Turner 210/230

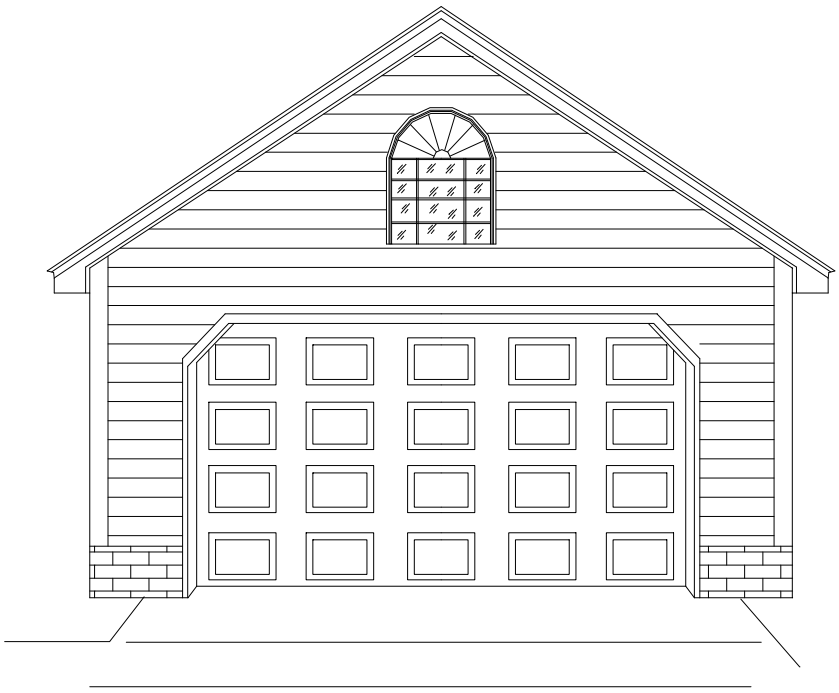

1. Tarkista ennen asennuksen aloittamista että sinulla on kaikki siihen vaadittavat osat.

- Ovielementit 4kpl
- Vaakajohteet
- Pystyjohteen C-kiskot (kiinni L-kiskossa)
- L-muotoiset pystykiskot
- Vääntöjousi
- Putkiakseli
- Reikärautasalko
- Tukilaakerit (kiinni L-kiskossa)
- Sivusaranat 6kpl
- Keskisarana 3kpl
- Ohjausrulla 10kpl
- Ylärullanpidike 2kpl
- Alakonsoli 2kpl
- Vaijeritela 2kpl
- Vaijeri 2kpl
- Jousen katkeamissuoja
- Jousen katkeamissuojan lukitusratas
- Nostokahva
- Sivutiiviste (kiinni L-kiskossa)
- Ylätiiviste
- Alatiiviste

Jos varustatte autotallin ovenne sähköisellä avaajalla, eikä teillä ole muuta sisäänkäyntiä talliinne, pitää ovi varustaa ulkopuolisella vapauttimella. Sillä voitte sähkökatkoksen aikana vapauttaa oven käsikäytölle ja siten päästä talliin.

Käsikäyttölukkoa EI asenneta jos ovi varustetaan sähköisellä avaajalla. Avaaja toimii itse lukkona.
Poista lukkosalvat tai muu lukitus niin säästytään oven ja avaajan rikkoutumiselta.

2. Kuljetus, käsittely ja varastointi

Ovi on pakattu kahteen pahvipakkaukseen (**1** & **2**). Pakkauksessa **1** on oven asennustarvikkeet ja pakkauksessa **2** on ovielementit (4kpl). Ovielementtipakkausta **2** on käsiteltävä varovasti, sillä ovielementteihin tulee herkästi painaumia. Jos asetat pakkauksen lattialle, huolehdi ettei pakkauksen alle jää teräviä esineitä. Älä astu pakkauksen päälle!

3. Esivalmistelutyöt

3.1 Oven asennusaukko

- Ovi asennetaan valmiin aukon sisäpuolelle. Seinä, katto ja lattiapintojen on oltava valmiit, sillä oven toiminta voi muuttua jos pintoja joudutaan asennuksen jälkeen muuttamaan.
- Tarkista oviaukon sivujen pystysuoruus yläpinnan/lattian vaakasuoruus ja mittaa oviaukon ristimitta.
- Jos seinä, –ja kattomateriaali on kipsi, -tai muuta levymateriaalia tarkista, että ovikiskojen kiinnityspisteiden alla on riittävän tukeva kiinnitysalusta esim.puu

3.2 Asennusmitat

Oviaukon leveys	2500 mm
Oviaukon korkeus	2100mm
Oviaukon ylätila	210 mm
Oviaukon sivutila	min.100 mm puolella

3.3 Tarvittavat työvälineet

Kaikki tarvittavat työkalut otetaan sisäpuolelle jos erillistä käyntiovea ei ole.

- Hidaskierroksinen porakone porakärkiruuvien kiinnittämistä varten
- Porakoneeseen sopiva 10mm ja 13mm:n hylsyavain porakärki -ja puuruuvien kiinnittämistä varten
- Kulmahiomakone reikäraudan katkaisemista varten
- Rullamitta, vesivaaka, vasara, mattoveitsi, ristipäämeisseli, tussi tai muu merkkausväline
- 10,12,13 ja 14 mm:n kiintoavaimet
- Tikkaat
- Kaksi noin 300 mm:ä pitkää 10..12 mm:n halkaisijan pyörötankoa oven jousen kiristämistä varten.
- Lukkopihdit

4.Johteiden asennus:

4.1 Aloita johteiden asentaminen asettamalla alalamelli keskelle oviaukkoa, siten että se on yhtä paljon molemmilta puolilta oviaukon päällä.

4.2 Merkkaa ovipieleen L-kiskon takaseinän kohta 40mm lamellin päästä. L-kiskojen takaseinien etäisyys tulee olla ovileveys+80mm.

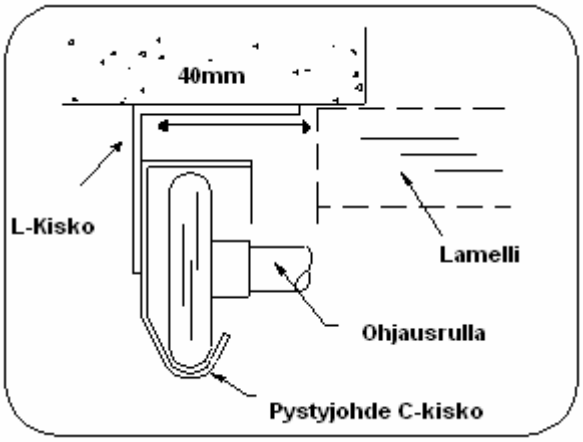

4.3 Paina sivutiivisteet L- kiskoihin kiinni. Sivutiivisteen tiivistehuuli tulee olla kääntyneenä huoneen sisällepäin niin että se painaa lamellia vasten. Kiinnitä L-kiskot pieliin kiinni käyttäen apuna vesivaakaa, jotta kiskot tulevat pystysuoraan. Samalla sivutiiviste lukittuu pielen ja L- kiskon väliin. Kiskojen tulee lähteä lattiasta samalta korkeudelta. Tarkista että lattia on suora.

4.4 Kiinnitä C-kisko L-kiskoon kiinni johderuuveilla. Älä kiristä vielä ruuveja. Tarkista että kiskot tulee oikeinpäin. Huom! Pystyjohteen tulee loitota seinästä ylöspäin mentäessä. Pystyjohteen alapää määrittyy alimmaista lamellia asentaessa.

5. Lamellit + saranat (kuvien osat poikkeavat hieman)

5.1 Aloita lamellien asentaminen laittamalla alakonsolit, sivusaranat ja keskisarana alalamelliin kiinni itseporautuvilla ruuveilla. Kun olet kiinnittänyt saranat ja konsolit, niin tässä vaiheessa laita vaijerinlenkki alakonsoli tappiin paikoilleen. Keskitä keskisarana ja tarkista että keskisaranat tulee oikeinpäin.
(keskisaranassa korkeampi lipare ylös)

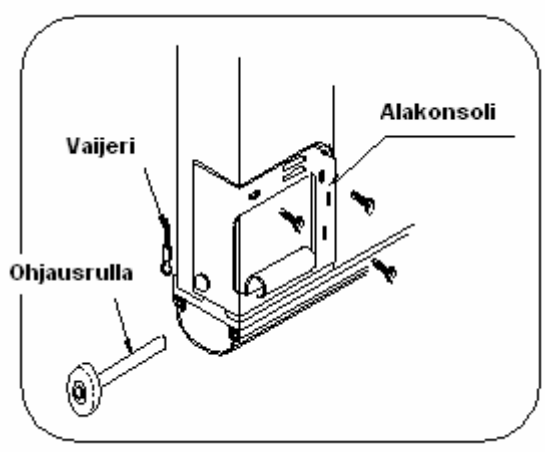

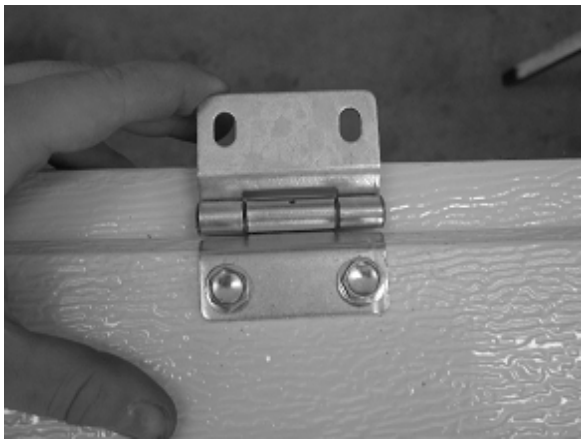

5.2 Laita ohjausrullat alakonsoleihin ja sivusaranoihin, nosta se C-kiskon yläpään kautta paikoilleen. Varo lamellin kaatumista tässä vaiheessa.

5.3 Aloita toisen lamellin asentaminen laittamalla keski- ja sivusaranat paikoilleen. Tässä vaiheessa kannattaa laittaa rullanpidikkeet kiinni ja ohjausrullat paikoilleen ennen kun nostat sen alalamellin päälle. Näin lamelli ei pääse kaatumaan. Nosta lamelli C-kiskon yläpään kautta alalamellin päälle ja laita se saranoihin kiinni.

Asenna kolmas lamelli samalla tavalla kuin toinen.

<u>Huom!</u>
Ovea nostaessa 3 alinta lamellia kulkee alempaa vaakajohdetta ja ylin ylempää vaakajohdetta.

5.4 Asenna ylätiiviste ylimmäiseen lamelliin. Tiiviste tulee lamellin yläosassa olevaan uraan. Tiivisteen tiivistehuulen tulee osoittaa alaspäin joka sitten oven sulkeutuessa kääntyy seinää vasten. Varmista ruuveilla että tiiviste pysyy paikoillaan.

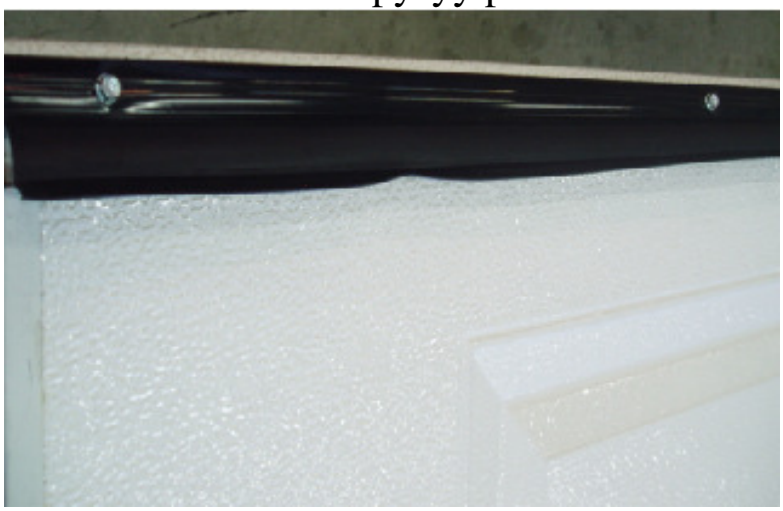

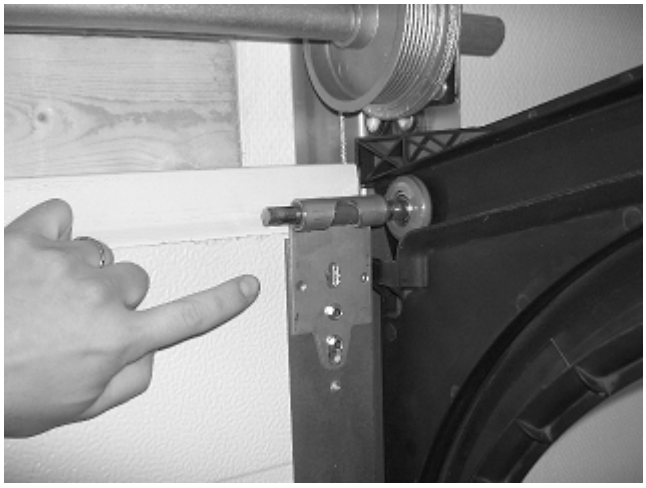

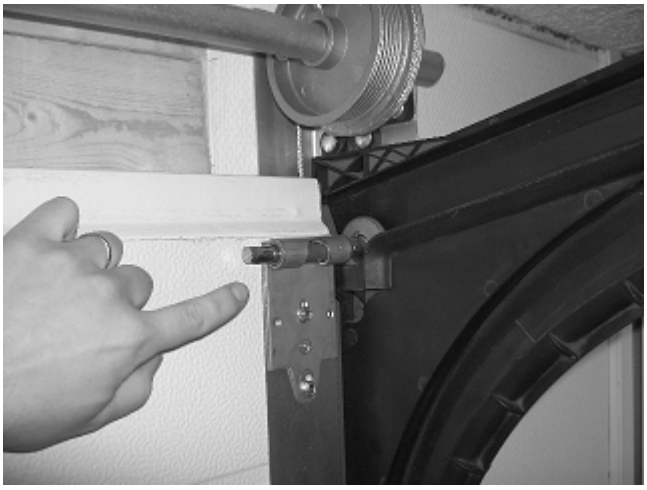

5.5 Ylärullanpidikettä asentaessa on huomioitava että varustetaanko ovi sähköisellä avaajalla. Jos avaaja tulee niin ylärullanpidike asennetaan vasemman kuvan mukaisesti ja käsikäyttöisenä oikean kuvan mukaisesti.

5.6 Säädä C –kiskot. C –kiskoja tulee säätää siten että niiden etäisyys pielestä kasvaa ylöspäin mentäessä. Säädä C –kiskojen alapäät siten että alalamelli vastaa ovipieltä. Näin saadaan selville kiskon alapään kohta. C –kiskojen yläpäät kannattaa laittaa mahdollisimman kauas ovipielestä, niin paljon kuin on säätö varaa. Tämän jälkeen säädä jokainen rullanpidike siten että lamellit on mahdollisimman lähellä ovipieltä.

6. Vaakajohteiden asentaminen

6.1 Asenna vaakajohteet pystyjohteen kaarien jatkoksi ja kiristä ruuvit.

Rakenna kulmaraudasta vaakajohteiden takaripustus. Tarkista vesiva´an avulla että vaakakiskot on vaakatasossa suora. Kiristä johderuuvit. Tarkista ristimitta. Takaripustuksiin kannattaa ehdottomasti tehdä vinotuet, etteivät vaakakiskot pääse liikkumaan sivuttaissuunnassa

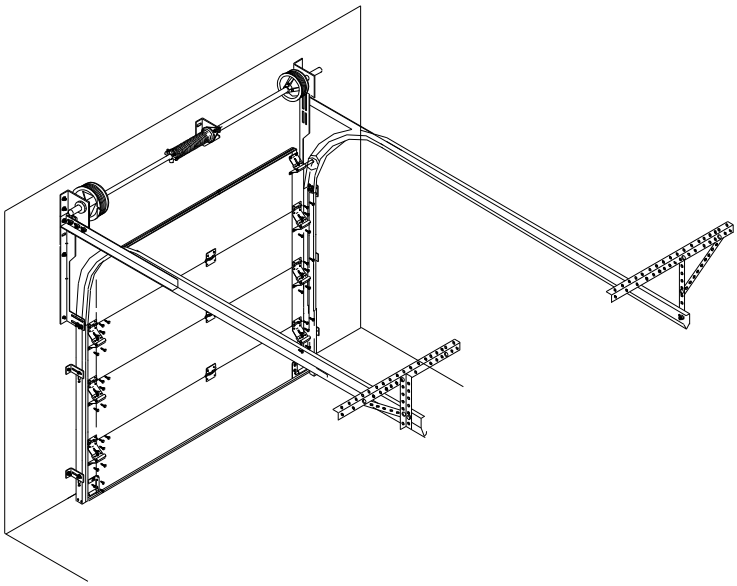

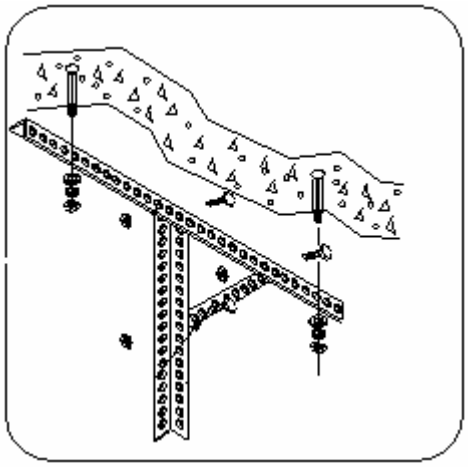

.

Vääntöjousen ja jousen katkeamissuojan asennus:

Kuvien osat poikkeavat hieman

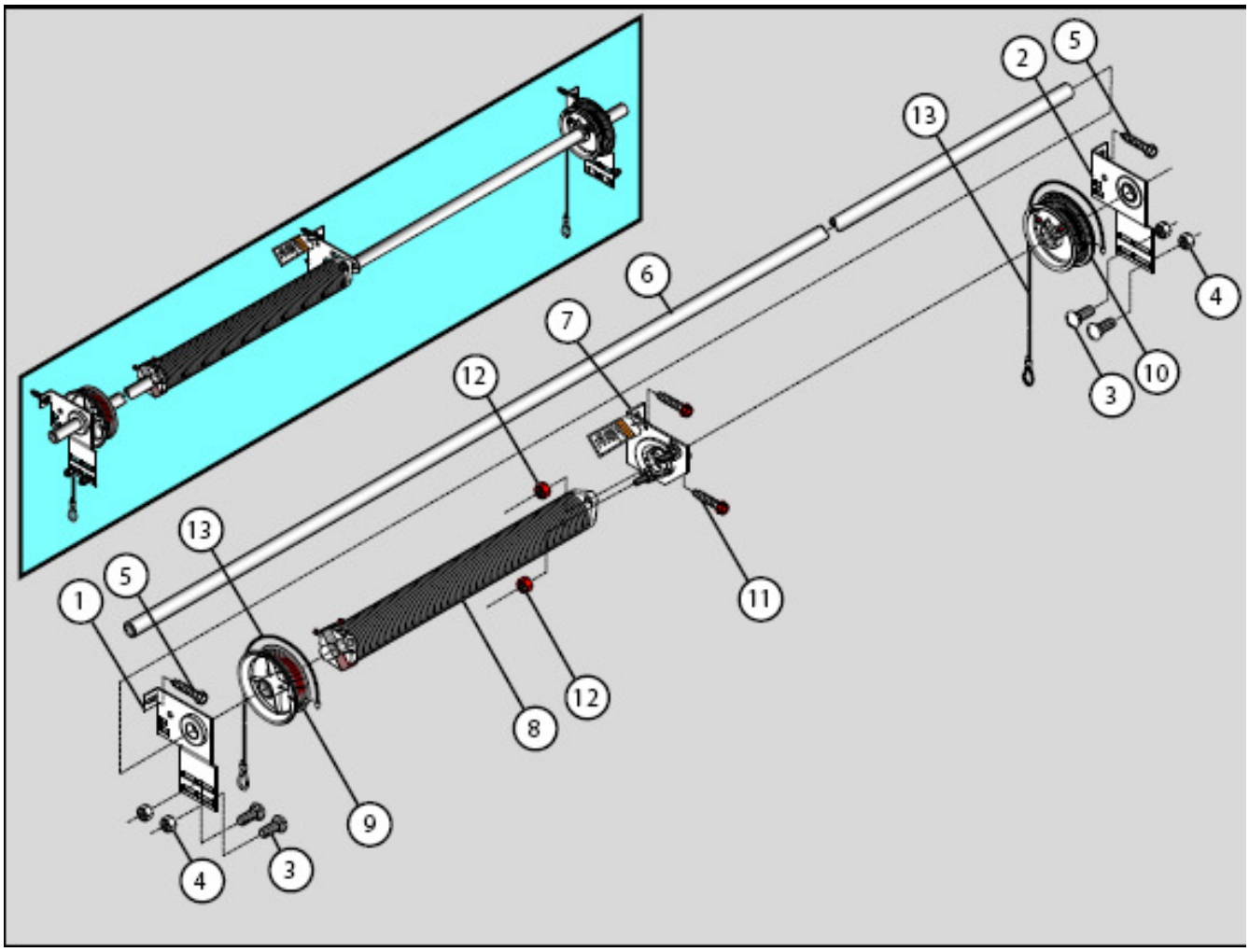

1. Jousen tukilaakeri L
2. Jousen tukilaakeri R
3. Johderuuvit
4. Johderuuvin mutteri
5. Patteriruuvi
6. Akseli
7. Jousen katkeamissuoja
8. Jousi
9. Vaijeritela L
10. Vaijeritela R
11. Katkeamissuojan ruuvit
12. Katkeamissuojan mutterit
13. Vaijeri

Ennen jousen asennusta tarkista kumman kätinen jousi on.

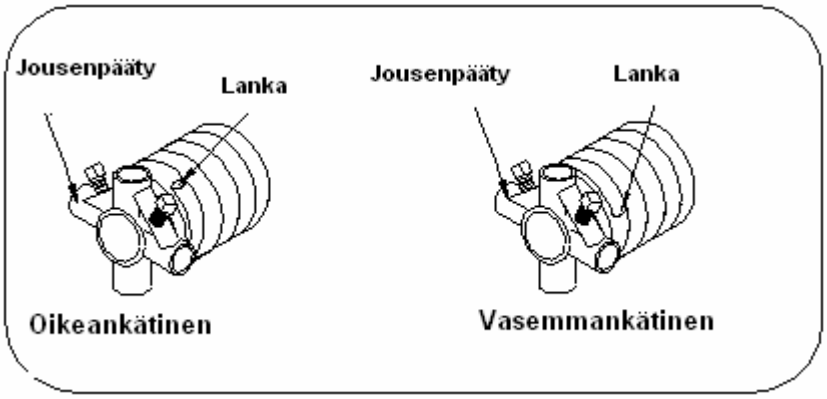

Oikeankätinen jousi asennetaan jousenkatkeamissuojan vasemmalle puolelle (kuvassa).
Vasemmankätinen jousi asennetaan jousenkatkeamissuojan oikealle puolelle.

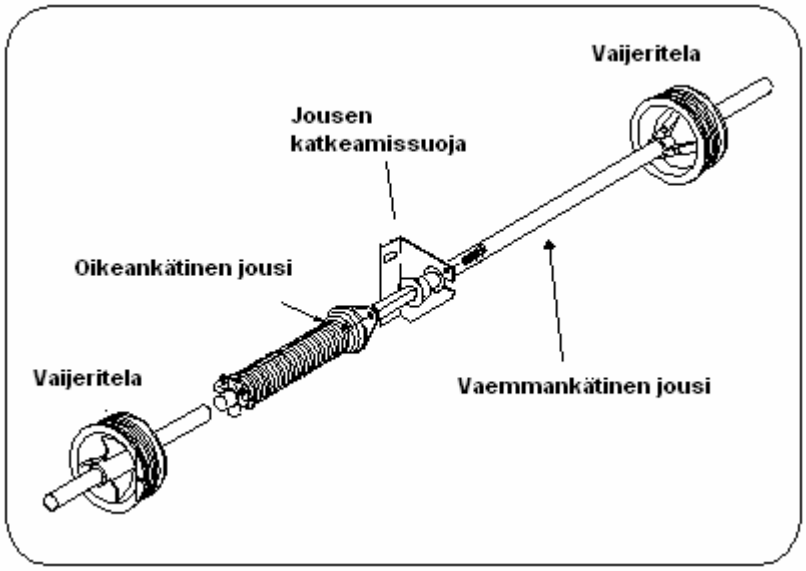

Jousen katkeamissuoja:

- Aseta katkeamissuoja akselille
- Laita lukitusratas akselille katkeamissuojan lukitushuulen alle ja lukitse ratas.
  Jos jousi menee poikki, niin katkeamis-suoja lukitsee akselin ja näin ollen ovi ei pääse tippumaan. Jousen katkeamissuoja kannattaa asentaa.

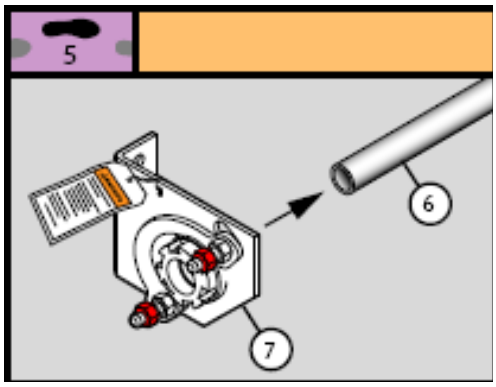

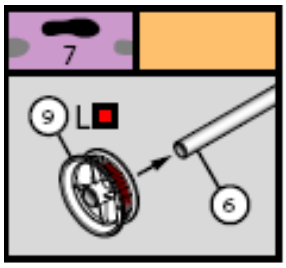

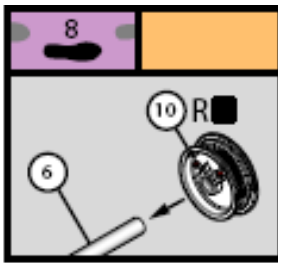

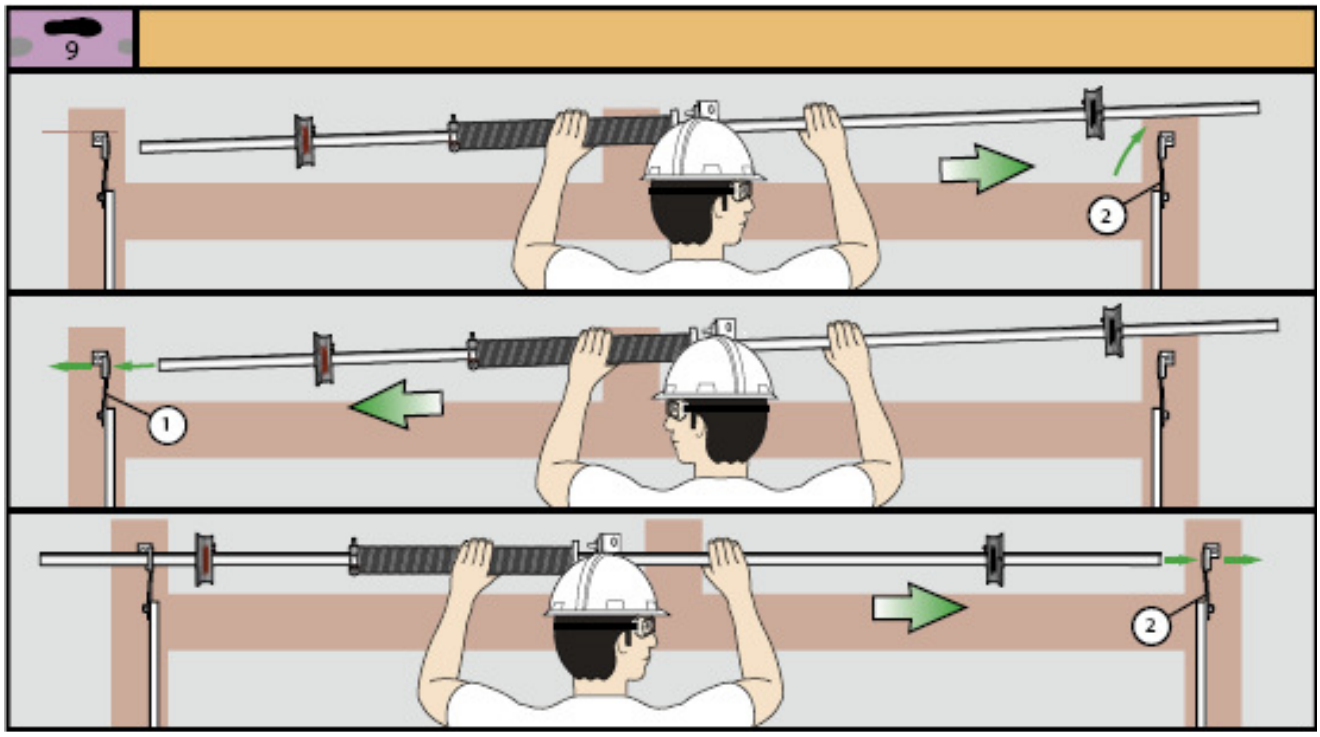

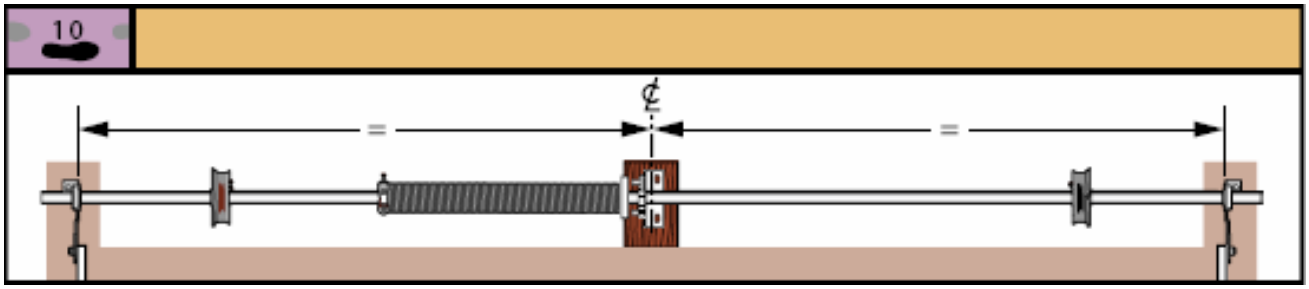

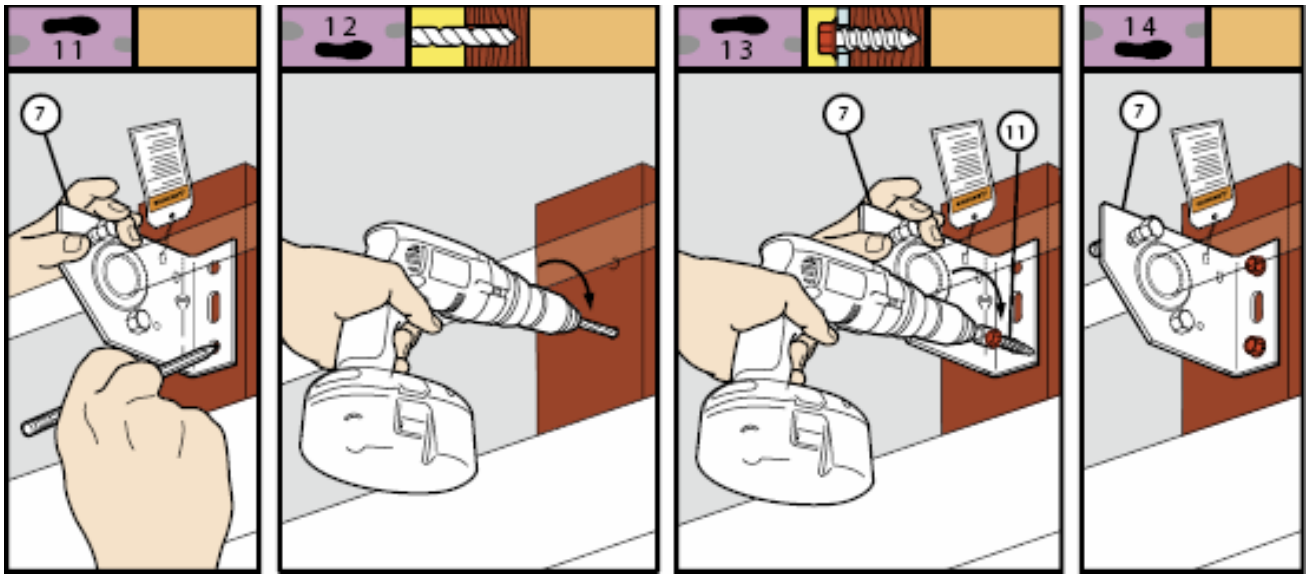

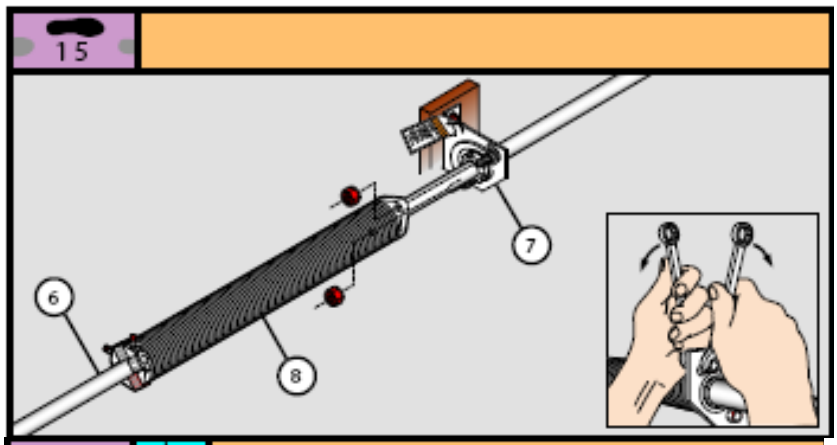

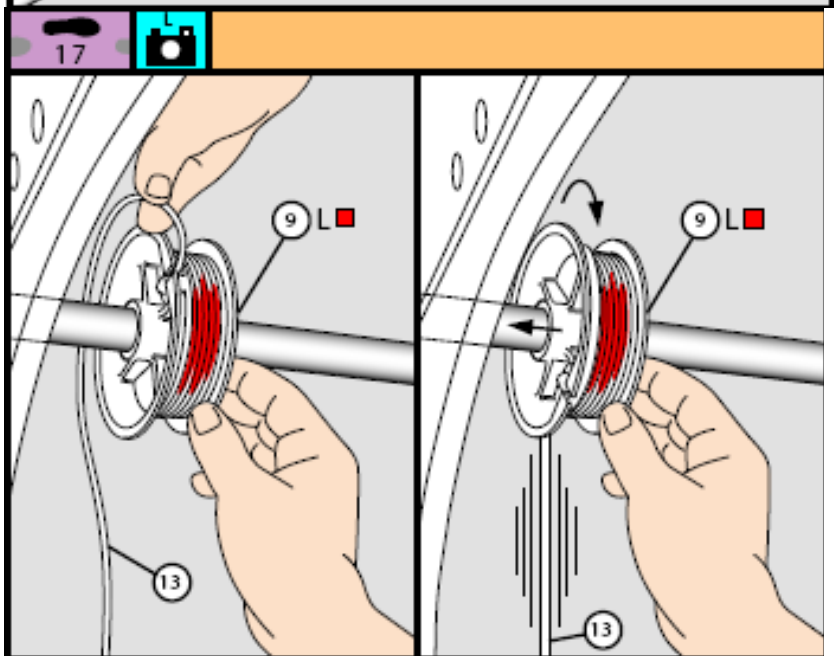

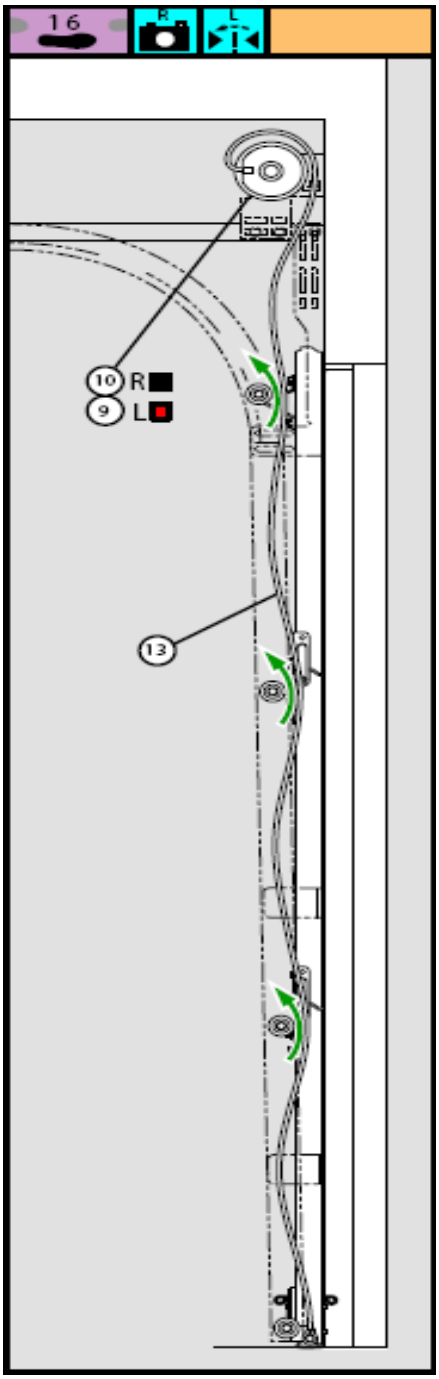

Tarkista että vaijeri on kiinni alakonsolin vaijerikiinnikkeessä ennen kuin kiristät vaijerin ja lukitset telan. Vaijeriteloihin on merkitty kummalle puolelle se tulee.

L = Vasen
R= Oikea

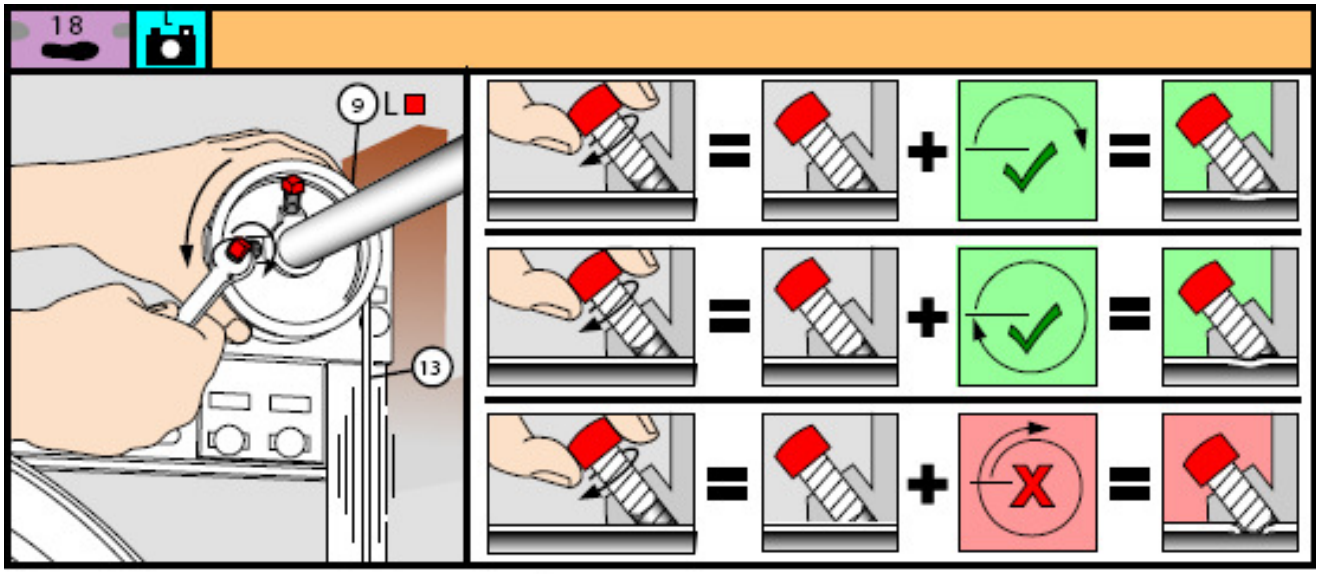
18
L
9 L
13

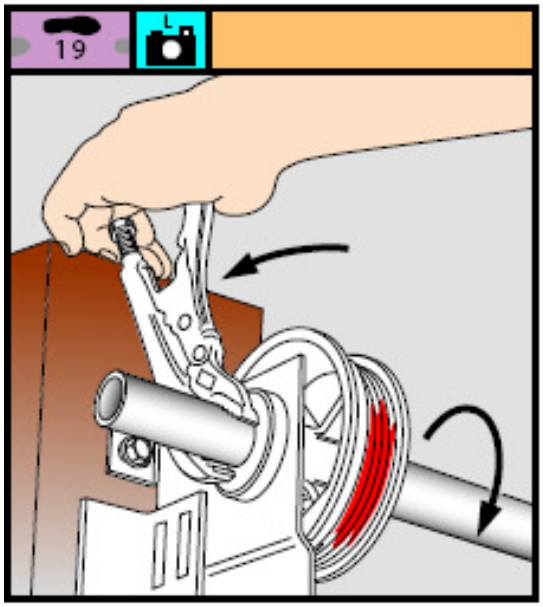
19
L

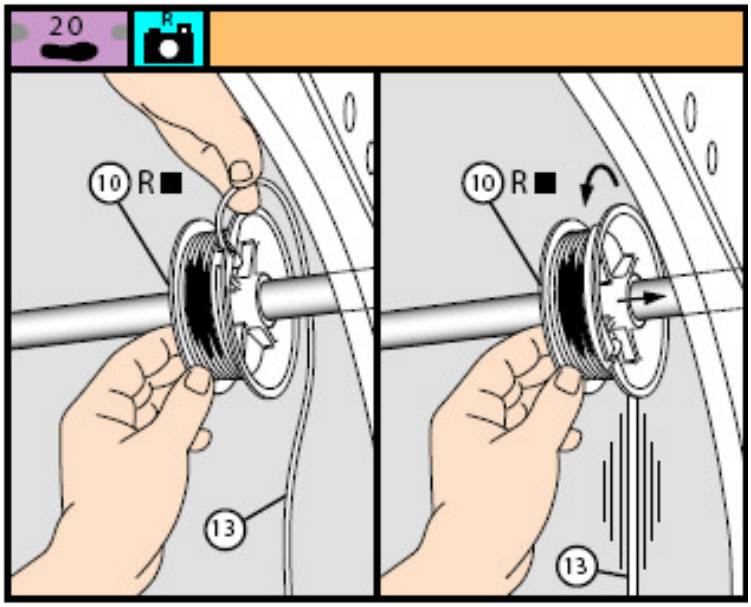
20
R
10 R
13
10 R
13

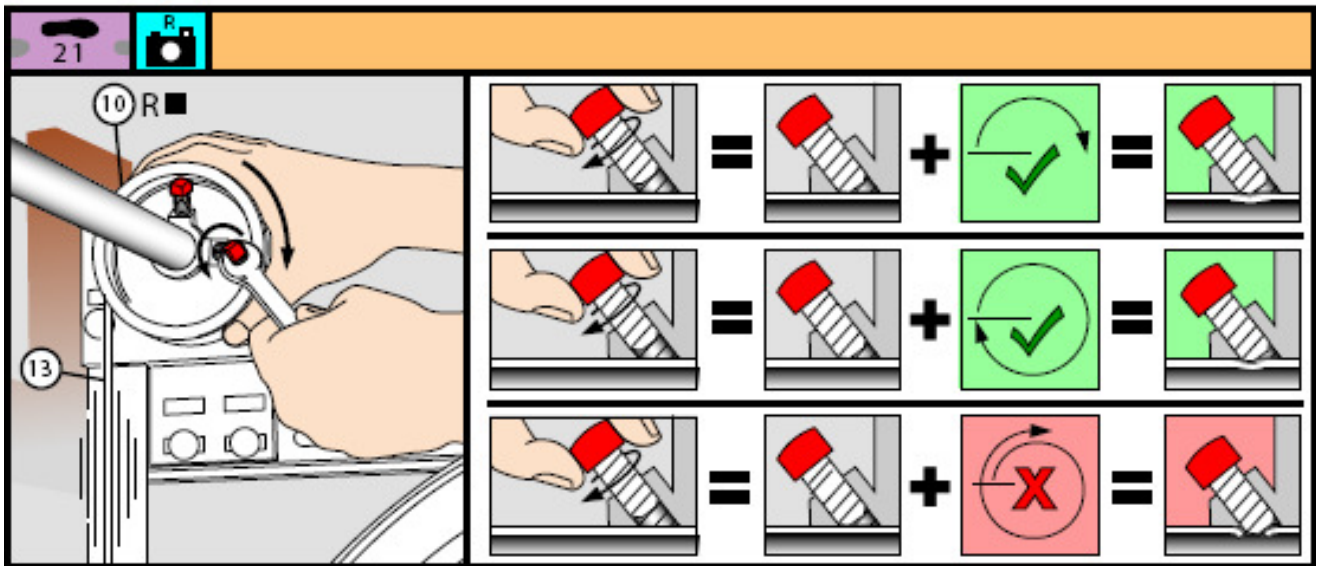
21
R
10 R
13

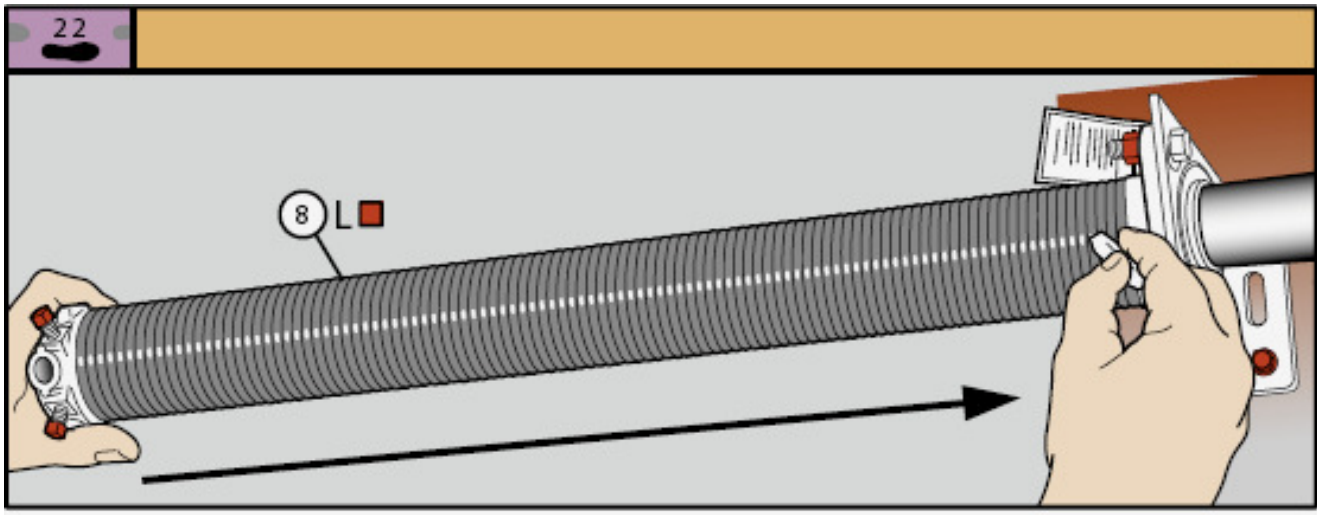
22
8
L

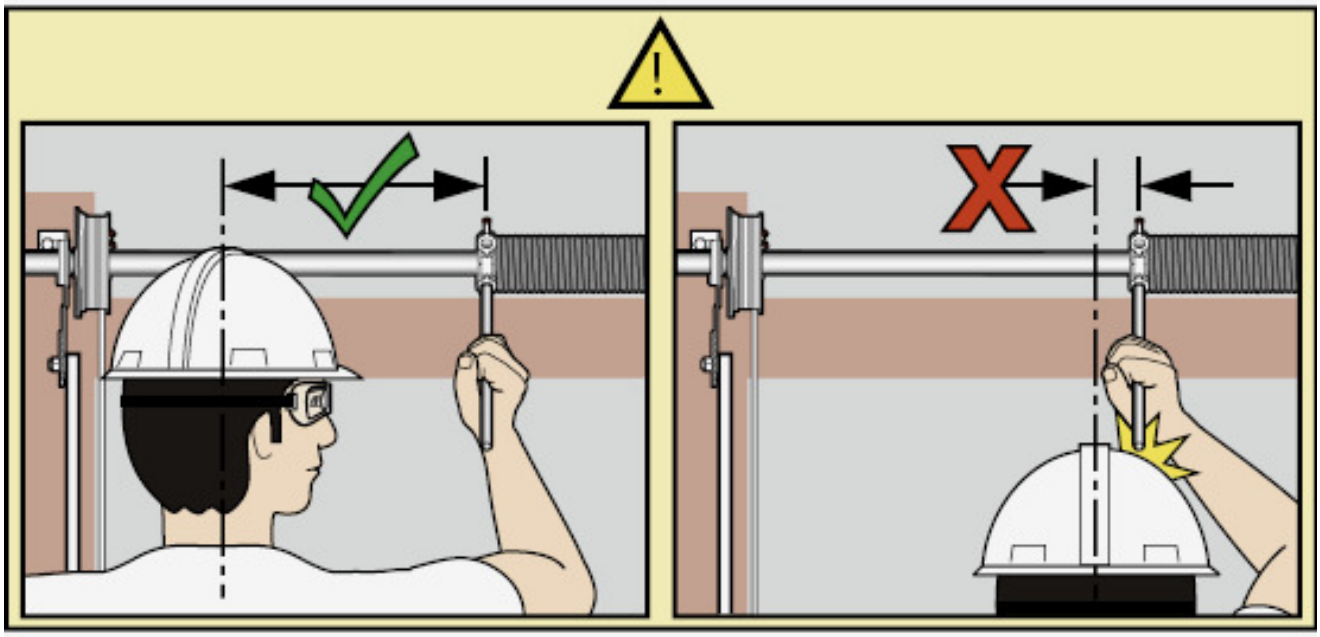

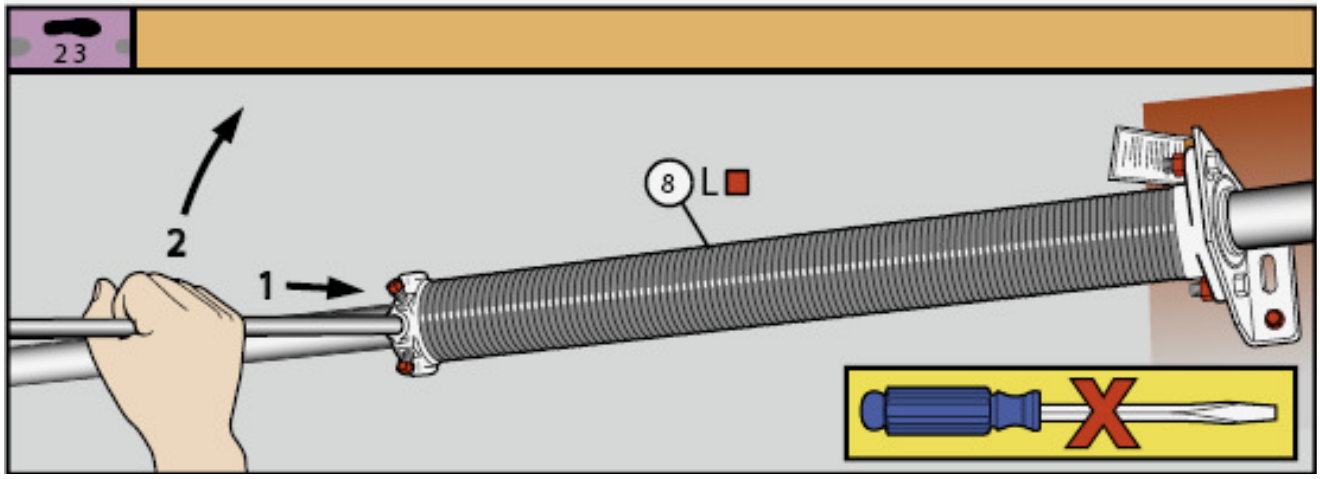
23
8
L
2
1

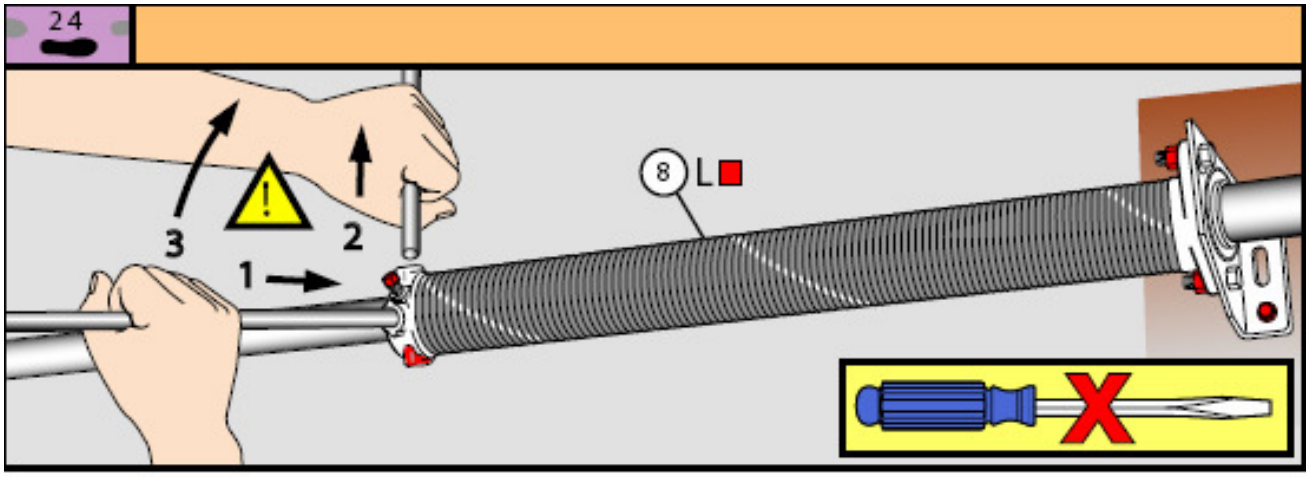

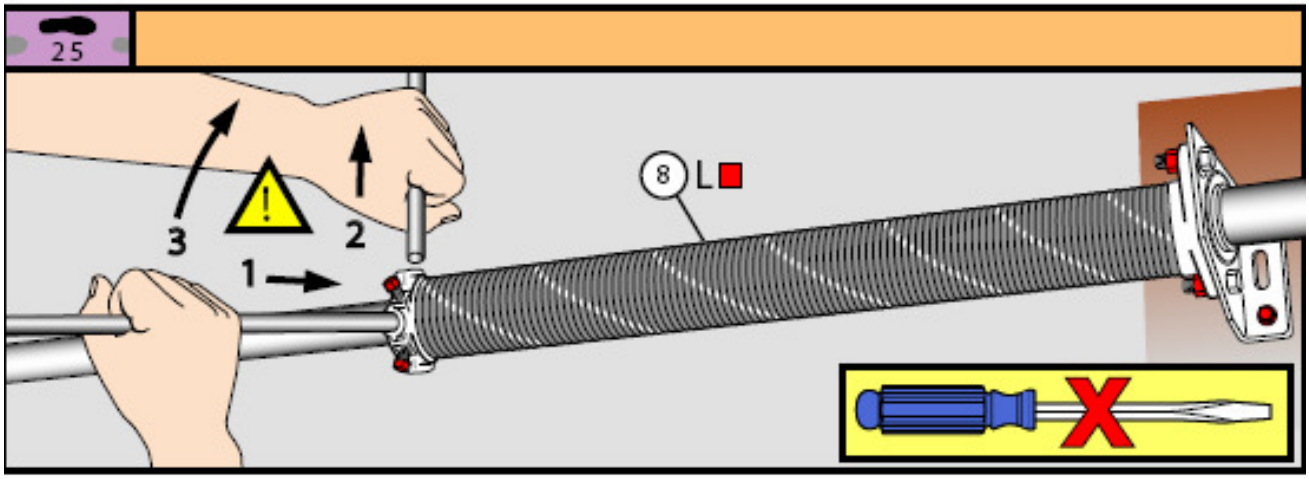

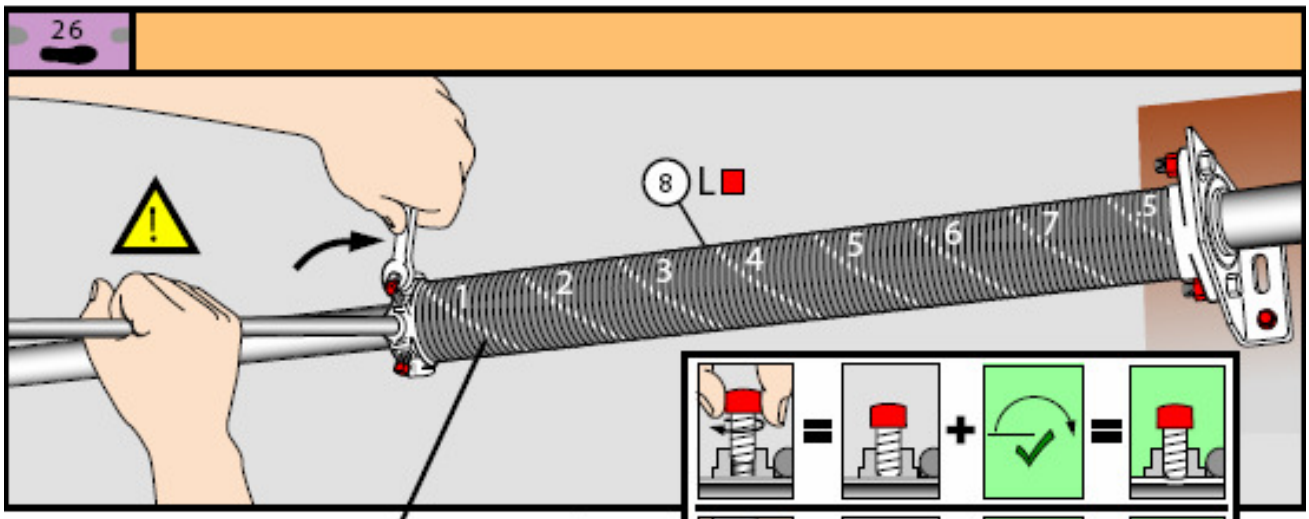

6'-0" (1829 mm)	6.7	6.3
6'-3" (1905 mm)	7.0	6.5
6'-6" (1981 mm)	7.2	6.7
6'-7" (2007 mm)	7.4	6.9
7'-0" (2134 mm)	7.6	7.2
7'-6" (2286 mm)	8.1	7.6
7'-9" (2362 mm)	8.3	7.9
8'-0" (2438 mm)	8.5	8.1

Yllä olevasta taulukosta näet montako kierrosta voimaa jousi tarvitsee:

Vasen: Oven korkeus Keskellä: vakionosto Oikea: Matalanosto

27

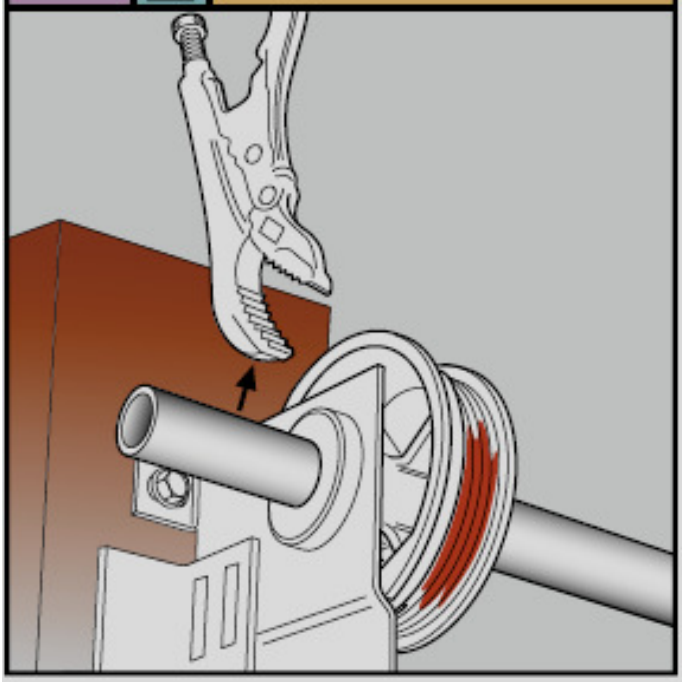

28

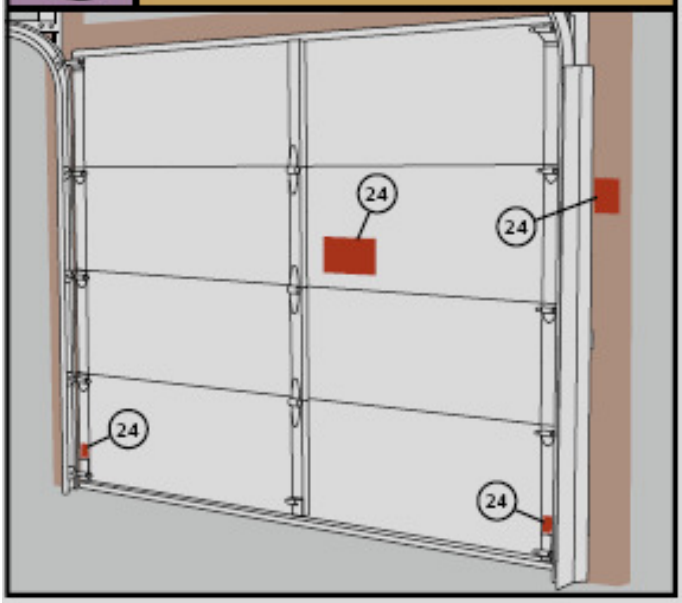

29

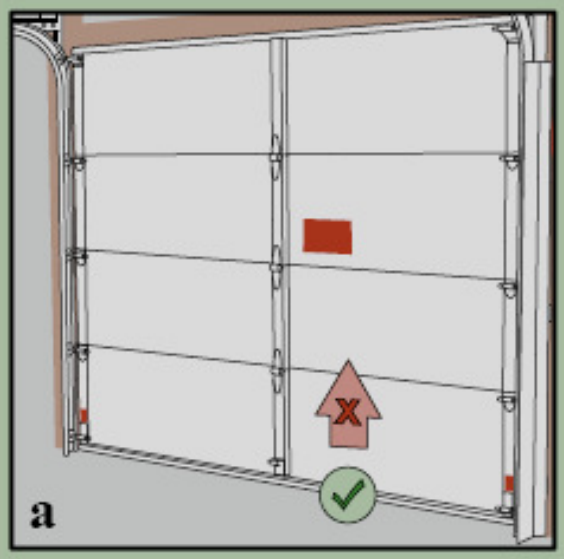

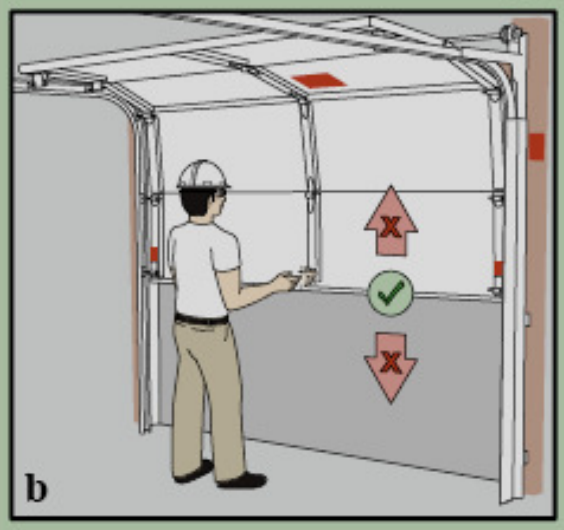

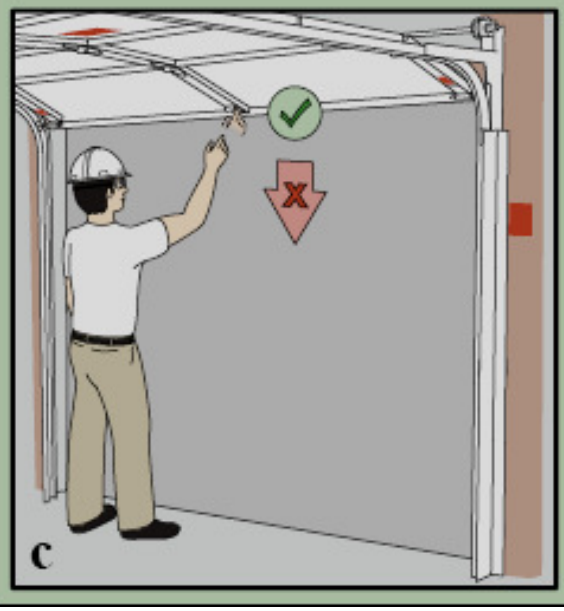

Oviaukon mitoitus

Turner 210/230

Asentaminen	VALITTAVISSA OLEVAT OVIKOOT:	Leveys: 2500 mm Korkeus: 2100 mm

Leikkaus nosto-oven kohdalta

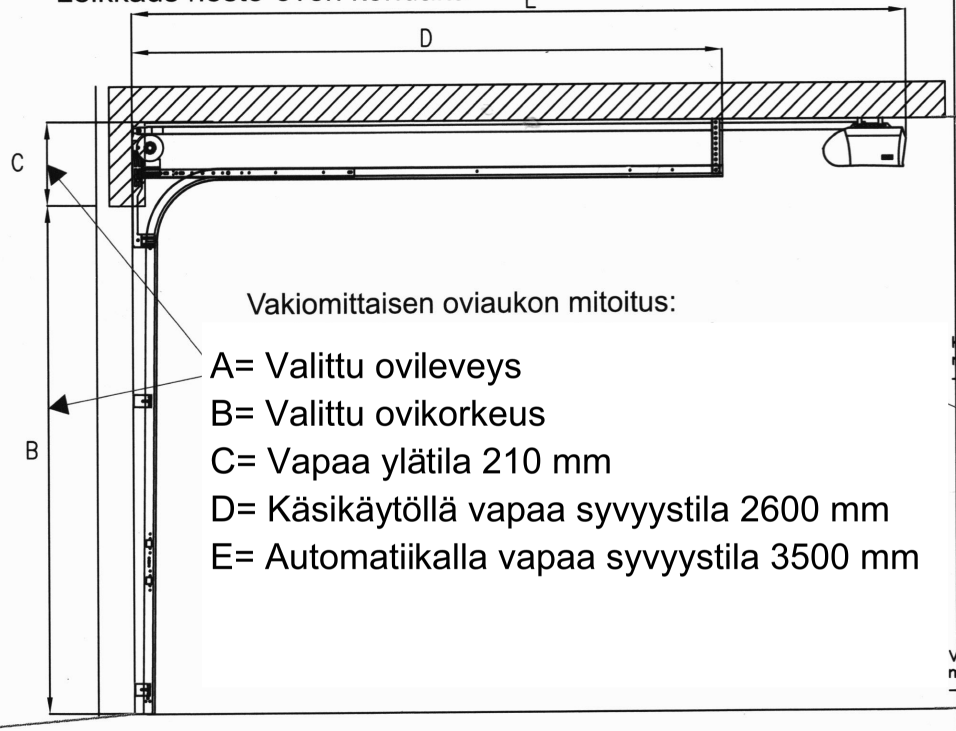

Vakiomittaisen oviaukon mitoitus:

A= Valittu ovileveys
B= Valittu ovikorkeus
C= Vapaa ylätila 210 mm
D= Käsikäytöllä vapaa syvyystila 2600 mm
E= Automatiikalla vapaa syvyystila 3500 mm

Oviaukon mitoitus- ja kiinnityspinnat sisältäpäin katsottuna

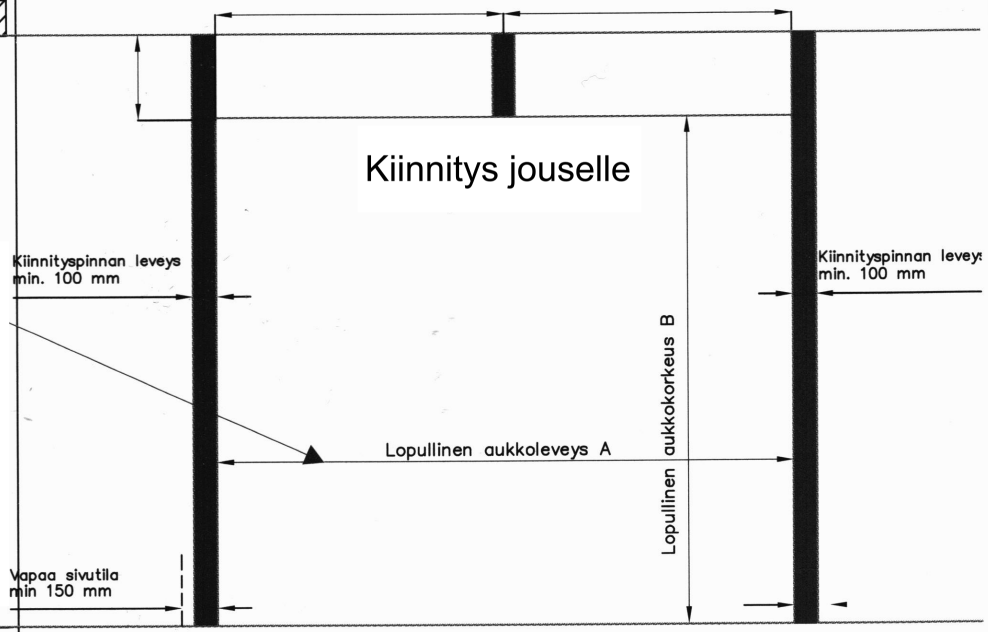

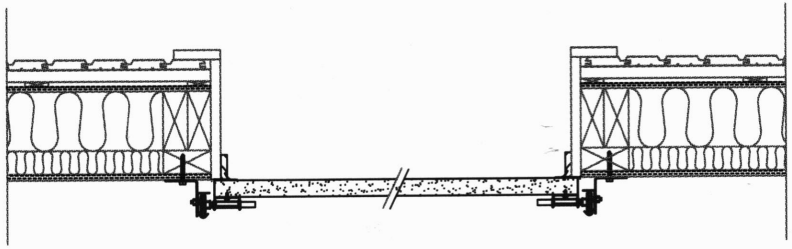

Huomioi lisäksi nämä seikat oviaukon valmistelussa:
-Nosto-ovi kiinnitetään aina seinän sisäpintaan
-Kaikki kiinnityspinnat on oltava samassa tasossa
-Lattian täytyy olla suora oviaukon kohdalla
-Automaattiselle avaajalle maadoitettu pistorasia kattoon

LUKON ASENNUSOHJE

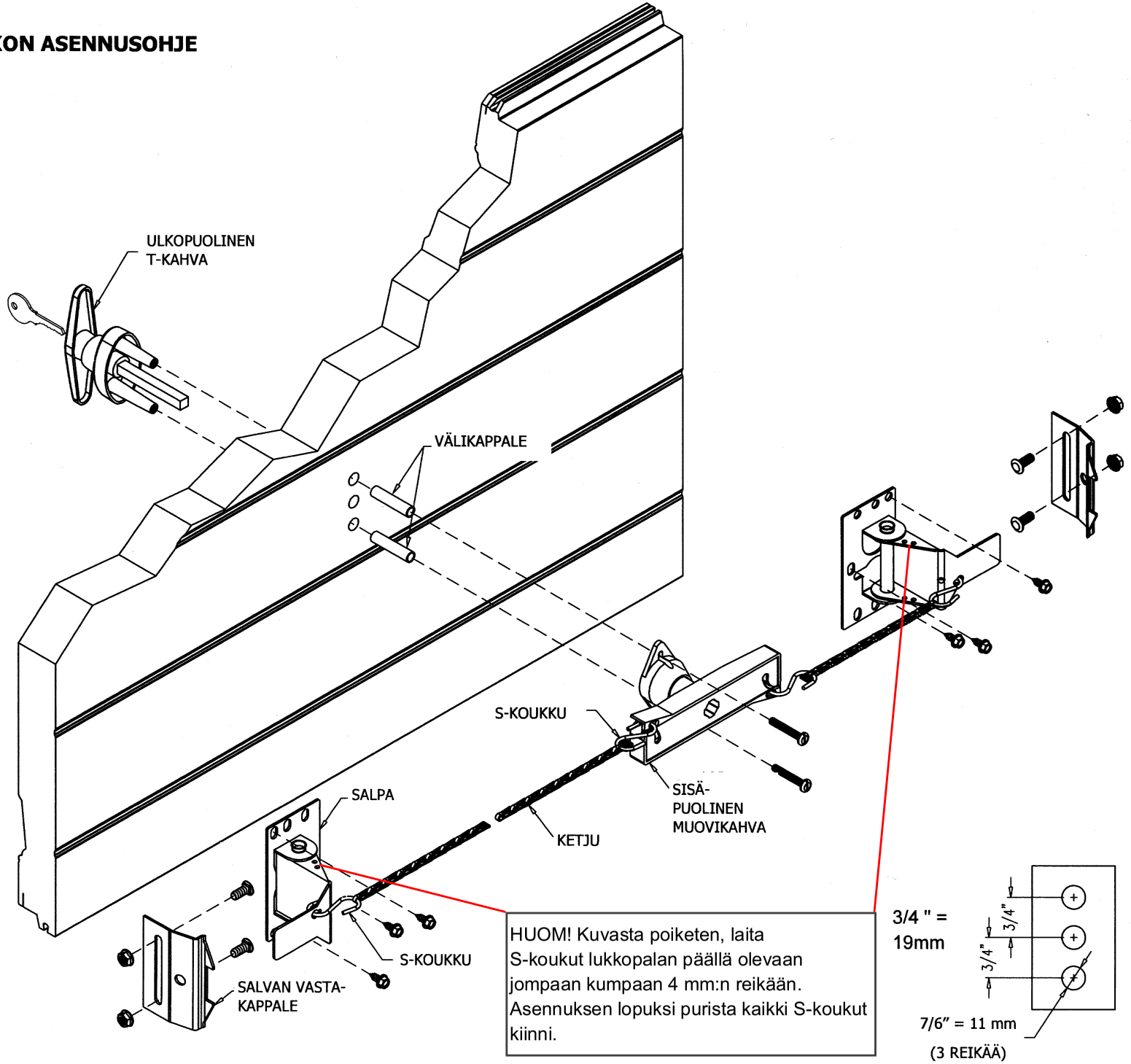

HUOM! Kuvasta poiketen, laita S-koukut lukkopalan päällä olevaan jompaan kumpaan 4 mm:n reikään. Asennuksen lopuksi purista kaikki S-koukut kiinni.