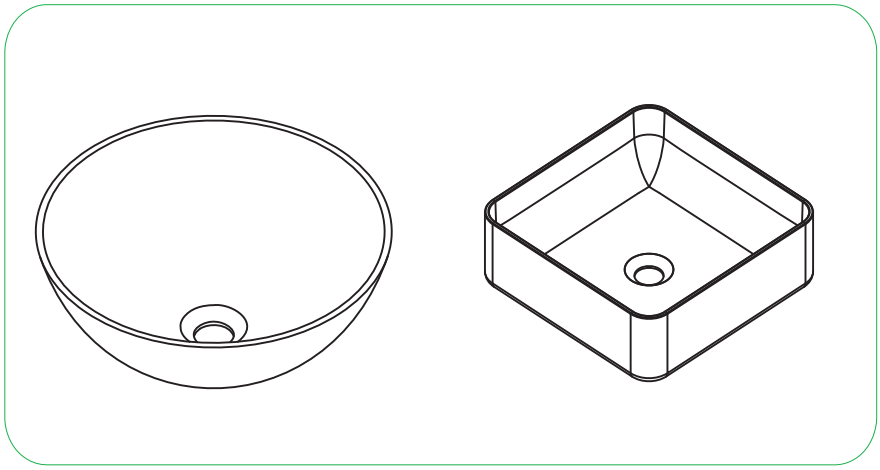

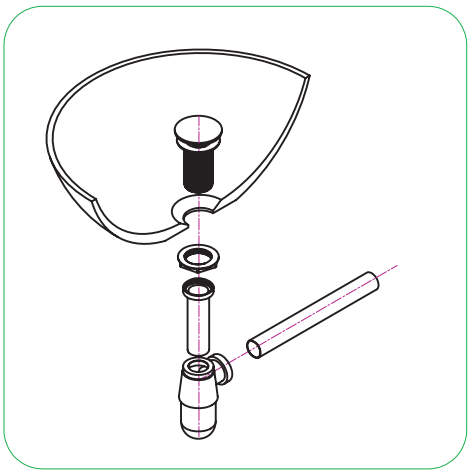

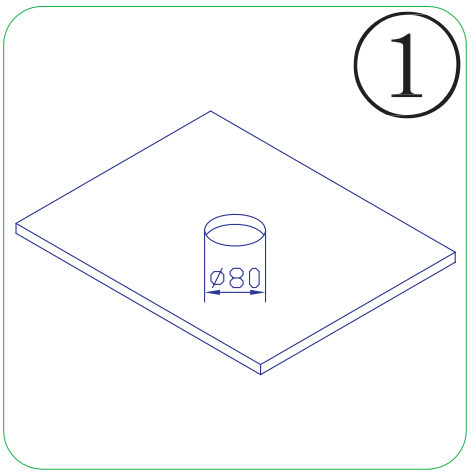
1
ø80

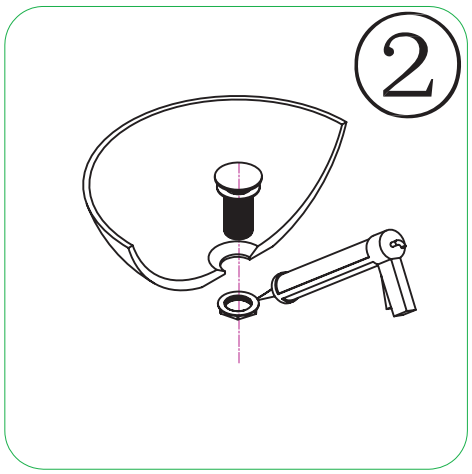
2

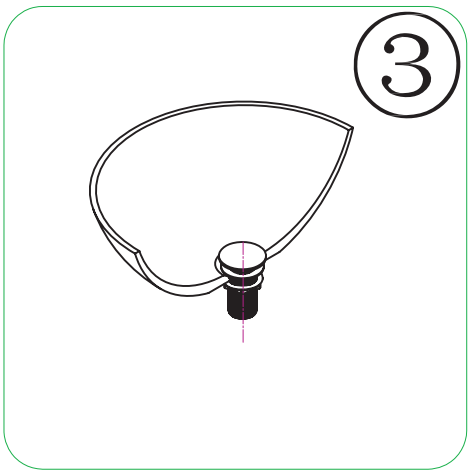
3

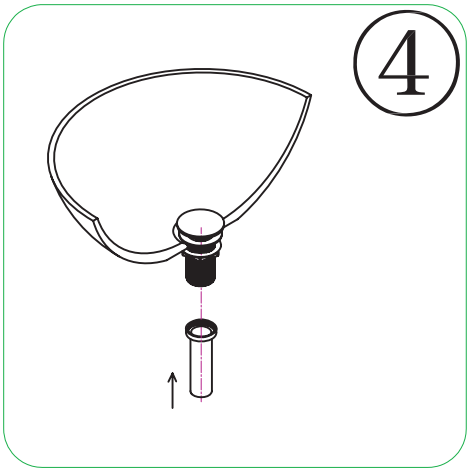
4

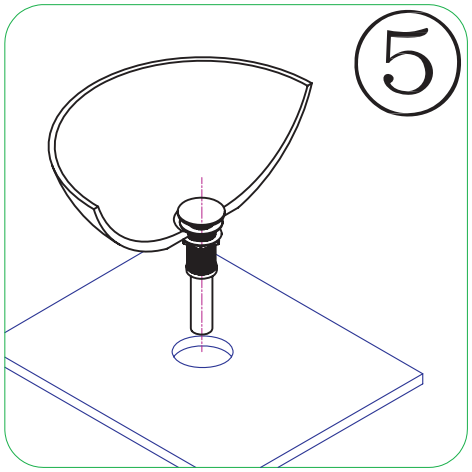
5

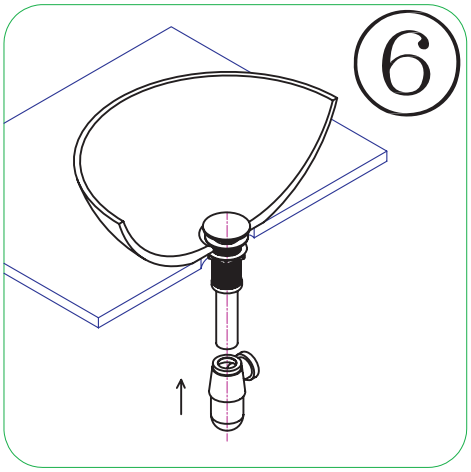
6

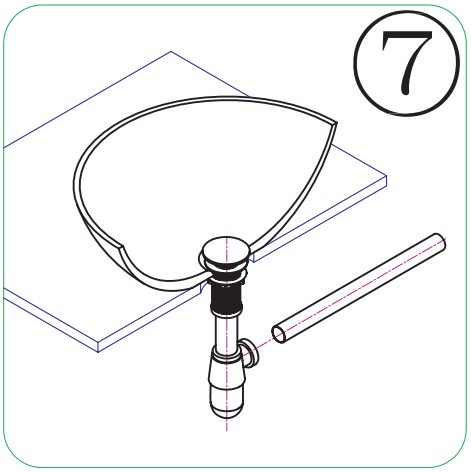
7

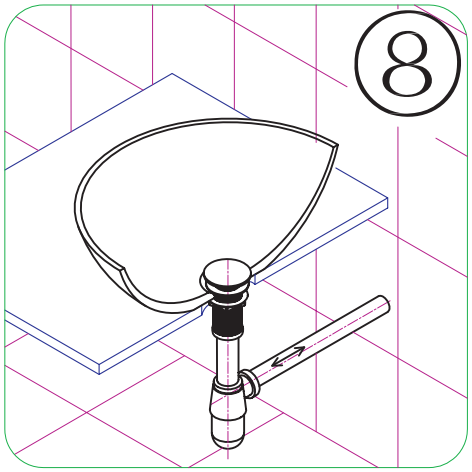
8

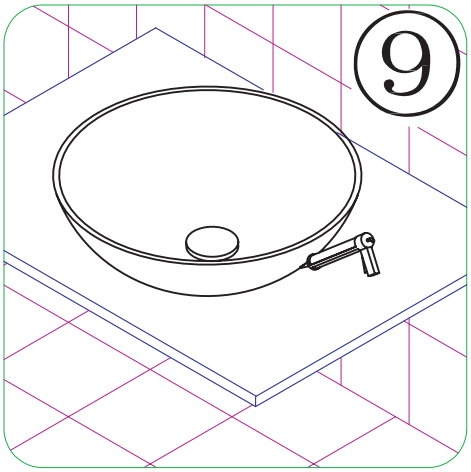
9