1.

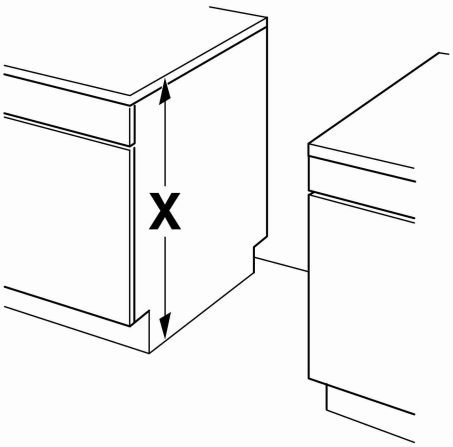
X

2.

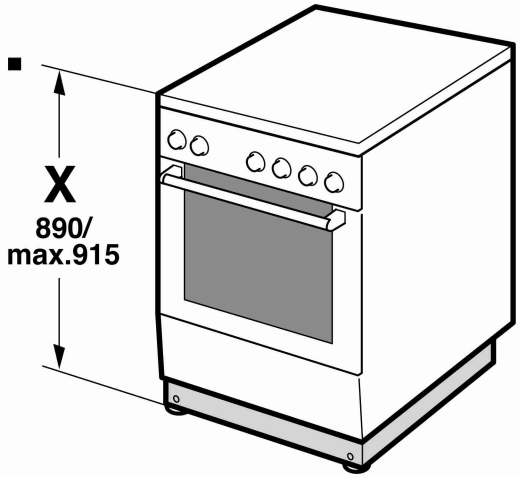
X
890/
max.915

3.

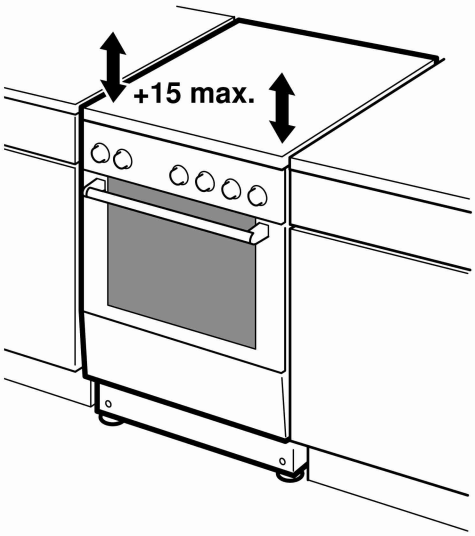
+15 max.

4.

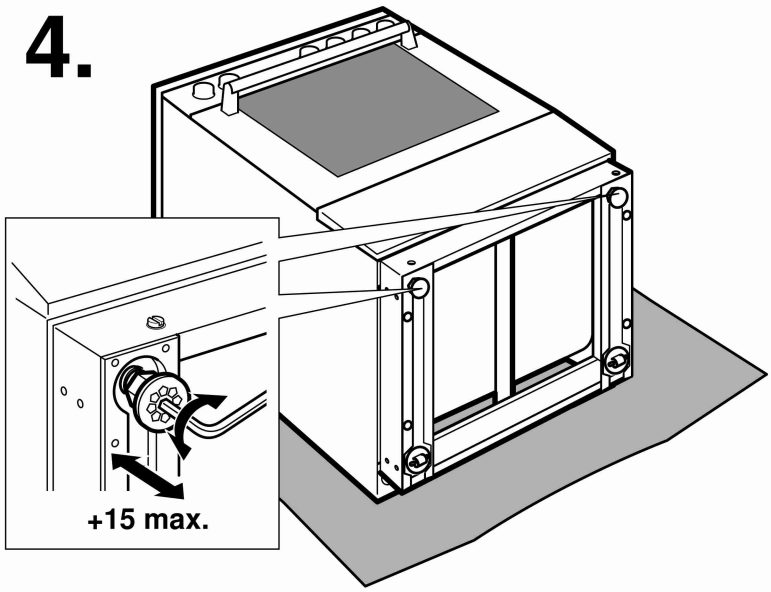
+15 max.

5.

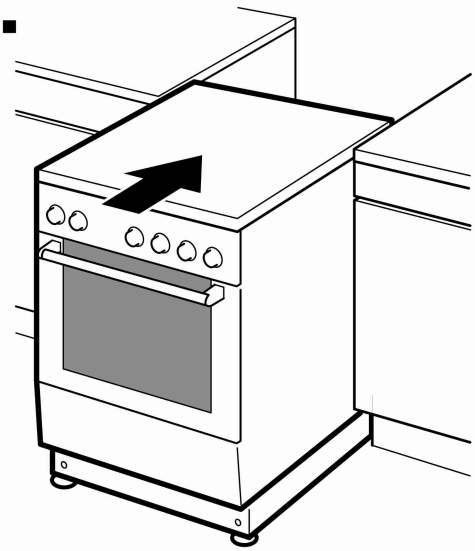

6.

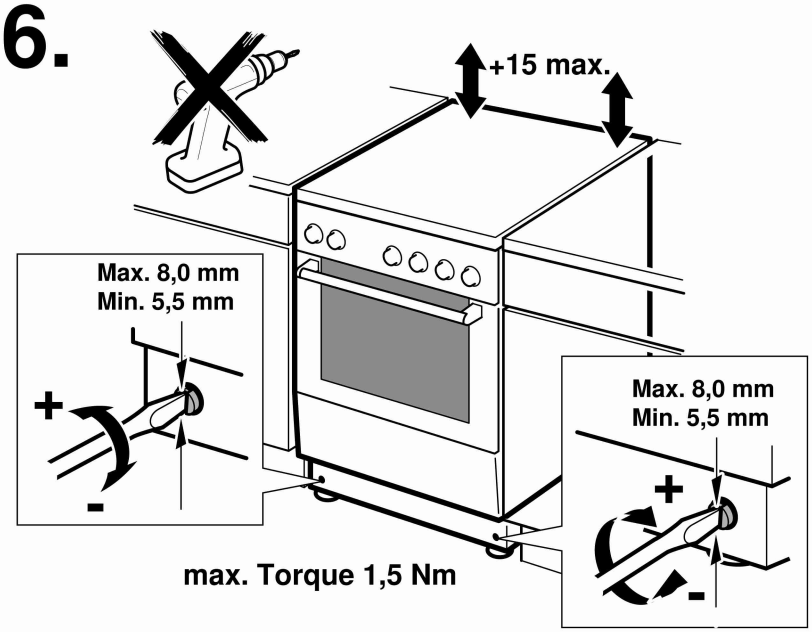
+15 max.
Max. 8,0 mm
Min. 5,5 mm
+
-
Max. 8,0 mm
Min. 5,5 mm
+
-
max. Torque 1,5 Nm

7.

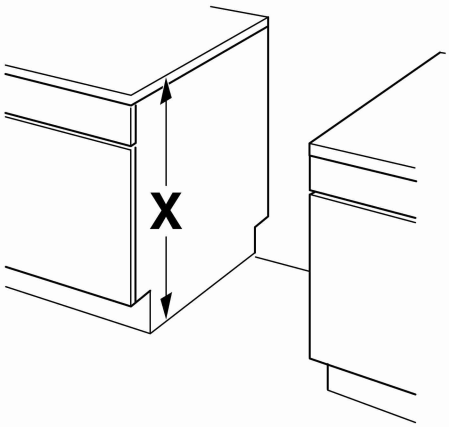

8.

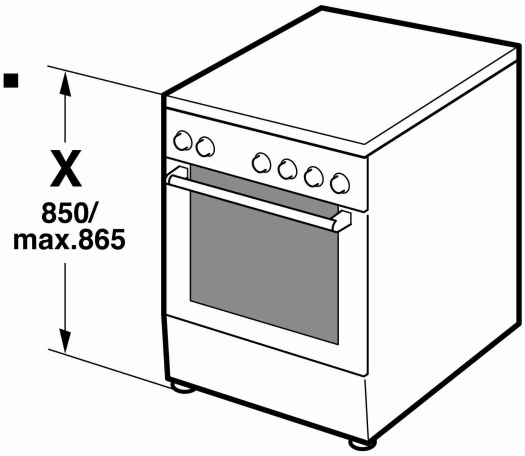

9.

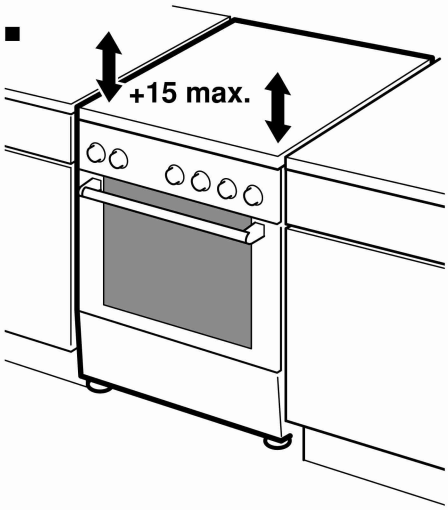

10.

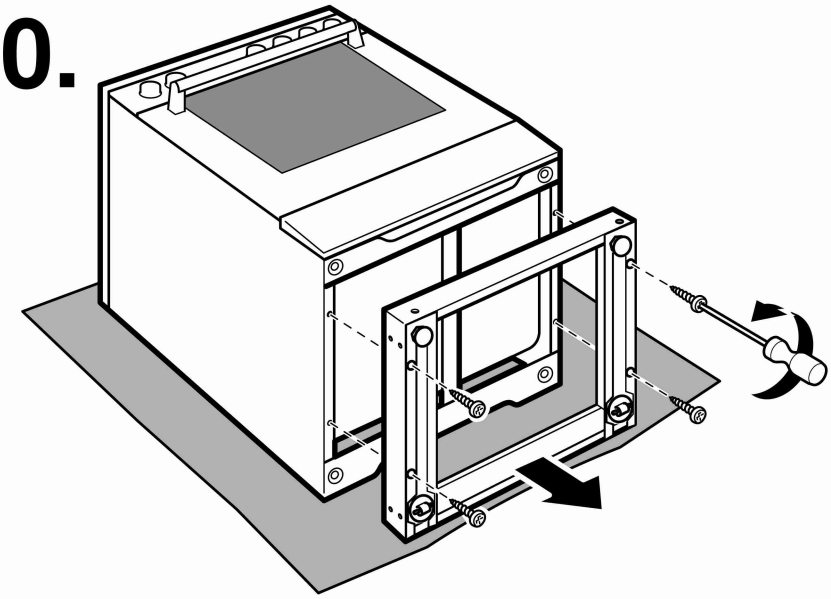

11.

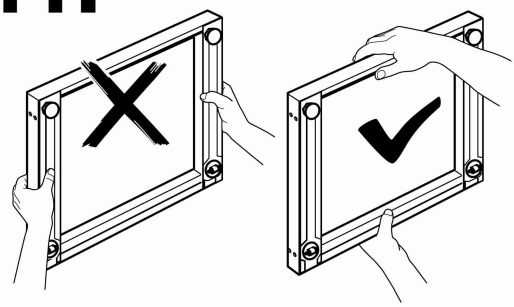

12.

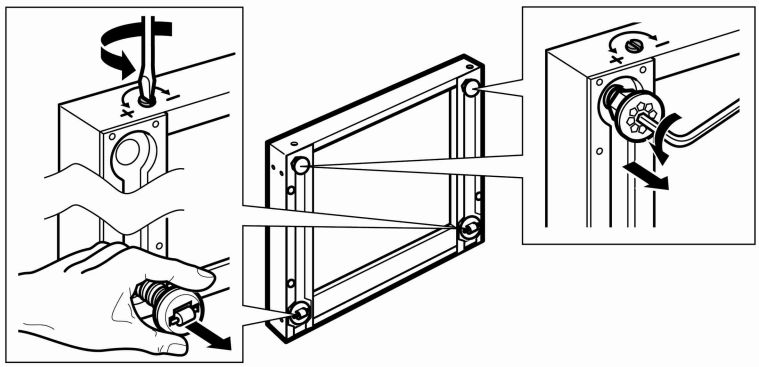

13.

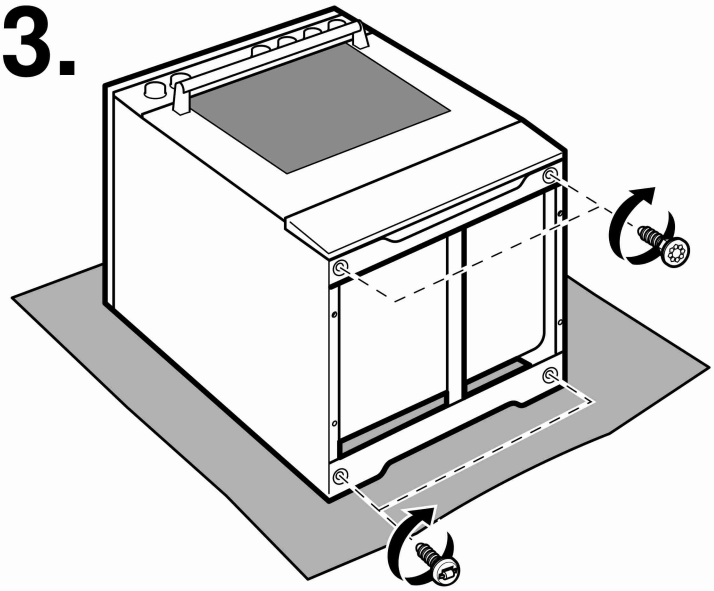
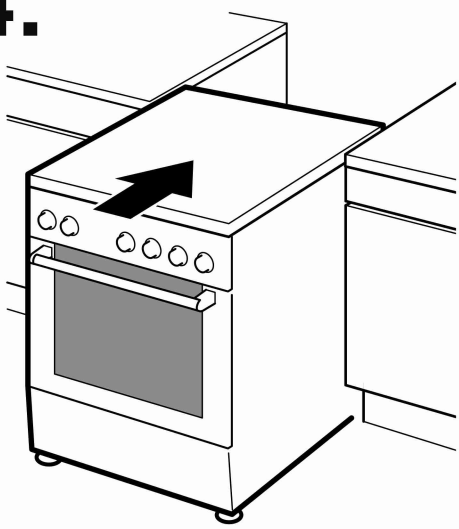
14.