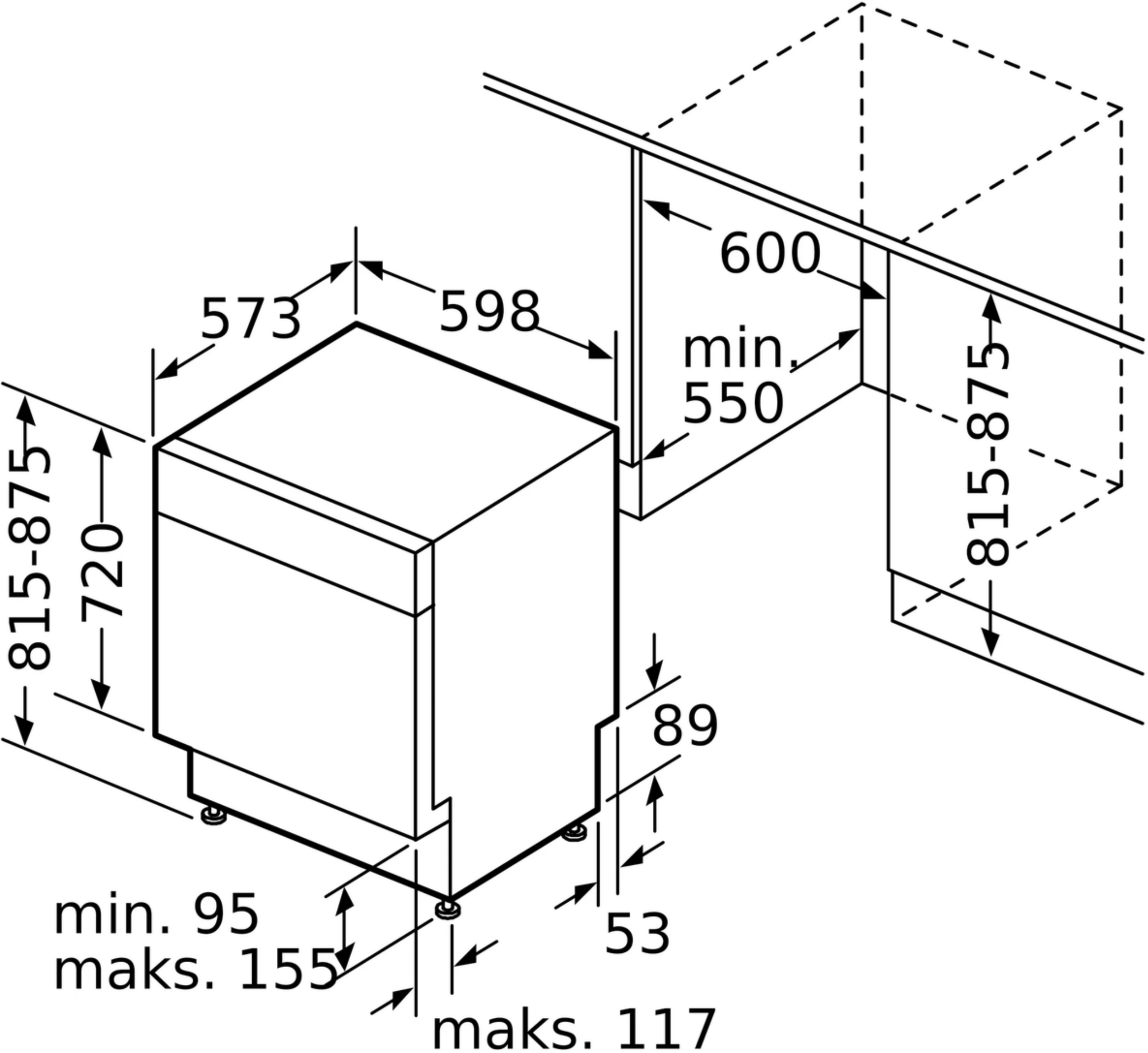
573
598
600
min.
550
815-875
815-875
720
89
min. 95
maks. 155
53
maks. 117

Mitat mm