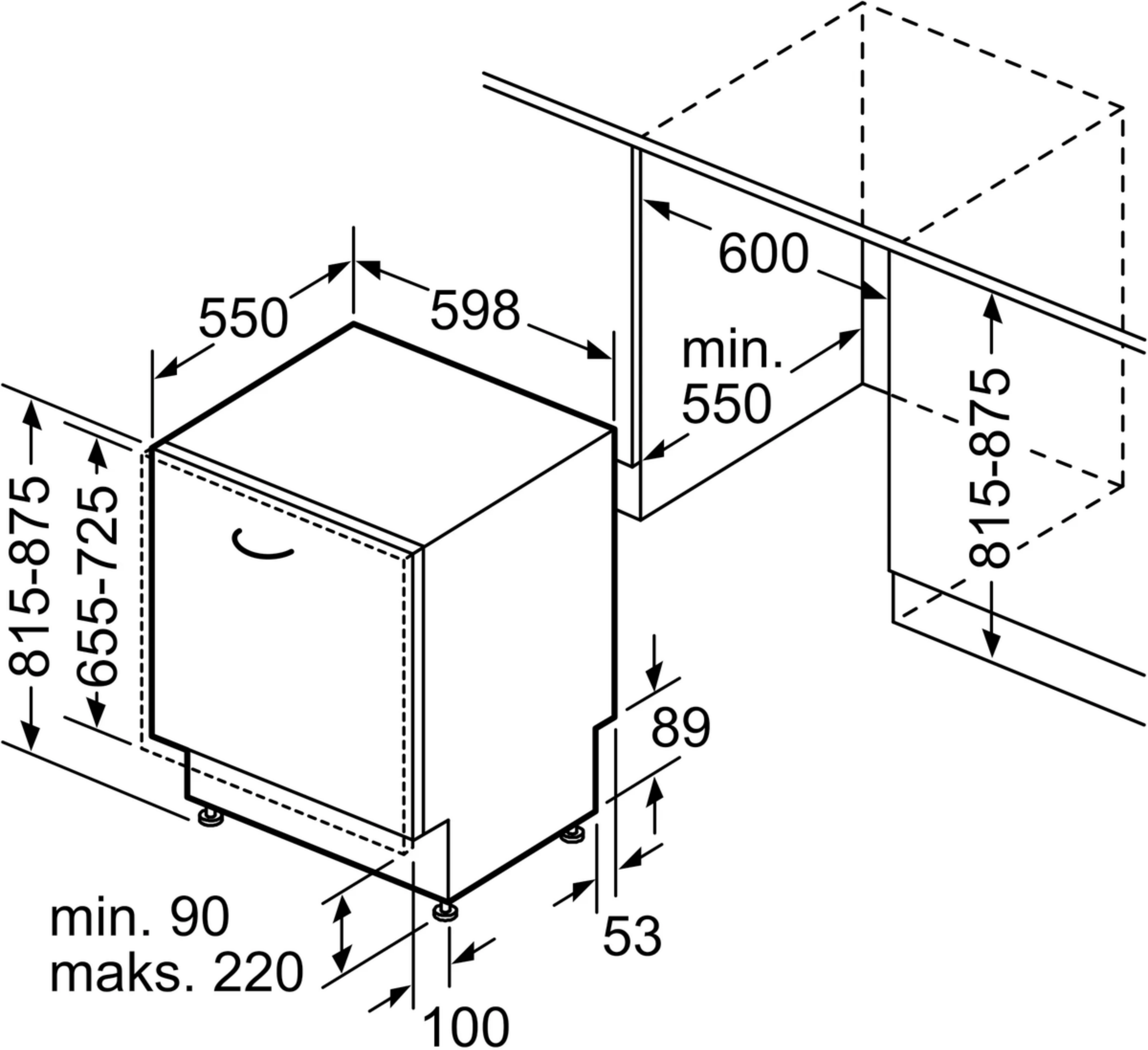
550
598
600
min.
550
815-875
655-725
815-875
89
53
min. 90
maks. 220
100

Mitat mm