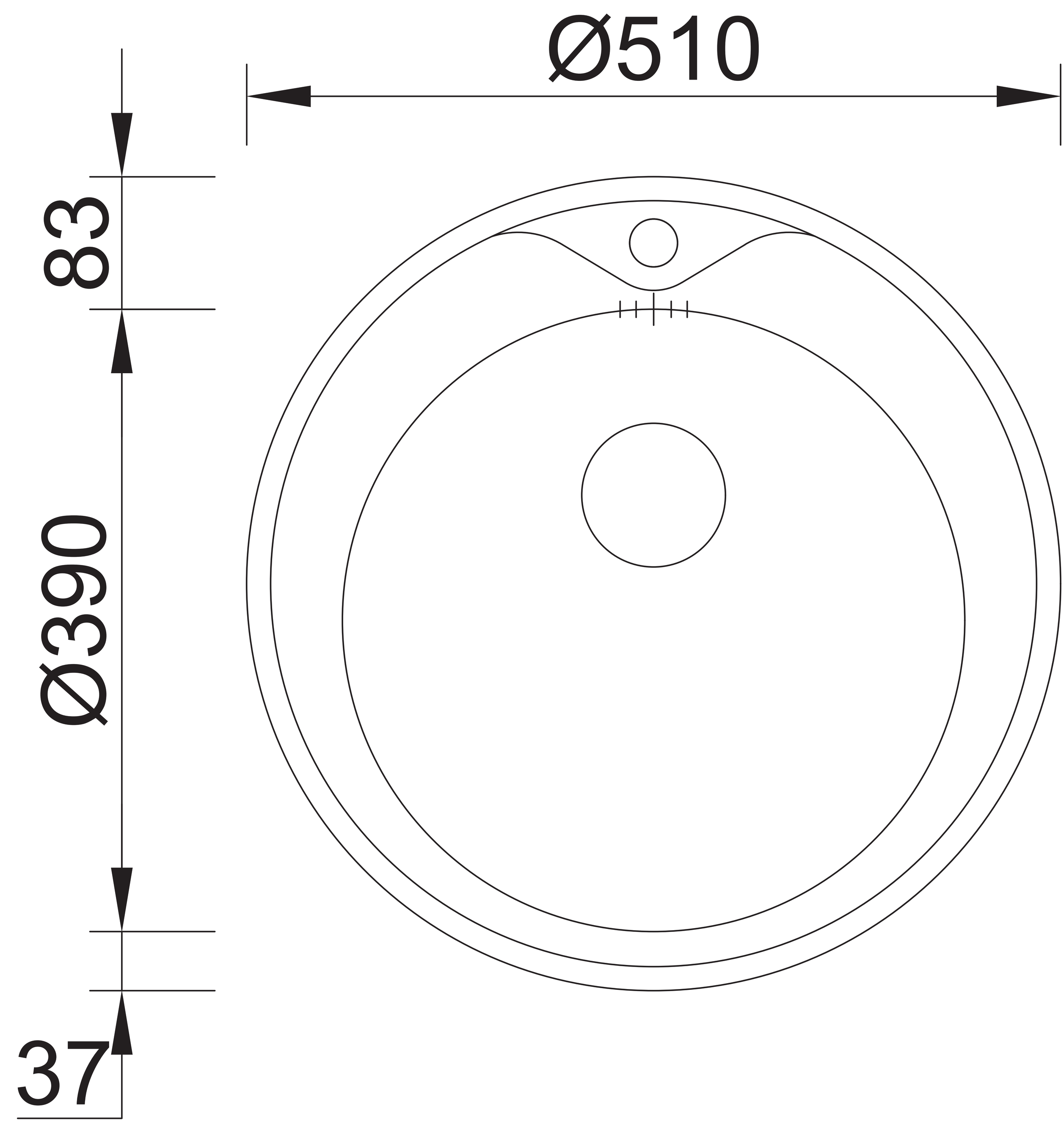
Ø510
83
Ø390
37