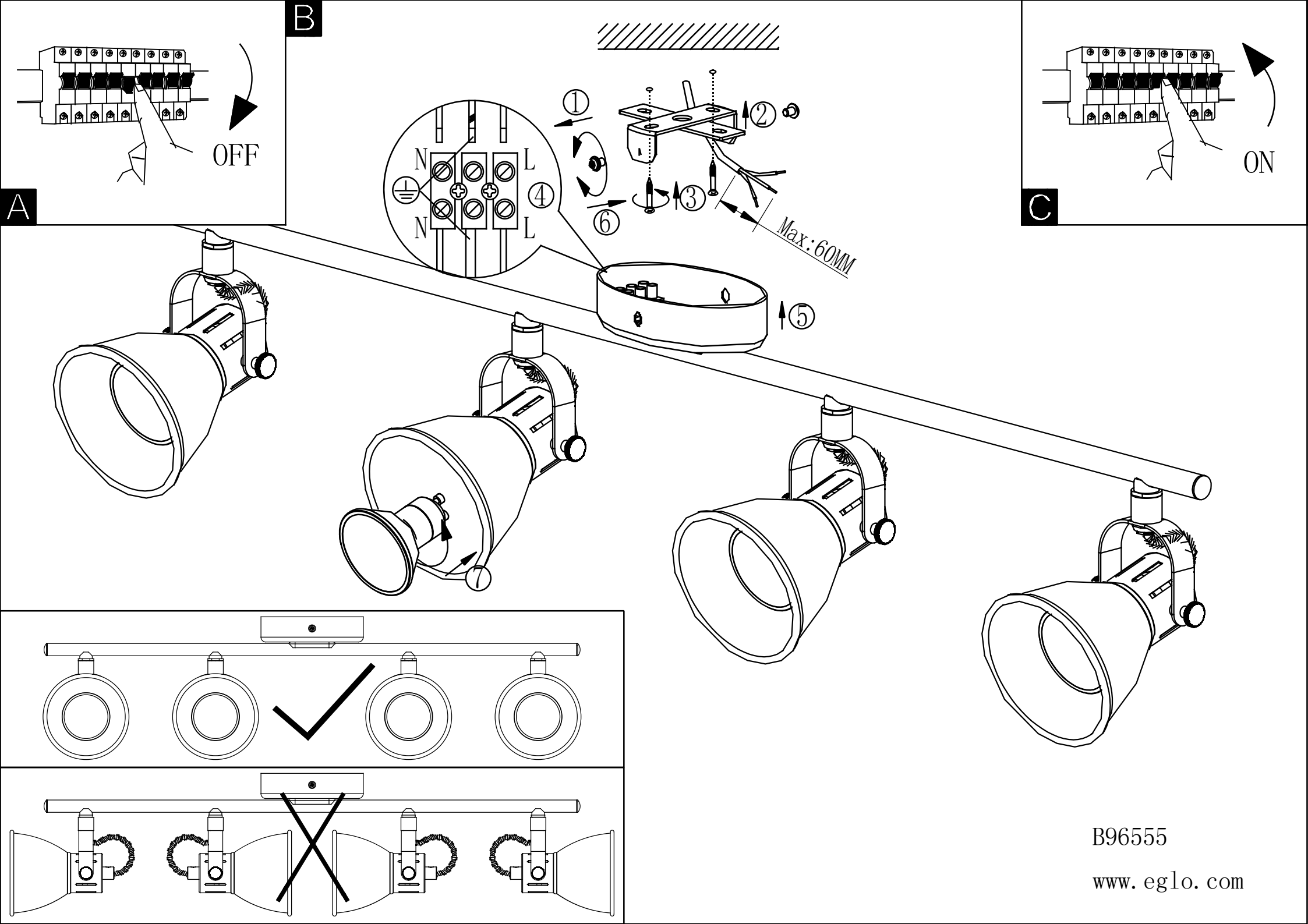

B96555

www.eglo.com