L6FQW842G

FI **Käyttöohje**
Pesukone

USER MANUAL

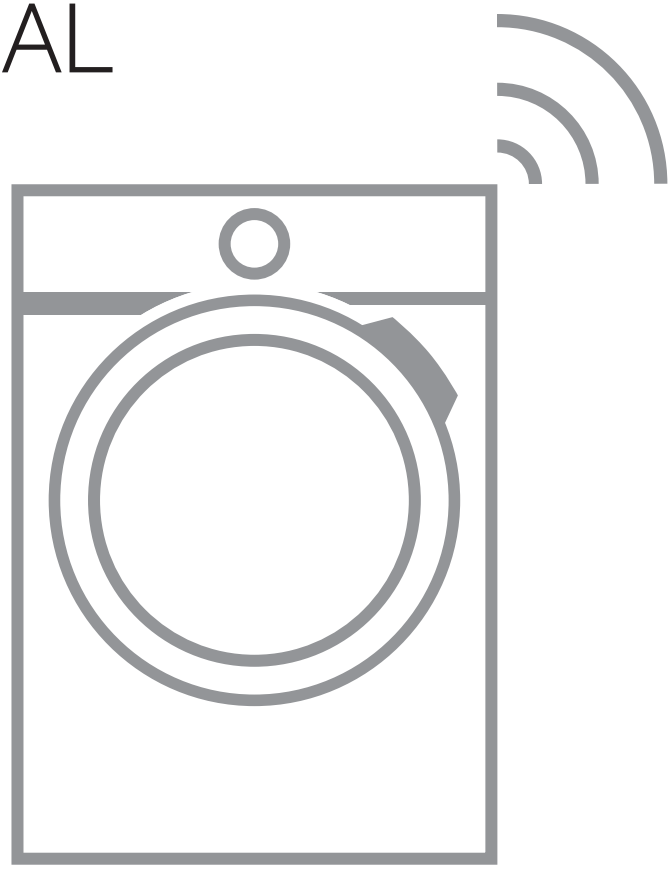

AEG

SISÄLTÖ

1. TURVALLISUUSTIEDOT....3
2. TURVALLISUUSOHJEET....5
3. ASENNUS....6
4. TUOTEKUVAUS....11
5. KÄYTTÖPANEELI....12
6. KÄYTTÖÖNOTTO....20
7. AUTODOSE-TEKNIIKKA (AUTOMAATTINEN ANNOSTELU)....20
8. OHJELMAT....27
9. WI-FI-YHTEYDEN ASETTAMINEN....31
10. PÄIVITTÄINEN KÄYTTÖ....33
11. VIHJEITÄ JA NEUVOJA....37
12. HOITO JA PUHDISTUS....38
13. VIANMÄÄRITYS....45
14. KULUTUSARVOT....49
15. TEKNISET TIEDOT....50
16. VARUSTEET....50
17. PIKAOPAS....51
18. EUROOPAN UNIONIN ASETUKSEN 1369/2017 MUKAINEN TUOTTEEN TIETOLOMAKE....53

TÄYDELLISTEN TULOSTEN SAAVUTTAMISEKSI

Kiitämme teitä tämän AEG-tuotteen valitsemisesta. Olemme kehittäneet tämän tuotteen tarjotaksemme teille huipputason suorituskyvyn moneksi vuodeksi. Laitteen innovatiiviset teknologiat tekevät elämästänne yksinkertaisempaa – kyseisiä ominaisuuksia ei välttämättä löydy tavallisista laitteista. Käyttäkää muutama minuutti lukemiseen, jotta voitte hyödyntää laitteen ominaisuudet parhaalla mahdollisella tavalla.
Vieraile verkkosivullamme:

Saadaksesi käyttöön liittyviä neuvoja, esitteitä, vianmääritysohjeita ja huolto-ohjeita:
www.aeg.com/webselfservice

Tuotteen rekisteröimiseksi parempaa huoltoa varten:
www.registeraeg.com

Ostaaksesi laitteesi lisävarusteita, kulutusosia ja alkuperäisiä varaosia:
www.aeg.com/shop

ASIAKASPALVELU JA HUOLTO

Suosittelemme alkuperäisten varaosien käyttöä.
Pidä seuraavat tiedot saatavilla ottaessasi yhteyttä valtuutettuun huoltoliikkeeseemme. Malli, tuotenumero, sarjanumero.
Kyseiset tiedot löytyvät laitteen arvokilvestä.

⚠ Varoitukset/huomautukset ja turvallisuusohjeet

ⓘ Yleisohjeet ja vinkit

Ympäristönsuojelu

Oikeus muutoksiin pidätetään.

1. ⚠ TURVALLISUUSTIEDOT

Lue laitteen mukana toimitetut ohjeet ennen laitteen asennusta ja käyttöä. Valmistaja ei ota vastuuta henkilövahingoista tai vahingoista, jotka aiheutuvat virheellisestä asennuksesta tai käytöstä. Säilytä ohjeita aina varmassa ja helppopääsyisessä paikassa tulevia käyttökertoja varten.

1.1 Lasten ja taitamattomien henkilöiden turvallisuus

- Vähintään 8 vuotta täyttäneet lapset ja sellaiset henkilöt, joiden fyysiset, sensoriset tai henkiset kyvyt eivät ole tähän riittäviä tai joilla ei ole laitteen tuntemusta tai kokemusta sen käytöstä, saavat käyttää

tätä laitetta ainoastaan silloin, kun heidän turvallisuudestaan vastaava henkilö valvoo ja ohjaa heitä käyttämään laitetta turvallisesti ja ymmärtämään sen käyttöön liittyvät vaarat.
- Laite on pidettävä 3-8-vuotiaiden lasten ja erittäin vakavasti liikuntarajoitteisten henkilöiden ulottumattomissa, ellei heitä valvota jatkuvasti.
- Alle 3-vuotiaat lapset tulee pitää kaukana laitteesta, ellei heitä valvota jatkuvasti.
- Älä anna lasten leikkiä laitteella.
- Kaikki pakkaukset tulee pitää lasten ulottumattomissa ja hävittää asianmukaisesti.
- Pidä pesuaineet lasten ulottumattomissa.
- Pidä lapset ja kotieläimet poissa laitteen luota silloin, kun laitteen luukku on auki.
- Jos laitteessa on lapsilukko, se tulee kytkeä päälle.
- Lapset eivät saa puhdistaa laitetta tai suorittaa laitteeseen käyttäjän huoltotoimenpiteitä.

1.2 Yleiset turvallisuusohjeet

- Älä muuta laitteen teknisiä ominaisuuksia.
- Laite on tarkoitettu käytettäväksi kotiympäristöissä ja vastaavissa ympäristöissä, kuten:
  - henkilöstön kodinomainen keittiöympäristö liikkeissä, toimistoissa ja muissa työympäristöissä
  - hotellien, motellien ja muiden majatalojen asiakkaiden kodinomainen käyttöympäristö
  - kerrostalojen tai pikapesuloiden yleiset tilat.
- Maksimitäyttömäärää 8 kg ei saa ylittää (ks. kappale “Ohjelmataulukko”).
- Tuloveden vedenpaineen tulee olla poistotien liittimessä välillä 0,5 bar (0,05 MPa) ja 8 bar (0,8 MPa).
- Pohjan tuuletusaukot eivät saa olla maton tai muun lattiapäällysteen peitossa.
- Laite tulee liittää vesijohtoverkkoliitäntään käyttämällä tuotteen mukana toimitettuja tai muita valtuutetun huoltopalvelun toimittamia uusia letkusarjoja.
- Vanhaa letkua ei saa käyttää uudelleen.

- Jos virtajohto vaurioituu, sen saa sähkövaaran välttämiseksi vaihtaa vain valmistaja, valtuutettu huoltoliike tai vastaava ammattitaitoinen henkilö.
- Kytke laite pois toiminnasta ja irrota pistoke pistorasiasta ennen ylläpitotoimien aloittamista.
- Älä käytä painepesureita ja/tai höyryä laitteen puhdistamiseen.
- Puhdista laite kostealla liinalla. Käytä ainoastaan mietoja pesuaineita. Älä käytä hankausainetta, hankaavia pesulappuja, liuottimia tai metalliesineitä.
- Jos kuivausrumpu asennetaan pesukoneen päälle, käytä oikeaa AEG-yhtiön hyväksymää torniasennussarjaa (katso lisätietoa luvusta "Lisävarusteet - Torniasennussarja").

2. TURVALLISUUSOHJEET

2.1 Asennus

Asennuksessa on noudatettava asiaankuuluvia paikallisia määräyksiä.

- Poista kaikki pakkausmateriaalit ja kuljetuspultit, mukaan lukien kumiholkki välilevyllä.
- Säilytä kuljetuspultit varmassa paikassa. Jos laitetta halutaan siirtää tulevaisuudessa, kuljetuspultit tulee asentaa takaisin rummun lukitsemiseksi ja sisäisten vaurioiden välttämiseksi.
- Siirrä laitetta aina varoen, sillä se on raskas. Käytä aina suojakäsineitä ja suojaavia jalkineita.
- Noudata koneen mukana toimitettuja asennusohjeita.
- Vaurioitunutta laitetta ei saa asentaa tai käyttää.
- Älä asenna tai käytä laitetta tilassa, jossa se voi altistua alle 0 °C lämpötilalle tai sääolosuhteille.
- Varmista, että laitteen asennuspaikan lattia on tasainen, vakaa, lämmönkestävä ja puhdas.
- Varmista riittävä ilmankierto laitteen ja lattian välissä.
- Kun laite on asetettu lopulliseen asennuspaikkaan, tarkista, että se on oikein tasapainossa vesivaakaa käyttäen. Säädä tarvittaessa laitteen säätöjalkoja.
- Laitetta ei saa asentaa suoraan lattiaviemärin päälle.
- Laite tulee suojata vesiroiskeilta ja liialliselta kosteudelta.
- Älä asenna laitetta paikkaan, jossa laitteen luukkua ei voida avata kokonaan.
- Älä aseta suljettua astiaa laitteen alapuolelle mahdollisten vesivuotojen varalta. Ota yhteyttä valtuutettuun huoltoliikkeeseen tarkistaaksesi, mitä lisävarusteita voidaan käyttää.

2.2 Sähköliitäntä

VAROITUS!
Tulipalo- ja sähköiskuvaara.

- Laite on kytkettävä maadoitettuun pistorasiaan.
- Kytke pistoke maadoitettuun pistorasiaan.
- Varmista, että arvokilvessä olevat parametrit ovat verkkovirtalähteen sähköarvojen mukaisia.
- Älä käytä jakorasioita tai jatkojohtoja.
- Varmista, ettei pistoke ja virtajohto vaurioidu. Jos virtajohto joudutaan

vaihtamaan, vaihdon saa suorittaa vain valtuutettu huoltoliike.
- Kytke pistoke pistorasiaan vasta asennuksen jälkeen. Varmista, että laitteen verkkovirtakytkentä on ulottuvilla laitteen asennuksen jälkeen.
- Älä koske virtajohtoon tai pistokkeeseen märillä käsillä.
- Älä vedä virtajohdosta pistoketta irrottaessasi. Vedä aina pistokkeesta.

2.3 Vesiliitäntä

- Varo, etteivät vesiletkut vaurioidu.
- Anna veden valua, kunnes se on puhdasta ja kirkasta ennen uusien putkien liittämistä, kun putkia ei ole käytetty pitkään aikaan, korjaustöiden jälkeen tai kun uusia laitteita (vesimittarit, jne.) on asennettu.
- Tarkista ensimmäisen käyttökerran aikana ja sen jälkeen, ettei laitteessa ole vesivuotojen merkkejä.
- Älä käytä jatkoletkua, jos vedenottoletku on liian lyhyt. Ota yhteyttä valtuutettuun huoltopalveluun vedenottoletkun vaihtoa varten.
- Pakkauksesta poistamisen yhteydessä tyhjennysletkusta voi tulla vettä. Tämä johtuu tehtaalla vedellä suoritetuista laitetesteistä.
- Voit pidentää tyhjennysletkua enintään 400 cm. Ota yhteyttä valtuutettuun huoltopalveluun tyhjennysletkun vaihtamiseksi ja jatkeen saamiseksi.
- Varmista, että hana on ulottuvilla laitteen asennuksen jälkeen.

2.4 Käyttö

VAROITUS!
Virheellinen käyttö voi aiheuttaa henkilövahinkoja, sähköiskuja, tulipaloja, palovammoja tai laitteen vaurioitumisen.

- Noudata pesuaineen pakkauksen turvallisuusohjeita.
- Älä aseta laitteeseen, sen lähelle tai päälle syttyviä tuotteita tai syttyviin tuotteisiin kostutettuja esineitä.
- Älä pese tekstiilejä, joissa on runsaasti öljyä, rasvaa tai muita rasvaisia aineita. Muutoin pesukoneen kumiosat voivat vaurioitua. Esipese kyseiset tekstiilit käsin ennen niiden pesemistä koneessa.
- Älä koske luukun lasiin pesuohjelman ollessa käynnissä. Lasi voi olla kuuma.
- Varmista, että kaikki metalliosat on poistettu pyykistä.

2.5 Huoltopalvelu

- Kun laite on korjattava, ota yhteyttä valtuutettuun huoltopalveluun.
- Käytä vain alkuperäisiä varaosia.

2.6 Hävittäminen

VAROITUS!
Henkilövahinko- tai tukehtumisvaara.

- Irrota laite sähköverkosta ja vedenjakelusta.
- Leikkaa virtajohto laitteen läheltä ja hävitä se.
- Poista luukun lukitus, jotta lapset ja eläimet eivät voisi jäädä kiinni rummun sisälle.
- Hävitä laite paikallisten kotitalouksien sähkö- ja elektroniikkalaiteromua (WEEE) koskevien määräyksien mukaisesti.

3. ASENNUS

VAROITUS!
Lue turvallisuutta koskevat luvut.

3.1 Pakkauksen purkaminen

VAROITUS!
Poista kaikki pakkausmateriaalit ja kuljetustuet ennen laitteen asennusta.

VAROITUS!
Käytä suojakäsineitä.

1. Leikkaa ulkoinen kalvo leikkurilla.

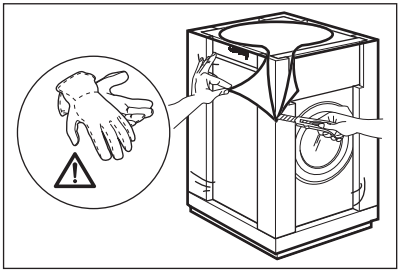

2. Poista ulkoinen suojakalvo.

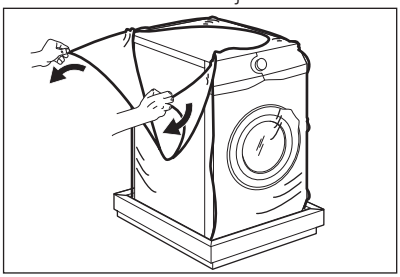

3. Poista pahvinen yläosa ja polystyreenimateriaalit.

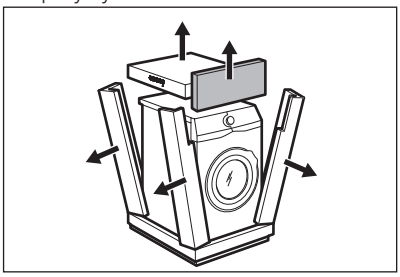

4. Avaa luukku ja poista polystyreenikappale luukun tiivisteestä ja tyhjennä rumpu.

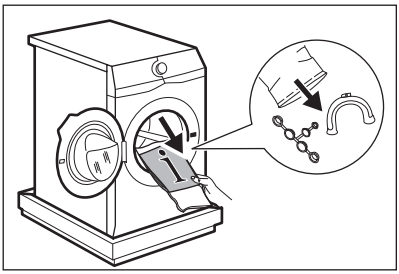

5. Aseta pakkauksen etummainen polystyreenikappale lattialle laitteen taakse.
6. Aseta laite varoen alas sen takaosa kappaleen päälle.

Varmista, etteivät letkut vaurioidu.

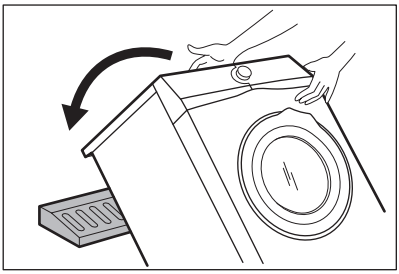

7. Poista polystyreenisuoja alaosasta.

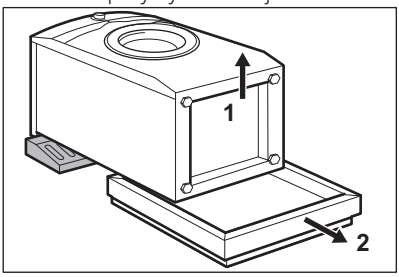

8. Nosta laite takaisin pystyasentoon.

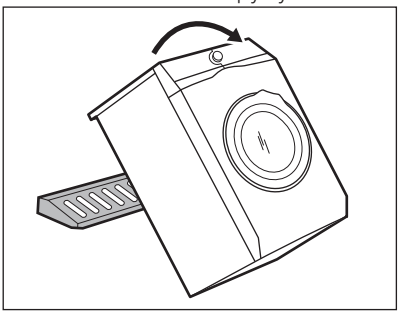

9. Irrota virtajohto ja tyhjennysletku letkunpidikkeistä.

Tyhjennysletkusta tulee vettä. Tämä johtuu tehtaalla vedellä suoritetuista laitetesteistä.

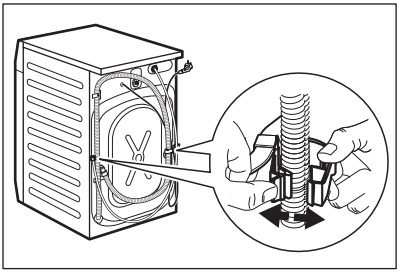

10. Irrota kolme pulttia koneen mukana toimitetulla ruuviavaimella.

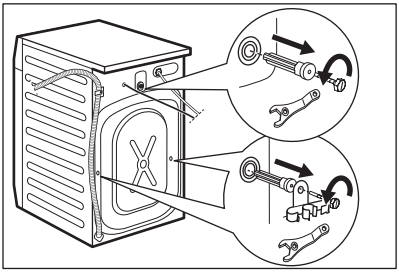

11. Vedä muoviset välikappaleet ulos.
12. Aseta ohjekirjapussissa olevat muovitulpat reikiin.

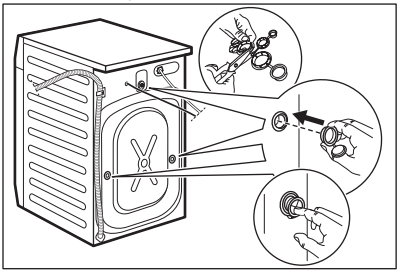

Pakkausmateriaalit ja kuljetustuet kannattaa säilyttää mahdollisia tulevia laitteen siirtoja varten.

3.2 Laitteen sijoittaminen ja tasapainottaminen

1. Asenna laite tasaiselle, kovalle lattialle.

Varmista, että matot eivät estä laitteen alapuolella olevaa ilmankiertoa. Varmista, ettei laite kosketa seinää tai viereisiä kalusteita.

2. Tasapainota laite löysäämällä tai kiristämällä jalkoja.

VAROITUS!
Älä aseta pahvi- tai puukappaleita tai vastaavia materiaaleja laitteen jalkojen alapuolelle sen tasapainottamiseksi.

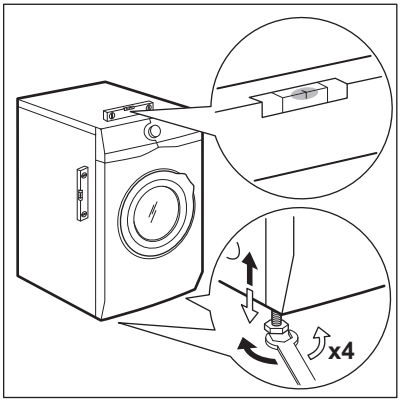

Laitteen on oltava tasapainossa ja vakaa.

Laitteen oikea tasapaino estää laitteen tärisemisen, käyntiäänet ja liikkumisen käytön aikana.

Käytä luvussa "Lisävarusteet" kuvattuja lisävarusteita, kun kone asennetaan jalustalle tai jos kuivaava pesukone asennetaan pesukoneen päälle. Lue laitteen ja lisävarusteen mukana toimitetut ohjeet tarkasti.

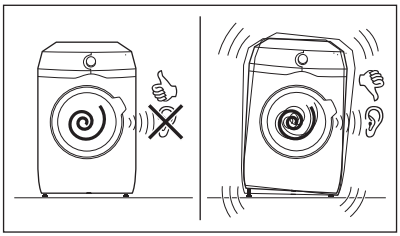

3.3 Vedenottoletku

1. Liitä vedenottoletku laitteen takaosaan.
2. Aseta se vasemmalle tai oikealle vesihanan sijainnista riippuen.

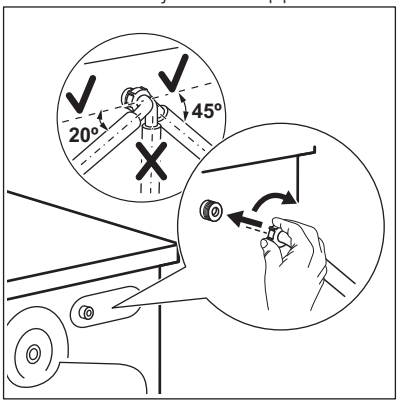

Varmista, että vedenottoletku ei ole pystyasennossa.

3. Löysää tarvittaessa rengasmutteria letkun asettamiseksi oikeaan asentoon.
4. Liitä vedenottoletku kylmävesihanaan, jossa on 3/4 tuuman kierteitys.

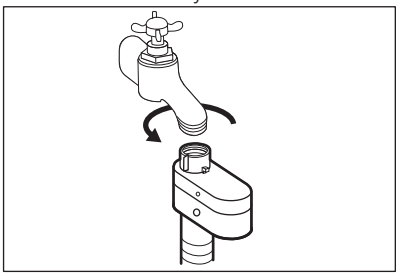

HUOMIO!
Varmista, etteivät liitännät vuoda.

Älä käytä jatkoletkua, jos vedenottoletku on liian lyhyt. Ota yhteyttä huoltopalveluun vedenottoletkun vaihtoa varten.

3.4 Vesiturvajärjestelmä

Vedenottoletkussa on vesiturvajärjestelmä. Tämä laite estää luonnollisesta kuluneisuudesta aiheutuvat letkun vesivuodot.

Ikkunan «**A**» punainen osio näyttää tämän vian.

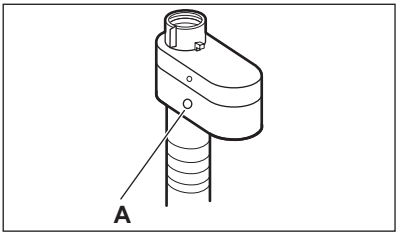

Jos vika esiintyy, sulje vesihana ja ota yhteys valtuutettuun huoltoliikkeeseen letkun vaihtoa varten.

3.5 Veden tyhjentäminen

Tyhjennysletkun tulee olla vähintään 60 cm:n ja korkeintaan 100 cm:n korkeudella lattiasta.

Voit pidentää tyhjennysletkua enintään 400 cm. Ota yhteyttä valtuutettuun huoltopalveluun tyhjennysletkun vaihtamiseksi ja jatkeen saamiseksi.

Tyhjennysletku voidaan liittää eri tavoin:

1. Aseta tyhjennysletku U-muotoon ja aseta se muovisen letkunpidikkeen ympärille.

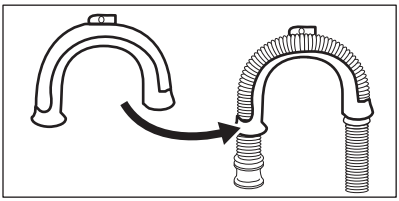

2. **Pesualtaan reunaan** - kiinnitä pidike vesihanaan tai seinään.

Varmista, ettei muovinen letkunpidike liiku, kun vesi tyhjenee laitteesta.

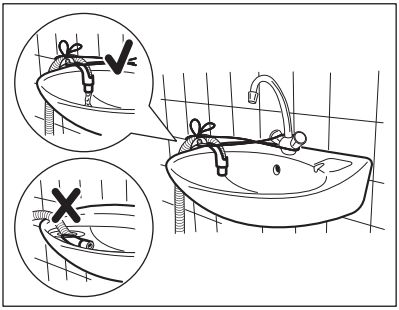

Varmista, ettei tyhjennysletkun päätä ole upotettu veteen. Muutoin likaista vettä voi palata laitteeseen.

3. **Tuuletusaukolla varustettuun pystyputkeen** - Aseta tyhjennysletku suoraan tyhjennysputkeen. Katso kuva.

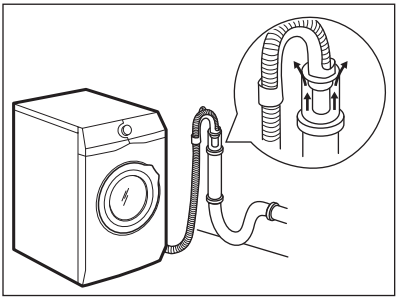

Tyhjennysletkun päässä on aina oltava ilmarako, toisin sanoen tyhjennysputken sisähalkaisijan (vähintään 38 mm - vähintään 1,5") on oltava suurempi kuin letkun ulkohalkaisija.

4. Jos tyhjennysletkun pää näyttää tältä (ks. kuva), voit painaa sen suoraan pystyputkeen.

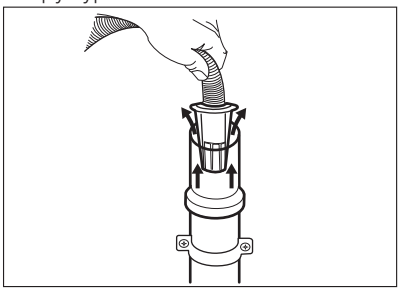

5. **Ilman muoviletkun ohjainta viemäriputkeen** - Aseta tyhjennysletku putkeen ja kiristä se kiinnittimellä. Katso kuva.

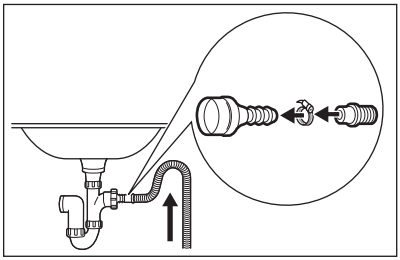

Varmista, että tyhjennysletku on asennettu niin, että jäljelle jäävät hiukkaset eivät pääse altaasta laitteeseen.

6. Aseta letku **suoraan huoneen seinään rakennettuun tyhjennysputkeen**kiinnittimellä kiristäen.

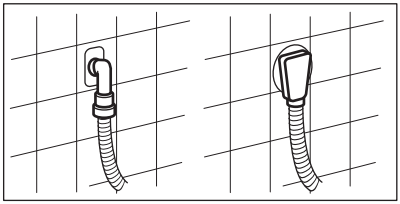

4. TUOTEKUVAUS

4.1 Erikoistoiminnot

Uusi pesukoneesi pesee pyykit hellävaraisesti käyttäen mahdollisimman vähän vettä, energiaa ja pesuainetta.

- **AutoDose-tekniikka** annostelee automaattisesti oikean määrän pesuainetta täyttömäärän mukaan; lokerossa on kaksi integroitua säiliötä (pesuaine + huuhteluaine) sekä kaksi lisälokeroa pesuaineen ja lisäaineiden manuaalista lisäystä varten. Se tarjoaa parhaan käyttöjoustavuuden.
- Voit käynnistää ohjelman, olla yhteydessä pesukoneeseen ja tarkistaa pesuohjelman tilan kaukosäätimellä käyttäen **Wi-Fi-yhteyttä** ja **etäkäynnistystä**.
- **ProSense-tekniikka** tunnistaa täyttömäärän ja säätää ohjelman keston 30 sekunnissa. Pesuohjelma mukautuu täyttömäärään ja tekstiilien tyyppiin optimoimalla keston, energian- sekä vedenkulutuksen.
- **Intensive-lisätoiminto** esikäsittelee vaikeat tahrat optimaalista pesutehoa varten.

4.2 Laitteen kuvaus

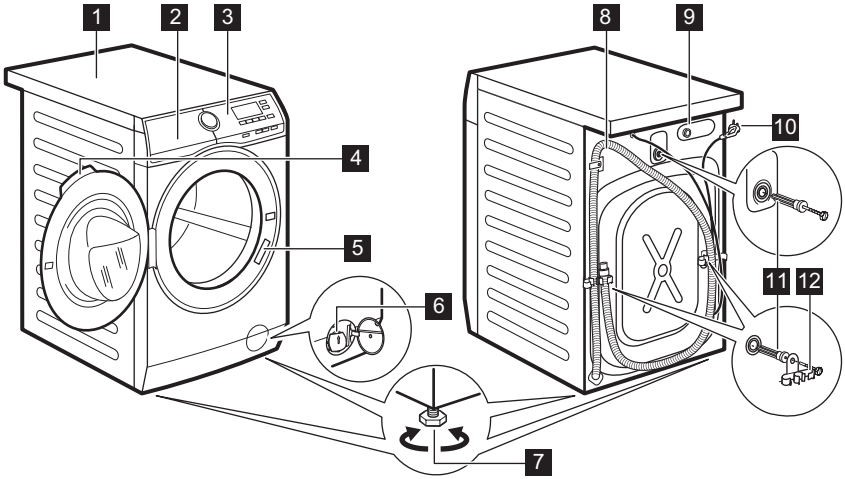

1 Kansilevy
2 Pesuainelokerikko AutoDose-säiliöillä ja manuaalisilla lokeroilla
3 Käyttöpaneeli
4 Luukun kahva
5 Arvokilpi
6 Tyhjennyspumpun sihti
7 Säätöjalat laitteen tasapainotukseen
8 Tyhjennysletku
9 Vedenottoletkun liitäntä
10 Virtajohto
11 Kuljetuspultit
12 Letkutuki

5. KÄYTTÖPANEELI

5.1 Käyttöpaneelin kuvaus

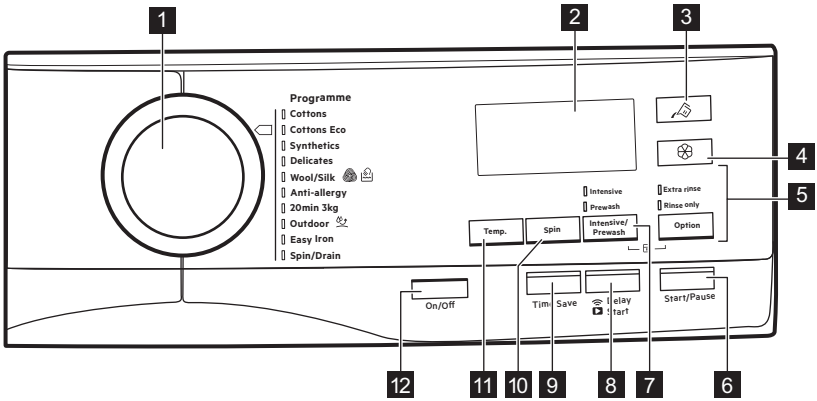

Lisätoimintoja ei voi valita kaikissa pesuohjelmissa. Tarkista lisätoimintojen ja pesuohjelmien yhteensopivuus luvun "Ohjelmat" kappaleesta "AutoDose-toiminnon ja lisätoimintojen yhteensopivuus ohjelmien kanssa". Lisätoiminto voi poissulkea toisen toiminnon, laite ei tällöin mahdollista yhteensopimattomien lisätoimintojen asettamista samanaikaisesti.
Varmista, että näyttö ja kosketuspainikkeet ovat aina puhtaita ja kuivia.

1	**Ohjelmanvalitsin**	Pesuohjelman valitseminen. Katso lisätietoja "Ohjelmat"-luvusta.
2	**Näyttö**	Antaa lisätietoa ohjelman asettamiseen. Katso lisätietoja kappaleesta "Näyttö".
3	**AutoDose Nestemäinen pesuaine -kosketuspainike**	Pesuaineen automaattisen annostelun kytkeminen päälle ja pois päältä. Katso lisätietoja luvusta "AutoDose-tekniikka (automaattinen annostelu)".
4	**AutoDose Huuhteluaine-kosketuspainike**	Pesuaineen automaattisen annostelun kytkeminen päälle ja pois päältä. Katso lisätietoja luvusta "AutoDose-tekniikka (automaattinen annostelu)".

5	**Option -kosketuspainike**	Kytke toinen seuraavista lisätoiminnoista toimintaan painamalla tätä painiketta toistuvasti: • Extra rinse -lisätoiminto Tämä lisätoiminto lisää valittuun pesuohjelmaan muutaman huuhtelun. Käytä tätä lisätoimintoa, jos pesuainejäämille ollaan allergisia tai jos alueen vesi on pehmeää. Tämä lisätoiminto pidentää hiukan ohjelman kestoa. • Pesuvaiheen ohitus - Rinse only -lisätoiminto Laite suorittaa vain valitun ohjelman huuhtelu-, linkous- ja tyhjennysvaiheet. Vastaava merkkivalo syttyy kosketuspainikkeen yläpuolella.
6	**Start/Pause -kosketuspainike**	Käynnistä, keskeytä laite tai käynnissä oleva ohjelma tätä painiketta koskettamalla.

Kytke toinen lisätoiminnoista tai molemmat lisätoiminnot toimintaan painamalla tätä painiketta toistuvasti.
Vastaava merkkivalo syttyy.

- **Intensive**

  Kun tämä lisätoiminto asetetaan, merkkivalo + syttyy pesuaineen symbolin lähelle ja laite annostelee pesuainetta automaattisesti lisää, kun automaattinen pesuainesäiliö otetaan käyttöön.

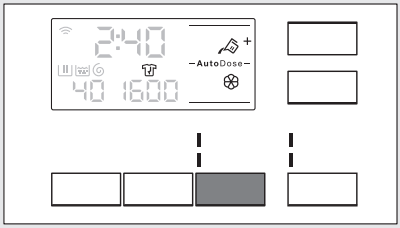

  Jos automaattinen pesuainesäiliö on pois päältä, tämä lisätoiminto voidaan suorittaa perinteisen pesukoneen tapaan lisäämällä pesu- tai lisäainetta manuaaliseen lokeroon.

7 Intensive/ Prewash -kosketuspainike

Jos pesuainesäiliön painiketta painetaan Intensive-lisätoiminnon ollessa päällä, AutoDose-toiminto kytkeytyy pois päältä, mutta Intensive-lisätoiminto on edelleen toiminnassa manuaalisessa tilassa.

- **Prewash**

  Lisää tämän lisätoiminnon avulla ohjelmaan esipesuvaihe 30 °C ennen pesuvaihetta.
  Tämän lisätoiminnon käyttöä suositellaan, kun pyykit ovat erittäin likaisia (erityisesti jos niissä on hiekkaa, pölyä, mutaa tai muita kiinteitä hiukkasia).

Kun esipesuvaihe valitaan ja AutoDose on toiminnassa, laite annostelee pesuaineen automaattisesti. Kun AutoDose on pois toiminnasta, lisää pesuaine/lisäaine pesupalloon ja aseta pallo rumpuun.

Lisätoiminnot voivat pidentää ohjelman kestoa.

8	**Kaukosäätö/ Delay Start-kosketuspainike**	Kytke toinen lisätoiminnoista tai molemmat lisätoiminnot toimintaan painamalla tätä painiketta toistuvasti. Vastaava merkkivalo syttyy näyttöön. • **Kaukosäätö** Valitse tämä lisätoiminto laitteen yhdistämiseksi sovellukseen. Kun tätä painiketta kosketetaan, merkkivalo APP vilkkuu näytössä muutaman sekunnin ajan. Kun Start/Pause -painiketta on kosketettu, merkkivalo syttyy näyttöön ja Kaukosäätö vahvistetaan. Kun Start/Pause -painiketta kosketetaan merkkivalon APP vilkkumisen loppumisen jälkeen, Etäkäynnistys-toiminto ei kytkeydy toimintaan, vaan asetettu ohjelma käynnistyy. • **Delay Start** Tämän lisätoiminnon avulla voit ohjelmoida ohjelman käynnistymään parempana ajankohtana. Aseta vaadittu viive koskettamalla painiketta toistuvasti. Aika kasvaa 30 minuutin portain 90 minuuttiin saakka ja 2 tunnista 20 tuntiin. Kun olet koskettanut Start/Pause -painiketta, -merkkivalo ja valittu viiveaika syttyvät näyttöön ja laite käynnistää ajanlaskennan.
9	**Time Save -kosketuspainike**	Tällä lisätoiminnolla voit vähentää ohjelman kestoa: • **Päivittäin** Jos pyykit ovat normaali- tai vähän likaisia, pesuohjelman lyhentäminen voi olla kannattavaa. Kosketa tätä painiketta **kerran** keston lyhentämiseksi. • **Super Pika** Jos pyykkiä on vähemmän, kosketa tätä painiketta **kaksi kertaa** pikaohjelman asettamiseksi.

10	**Spin -kosketus-painike**	Kun ohjelma asetetaan, laite valitsee automaattisesti ohjelman maksimilinkousnopeuden. Kosketa tätä painiketta toistuvasti, kun haluat: • **Laskea linkousnopeutta.** Näytössä näkyy vain asetetun ohjelman tarjoamat linkousnopeudet. • **Kytke Rypistymisen esto -lisätoiminto toimintaan**. Viimeistä huuhteluvettä ei tyhjennetä koneesta pyykin rypistymisen estämiseksi. Pesuohjelma päättyy jättäen veden koneeseen, loppulinkousta ei suoriteta. Näytössä näkyy merkkivalo . Luukku on edelleen lukittu. Rumpu pyörii säännöllisesti ryppyjen vähentämiseksi. Luukun lukitus voidaan avata vasta sitten, kun vesi on tyhjennetty. Kosketa Start/Pause-painiketta, laite suorittaa linkousvaiheen ja tyhjentää koneesta veden. • **dB Kytke Extra Silent -lisätoiminto toimintaan.** Kaikki linkousvaiheet (väli- ja loppulinkous) ohitetaan ja ohjelma päättyy jättäen veden koneeseen. Tämä auttaa vähentämään ryppyjä. Koska ohjelman äänitaso on erittäin alhainen, sitä voidaan käyttää öisin hyödyntäen edullisempaa yösähköä. Joissakin ohjelmissa huuhteluissa käytetään enemmän vettä. Näytössä näkyy merkkivalo dB. Luukku on edelleen lukittu. Rumpu pyörii säännöllisesti ryppyjen vähentämiseksi. Luukun lukitus voidaan avata vasta sitten, kun vesi on tyhjennetty. Kosketa Start/Pause-painiketta-painiketta: laite suorittaa vain tyhjennysvaiheen. Laite tyhjentää veden automaattisesti noin 18 tunnin kuluttua.

		Spin-kosketuspainikkeella voit myös asettaa seuraavat: • Pelkkä tyhjennys **Käynnistä Pelkkä tyhjennys -lisätoiminto** (**Pesu-, huuhtelu- ja linkousvaiheiden ohitus**): Laite suorittaa vain valitun pesuohjelman tyhjennysvaiheen. Näyttöön syttyvät merkkivalot – – (kylmä), – – – (ei linkousta) ja ⊛. • Pelkkä linkous **Käynnistä Pelkkä linkous -lisätoiminto** (**Pesu- ja huuhteluvaiheiden ohitus**): ⓘ Valitse pyykkeihin sopiva pesuohjelma ennen tämän lisätoiminnon asettamista. Laite suorittaa pyykkeihin parhaiten sopivan linkousohjelman (esim. valitse keinokuitujen kohdalla ensin Synteettiset-pesuohjelma ja sitten Pelkkä linkous-lisätoiminto). Laite suorittaa ainoastaan valitun pesuohjelman linkousvaiheen. Näytössä näkyy linkousnopeus, lisäksi merkkivalo – – (kylmä) ja vaiheen merkkivalo ⊛ syttyvät.
11	**Temp. -kosketuspainike**	Kun valitset pesuohjelman, laite ehdottaa automaattisesti oletuslämpötilaa. Kosketa tätä painiketta toistuvasti, kunnes haluamasi lämpötila tulee näkyviin näyttöön. Kun näytössä näkyy merkkivalo ✳ ja – –, laite ei lämmitä vettä.
12	**On/Off -painike**	Laite voidaan kytkeä toimintaan tai pois toiminnasta painamalla tätä painiketta muutaman sekunnin ajan. Kaksi erilaista äänimerkkiä kuuluu, kun laite kytketään toimintaan tai pois toiminnasta. ⓘ Koska Valmiustila-toiminto kytkee laitteen joissakin tapauksissa automaattisesti pois toiminnasta energiankulutuksen vähentämiseksi, laitteen kytkeminen uudelleen toimintaan voi olla tarpeen. Katso lisätietoa kohdasta "Valmiustila-lisätoiminto" luvusta "Päivittäinen käyttö".
	Pysyvä lisähuuhtelu	Tämän lisätoiminnon avulla voit asettaa lisähuuhtelun pysyvästi. Kytke tämä lisätoiminto **päälle/pois päältä** koskettamalla samanaikaisesti painiketta Spin ja Intensive/Prewash, vastaava merkkivalo + **syttyy/sammuu** huuhteluvaiheen symbolin yläpuolella. Tämä lisätoiminto lisää kaksi huuhtelua.

Lapsilukko	Tämän lisätoiminnon avulla voit estää lasten leikkimisen käyttöpaneelilla. Kytke tämä lisätoiminto **päälle/pois päältä** koskettamalla samanaikaisesti painiketta Intensive/Prewash ja Option, kunnes **-merkkivalo syttyy/sammuu** näyttöön. Tämä lisätoiminto voidaan kytkeä päälle: • Kun olet koskettanut Start/Pause -painiketta: kaikki painikkeet ja ohjelmanvalitsin poistuvat käytöstä (painiketta On/Off lukuun ottamatta). • Ennen Start/Pause -painikkeen koskettamista: laite ei voi käynnistyä. Laite säilyttää tämän lisätoiminnon valinnan, kun kytket sen pois toiminnasta.
Äänimerkit	Laitteessa on erilaisia äänimerkkejä, jotka aktivoituvat seuraavissa tapauksissa: • Laitteen kytkeminen toimintaan (erityinen lyhyt äänimerkki). • Laitteen kytkeminen pois toiminnasta (erityinen lyhyt äänimerkki). • Painikkeiden painaminen (napsahdusääni). • Virheellinen valinta (kolme lyhyttä äänimerkkiä). • Ohjelma on päättynyt (äänimerkkisarjat noin kahden minuutin ajan). • Laitteen toimintahäiriö (äänimerkkisarjat noin viiden minuutin ajan). Voit kytkeä äänimerkit **pois käytöstä / käyttöön** koskettamalla painiketta Intensive/Prewash ja Delay Start samanaikaisesti noin kuuden sekunnin ajan, kun ohjelma on päättynyt. Jos kytket äänimerkit pois päältä, ne toimivat laitteen toimintahäiriön yhteydessä.

5.2 Näyttö

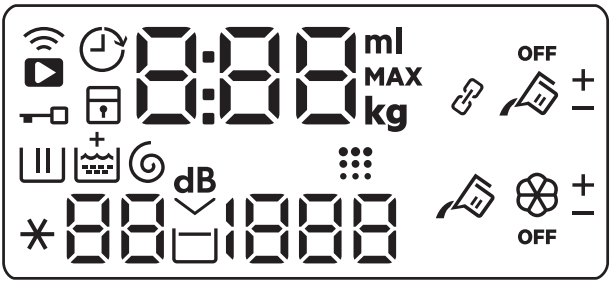

8.0kg	Maksimitäyttömäärän merkkivalo. Merkkivalo **kg** vilkkuu, kun pyykkien määrää arvioidaan (katso kohta ProSense-täyttömääräntunnistus).

MAX	Maksimitäyttömäärän merkkivalo. Merkkivalo vilkkuu, jos täyttömäärä ylittää määritetyn arvon.
	Etäyhteyden merkkivalo.
	Wi-Fi-yhteyden merkkivalo.
	Luukku lukittu -merkkivalo.
	Ajastimen merkkivalo.
0:00	Digitaalinen merkkivalo voi näyttää seuraavat: • Ohjelman kesto (esim. 2:40). • Viiveaika (esim. 30' tai 2h). • Ohjelman loppu (0). • Varoituskoodi (esim. E20).
	Pesuvaiheen merkkivalo. Merkkivalo vilkkuu esipesun ja pesuvaiheen aikana.
	Huuhteluvaiheen merkkivalo. Merkkivalo vilkkuu huuhteluvaiheen aikana.
	+-merkkivalo syttyy, kun Lisähuuhtelu-lisätoiminto kytketään toimintaan
	Linkous- ja tyhjennysvaiheen merkkivalo. Merkkivalo vilkkuu linkous- ja tyhjennysvaiheen aikana.
	Rummun puhdistus -merkkivalo. Rummun puhdistus on suositeltavaa.
	Lapsilukon merkkivalo.
1400	Linkousnopeuden merkkivalo.
	Rypistymisen esto -merkkivalo.
dB	Extra Silent -merkkivalo.
88	Lämpötilan merkkivalo. Merkkivalo * syttyy, kun asetat kylmäpesun.
88ml	Nestemäisten lisäaineiden määrän merkkivalo (katso luku "AutoDose-toiminto").
	AutoDose -pesuaineen säiliön merkkivalo. Kun merkkivalo syttyy, laite annostelee pesuaineen automaattisesti.
	AutoDose huuhteluaineen säiliön merkkivalo. Kun merkkivalo syttyy, laite annostelee huuhteluaineen automaattisesti.
OFF	AutoDose -tilan merkkivalo. Syttyy, kun lisäaineiden AutoDose-toiminto on pois käytöstä.

	Yhdistetty-tilan merkkivalo. Syttyy, kun molemmat lokerot on yhdistetty ja täytetty samalla pesuaineella. Huuhteluaineen AutoDose-toiminto on pois käytöstä.
±	Nämä merkkivalot syttyvät pesuaineen säiliön merkkivalon ja huuhteluaineen säiliön merkkivalon viereen, kun pesu- tai huuhteluaineen automaattista annostelua lisätään tai lasketaan.

5.3 Monikieliset merkit

Koneen mukana toimitetaan tarramerkkejä eri kielillä.

Voit liimata haluamasi merkin ohjelmanvalitsimen viereen.

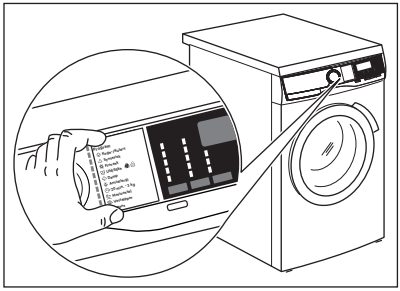

6. KÄYTTÖÖNOTTO

Voit huomata laitteessa hiukan vettä asennuksen aikana tai ennen ensimmäistä käyttökertaa. Vesi on jäänyt tehtaalla suoritetusta täydellisestä toimintatestistä, jonka avulla taataan koneen täydellinen kunto ja virheetön toiminta ennen sen toimitusta asiakkaalle.

1. Varmista, että kaikki kuljetuspultit on poistettu laitteesta.
2. Varmista, että verkkovirtalähde on käytettävissä ja vesihana on auki.
3. Täytä AutoDose-säiliöt nestemäisellä pesuaineella ja huuhteluaineella . Katso kappale "AutoDose-perusasetukset" luvusta "AutoDose-tekniikka".
4. Kaada rumpuun 2 litraa vettä.

Tämä aktivoi tyhjennysjärjestelmän.

5. Aseta puuvillalle tarkoitettu pesuohjelma ja valitse korkein lämpötila, älä kuitenkaan lisää pyykkiä koneeseen.

Tällöin poistetaan mahdolliset liat rummusta ja pesualtaasta.

7. AUTODOSE-TEKNIIKKA (AUTOMAATTINEN ANNOSTELU)

Lue tämä luku huolellisesti.

7.1 Johdanto

Pesu- ja huuhteluaineen oikea määrä varmistaa paremman pyykinhoidon ja hyvän pesutuloksen.

Liian suuri pesuainemäärä vahingoittaa pyykkejä ja liian pieni määrä tuottaa huonomman pesutuloksen.

Tässä laitteessa on automaattinen annostelujärjestelmä, joka annostelee automaattisesti oikean määrän pesu- ja huuhteluainetta tekstiilien rakenteen ja värien kirkkauden säilyttämiseksi.

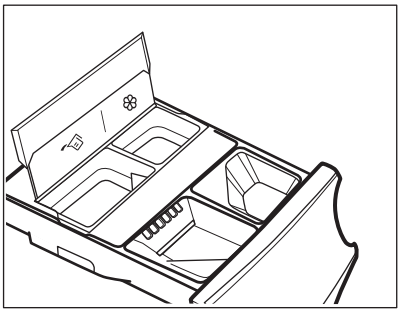

AutoDose -pesuainesäiliö.

AutoDose -huuhteluainesäiliö.

Laite on esiasetettu tehtaalla sopimaan useimpiin käyttötapoihin.

Kun ohjelma on käynnistetty, laite annostelee automaattisesti oikean määrän pesu- ja huuhteluainetta todellisen täyttömäärän mukaan, jos merkkivalot ja/tai palavat näytössä.

Joidenkin ohjelmien kohdalla AutoDose on POIS käytöstä (**OFF** palaa ja merkkivalot ja/tai ovat sammuneet), koska pyykit vaativat erityisiä pesu- tai lisäaineita. Kun **OFF** palaa, lisää pesu- ja muut lisäaineet vastaavaan manuaaliseen lokeroon. Katso luvun "Ohjelmat" kappale "AutoDose-toiminnon ja lisätoimintojen yhteensopivuus ohjelmien kanssa".

Lisätietoa AutoDose-toiminnosta ja lisäasetusten käyttämisestä saat lataamalla sovelluksen.

7.2 Pesuainelokerikko AutoDose-säiliöillä ja manuaalisilla lokeroilla

Noudata aina pesuainepakkaukseen merkittyjä ohjeita käyttäessä pesu- tai muita lisäaineita. Suosittelemme joka tapauksessa, ettei kuhunkin lokeroon merkittyä maksimitasomerkintää (**MAX**) ylitetä.

Jos molemmat AutoDose-säiliöt ovat käytössä asetetussa ohjelmassa, laite annostelee nestemäisen pesuaineen ja huuhteluaineen automaattisesti.

Jos yksi AutoDose-säiliö tai molemmat säiliöt ovat pois käytöstä (OFF) asetetussa ohjelmassa, lisää tuote manuaalisesti vastaavaan lokeroon.

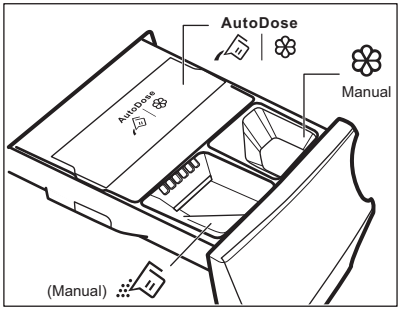

VAROITUS!
Älä lisää pesujauhetta AutoDose-lokeroon.

- AutoDose **Nestemäisen pesuaineen** ja **huuhteluaineen** säiliöt.
- Pesuvaiheen manuaalinen lokero: **pesujauhe tai nestemäinen pesuaine**.

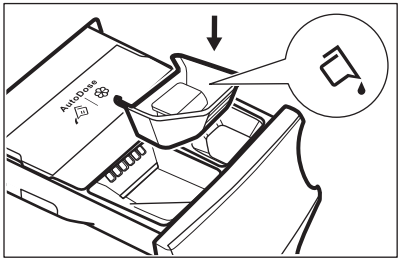

Kun käytät nestemäistä pesuainetta, käytä **erityistä nestemäisen pesuaineen lokeroa**. Katso tämän luvun kohta "Pesuaineen ja lisäaineiden manuaalinen annostelu". Nestemäisen pesuaineen lokero on rummun sisällä.

- Manual **Nestemäisten** lisäaineiden manuaalinen lokero (huuhteluaine, tärkki).
- **MAX** Pesuaineen/lisäaineiden maksimitaso.

7.3 AutoDose perusasetukset

Tehtaalla esiasetetut suuren täyttömäärän annostelumäärät ovat 90 ml pesuainesäiliössä ja 25 ml huuhteluainesäiliössä: optimaalinen asetus useimpiin käyttövaatimuksiin. Laite laskee tämän asetuksen pohjalta tarkan annostelumäärän jokaiseen koneelliseen.

Ääriolosuhteissa (erittäin pehmeä tai kova vesi) ja erityisen pesuaineen (esim. erityisen tiivis) kohdalla suosittelemme kuitenkin säätämään esiasetettua määrää pesu- tai huuhteluainepakkauksen ohjeita noudattaen: esimerkiksi erittäin tiiviin pesuaineen kohdalla esiasetettua määrää voi olla tarpeen laskea huomattavasti.

Jos pesutulokset eivät ole tyydyttävät tai vaahtoa muodostuu liikaa pesun aikana, tämän tehdasasetuksen säätäminen voi olla tarpeen. Lue ohjeet perusasetuksien säätämiseen luvusta "AutoDose-asetustila", mutta sitä ennen:

1. **Määritä vedenkovuustaso.**
   Tarkista alueesi vedenkovuustaso. Taso on yleensä jokin seuraavista: pehmeä, keskikova tai kova.
   Kysy tarvittaessa alueesi vedenkovuus paikalliselta vesilaitokselta.
2. **Määritä mukautettu pesuaineen annostelu.**
   Tarkista suositeltu määrä pesuaineen/huuhteluaineen tuotepakkauksesta. Tämä suositus pohjautuu kolmeen eri tekijään:
   - Vedenkovuuden taso (katso seuraava taulukko);
   - Normaali likaisuustaso;
   - Laitteen nimelliskapasiteetti (esim. maksimitäyttömäärä 8 kg). Jos tuotepakkauksen nimelliskapasiteetti viittaa pienemmän kapasiteetin laitteisiin, mukautettua annosmäärää tulee lisätä.

Vedenkovuuden tasot

Tasot	Vedenkovuuden arvoväli				
	°f[1)]	°d[2)]	°e[3)]	mmol/l	ppm
Pehmeä	< 15	< 8	< 10	< 1,4	< 140
Keskikova[4)]	15 - 25	8 - 14	0 - 17	1,5 - 2,5	150 - 250
Kova	> 25	> 14	> 17	> 2,5	> 250

1) Ranskalaiset asteet

2) Saksalaiset asteet

3) Englantilaiset asteet

4) Tehdasasetus, sopii useimpiin käyttöolosuhteisiin.

7.4 AutoDose -asetustila

Siirry AutoDose-asetustilaan ennen ohjelman asettamista. Asetustila voi peruuttaa väliaikaiset asetukset.

1. Kytke laite toimintaan painamalla painiketta On/Off joidenkin sekuntien ajan.
2. Odota noin 10 sekuntia, jotta laite suorittaa sisäisen tarkistuksen.
3. Siirry asetustilaan pitämällä painikkeita Temp. ja Spin samanaikaisesti alhaalla muutaman sekunnin ajan, kunnes näytön vasemmalla puolella näkyy SEt ja pesuainesäiliön sekä huuhteluainesäiliön merkkivalot vilkkuvat näytön oikealla puolella.

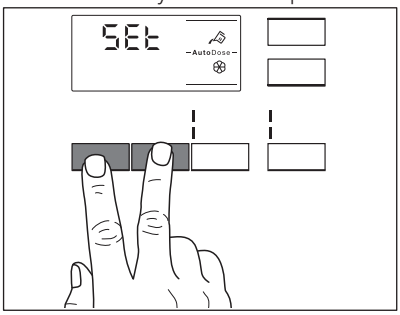

4. Kosketa vastaavia säiliön painikkeita toiminnon kytkemiseksi pois päältä ja päälle. Näytössä näkyy OFF säiliön ollessa pois käytöstä tai säiliön merkkivalo sen ollessa käytössä.

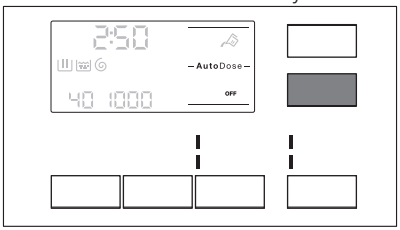

5. Aseta annostuksen perusasetukset koskettamalla vastaavia säiliöpainikkeita, kunnes näkyviin tulee pyykinhoitotuotteen oletusmäärä sekä kaksi nuolta näytön alaosaan. Kosketa Temp.-painiketta toistuvasti määrän lisäämiseksi ja Spin-painiketta määrän laskemiseksi. Vähimmäismäärä on 1 ml.

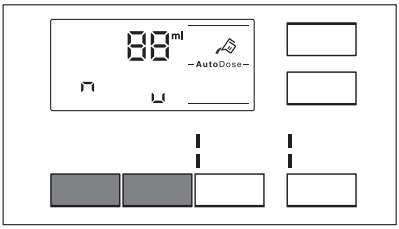

6. Noin 10 sekunnin kuluttua ohjelmatietojen näyttö tulee näkyviin uudelleen tai poistu välittömästi painamalla ja pitämällä alhaalla painikkeita Temp. ja Spin.

7.5 Pesuaineen ja lisäaineiden lisääminen AutoDose-järjestelmään

Lue osio "Pesuaineet ja muut lisäaineet" luvusta "Neuvoja ja vinkkejä".

Suosittelemme, ettei maksimitasoa (**MAX**) ylitetä.

1. Avaa pesuainelokerikko.

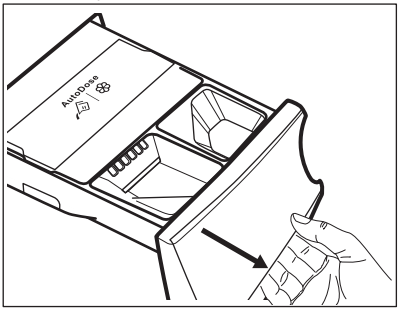

2. Nosta AutoDose-kansi.

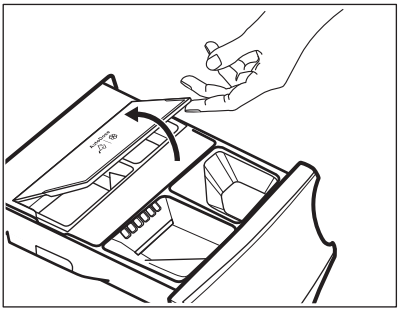

3. Lisää vain nestemäistä pesuainetta varoen AutoDose-pesuainesäiliöön . Täytä maksimitasoon **MAX** saakka.

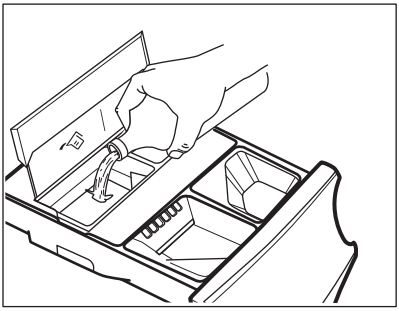

4. Lisää vain nestemäistä huuhteluainetta varoen AutoDose-huuhteluainesäiliöön . Täytä maksimitasoon **MAX** saakka.

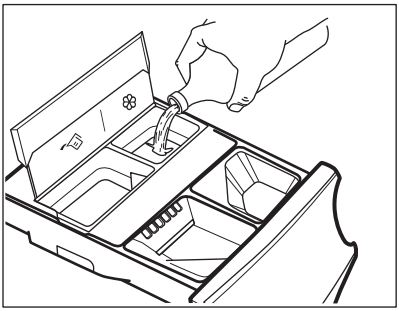

5. Laske AutoDose-kansi.

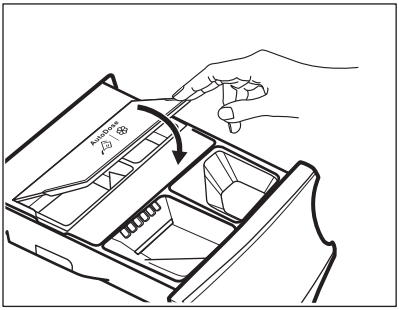

6. Sulje pesuainelokerikko kevyesti, kunnes se napsahtaa kiinni.

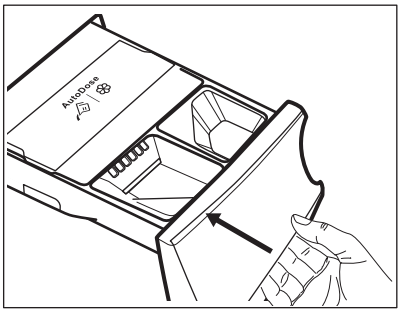

7.6 AutoDose alhaisen tason ilmoitus

Älä täytä AutoDose-säiliöitä uudelleen, ellei laite ilmoita yhden tai molempien säiliöiden olevan tyhjiä.

Kun käytössä olevan säiliön pesuainetaso on alhainen, vastaava merkkivalo vilkkuu hitaasti ja jatkuvasti näytössä.

Vilkkuminen loppuu, kun lokero täytetään.

Jos säiliötä ei täytetä ja ohjelma on käynnistynyt, merkkivalon vilkkuminen loppuu ja se jää palamaan pysyvästi. Merkkivalo alkaa vilkkua uudelleen, kun ohjelma on päättynyt.

Kun AutoDose-toiminto on päällä ja lokeron taso on alhainen, kyseisen lokeron asetettu määrä näkyy näytössä muutaman sekunnin ajan aina lokeron avaamisen yhteydessä muistuttaen sen täyttötarpeesta.

Jos molempien säiliöiden taso on alhainen, molemmat merkkivalot vilkkuvat, mutta näytössä näkyy vain pesuaineen asetettu määrä.

Jos säiliöt täytetään ennen kuin laite kytketään toimintaan ensimmäistä kertaa, AutoDose-merkkivalo ei vilku.

HUOMIO!
Säiliöt tulee täyttää merkiltään ja tyypiltään samanlaisella aikaisemmin käytetyllä pesu-/huuhtelu-/lisäaineella, muutoin säiliöt tulee puhdistaa ennen niiden täyttämistä uudelleen.

7.7 AutoDose-toiminnosta siirtyminen manuaaliseen annosteluun

AutoDose-toiminto voidaan poistaa käytöstä yhden tai molempien säiliöiden kohdalla painamalla vastaavan painikkeen symbolia.

Esimerkki:

- Huuhteluainesäiliö voidaan kytkeä pois päältä painamalla ❀-painiketta, kunnes näytössä näkyy **OFF**.

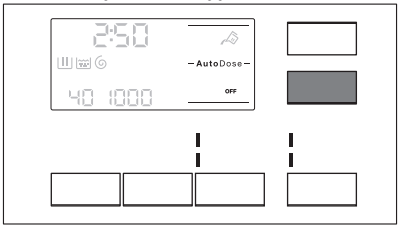

- Jos jonkin muun kuin AutoDose-säiliöissä olevien pesuaineiden käyttö on tarpeen, pesuainesäiliö voidaan kytkeä pois päältä painamalla -painiketta, kunnes näytössä näkyy **OFF**.

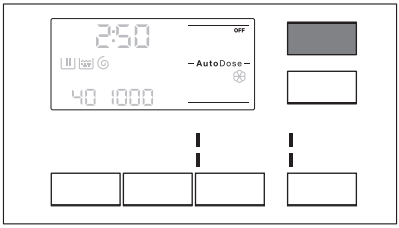

7.8 Deaktivoi toiminto AutoDose

Jos haluat käyttää oletuksena manuaalisesti täytettäviä lokeroita, AutoDose-säiliöt voidaan poistaa kokonaan käytöstä.
Kun olet siirtynyt AutoDose-asetustilaan painamalla painiketta Temp. ja Spin:

1. Napsauta painiketta tai ❀, kunnes näytössä näkyy OFF : AutoDose poistuu kokonaan käytöstä vastaavan tai molempien säiliöiden kohdalla.

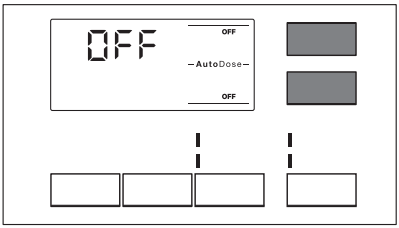

2. Noin 10 sekunnin kuluttua näyttöön palautuu ohjelman tietonäyttö.

7.9 Pesuaineen ja lisäaineiden manuaalinen annostelu

AutoDose-säiliöihin verrattuna voi olla tarpeen käyttää toisenlaista pesu- tai huuhteluainetta. Varmista ensin, että AutoDose-säiliöt on pois käytöstä ja lisää sitten pesu- ja/tai muita lisäaineita manuaalisiin lokeroihin.

Älä ylitä maksimimerkintää (**MAX**).

1. Avaa pesuainelokerikko.

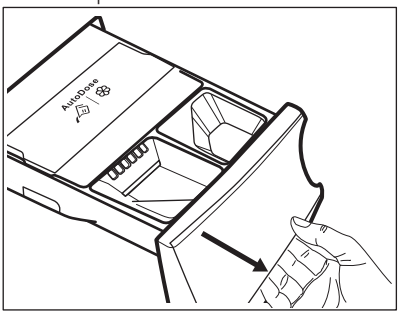

2. Lisää pesujauhe lokeroon . Kun käytät nestemäistä pesuainetta, katso kohta "Nestemäisen pesuaineen manuaalinen lisääminen".

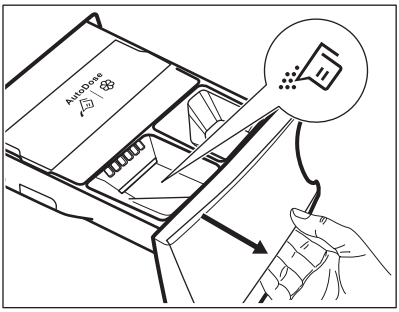

3. Voit halutessa lisätä huuhteluainetta lokeroon Manual .

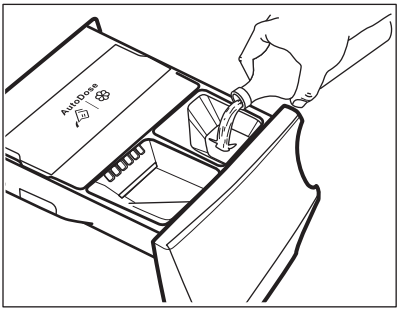

4. Sulje pesuainelokerikko kevyesti, kunnes se napsahtaa kiinni.

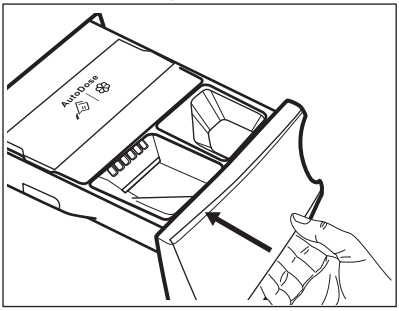

Nestemäisen pesuaineen manuaalinen lisääminen

1. Aseta nestemäisen pesuaineen lokero paikoilleen.

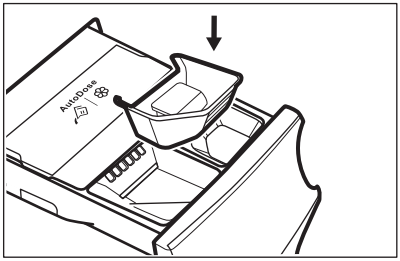

2. Lisää nestemäinen pesuaine lokeroon .

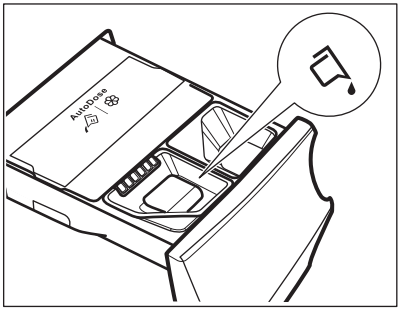

3. Sulje pesuainelokerikko kevyesti, kunnes se napsahtaa kiinni.

Jos laitetta ei ole käytetty yli 4 viikkoon ja säiliöt ovat täysiä, pesu-/huuhteluaine voi sitkistyä tai kuivua. Lokero tulee puhdistaa luvun "Hoito ja puhdistus" ohjeiden mukaisesti.

7.10 Lokero auki -ilmoitus

Pesuainelokeron tulee olla aina suljettuna ohjelman ollessa käynnissä.

Lokerossa oleva anturi tunnistaa, jos lokero on auki (tai jos sitä ei ole suljettu hyvin) ohjelman ollessa käynnissä. Laitteen toiminta keskeytyy tällöin välittömästi.

Jos Start/Pause -painiketta painetaan, laitteesta kuuluu äänimerkki ja näytön kaikki merkkivalot sammuvat lukuun ottamatta AutoDose-merkkivaloja, jotka palavat muutaman sekunnin ajan. Näyttö palaa tämän jälkeen edelliseen keskeytystilaan.

Tämä tapahtuu, vaikka käyttäjä kytkisi AutoDose-toiminnon pois päältä.

Ohjelma voidaan käynnistää uudelleen varmistamalla, että lokero on suljettu hyvin ja painamalla Start/Pause -painiketta.

8. OHJELMAT

8.1 Ohjelmataulukko

Pesuohjelmat

Ohjelma	Ohjelman kuvaus
Pesuohjelmat	
Puuvilla	**Valkoinen ja värillinen puuvilla** hyvin likaiset ja normaalilikaiset puuvillatekstiilit.
Puuvilla Eco	**Valkoinen ja värillinen puuvilla** hyvin likaiset ja normaalilikaiset puuvillatekstiilit. **Energiamerkin kulutusarvojen standardit ohjelmat.** Määräyksen 1061/2010 mukaisesti ohjelma Puuvilla Eco lämpötilassa 60 °C ja ohjelma Puuvilla Eco lämpötilassa 40 °C ovat "standardi 60 °C puuvillaohjelma" ja "standardi 40 °C puuvillaohjelma". Ne ovat energian- ja vedenkulutuksen kannalta tehokkaimpia ohjelmia normaalilikaista puuvillapyykkiä pestäessä. Pesujauhe ja huuhteluaine tulee annostella vastaavaan manuaaliseen lokeroon. Varmista, että AutoDose-säiliöt ovat pois käytöstä. Pesuvaiheen veden lämpötila voi poiketa valitun ohjelman määritetystä lämpötilasta.
Synteettiset	**Siliävät tai sekapyykki**. Normaalilikainen.
Hellävarainen	**Arkalaatuiset tekstiilit (esim. akryyli, viskoosi ja sekapyykki), jotka edellyttävät hellävaraisempaa pesua**. Normaalilikainen.
Villa/Silkki	**Konepestävä villa, käsinpestävä villa ja muut tekstiilit**, joissa on merkintä «käsinpesu»[1)].
Anti-Allergy	**Valkoinen puuvilla**. Tämä ohjelma poistaa mikro-organismit, sillä sen pesuvaiheen aikana lämpötila on useiden minuuttien ajan yli 60 °C. Tämä auttaa poistamaan mikrobit, bakteerit, mikro-organismit ja hiukkaset. Lisähuuhteluvaihe varmistaa, että pesuainejäämät ja siitepölyt/allergeenit poistuvat tehokkaasti. Pesu on täten tehokkaampi.
20 min. - 3 kg	**Puuvillapyykki ja tekokuitu**, vähän likaiset tai kerran käytetyt.

Ohjelma	Ohjelman kuvaus
Outdoor	Älä käytä huuhteluainetta ja varmista, ettei pesuainelokerossa ole huuhteluainejäämiä. **Ulkovaatteet, tekniset, urheilukankaat, vettä hylkivät ja hengittävät takit, irrotettavalla fleece-paidalla tai sisäosalla varustetut ulkoilutakit**. Suositeltu täyttömäärä on 2,5 kg. Tätä ohjelmaa voidaan käyttää myös vettä hylkivän pinnan käsittelyohjelmana, suunniteltu erityisesti hydrofobisen pinnoitteen omaavien tekstiilien käsittelyyn. Suorita vettä hylkivän pinnan käsittely seuraavasti: • Lisää pesuaine lokeroon . • Lisää erityistä vettä hylkivän tekstiilin pintakäsittelyainetta huuhteluainelokeroon Manual . • Vähennä pyykkiä niin, että täyttömäärä on 1 kg. Voit parantaa vettä hylkivän pinnan käsittelyä edelleen kuivaamalla pyykit kuivausrummussa ohjelmalla Outdoor (jos käytettävissä ja jos vaatteen hoito-ohjemerkintä sallii rumpukuivauksen).
Helposti Siliävät	**Tekokuitupyykit, jotka vaativat hellävaraisen pesun**. Normaalilikainen ja likainen pyykki.[2]
Linkous/Tyhjennys	**Kaikki tekstiilit villaa ja arkalaatuisia tekstiilejä lukuun ottamatta**. Pyykin linkoaminen ja veden tyhjentäminen rummusta.

[1] Tämän ohjelman aikana rumpu pyörii hitaasti hellävaraista käsittelyä varten. Voi vaikuttaa, että rumpu ei pyöri tai se pyörii virheellisesti, tämä on kuitenkin normaalia tässä ohjelmassa.

[2] Ryppyjen vähentämiseksi tämä ohjelma säätää veden lämpötilaa ja suorittaa kevyen pesu- ja linkousvaiheen. Laite lisää huuhtelujen määrää.

Ohjelman lämpötila, maksimilinkousnopeus ja maksimitäyttömäärä

Ohjelma	Oletuslämpötila Lämpötilaväli	Viitteellinen linkousnopeus Linkousnopeuden asteikko	Maksimitäyttö
Pesuohjelmat			
Puuvilla	40 °C 95 °C - kylmä	1400 kierrosta minuutissa 1400 kierrosta minuutissa - 400 kierrosta minuutissa	8 kg

Ohjelma	Oletuslämpötila Lämpötilaväli	Viitteellinen linkousnopeus Linkousnopeuden asteikko	Maksimitäyttö
Puuvilla Eco	40 °C 60 °C - 40 °C	1400 kierrosta minuutissa 1400 kierrosta minuutissa - 400 kierrosta minuutissa	8 kg
Synteettiset	40 °C 60 °C - kylmä	1200 kierrosta minuutissa 1200 kierrosta minuutissa - 400 kierrosta minuutissa	4 kg
Hellävarainen	30 °C 40 °C - kylmä	800 kierrosta minuutissa 1200 kierrosta minuutissa - 400 kierrosta minuutissa	2 kg
Villa/Silkki	40 °C 40 °C - kylmä	1200 kierrosta minuutissa 1200 kierrosta minuutissa - 400 kierrosta minuutissa	1,5 kg
Anti-Allergy	60 °C	1400 kierrosta minuutissa 1400 kierrosta minuutissa - 400 kierrosta minuutissa	8 kg
20 min. - 3 kg	30 °C 40 °C - 30 °C	1200 kierrosta minuutissa 1200 kierrosta minuutissa - 400 kierrosta minuutissa	3 kg
Outdoor	30 °C 40 °C - kylmä	1200 kierrosta minuutissa 1200 kierrosta minuutissa - 400 kierrosta minuutissa	2,5 kg[1)] 1 kg[2)]
Helposti Siliävät	40 °C 60 °C - kylmä	800 kierrosta minuutissa 800 kierrosta minuutissa - 400 kierrosta minuutissa	4 kg

Ohjelma	Oletuslämpötila Lämpötilaväli	Viitteellinen linkousnopeus Linkousnopeuden asteikko	Maksimitäyttö
Linkous/Tyhjennys[3]		1400 kierrosta minuutissa 1400 kierrosta minuutissa - 400 kierrosta minuutissa	8 kg

[1] Pesuohjelma.

[2] Pesuohjelma ja vettä hylkivän pinnan käsittelyvaihe.

[3] Aseta linkousnopeus. Varmista, että se sopii pestävään tekstiilityyppiin. Jos asetat Ei linkousta -lisätoiminnon, vain tyhjennysvaihe on käytettävissä.

Ohjelman lisätoimintojen yhteensopivuus

Ohjelma	Puuvilla	Puuvilla Eco	Synteettiset	Hellävarainen	Villa/Silkki	Anti-Allergy	20 min. - 3 kg	Outdoor	Helposti Siliävät	Linkous/Tyhjennys
AutoDose										
AutoDose Pesuaine	■	■	■	■		■	■	■	■	
AutoDose Huuhteluaine	■	■	■	■	■	■	■		■	
Muut										
Spin	■	■	■	■	■	■	■	■	■	■
	■	■	■	■	■	■		■	■	
dB	■		■	■						
Intensive [1]	■	■	■			■			■	
Prewash	■	■	■			■			■	
Rinse only	■	■	■	■	■	■	■	■	■	

Ohjelma	Puuvilla	Puuvilla Eco	Synteettiset	Hellävarainen	Villa/Silkki	Anti-Allergy	20 min. - 3 kg	Outdoor	Helposti Siliävät	Linkous/Tyhjennys
Extra rinse	■	■	■	■		■		■	■	
Time Save [2]	■	■	■	■					■	
Delay Start	■	■	■	■	■	■	■	■	■	■

[1] Tämä lisätoiminto ei ole käytettävissä alle 40 °C:n ohjelmissa.

[2] Jos asetat lyhimmän keston, suosittelemme vähentämään pyykkimäärää. Laite voidaan täyttää kokonaan, pesutulos voi kuitenkin heikentyä.

8.2 Woolmark Apparel Care - Sininen

Tämän pesukoneen villapesuohjelma on The Woolmark Company -yhtiön hyväksymä merkillä «käsinpesu» varustettujen villatekstiilien pesuun, kun vaatteet pestään tämän pesukoneen valmistajan ohjeiden mukaisesti. Noudata tekstiilin kuivamisen hoito-ohjemerkintöjä sekä muita pyykinpesuohjeita. M1512 Woolmark-symboli on lukuisten eri maiden sertifiointimerkki.

9. WI-FI-YHTEYDEN ASETTAMINEN

Tämä luku antaa lisätietoa älylaitteen yhdistämisestä WiFi-verkkoon ja sen yhdistämisestä mobiililaitteisiin.

Tämän toiminnon avulla saat ilmoituksia ja voit hallita sekä tarkkailla pesukonettasi mobiililaitteista.

Laitteen yhdistämiseksi ja kaikkien toimintojen ja palvelujen käyttämiseksi tarvitset seuraavat:

- Langaton kotiverkko toimivalla internet-yhteydellä.
- Langattomaan verkkoon yhdistetty mobiililaite.

Taajuus	2,412 - 2,472 GHz Euroopan markkinoilla
Protokolla	IEEE 802.11b/g/n kahden taajuusalueen radio
Maksimiteho	< 20 dBm

9.1 Asennus ja määritys "My AEG"

Seiso pesukoneen lähellä älylaitteen kanssa, kun yhdistät pesukonetta sovellukseen.

Varmista, että älylaitetta yhdistetty langattomaan verkkoon.

1. Siirry sovelluskauppaan älylaitteessa.
2. Lataa ja asenna sovellus "My AEG" .
3. Varmista, että WiFi-yhteys on käynnistetty pesukoneessa. Lue muussa tapauksessa seuraava kappale 'Pesukoneen langattoman yhteyden määrittäminen'.
4. Käynnistä sovellus. Valitse maa ja kieli ja kirjaudu sisään sähköpostiosoitteellasi ja salasanalla. Jos sinulla ei ole tiliä, luo uusi tili noudattamalla osion "My AEG" ohjeita.
5. Noudata sovelluksen antamia ohjeita pesukoneen rekisteröimiseksi ja määrittämiseksi.

9.2 Pesukoneen langattoman yhteyden määrittäminen

1. Kytke laite toimintaan painamalla ja pitämällä painiketta On/Off alhaalla joidenkin sekuntien ajan. Odota noin 10 sekuntia ennen langattoman yhteyden määrittämistä.
2. Paina ja pidä alhaalla painiketta ja samanaikaisesti muutaman sekunnin ajan, kunnes kuulet napsahduksen. Vapauta painikkeet. On tulee näkyviin näyttöön 5 sekunnin ajaksi ja merkkivalo alkaa vilkkua.

Langaton moduuli käynnistyy.

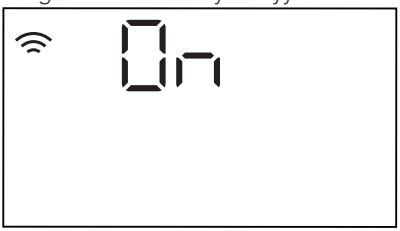

Varmista, että SOVELLUS on valmis yhteyden luomiseksi.

3. Noin 45 sekunnin jälkeen AP (**Tukiasema**) syttyy näyttöön.

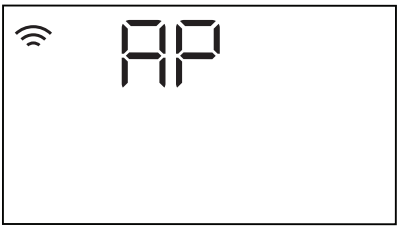

Tukiasema on avoin noin 3 minuutin ajan.

Laite pyrkii muodostamaan yhteyden tallennetuilla tunnuksilla aina laitteen ollessa päällä, kunnes Wi-Fi kytketään pois toiminnasta tai tunnukset nollataan.

4. Määritä "My AEG" -sovellus älylaitteessa ja yhdistä laite Wi-Fi-verkkoon ohjeita noudattamalla.
5. Jos yhteys on määritetty, kun ohjelmatietojen näyttö palautuu, merkkivalo syttyy näyttöön.

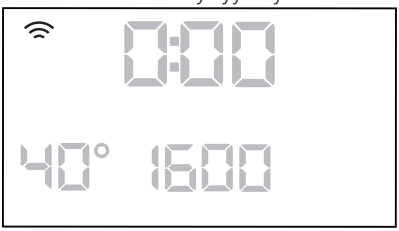

Laite luo verkkoyhteyden automaattisesti 45 sekunnin kuluessa aina kun laite kytketään päälle. Kun merkkivalon vilkkuminen lakkaa, yhteys on valmis.

Langaton yhteys voidaan kytkeä pois päältä painamalla ja pitämällä alhaalla painiketta ja samanaikaisesti muutaman sekunnin ajan, kunnes ensimmäinen äänimerkki kuuluu: OFF tulee näkyviin 5 sekunnin ajaksi.

Jos laite kytketään pois päältä ja uudelleen päälle, langaton yhteys kytkeytyy automaattisesti pois päältä.

Langattoman yhteyden tunnukset voidaan poistaa painamalla ja pitämällä alhaalla painiketta ja

samanaikaisesti vähintään 10 sekunnin ajan, kunnes toinen äänimerkki kuuluu: --- tulee näkymään näyttöön.

9.3 Etäkäynnistys

Etäkäynnistys mahdollistaa ohjelman käynnistämisen kaukosäädöllä.

Kaukosäätö aktivoituu automaattisesti, kun ohjelma käynnistetään painikkeella Start/Pause , mutta pesuohjelma voidaan myös käynnistää etäkohteesta.

Etäkäynnistys voidaan aktivoida, kun sovellus on asennettu ja langaton yhteys on valmis:

1. Kosketa Kaukosäätö -painiketta ja merkkivalo APP vilkkuu näytössä muutaman sekunnin ajan.

2. Kosketa Start/Pause -painiketta Etäkäynnistys-toiminnon kytkemiseksi toimintaan ennen kuin merkkivalon APP vilkkuminen loppuu.

Merkkivalot ja syttyvät ohjelman yhteenvetonäyttöön ja luukku lukittuu. Nyt voit etäkäynnistää ohjelman.

Kun Start/Pause -painiketta kosketetaan merkkivalon APP vilkkumisen loppumisen jälkeen, Etäkäynnistys-toiminto ei kytkeydy toimintaan, vaan asetettu ohjelma käynnistyy.

Etäkäynnistys voidaan poistaa napauttamalla Kaukosäätö -painiketta ja vahvistamalla Start/Pause -painikkeella.

9.4 Päivitys langattoman yhteyden kautta

Sovellus voi ehdottaa päivitystä uusien ominaisuuksien lataamiseksi.

Päivitys hyväksytään vain sovelluksen kautta.

Jos jokin ohjelma on käynnissä, sovellus ilmoittaa päivityksen käynnistyvän ohjelman päätyttyä.

Päivityksen aikana laitteen näytössä näkyy UPd.

Päivityksen jälkeen ei näy ilmoituksia ja laite on taas käytettävissä.

Jos jokin virhe tapahtuu, laitteen näytössä näkyy Err: normaaliin käyttötilaan voidaan palata painamalla mitä tahansa painiketta tai kääntämällä valitsinta.

10. PÄIVITTÄINEN KÄYTTÖ

VAROITUS!
Lue turvallisuutta koskevat luvut.

10.1 Laitteen kytkeminen toimintaan

1. Kiinnitä pistoke pistorasiaan.
2. Avaa vesihana.
3. Kytke laite toimintaan painamalla painiketta On/Off joidenkin sekuntien ajan.

Lyhyt äänimerkki kuuluu (jos käytössä). Ohjelmanvalitsin asettuu automaattisesti Puuvilla-ohjelmaan.

Näytössä näkyy ohjelman kesto, maksimitäyttömäärä (vain muutaman sekunnin ajan), oletuslämpötila, oletuslinkousnopeus ja ohjelmavaiheiden merkkivalot.

10.2 Koneen täyttö

1. Avaa laitteen luukku.

2. Ravista vaatteita ennen kuin asetat ne laitteeseen.
3. Laita pyykki koneeseen yksi vaatekappale kerrallaan.

Varmista, ettei rummussa ole liikaa pyykkiä.

4. Sulje luukku hyvin.

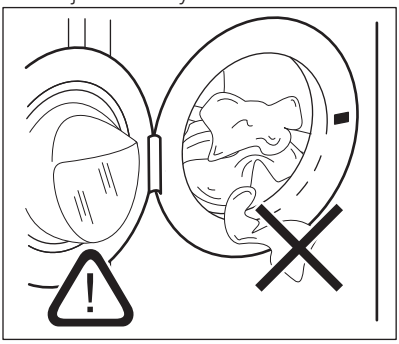

HUOMIO!
Varmista, etteivät pyykit jää tiivisteen ja luukun väliin. Olemassa on vesivuodon tai pyykkien vahingoittumisen vaara.

10.3 Ohjelman asettaminen

Jos haluat muuttaa pesu- tai huuhteluaineen automaattista annostelua, siirry AutoDose-asetustilaan ennen ohjelman asettamista. Asetustila voi peruuttaa väliaikaiset asetukset. Katso kappale "AutoDose-asetustila" luvusta "AutoDose-tekniikka (automaattinen annostelu)".

1. Käännä ohjelmanvalitsin haluamasi pesuohjelman kohdalle. Vastaavan pesuohjelman merkkivalo syttyy.

Painikkeen Start/Pause merkkivalo vilkkuu.
Näytössä näkyy viitteellinen ohjelman kesto, asetetun ohjelman ilmoitettu maksimitäyttömäärä (vain muutaman sekunnin ajan), oletuslämpötila, oletuslinkousnopeus ja pesuvaiheen merkkivalot (kun käytettävissä).

2. Voit muuttaa lämpötilaa ja/tai linkousnopeutta koskettamalla vastaavia painikkeita.
3. Voit halutessasi asettaa yhden tai useamman lisätoiminnon koskettamalla vastaavia painikkeita. Vastaavat merkkivalot syttyvät näyttöön ja annetut tiedot muuttuvat sen mukaisesti.

Jos valinta **ei ole mahdollinen**, merkkivalo ei syty ja laitteesta kuuluu äänimerkki.

10.4 Ohjelman käynnistäminen ajastuksella

1. Kosketa Delay Start-painiketta toistuvasti, kunnes näytössä näkyy haluamasi ajastusaika. Merkkivalo syttyy.
2. Kosketa painiketta Start/Pause.

Laite käynnistää ajastimen ajanlaskennan. Kun asetettu aika on kulunut loppuun, ohjelma käynnistyy.

ProSense-arviointi käynnistyy, kun aika on kulunut loppuun.

Ajastimen peruuttaminen ajanlaskennan käynnistymisen jälkeen

Ajastuksen peruuttaminen:

1. Aseta laite taukotilaan koskettamalla painiketta Start/Pause. Vastaava merkkivalo alkaa vilkkua.
2. Kosketa painiketta Delay Start toistuvasti, kunnes näytössä näkyy .
3. Käynnistä ohjelma välittömästä koskettamalla painiketta Start/Pause uudelleen.

Ajastimen muuttaminen ajanlaskennan käynnistymisen jälkeen

Ajastuksen muuttaminen:

1. Aseta laite taukotilaan koskettamalla painiketta Start/Pause. Vastaava merkkivalo alkaa vilkkua.
2. Kosketa Delay Start-painiketta toistuvasti, kunnes näytössä näkyy haluamasi ajastusaika.

3. Käynnistä uusi ajanlaskenta koskettamalla painiketta Start/Pause uudelleen.

10.5 Ohjelman käynnistys

VAROITUS!
Varmista, että pesuainelokerikko on suljettu hyvin, muutoin ohjelma ei käynnisty.

Käynnistä ohjelma koskettamalla Start/Pause -painiketta.
Vastaava merkkivalo lakkaa vilkkumasta ja jää palamaan.
Käynnissä olevan vaiheen merkkivalo alkaa vilkkua näytössä.
Ohjelma käynnistyy, luukku on lukittu.

Näytössä näkyy merkkivalo .

Tyhjennyspumppu voi toimia lyhyen aikaa hieman ennen laitteen vedentäyttöä.

10.6 ProSense-täyttömääräntunnistus

Ohjelman kesto näytössä viittaa **keskisuureen/suureen täyttömäärään**.

Kun olet koskettanut Start/Pause -painiketta, ilmoitetun maksimitäyttömäärän merkkivalo sammuu, merkkivalo vilkkuu, ProSense käynnistää täyttömään tunnistuksen:

1. Laite tunnistaa täyttömään 30 ensimmäisen sekunnin aikana:
   merkkivalo – – – syttyy ja merkkivalo **kg** vilkkuu, rumpu pyörii lyhyesti.
2. Laite säätää ohjelman keston automaattisesti pyykkimäärän mukaan täydellisten pesutuloksien saavuttamiseksi mahdollisimman lyhyessä ajassa. Ohjelman kesto voi kasvaa tai laskea.
   Jos täyttömäärän tunnistuksen jälkeen täyttömäärä on valitun ohjelman ilmoitettua maksimipainoa pienempi, näytössä näkyy uusi ohjelman kesto. Vedensyöttö käynnistyy 30 sekunnin kuluttua.

Kun täyttömäärä on tunnistettu ja **rummussa on liikaa pyykkiä**, merkkivalo **kg** palaa vakiona ja merkkivalo **MAX** vilkkuu näytössä.

Tällöin laite voidaan keskeyttää ja pyykkiä on mahdollista poistaa seuraavan 30 sekunnin aikana.

Kun ylimääräiset pyykit on poistettu, käynnistä ohjelma uudelleen koskettamalla Start/Pause -painiketta. ProSense-vaihe voidaan toistaa korkeintaan kolme kertaa (katso kohta 1).

Tärkeää! Jos pyykkimäärää ei vähennetä, pesuohjelma käynnistää ylikuormituksesta huolimatta. Tässä tapauksessa parhaita pesutuloksia ei voida taata.

Kun ohjelman käynnistymisestä on kulunut noin 20 minuuttia, ohjelman kesto voi säätyä uudelleen tekstiilien vedenimukyvystä riippuen.

ProSense-tunnistus suoritetaan vain täydellisissä pesuohjelmissa (ei valittuja ohitusvaiheita).

10.7 Ohjelmavaiheen merkkivalot

Kun ohjelma käynnistyy, käynnissä olevan vaiheen merkkivalo vilkkuu ja muut vaiheen merkkivalot palavat.

Esim. pesu- tai esipesuvaihe on käynnissä: .

Kun vaihe päättyy, vastaava merkkivalo lakkaa vilkkumasta ja jää palamaan. Seuraavan vaiheen merkkivalo alkaa vilkkua.

Esim. huuhteluvaihe on käynnissä: .

10.8 Ohjelman keskeyttäminen ja lisätoimintojen muuttaminen

Voit muuttaa **vain joitakin** lisätoimintoja ohjelman ollessa käynnissä:

1. Kosketa painiketta Start/Pause .

Vastaava merkkivalo alkaa vilkkua.

2. Muuta lisätoimintoja. Näytössä näkyvät tiedot muuttuvat sen mukaisesti.
3. Kosketa painiketta Start/Pause uudelleen.

Pesuohjelma jatkuu.

10.9 Käynnissä olevan ohjelman peruuttaminen

1. Peruuta ohjelma ja kytke laite pois toiminnasta painamalla painiketta On/Off .
2. Kytke laite uudelleen toimintaan painamalla painiketta On/Off uudelleen.

Sen jälkeen voit asettaa uuden pesuohjelman.

Jos ProSense-vaihe on jo suoritettu ja vedensyöttö käynnistynyt, uusi ohjelma käynnistyy **toistamatta ProSense-vaihetta**. Vettä ja pesuainetta ei tyhjennetä hukkien välttämiseksi. Näytössä näkyy ohjelman maksimikesto, joka päivittyy noin 20 minuuttia uuden ohjelman käynnistämisen jälkeen.

10.10 Luukun avaaminen - pyykkien lisääminen

Laitteen luukku on lukittu ohjelman tai ajastimen ollessa toiminnassa.

Jos lämpötila ja vedentaso rummussa ovat liian korkeita ja/tai rumpu pyörii edelleen, luukkua ei voida avata.

1. Kosketa painiketta Start/Pause.

Luukun lukon merkkivalo sammuu näytössä.

2. Avaa laitteen luukku. Lisää pyykkejä tai poista pyykkejä tarvittaessa.
3. Sulje luukku ja kosketa Start/Pause-painiketta.

Ohjelma tai ajastin käynnistyy uudelleen.

4. Luukku voidaan avata ohjelman päättyessä, tai aseta Linkous/Tyhjennys-ohjelma ja paina sitten Start/Pause-painiketta.

10.11 Ohjelman päättyminen

Kun ohjelma on päättynyt, laite pysähtyy automaattisesti. Äänimerkit kuuluvat (jos ne ovat toiminnassa).

Kaikki pesuvaiheen merkkivalot syttyvät näyttöön ja aikanäytössä näkyy 0.

Start/Pause -painikkeen merkkivalo sammuu.

Luukun lukitus avautuu ja merkkivalo sammuu.

1. Kytke laite pois toiminnasta painamalla painiketta On/Off .

Kun ohjelman päättymisestä on kulunut viisi minuuttia, energian säästötoiminto kytkee laitteen automaattisesti pois toiminnasta.

Kun kytket laitteen uudelleen toimintaan, näytössä näkyy viimeksi valitun ohjelman päättyminen. Aseta uusi pesuohjelma kääntämällä ohjelmanvalitsinta.

2. Poista pyykit laitteesta.
3. Varmista, että rumpu on tyhjä.
4. Pidä luukku ja pesuainelokero hieman raollaan homeen ja hajujen muodostumisen estämiseksi.
5. Sulje vesihana.

10.12 Veden tyhjentäminen ohjelman päättymisen jälkeen

Jos olet valinnut ohjelman tai lisätoiminnon, joka ei tyhjennä loppuhuuhtelun vettä koneesta, ohjelma päättyy, mutta:

- Näytössä palaa merkkivalo 0, lisätoiminnon merkkivalo tai dB ja luukun lukituksen merkkivalo .

Käynnissä olevan vaiheen merkkivalo vilkkuu.
- Rumpu pyörii edelleen säännöllisesti, jotta pyykkiin ei muodostuisi ryppyjä.
- Luukku on edelleen lukittu.
- Luukku voidaan avata vasta sitten, kun vesi on tyhjennetty:

1. Kosketa tarvittaessa painiketta Spin laitteen ehdottaman linkousnopeuden laskemiseksi.
2. Kosketa painiketta Start/Pause :
   - Jos olet asettanut valinnan , laite tyhjentää veden ja linkoaa.
   - Jos olet asettanut valinnan dB, laite ainoastaan tyhjentää veden.

Lisätoiminnon merkkivalo tai dB sammuu, kun merkkivalo vilkkuu ja sammuu sen jälkeen.

3. Kun ohjelma on suoritettu loppuun ja luukun lukon merkkivalo sammuu, luukku voidaan avata.
4. Kytke laite pois toiminnasta painamalla painiketta On/Off joidenkin sekuntien ajan.

Joka tapauksessa laite tyhjentää veden automaattisesti noin 18 tunnin kuluttua.

10.13 Valmiustila-lisätoiminto

Valmiustila-toiminto kytkee laitteen automaattisesti pois toiminnasta energiankulutuksen vähentämiseksi seuraavissa tilanteissa:

- Laitetta ei käytetä 5 minuuttiin ennen painikkeen Start/Pause koskettamista. Kytke laite uudelleen toimintaan painamalla painiketta On/Off .
- 5 minuutin kuluttua pesuohjelman päättymisestä
  Kytke laite uudelleen toimintaan painamalla painiketta On/Off .
  Näytössä näkyy viimeksi asetetun ohjelman päättyminen.
  Aseta uusi pesuohjelma kääntämällä ohjelmanvalitsinta.

Jos asetat ohjelman tai lisätoiminnon, jonka päätyttyä vesi jää rumpuun, Valmiustila-toiminto **ei kytke** laitetta toimintaan veden tyhjentämisen muistuttamiseksi.

11. VIHJEITÄ JA NEUVOJA

VAROITUS!
Lue turvallisuutta koskevat luvut.

11.1 Pyykit

- Lajittele valkopyykki, värillinen pyykki, tekokuidut, arkalaatuinen pyykki ja villapyykki.
- Noudata tekstiilien hoito-ohjemerkintöjen ohjeita.
- Älä pese valkopyykkiä ja värillistä pyykkiä yhtä aikaa.
- Jotkin värilliset vaatteet voivat laskea väriä ensimmäisessä pesussa. Ne on suositeltavaa pestä erikseen ensimmäisillä kerroilla.
- Käännä monikerroksiset tekstiilit, villavaatteet ja painetut tekstiilit väärin päin.
- Esikäsittele vaikeat tahrat.
- Pese vaikeat tahrat erikoispesuaineella.
- Ole varovainen verhoja käsitellessä. Poista kaikki koukut ja aseta verhot pesupussiin tai tyynyliinaan.
- Älä pese saumaamattomia tai leikattuja pyykkejä. Pese pienet ja/tai arkalaatuiset pyykit pesupussissa (esim. kaarelliset rintaliivit, vyöt, sukkahousut, kengännauhat, hihnat, jne.).
- Erittäin pieni täyttömäärä voi aiheuttaa epätasapainon linkousvaiheessa, mikä johtaa liian suureen tärinään. Jos näin käy:
  a. keskeytä ohjelma ja avaa luukku (ks. luku "Päivittäinen käyttö")
  b. levitä pyykit käsin niin, että ne ovat jakautuneet tasaisesti rumpuun

c. paina Start/Pause-painiketta. Linkousvaihe jatkuu.

- Sulje tyynyliinojen napit, vetoketjut, koukut ja nepparit. Sido vyöt, nauhat, kengännauhat, hihnat ja muut irtonaiset kappaleet.
- Tyhjennä taskut ja ravista viikatut vaatteet auki.

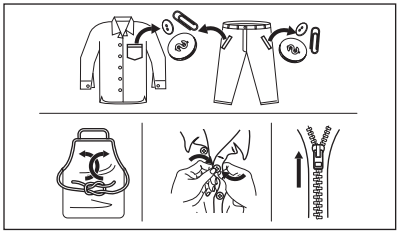

11.2 Vaikeat tahrat

Vesi ja pesuaine eivät riitä poistamaan vaikeita tahroja.

Suosittelemme, että vaikeat tahrat esikäsitellään ennen tekstiilien asettamista laitteeseen.

Markkinoilla on saatavilla erityisiä tahranpoistoaineita. Käytä tahraan ja tekstiilin laatuun sopivaa tahranpoistoainetta.

11.3 Pesuaineet ja muut käsittelyt

- Käytä vain pesukoneeseen tarkoitettuja pesuaineita ja muita aineita:
  - jauhemaisia pesuaineita kaikille kuitutyypeille arkalaatuisia tekstiilejä lukuun ottamatta. Käytä valkopyykin pesuun ja pyykin steriloimiseen mieluiten valkaisuainetta sisältäviä jauhemaisia pesuaineita
  - nestemäisiä pesuaineita, mieluiten alhaisen lämpötilan pesuohjelmissa (enintään 60 °C) kaikille kuitutyypeille, tai villavaatteiden erikoispesuaineita.
- Älä sekoita erityyppisiä pesuaineita keskenään.
- Suojele ympäristöä käyttämällä vain suositeltua pesuainemäärää.
- Noudata pesu- ja muiden käsittelyaineiden tuotepakkauksien ohjeita ylittämättä ilmoitettua maksimitasoa (**MAX**).
- Käytä tekstiilin laatuun ja väriin, ohjelman lämpötilaan sekä likaisuustasoon suositeltuja pesuaineita.

11.4 Ympäristönsuojeluohjeita

- Pese normaalilikaiset pyykit ohjelmalla, jossa ei ole esipesua.
- Käynnistä pesuohjelma aina sallitulla maksimaalisella täyttömäärällä.
- Jos esikäsittelet tahrat tai käytät tahranpoistoainetta, aseta alhaisen lämpötilan ohjelma.
- Tarkista kotisi vedenkovuus käyttääksesi oikean määrän pesuainetta. Katso kohta "Veden kovuus".

11.5 Vedenkovuus

Jos vedenkovuus on alueellasi korkea tai keskikorkea, suosittelemme käyttämään lisäainetta veden pehmentämiseksi. Jos alueesi vesi on pehmeää, lisäaineen käyttö ei ole tarpeen.

Tarkista alueesi vedenkovuus ottamalla yhteyttä paikalliseen vesilaitokseen.

Käytä oikeaa lisäaineen määrää veden pehmentämiseksi. Noudata tuotepakkaukseen merkittyjä ohjeita.

12. HOITO JA PUHDISTUS

VAROITUS!
Lue turvallisuutta koskevat luvut.

12.1 Ulkopintojen puhdistaminen

Puhdista laite ainoastaan miedolla saippualla ja lämpimällä vedellä. Kuivaa kaikki pinnat kokonaan.

HUOMIO!
Älä käytä koskaan alkoholia, liuotinaineita tai vastaavia tuotteita.

HUOMIO!
Metallipintoja ei saa puhdistaa klooripohjaisilla pesuaineilla.

12.2 Kalkinpoisto

Jos alueesi vedenkovuus on suuri tai keskisuuri, suosittelemme pesukoneeseen tarkoitetun kalkinpoistotuotteen käyttämistä.

Tarkista rumpu säännöllisesti kalkkijäämien varalta.

Tavalliset pesuaineet sisältävät jo valmiiksi vedenpehmennysaineita, suosittelemme kuitenkin aika ajoin suorittamaan ohjelman tyhjällä rummulla ja käyttämään kalkinpoistoainetta.

Noudata aina tuotepakkaukseen merkittyjä ohjeita.

12.3 Huoltopesu

Jos lyhyitä alhaisen lämpötilan ohjelmia käytetään toistuvasti ja pitkään, rumpuun ja pesusäiliöön voi kertyä pesuainejäämiä ja nukkaa tai muodostua bakteerikantoja ja biofilmejä. Tämä voi muodostaa epämiellyttäviä hajuja ja hometta.

Voit poistaa kyseiset jäämät ja steriloida laitteen sisäosan suorittamalla huoltopesun vähintään kerran kuukaudessa:

1. Poista kaikki pyykit koneesta.
2. Kytke AutoDose-toiminto pois käytöstä pesu- ja huuhteluaineen käyttämiseksi.
3. Lisää pieni määrä pesujauhetta tai erikoistuotetta manuaalisesti ja suorita puuvillaohjelma suurimmalla lämpötilalla.

12.4 Luukun tiiviste

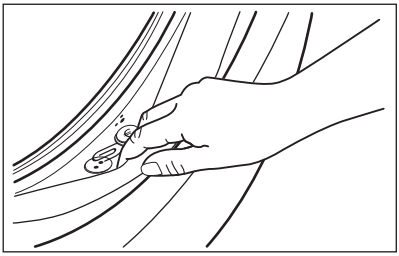

Tarkista tiiviste säännöllisesti ja poista kaikki esineet sisätilasta.

12.5 Rummun puhdistaminen

Tarkista rumpu säännöllisesti kertymien estämiseksi.

Rumpuun voi muodostua ruosteläiskiä vierasesineiden tai rautapitoisen veden vuoksi.

Puhdista rumpu erityisillä ruostumattomaan teräkseen sopivilla tuotteilla.

Noudata aina tuotepakkaukseen merkittyjä ohjeita.
Älä käytä rummun puhdistuksessa happoa sisältäviä kalkinpoistoaineita, klooria tai rautaa sisältäviä hankausaineita tai teräsvillaa.

Suorita perusteellinen puhdistus seuraavasti:

1. Poista kaikki pyykit koneesta.
2. Kytke AutoDose -toiminto pois käytöstä pesu- ja huuhteluaineen käyttämiseksi.
3. Suorita korkeimman lämpötilan Puuvilla-ohjelma.
4. Lisää hiukan pesujauhetta tai erikoistuotetta manuaalisesti tyhjään rumpuun mahdollisten jäämien huuhtelemiseksi pois.

Näytössä voi aika ajoin ohjelman päätyttyä näkyä kuvake ⠿: “Rummun puhdistus” on tällöin suositeltavaa. Kun rumpu on puhdistettu, kuvake häviää.

12.6 Pesuainelokeron ja AutoDose-säiliöiden puhdistaminen

HUOMIO!
Lokeroissa olevien pesu-, lisä- ja huuhteluaineiden merkkiä tai tyyppiä ei saa vaihtaa ennen kuin molemmat lokerot on puhdistettu.

Varmista ennen puhdistusta, että kaikki lokerot ovat tyhjiä.

Suorita seuraava puhdistus aika ajoin estääksesi pesuainejäämien kuivumisen, huuhteluaineen kovettumisen, homeen muodostumisen pesuainelokeroon ja/tai nestemäisten lisäaineiden kuivumisen AutoDose-säiliöihin**:**

1. Avaa pesuainelokerikko. Paina lukitusta kuvan mukaisesti ja vedä pesuainelokerikko ulos.

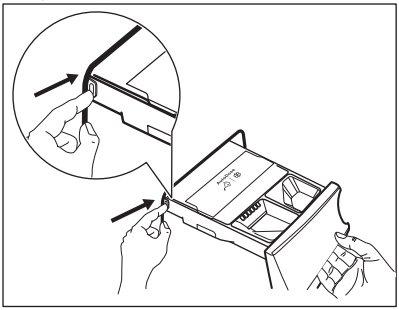

2. Irrota huuhteluainelokero ja nestemäisen pesuaineen lokero, jos se on olemassa.

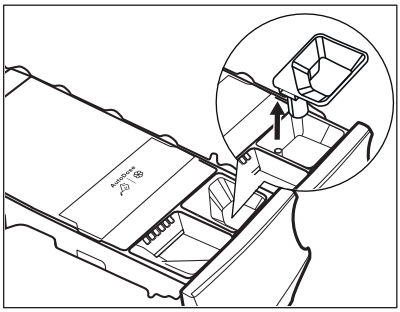

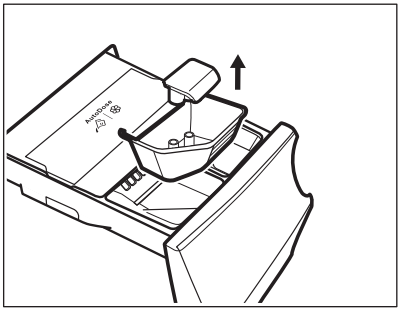

3. Avaa säiliöiden tyhjennystulpat ja tyhjennä ne pesualtaaseen.

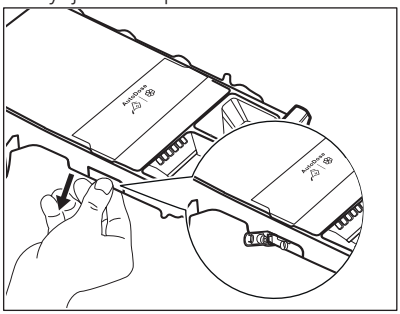

4. Paina takaosassa olevaa lukitusta kuvan mukaisesti ja nosta yläkansi irti.

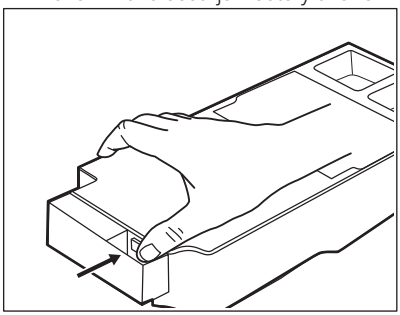

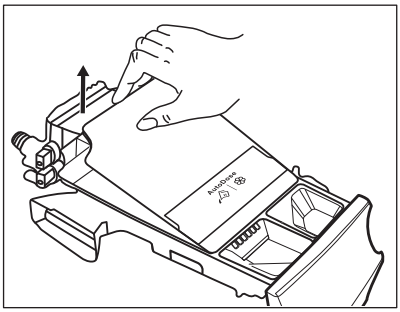

5. Pese lokerikko ja kaikki sen lokerot juoksevan veden alla.

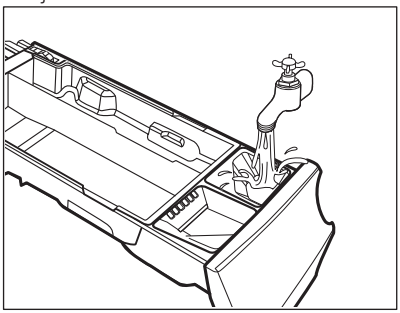

HUOMIO!
Älä käytä teräviä tai metallisia harjoja ja sieniä.

6. Käännä lokerikko ylösalaisin ja avaa alakansi kuvan mukaisesti.

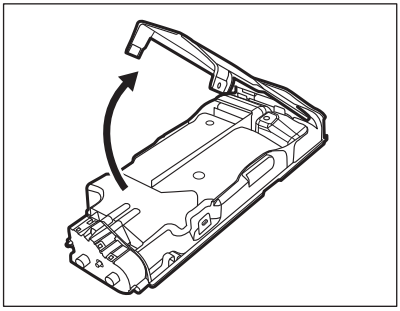

7. Varmista, että kaikki pesuainejäämät on poistettu kuljettimesta. Käytä ainoastaan pehmeitä kosteita liinoja.
8. Asenna alakansi takaisin paikoilleen kohdistamalla sen reiät lokerikon koukkuihin kuvan mukaisesti. Sulje se, kunnes se napsahtaa kiinni.

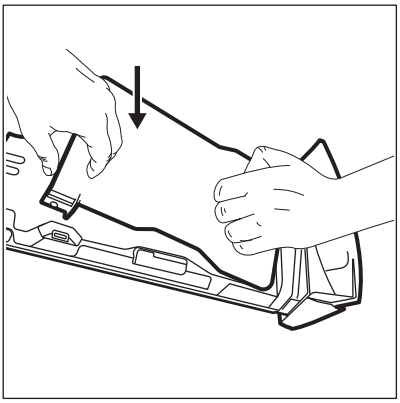

HUOMIO!
Paina alakantta kuvan mukaisesti. Varmista, että se on suljettu hyvin.

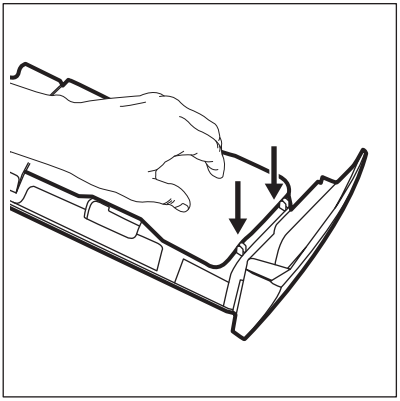

VAROITUS!
Pesuainelokeron takana olevia pumppuja tai antureita ei saa puhdistaa terävillä tai metallisilla harjoilla tai muilla välineillä. Käytä tarvittaessa ainoastaan pehmeitä kosteita liinoja.

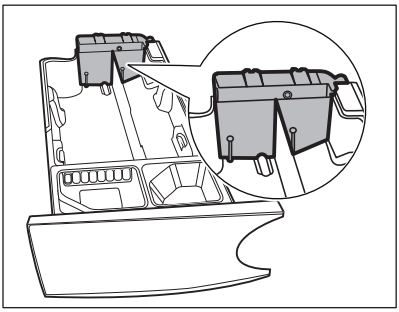

VAROITUS!
Jos säiliöiden takaosassa on jäämiä, liota pesuainelokeroa lämpimässä vedessä. Älä käytä välineitä sen puhdistamiseen. Poista kahva ennen liottamista painamalla punaista painiketta ja liu'uttamalla kahvaa kuvan mukaisesti.

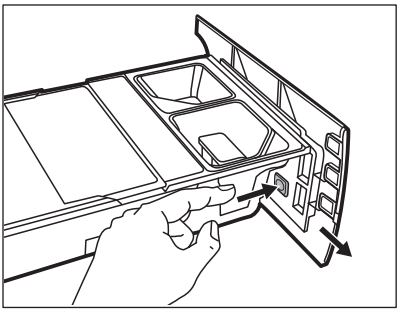

9. Varmista, että kaikki pesuainejäämät on poistettu syvennyksen ylä- ja alaosasta. Puhdista syvennys pienellä harjalla.

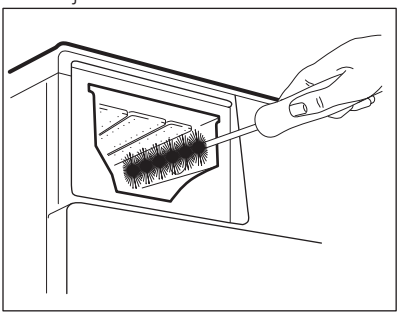

10. Asenna lokerikko takaisin seuraavasti:
- **a.** Asenna kahva, jos se on irti.
- **b.** Asenna alakansi paikoilleen ja paina, kunnes se napsahtaa kiinni.
- **c.** Asenna yläkansi säiliöiden lokeroon ja paina, kunnes se napsahtaa kiinni.
- **d.** Asenna manuaalisen lokeron osat paikoilleen.

11. Aseta pesuainelokerikko ohjauskiskoihin ja sulje se kevyesti, kunnes se napsahtaa kiinni. Käynnistä huuhteluohjelma ilman pyykkiä.

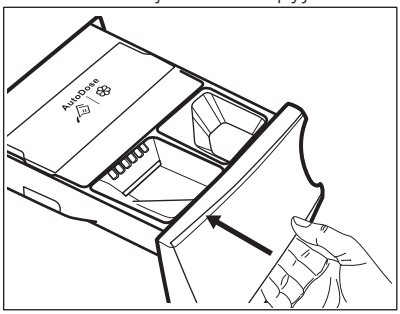

Palauta toiminnot täyttämällä säiliöt pesu- ja huuhteluaineella. Jos säiliöihin lisätään väärää lisäainetta, se voidaan ottaa helposti talteen lokeron molemmalla puolella olevan tyhjennystulpan avulla. Varmista ennen tyhjennystulppien avaamista, että lokeron alle on asetettu astia tai sopivia keräysastioita nesteen talteen ottamista varten. Sulje tulpat hyvin ennen säiliöiden täyttämistä uudelleen.

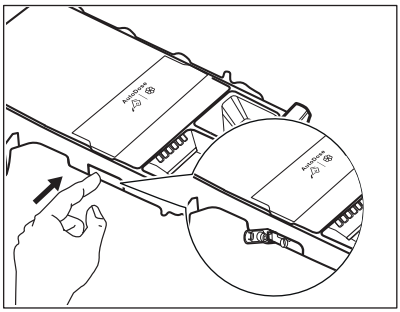

12.7 Tyhjennyspumpun puhdistaminen

VAROITUS!
Irrota pistoke pistorasiasta.

Tarkista tyhjennyspumpun suodatin säännöllisesti ja varmista, että se on puhdas.

Puhdista tyhjennyspumppu, jos:
- Koneeseen jää vettä.
- Rumpu ei pyöri.
- Laitteesta kuuluu poikkeavia ääniä tyhjennyspumpun tukkiutumisen vuoksi.
- Näytössä näkyy hälytyskoodi E2 1.

VAROITUS!
- Älä poista suodatinta laitteen ollessa toiminnassa.
- Älä puhdista pumppua, jos laitteen vesi on kuumaa. Odota, kunnes vesi jäähtyy

Puhdista pumppu seuraavasti:

1. Avaa pumpun kansi.

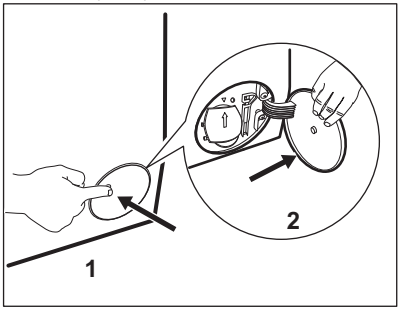

2. Aseta asianmukainen astia tyhjennyspumpun aukon alapuolelle ulosvirtaavan veden ottamiseksi talteen.
3. Avaa syöttöputki alaspäin. Pidä aina lattiapyyhe lähettyvillä mahdollisen veden kuivaamiseksi suodattimen poistamisen aikana.

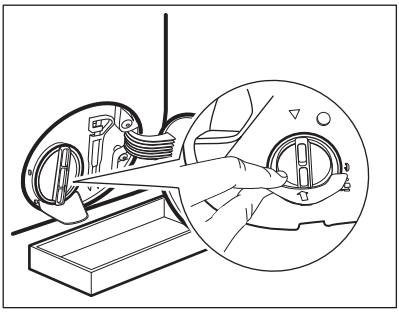

4. Käännä suodatinta 180 astetta vastapäivään sen avaamiseksi, älä kuitenkaan irrota sitä. Anna veden valua ulos.

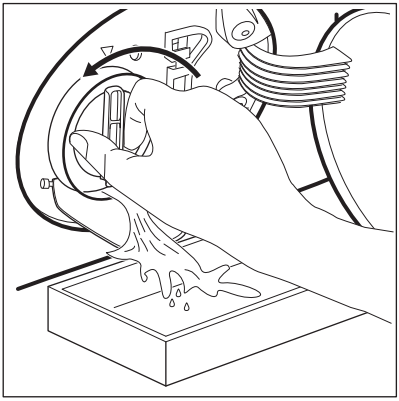

5. Kun astia on täynnä vettä, käännä suodatinta taaksepäin ja tyhjennä säiliö.
6. Toista vaiheet 4-5, kunnes vettä ei enää virtaa koneesta.
7. Irrota suodatin kiertämällä sitä vastapäivään.

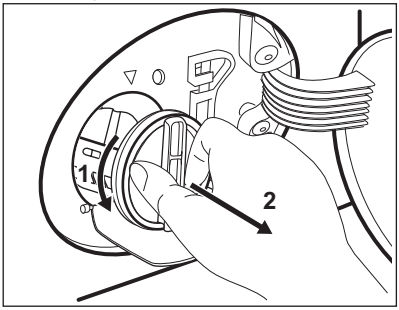

8. Poista tarvittaessa nukka ja esineet suodattimen syvennyksestä.
9. Tarkista, että pumpun siipipyörä pyörii esteettä. Mikäli se ei pyöri, ota

yhteys valtuutettuun huoltoliikkeeseen.

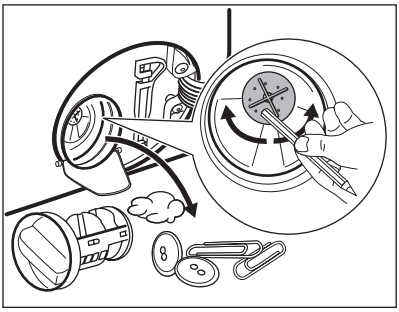

10. Puhdista suodatin hanaveden alla.

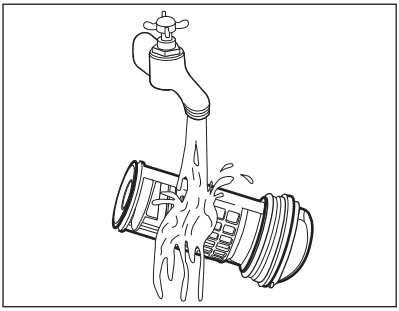

11. Asenna suodatin takaisin paikoilleen erityisiin ohjaimiin kiertämällä sitä myötäpäivään. Varmista, että kiristät suodattimen oikein vuotojen estämiseksi.

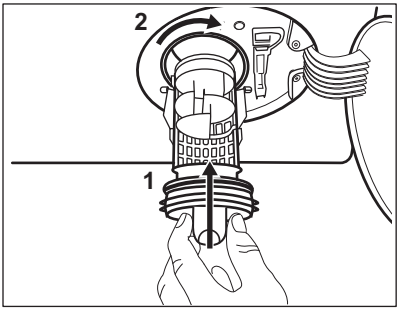

12. Sulje pumpun kansi.

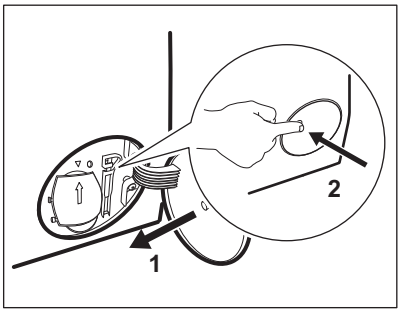

Kun tyhjennät veden hätätyhjennystoimenpiteellä, tyhjennysjärjestelmä tulee aktivoida uudelleen:

a. Kaada pesuainelokeron päälokeroon 2 litraa vettä.
b. Aloita veden tyhjennys käynnistämällä ohjelma.

12.8 Vedenottoletkun ja venttiilin sihdin puhdistaminen

Sekä vedenottoletkun että venttiilin sihdit on suositeltavaa puhdistaa satunnaisesti mahdollisten ajan myötä kertyneiden jäämien poistamiseksi:

1. Irrota vedenottoletku hanasta ja puhdista sihti.

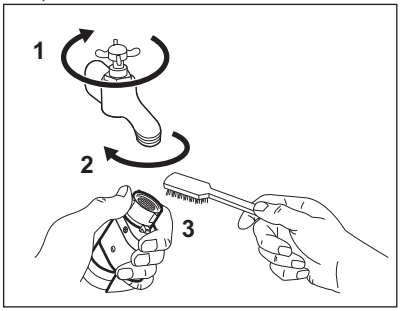

2. Irrota vedenottoletku laitteesta löysäämällä rengasmutteria.

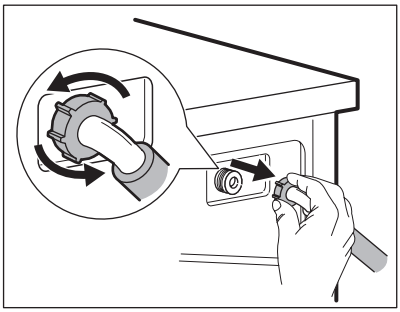

3. Puhdista laitteen takaosassa sijaitseva venttiilin sihti hammasharjalla.

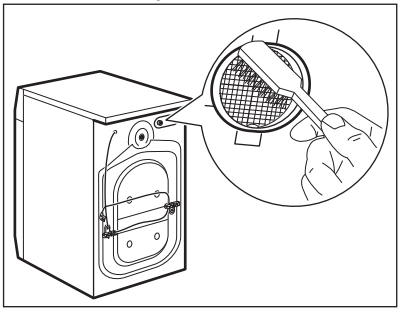

4. Kun letku liitetään takaisin laitteen takaosaan, kierrä sitä vasemmalle tai oikealle (ei pystyasentoon) vesihanan asennosta riippuen.

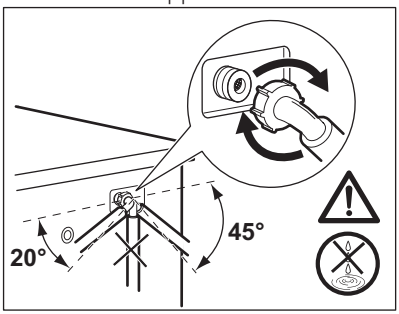

12.9 Hätätyhjennys

Jos vesi ei tyhjene koneesta, toista kappaleessa "Tyhjennyspumpun puhdistaminen" kuvattu toimenpide. Puhdista pumppu tarvittaessa.

Kun tyhjennät veden hätätyhjennystoimenpiteellä, tyhjennysjärjestelmä tulee aktivoida uudelleen:

1. Kaada pesuainelokeron päälokeroon 2 litraa vettä.
2. Aloita veden tyhjennys käynnistämällä ohjelma.

12.10 Suojeltava jäätymiseltä

Jos kone asennetaan alueelle, jossa lämpötila voi laskea 0 °C lämpötilaan tai sitä alhaisemmaksi, poista jäljelle jäänyt vesi vedenottoletkusta ja tyhjennyspumpusta.

1. Irrota pistoke pistorasiasta.
2. Sulje vesihana.
3. Aseta vedenottoletkun kaksi päätä astiaan ja anna veden valua letkusta ulos.
4. Tyhjennä tyhjennyspumppu. Katso hätätyhjennyksen ohjeet.
5. Kun tyhjennyspumppu on tyhjä, asenna vedenottoletku uudelleen.

VAROITUS!
Varmista, että lämpötila on yli 0 °C ennen kuin käytät laitetta uudelleen.
Valmistaja ei ota vastuuta jäätymisvaurioista.

13. VIANMÄÄRITYS

VAROITUS!
Lue turvallisuutta koskevat luvut.

13.1 Johdanto

Laite ei käynnisty tai se pysähtyy kesken pesuohjelman.

Yritä etsiä ratkaisu ongelmaan (katso taulukko). Jos ongelma toistuu, ota yhteyttä valtuutettuun huoltoliikkeeseen.

Jos suurempia ongelmia esiintyy, laitteesta kuuluu äänimerkkejä, näytössä näkyy hälytyskoodi ja Start/ Pause -painike voi vilkkua jatkuvasti:

- E11 - Laitteeseen ei tule vettä. Käynnistä laite uudelleen painamalla Start/Pause-painiketta. Luukun lukitus avautuu 5 sekunnin kuluttua.
- E21 - Koneeseen jää vettä.
- E41 - Laitteen luukku on auki tai se ei ole kunnolla kiinni. Tarkista luukku!

Jos laite on ylikuormitettu, poista joitakin vaatekappaleita rummusta ja/tai pidä luukkua painettuna ja kosketa samanaikaisesti Start/Pause -painiketta, kunnes merkkivalo lakkaa vilkkumasta (katso kuva alla).

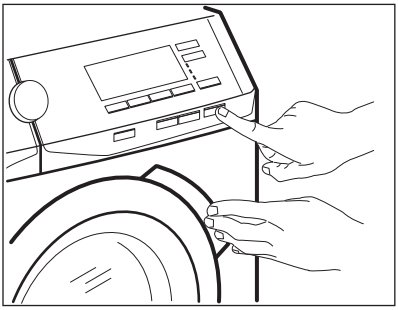

- EH1 - Virransyötön taajuus käyttöalueen ulkopuolella.
- EH2 - Syöttöjännite liian korkea.
- EH3 - Syöttöjännite liian matala.
- E91 - Sisäinen virhe. Kytke laite pois toiminnasta ja takaisin toimintaan. Ohjelmaa ei ole suoritettu oikein loppuun tai laite pysähtyi liian aikaisin. Jos hälytyskoodi tulee uudelleen näkyviin, ota yhteyttä valtuutettuun huoltoliikkeeseen ja ilmoita koodi.
- EF3 - Ylivuotosuoja on käytössä. Irrota laite sähköverkosta ja sulje vesihana. Ota yhteyttä valtuutettuun huoltoliikkeeseen.

VAROITUS!
Kytke laite pois toiminnasta ennen tarkistuksien aloittamista.

13.2 Mahdolliset häiriöt

Ongelma	Mahdollinen ratkaisu
Pesuohjelma ei käynnisty.	• Varmista, että pistoke on kiinnitetty pistorasiaan. • Tarkista, että laitteen luukku on suljettu. • Varmista, ettei mikään sulakekotelon sulakkeista ole palanut. • Varmista, että painiketta Start/Pause on kosketettu. • Varmista, että pesuainelokerikko on suljettu hyvin. • Jos ajastin on asetettu, peruuta asetus tai odota, kunnes ajanlaskenta on kulunut umpeen. • Poista lapsilukko toiminnasta, jos se on päällä.

Ongelma	Mahdollinen ratkaisu
Laitteeseen ei tule vettä.	• Tarkista, että vesihana on auki. • Varmista, ettei vedensyöttöpaine ole liian alhainen. Kysy lisätietoa paikalliselta vesilaitokselta. • Tarkista, ettei vesihana ole tukossa. • Varmista, ettei vedenottoletkussa ole vääntymiä, vaurioita tai taittumia. • Tarkista, että vedenottoletku on liitetty oikein. • Varmista, ettei vedenottoletkun ja venttiilin sihdeissä ole tukoksia. Lue ohjeet kohdasta "Hoito ja puhdistus".
Laite täyttyy vedellä ja tyhjenee välittömästi.	• Varmista, että tyhjennysletku on oikeassa asennossa. Letku voi olla liian matalalla. Lue osio "Asennusohjeet".
Koneeseen jää vettä.	• Tarkista, ettei altaan poistoviemäri ole tukossa. • Varmista, ettei tyhjennysletkussa ole vääntymiä tai taittumia. • Tarkista, ettei vedenpoiston sihti ole tukossa. Puhdista sihti tarvittaessa. Lue ohjeet kohdasta "Hoito ja puhdistus". • Tarkista, että tyhjennysletku on liitetty oikein. • Aseta tyhjennysohjelma, jos asetit ohjelman, jossa ei ole tyhjennysvaihetta. • Aseta tyhjennysohjelma, jos asetit lisätoiminnon, jossa vesi jää koneeseen.
Linkousvaihe ei toimi tai pesuohjelma kestää normaalia pitempään.	• Aseta linkousohjelma. • Tarkista, ettei vedenpoiston sihti ole tukossa. Puhdista sihti tarvittaessa. Lue ohjeet kohdasta "Hoito ja puhdistus". • Levitä pyykit käsin rummussa ja käynnistä linkous uudelleen. Epätasapaino voi aiheuttaa tämän ongelman.
Lattialla on vettä.	• Varmista, että vesiletkujen liitännät ovat kireät ja ettei vesivuotoja ole. • Varmista, ettei vedenotto- ja tyhjennysletkussa ole vaurioita. • Varmista, että käytät oikeaa pesuainetta ja pesuainemäärää.
Laitteen luukku ei avaudu.	• Varmista, että olet valinnut pesuohjelman, joka jättää veden koneeseen. • Varmista, että pesuohjelma on päättynyt. • Aseta tyhjennys- tai linkousohjelma, jos rummussa on vettä. • Tarkista, että laitteeseen tulee virtaa. • Tämä ongelma voi johtua laitteen viasta. Ota yhteyttä valtuutettuun huoltoliikkeeseen. • Varmista, ettei x-toimintoa ole kytketty päälle. Kytke se pois päältä.
Langattoman yhteyden merkkivalo ᯤ ei näy näytössä.	• Tarkista langaton signaali. • Varmista, että langaton yhteys toimii. • Tarkista kotiverkko ja reititin. • Käynnistä reititin uudelleen. • Ota yhteyttä langattoman yhteyden palveluntarjoajaan, jos langattomassa verkossa esiintyy edelleen ongelmia.

Ongelma	Mahdollinen ratkaisu
Sovellus ei luo yhteyttä laitteeseen.	• Tarkista langaton signaali. • Tarkista, onko älylaitetta yhdistetty langattomaan verkkoon. • Tarkista kotiverkko ja reititin. • Käynnistä reititin uudelleen. • Ota yhteyttä langattoman verkon palveluntarjoajaan, jos langattomassa verkossa esiintyy ongelmia. • Laite tai älylaite tai molemmat tulee konfiguroida uudelleen, koska uusi reititin on asennettu tai reitittimen määrityksiä on muutettu.
Sovellus ei luo usein yhteyttä laitteeseen.	• Varmista, että langaton signaali välittyy laitteeseen. Kokeile siirtää kotisi reititin mahdollisimman lähelle laitetta tai harkitse langattoman verkon laajentimen hankkimista. • Varmista, ettei mikroaaltouuni aiheuta häiriötä langattomaan signaaliin. Kytke mikroaaltouuni pois päältä. Vältä käyttämästä mikroaaltouunia ja kaukosäädintä samanaikaisesti.
Laitteesta kuuluu poikkeavia ääniä ja se tärisee.	• Varmista, että laite on tasapainotettu oikein. Lue osio "Asennusohjeet". • Varmista, että pakkausmateriaalit ja/tai kuljetuspultit on poistettu. Lue osio "Asennusohjeet". • Lisää pyykkiä koneeseen. Pyykkiä voi olla liian vähän.
Ohjelman kesto pitenee tai lyhenee ohjelman toiminnan aikana.	• ProSense-toiminto säätää ohjelman kestoa pyykkien tyypin ja määrän mukaan. Katso kohta "ProSense-täyttömäärän-tunnistus" luvusta "Päivittäinen käyttö".
Pesutulos ei ole tyydyttävä.	• Lisää pesuaineen määrää tai käytä toista pesuainetta. • Poista vaikeat tahrat erikoistuotteilla ennen pyykinpesua. • Varmista, että asetat oikean lämpötilan. • Vähennä pyykkiä. • Varmista AutoDose-säiliöitä käyttäessä, etteivät säiliöt ole tyhjiä. • Tarkista AutoDose-säiliöitä käyttäessä esiasetettu pesu-/huuhteluaineen annostelu. Katso kappale "AutoDose-perusasetukset" luvusta "AutoDose-tekniikka (automaattinen annostelu)". • Varmista, että olet puhdistanut AutoDose -säiliöt ennen tuotemerkiltään tai tyypiltään toisenlaisten pesuaineiden, huuhteluaineen tai muiden lisäaineiden käyttämistä.
Liikaa vaahtoa rummussa pesuohjelman aikana.	• Vähennä pesuaineen määrää. • Tarkista AutoDose-säiliöitä käyttäessä esiasetettu pesu-/huuhteluaineen annostelu. Katso kappale "AutoDose-perusasetukset" luvusta "AutoDose-tekniikka (automaattinen annostelu)".
Pesu-/huuhteluaineen taso ei laske AutoDose-säiliöissä pesun jälkeen.	• Tämä on normaalia: säiliöt ovat kohtalaisen suuria ja pesuaineen kulutusta ei välttämättä ole helppo huomata.

Kytke virta laitteeseen tarkastusten jälkeen. Ohjelma jatkuu keskeytyskohdasta.
Jos ongelma toistuu, ota yhteyttä valtuutettuun huoltoliikkeeseen.
Jos näytössä näkyy muita hälytyskoodeja. Kytke laite pois toiminnasta ja toimintaan. Jos ongelma toistuu, ota yhteyttä valtuutettuun huoltoliikkeeseen.

14. KULUTUSARVOT

Annetut arvot on saavutettu laboratorio-olosuhteissa vastaavien standardien mukaisesti. Eri tekijät voivat vaikuttaa kyseisiin tietoihin: pyykin määrä ja tyyppi sekä ympäristölämpötila. Pesuohjelman kestoon vaikuttavat myös vedenpaine, syöttöjännite ja syöttöveden lämpötila.

Teknisiin tietoihin voidaan tehdä muutoksia ilmoituksetta tuoteparannuksia varten.

Prosense-tekniikka voi säätää pesun kestoa sekä kulutusarvoja pesuohjelman aikana. Katso lisätietoa kohdasta "ProSense-täyttömääräntunnistus" luvusta "Päivittäinen käyttö".

Ohjelma	Täyttö (kg)	Energiankulutus (kWh)	Vedenkulutus (litroina)	Likimääräinen ohjelman kesto (minuutteina)	Jäännöskosteus (%)[1]
Puuvilla 60 °C	8	1,89	88	230	52
Puuvilla 40 °C	8	1,20	88	215	52
Synteettiset 40 °C	4	0,78	59	135	35
Hellävarainen 40 °C	2	0,47	47	55	35
Villa/Silkki 30 °C	1,5	0,26	67	75	30
Standardit puuvillaohjelmat					
Standardi 60 °C puuvilla	8	0,77	50	275	52
Standardi 60 °C puuvilla	4,5	0,49	36	250	52
Standardi 40 °C puuvilla	4,5	0,49	36	250	52

[1] Linkousvaiheen päättyessä.

Pois (W)	0,30
Päälle jätetty (W)	0,30

Tehonkulutus valmiustilassa verkkoon yhdistettynä (W)	2,00
Aika valmiustilaan verkkoon yhdistettynä (min.)	15
Yllä olevan taulukon tiedot ovat Euroopan unionin komission asetuksen 1015/2010 mukaiset direktiivin 2009/125/EY vaatimuksien ja Euroopan unionin komission asetuksen 1275/2008 mukaisesti.	

15. TEKNISET TIEDOT

Mitat	Leveys/korkeus/syvyys/kokonaissyvyys	600 mm / 850 mm / 630 mm / 660 mm
Sähköliitäntä	Jännite Kokonaisteho Sulake Taajuus	230 V 2200 W 10 A 50 Hz
Suojakansi takaa kiinteiden hiukkasten ja kosteuden suojaustason, lukuun ottamatta kuitenkaan matalajännitteisiä laitteita, joissa ei ole kosteussuojaa		IPX4
Vedenpaine	Minimi Maksimi	0,5 bar (0,05 MPa) 8 bar (0,8 MPa)
Vesiliitäntä [1)]		Kylmä vesi
Maksimitäyttömäärä	Puuvilla	8 kg
Energialuokka		A+++
Linkousnopeus	Maksimilinkousnopeus	1351 kierrosta minuutissa

[1)] Liitä vedenottoletku hanaan, jossa on 3/4'' kierteitys.

16. VARUSTEET

16.1 Saatavilla osoitteesta www.aeg.com/shop tai valtuutetulta jälleenmyyjältä

Ainoastaan AEG:n hyväksymät asianmukaiset lisävarusteet voivat taata laitteen turvallisuusstandardit. Jos hyväksymättömiä osia käytetään, mahdolliset vaateet mitätöityvät.

16.2 Kiinnityslevypakkaus

Jos asennat laitteen jalustalle, asenna laite kiinnityslevyihin.

Lue lisävarusteen mukana toimitetut ohjeet tarkasti.

16.3 Torniasennussarja

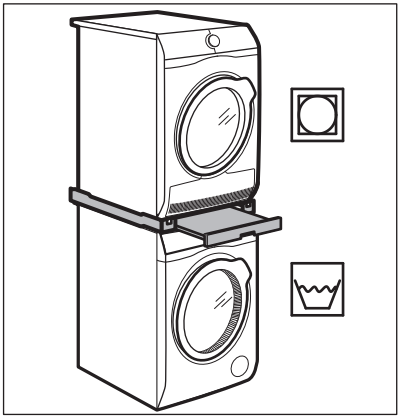

Kuivausrumpu voidaan asentaa pesukoneen päälle **ainoastaan AEGin valmistamaa ja hyväksymää oikeaoppista torniasennussarjaa käyttäen**.

Varmista yhteensopiva torniasennussarja tarkistamalla laitteidesi syvyys.

Torniasennussarjaa voidaan käyttää vain laitteissa, jotka on määritetty lisävarusteen mukana toimitetussa esitteessä.

Lue laitteen ja lisävarusteen mukana toimitetut ohjeet tarkasti.

VAROITUS!
Kuivausrumpua ei saa asentaa pesukoneen alapuolelle.

17. PIKAOPAS

17.1 Päivittäinen käyttö

Kiinnitä pistoke pistorasiaan.

Avaa vesihana.

Lisää pyykki koneeseen.

Lisää pesuaine ja muut lisäaineet pesuainelokeron oikeisiin lokeroihin.

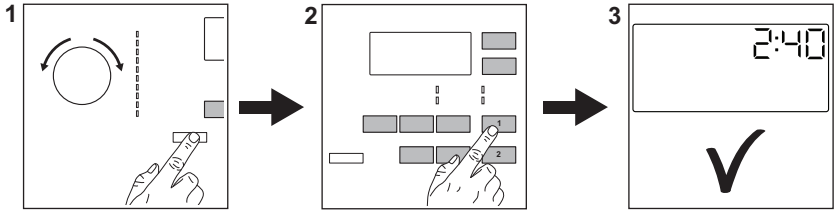

1. Kytke laite toimintaan painamalla **On/Off**-painiketta. Käännä ohjelmanvalitsinta haluamasi ohjelman asettamiseksi.
2. Aseta haluamasi lisätoiminnot (1) painamalla vastaavia kosketuspainikkeita. Käynnistä ohjelma koskettamalla painiketta **Start/Pause** ▷II (2).
3. Laite käynnistyy.
Poista pyykit ohjelman päätyttyä.

Kytke laite pois toiminnasta painamalla **On/Off**-painiketta.

17.2 Tyhjennyspumpun suodattimen puhdistaminen

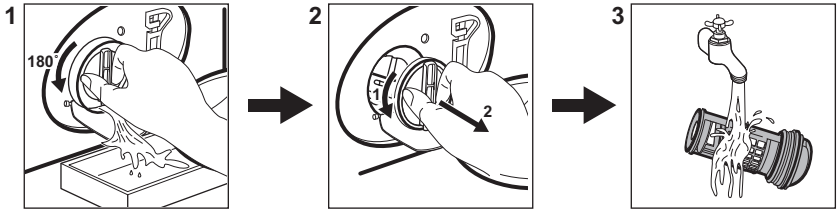

Puhdista suodatin säännöllisesti ja erityisesti silloin, kun näytössä näkyy hälytyskoodi E21.

17.3 Ohjelmat

Ohjelmat	Täyttömäärä	Laitteen kuvaus
Puuvilla	8 kg	Valkoinen ja värillinen puuvilla.
Puuvilla Eco	8 kg	Valkoinen ja värillinen puuvilla. Energiamerkin kulutusarvojen standardit ohjelmat.
Synteettiset	4 kg	Siliävät tai sekapyykki.
Hellävarainen	2 kg	Arkalaatuiset tekstiilit, kuten akryyli, viskoosi, polyesteri.
Villa/Silkki	1,5 kg	Konepestävä villa, käsinpestävä villa ja arkalaatuinen pyykki.
Anti-Allergy	8 kg	Valkoinen puuvilla. Tämä ohjelma auttaa poistamaan mikrobit ja bakteerit.
20 min. - 3 kg	3 kg	Puuvilla ja tekokuitu, vähän likaiset tai kerran käytetyt.
Outdoor	2,5 kg [1)] 1 kg [2)]	Nykyaikaiset ulkoiluvaatteet.
Helposti Siliävät	4 kg	Tekokuitupyykit, jotka vaativat hellävaraisen pesun.
Linkous/Tyhjennys	8 kg	Kaikki tekstiilit villaa ja erittäin arkalaatuisia tekstiilejä lukuun ottamatta. Linkousohjelma ja veden tyhjennysohjelma.

1) Pesuohjelma.

2) Pesuohjelma ja vettä hylkivän pinnan käsittelyvaihe.

18. EUROOPAN UNIONIN ASETUKSEN 1369/2017 MUKAINEN TUOTTEEN TIETOLOMAKE

Tuotteen tietolomake	
Tavaramerkki	AEG
Malli	L6FQW842G, PNC914915108
Nimelliskapasiteetti, kg	8
Energiatehokkuusluokka	A+++
Energiankulutus kWh:a vuodessa, kun huomioon otetaan 220 vakiopesuohjelmaa 60 °C:n ja 40 °C:n puuvillaohjelmilla täydellä koneella ja puolitäytöllä sekä tehonsäästötilojen energiankulutus. Todellinen energiankulutus riippuu laitteen käyttötavasta.	137,0
Energiankulutus 60 °C:n vakiopuuvillaohjelmalla täydellä koneella, kWh	0,77
Energiankulutus 60 °C:n vakiopuuvillaohjelmalla puolitäytöllä, kWh	0,49
Energiankulutus 40 °C:n vakiopuuvillaohjelmalla puolitäytöllä, kWh	0,49
Tehonkulutus pois päältä -tilassa W	0,30
Tehonkulutus päällä-tilassa, W	0,30
Vedenkulutus litraa vuodessa, kun huomioon otetaan 220 vakiopesuohjelmaa 60 °C:n ja 40 °C:n puuvillaohjelmilla täydellä koneella ja puolitäytöllä. Todellinen vedenkulutus riippuu laitteen käyttötavasta	10000
Linkoustehokkuusluokka asteikolla G:stä (vähiten tehokas) A:han (tehokkain)	B
Suurin linkousnopeus, kierrosta minuutissa	1351
Jäännöskosteus %	52
60 °C:n vakiopuuvillaohjelma” ja ”40 °C:n vakiopuuvillaohjelma” ovat vakiopesuohjelmat, joita merkissä ja tuoteselosteessa annetut tiedot koskevat, ja että nämä ohjelmat sopivat normaalilikaisen puuvillapyykin pesuun ja ovat yhdistetyn energian- ja vedenkulutuksensa kannalta tehokkaimmat ohjelmat.	-
Ohjelman kesto minuutteina 60 °C:n vakiopuuvillaohjelmalla täydellä koneella	275
Ohjelman kesto minuutteina 60 °C:n vakiopuuvillaohjelmalla puolitäytöllä	250

Ohjelman kesto minuutteina 40 °C:n vakiopuuvillaohjelmalla puolitäytöllä	250
Päälle jätettynä -tilan kesto minuutteina	5
Ilman akustinen melutaso db(A) pesun aikana	51
Ilman akustinen melutaso db(A) linkouksen aikana	75
Integroitu laite K/E	Ei

Yllä olevan taulukon tiedot ovat Euroopan unionin komission asetuksen 1015/2010 mukaiset direktiivin 2009/125/EY vaatimuksien mukaisesti.

19. YMPÄRISTÖNSUOJELU

Kierrätä materiaalit, jotka on merkitty merkillä ♲. Kierrätä pakkaus laittamalla se asianmukaiseen kierrätysastiaan. Suojele ympäristöä ja ihmisten terveyttä kierrättämällä sähkö- ja elektroniikkaromut. Älä hävitä merkillä merkittyjä kodinkoneita kotitalousjätteen mukana. Palauta tuote paikalliseen kierrätyskeskukseen tai ota yhteyttä paikalliseen viranomaiseen.

www.aeg.com/shop

192924961-A-392019

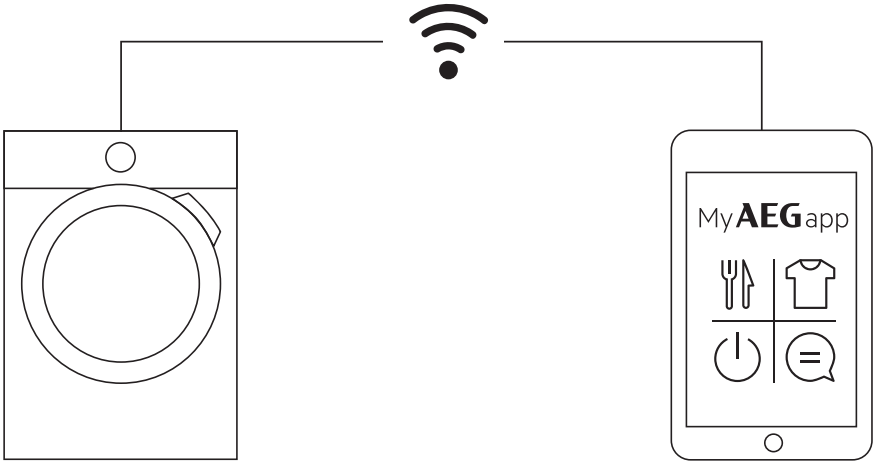

aeg.com/app

vailable on the App Store

GET IT ON Google Play

The software included in this product contains copyrighted software that is licensed under the BSD, GPL-2.0, LGPL-2.0, LGPL-2.1, zLib, MIT, ISC, Apache 2.0 and others. It is possible to display the complete copy of the licenses in the AEG App that can be downloaded from the corresponding App store from the License menu section. It is possible to download the source code of the open source software used in the product by searching for Wi-Fi Module Software version in NIUX subfolder at the following website: **http://aeg.opensoftwarerepository.com**.

AEG