AddStoris
meikkipeili LED-valolla
Väri: **Mattavalkoinen** Tuotenro.: **41790700**

Kuvaus

Ominaisuudet

- materiaali: peililasi
- kehyksen materiaali: metallinen
- MoistureProof: kestävä materiaali
- peili on kallistettava
- kääntyvä
- suurennus: suurentaa 3-kertaiseksi
- valonlähde: max. 2 W (21 x 0.08 W / LED)
- sisäänmenojännite:100–240 V AC / 50/60 Hz
- ulostulojännite: 21 V - DC
- degree of protection: IP20
- kiinnitysmateriaalilla
- upotettu kiinnitys
- porausetäisyys: 48 mm
- porausreiän halkaisija: 6 mm
- seinään kiinnitettävä
- upotettava asennusrasia

Tuotetiedot

LVI-nro	5774067

teknologia

Moisture Proof

Design palkinnot

iF DESIGN AWARD 2021

reddot winner 2021

Tuotekuva
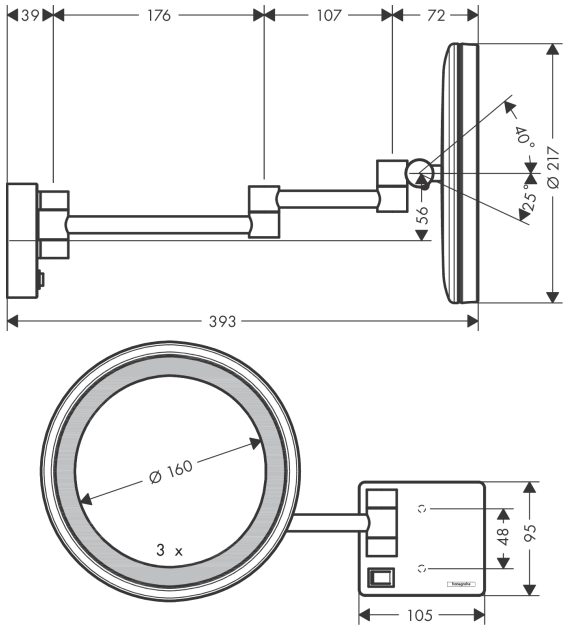
Mittapiirustus