S71
S712-F450 upotettava teräsallas 450, kaksi hanareikää
Väri: **Ruostumaton Teräs** Tuotenro.: **43305800**

Kuvaus

Ominaisuudet

- tasoon tehtävän aukon mitat: 530 x 480 mm
- materiaali: ruostumaton teräs
- altaiden määrä: 1 iso allas
- esiporatut hanan ja pohjaventtiilin avaajan reiät
- kaapin koko: 60 cm
- asennustapa: asennus tason päälle tai huullettuna, huullosasennus vain kivitasoon (tehdään kivitasotehtaalla)
- ylivuotoaukon paikka: altaan oikealla puolella
- hanareiän vahvistus keittiöhanan tarkkaan ja vakaaseen asennukseen
- kulman aste: 10 mm
- altaan syvyys: 185 mm
- pohjaventtiili ei sisälly tuotteeseen - tilaa lisäksi yksi pohjaventtiili
- Tarkista altaan asennuksen sopivuus aina ensin tasovalmistajalta

teknologia

Tuotekuva

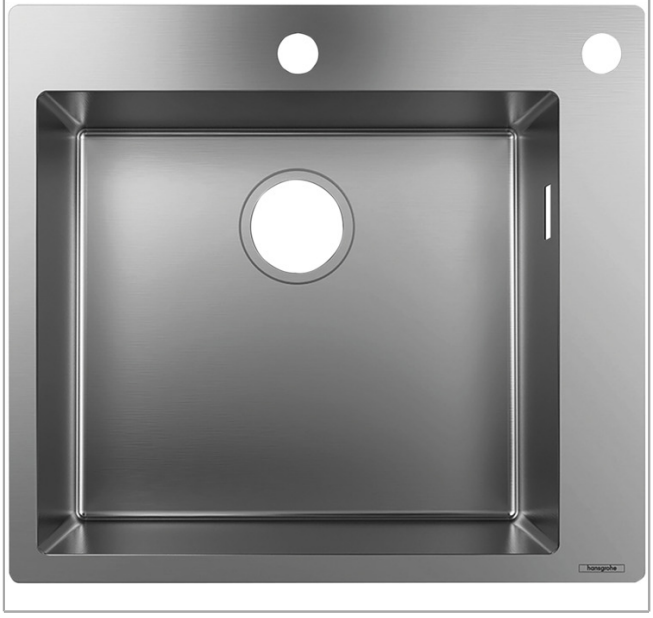
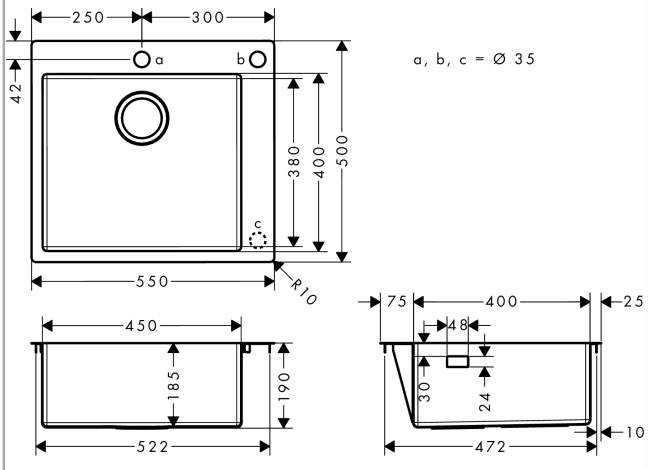
Mittapiirustus