S71
S719-U450 alta-asennettava teräsallas 450 kivitasoon
Väri: **Ruostumaton Teräs** Tuotenro.: **43426800**

Kuvaus

Ominaisuudet

- tasoon tehtävän aukon mitat: 448 x 398 mm
- materiaali: ruostumaton teräs
- altaiden määrä: 1 iso allas
- ilman hanareikää
- kaapin koko: 60 cm
- asennustapa: alta-asennettava, asennus tason päälle tai huullettuna, huullosasennus vain kivitasoon (tehdään kivitasotehtaalla)
- ylivuotoaukon paikka: altaan oikealla puolella
- kulman aste: 10 mm
- altaan syvyys: 185 mm
- pohjaventtiili ei sisälly tuotteeseen - tilaa lisäksi yksi pohjaventtiili

teknologia

Tuotekuva
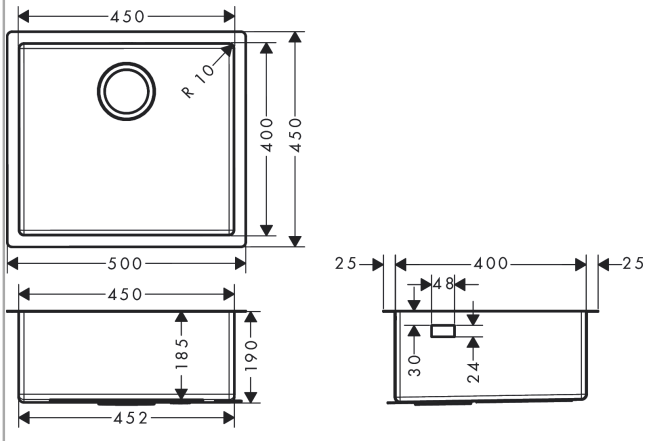
Mittapiirustus