Vernis Shape M35
Yksiote keittiöhana 210 1jet kääntyvä juoksuputki
Väri: **Mattamusta** Tuotenro.: **71871670**

Kuvaus

Ominaisuudet

- ComfortZone 210
- kääntymiskulma 120° tai 360°
- normaali suihku
- maksimivirtaama 3 baarin paineessa: 11,1 l/min
- keraaminen säätöosa
- G ⅜ -letkuliitännät
- P-IX 38011/IIC
- FTA_STF_KIWA-13372-01
- FTA_STF_KIWA-13372-01

Tuotetiedot

LVI-nro	6250469

teknologia

AirPower

Comfort Zone

Hyväksynnät / Kestävä kehitys

STF

Tuotekuva

Mittapiirustus

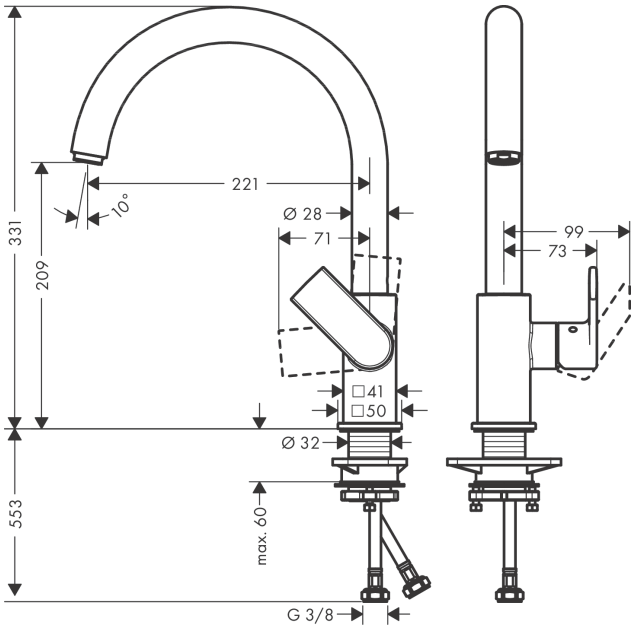
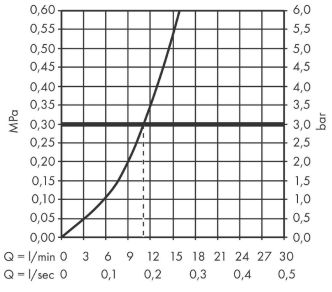
Vuokaavio