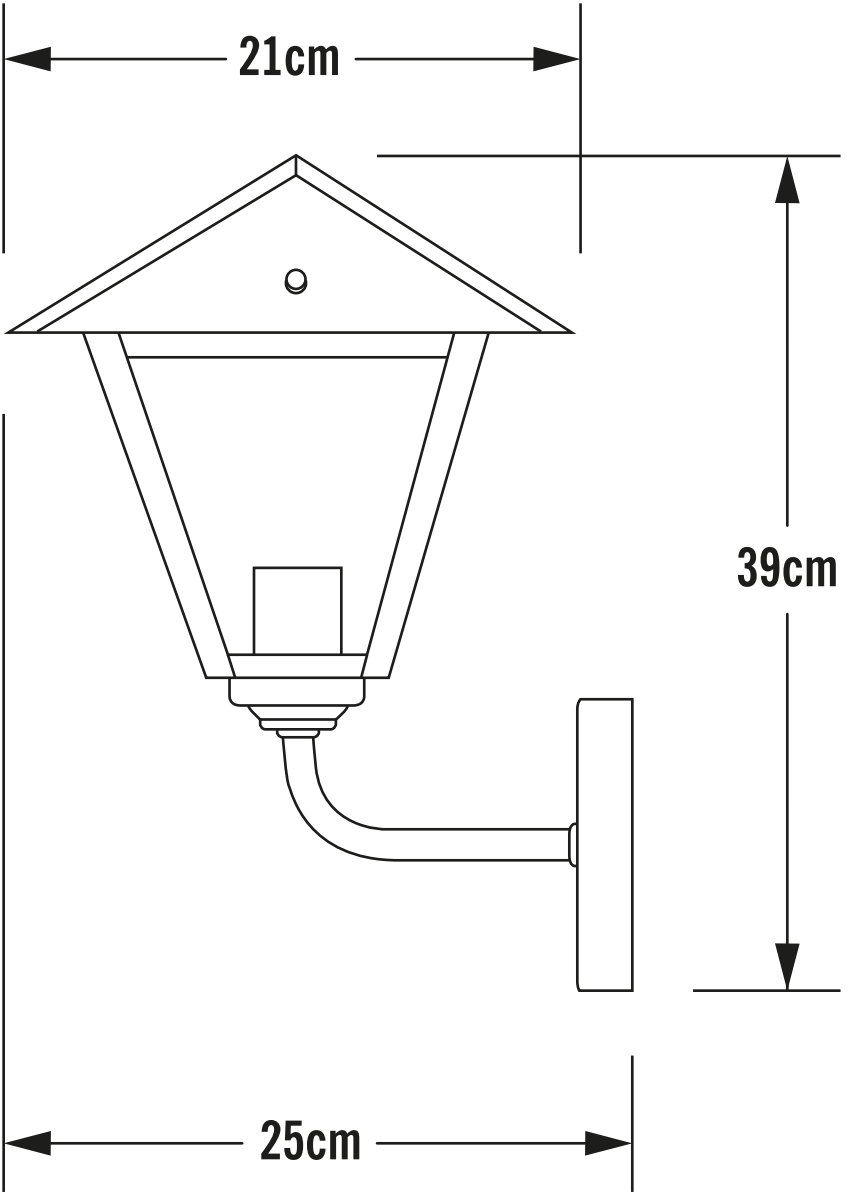
21cm
39cm
25cm