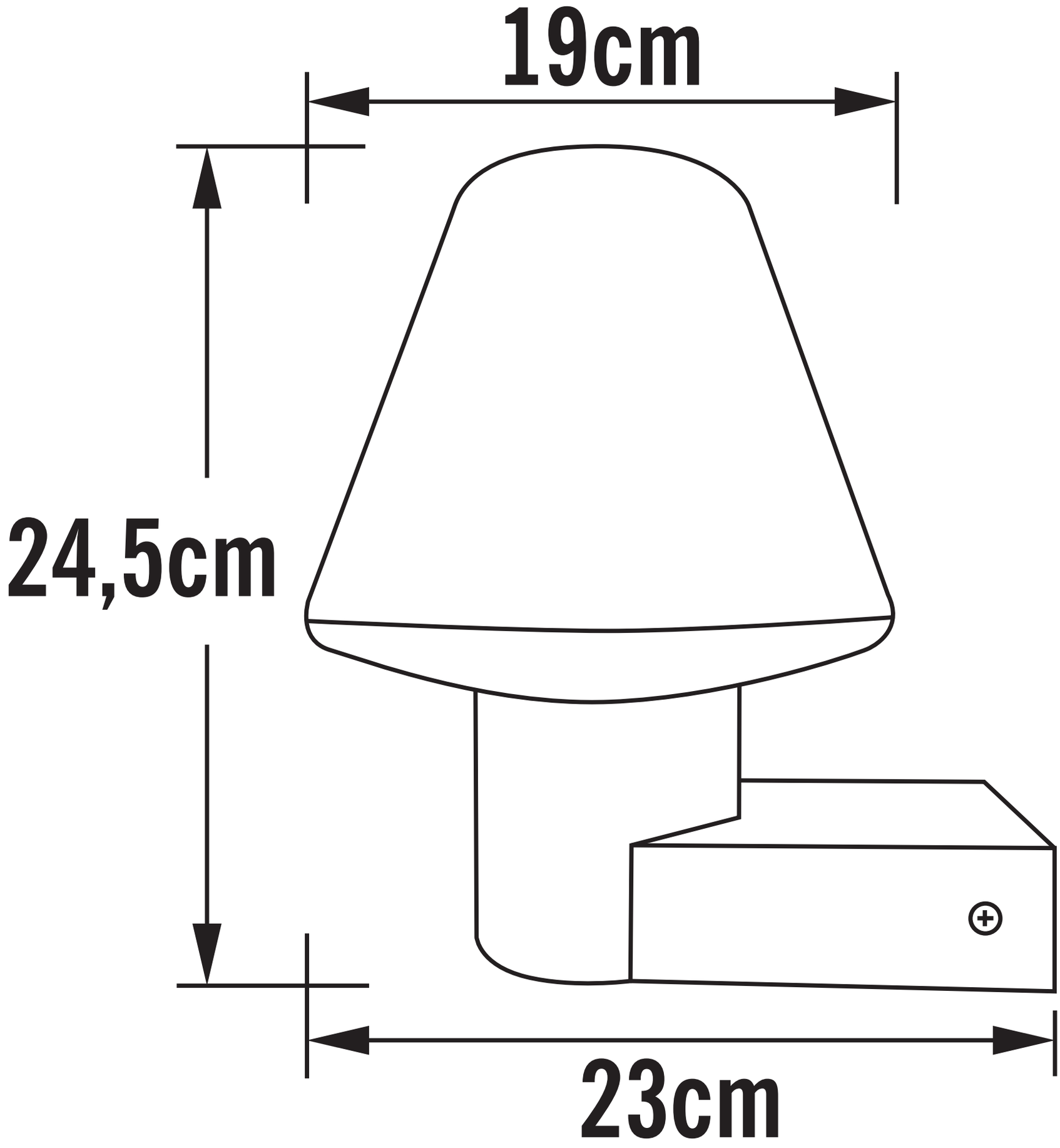
19cm
24,5cm
23cm