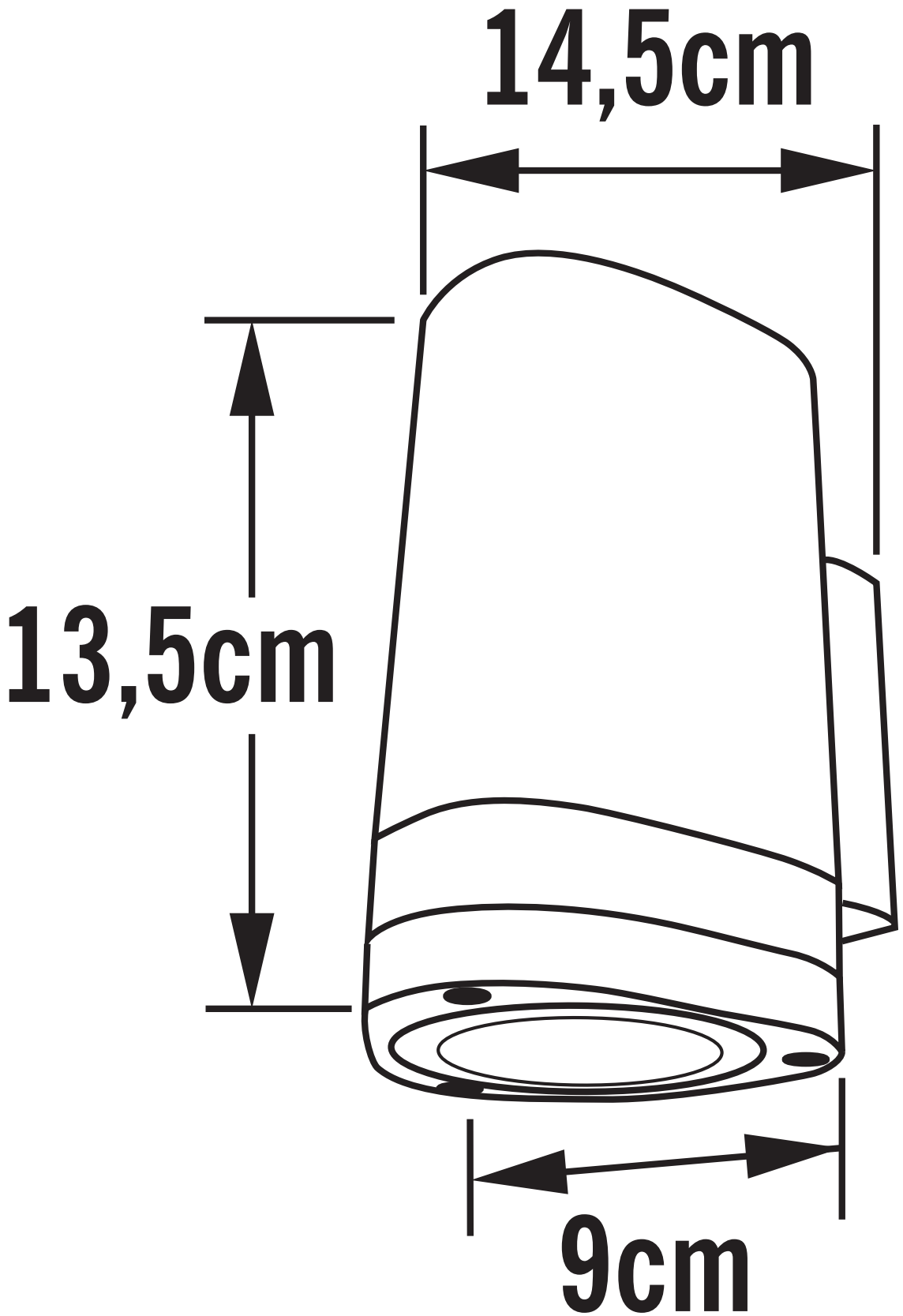
14,5cm
13,5cm
9cm