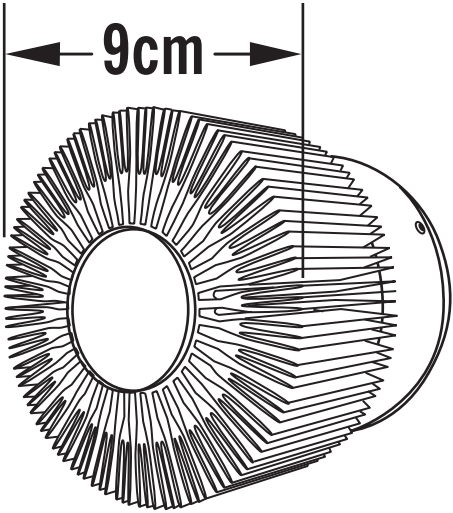
9cm

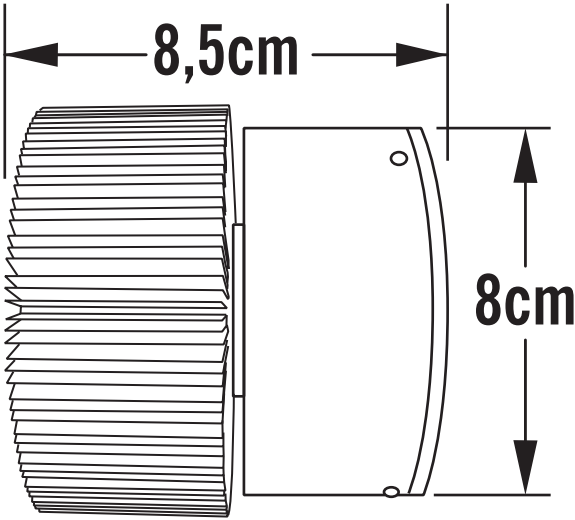
8,5cm
8cm