Saint-Gobain Pipe Systems Oy
Merstolantie 16, 29200 HARJAVALTA
Nuijamiestentie 3 A, 00400 HELSINKI
Puh. 0207 424 600, fax 0207 424 601
E-mail: sgps.finland@saint-gobain.com

SAINT-GOBAIN
PIPE SYSTEMS

	Päiväys 10.8.2006
Asennusohje	
Polyrac-muoviputkiliitin	

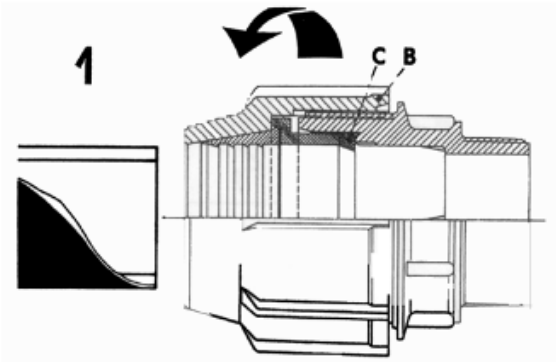

Katkaise putki ja avaa liitintä

- Katkaise putki kohtisuoraan ja varmista, että putken pää on puhdas.
- Avaa puserrusmutteria (B) n. 1 kierros. Älä irrota mutteria rungosta.

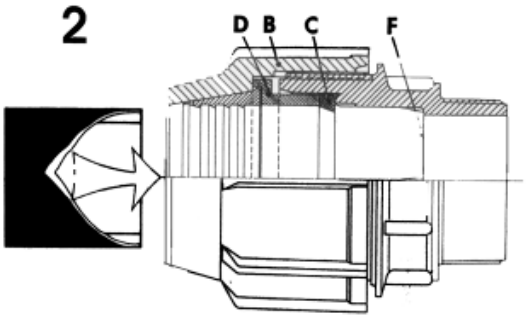

Työnnä putki paikoilleen, pohjaan asti

- Työnnä putki lukitusrenkaan (D) ja huulitiivisteen (C) läpi pohjaan (F) asti. Älä jätä putkea tiivisterengasta vasten (ensimmäinen pykälä), vaan työnnä huolellisesti pohjaan asti.
- Merkitsemällä putkeen oikean työntöpituuden voit varmistaa liitoksen onnistumisen.

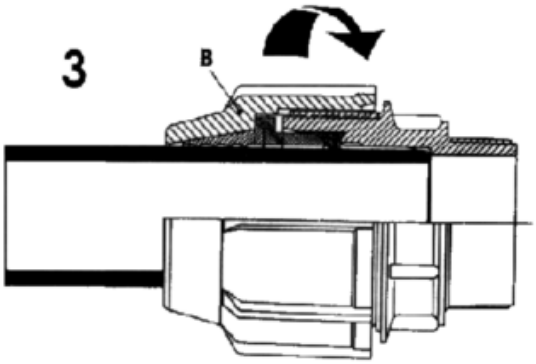

Kiristä puserrusmutteri

- Kierrä puserrusmutteri (B) kiinni ja kiristä käsin 20-50 mm liittimet ja työkalulla 63-110 mm liittimet.