EN	Cordless Belt Sander	INSTRUCTION MANUAL	9
SV	Batteridriven bandslipmaskin	BRUKSANVISNING	21
NO	Batteridrevet båndsliper	BRUKSANVISNING	33
FI	Akkukäyttöinen nauhahiomakone	KÄYTTÖOHJE	45
DA	Akku båndslibemaskine	BRUGSANVISNING	56
LV	Bezvada lentes slīpmašīna	LIETOŠANAS INSTRUKCIJA	68
LT	Belaidis juostinis šlifuoklis	NAUDOJIMO INSTRUKCIJA	80
ET	Juhtmeta lintlihvmasin	KASUTUSJUHEND	92
RU	Аккумуляторная ленточная шлифовальная машина	РУКОВОДСТВО ПО ЭКСПЛУАТАЦИИ	104

BS001G

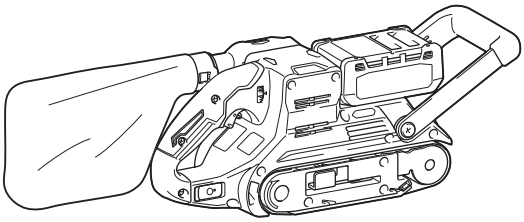

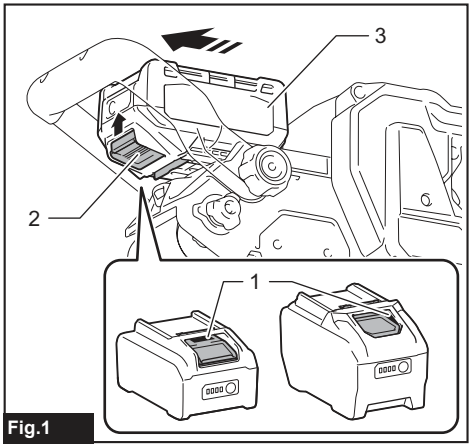

Fig.1

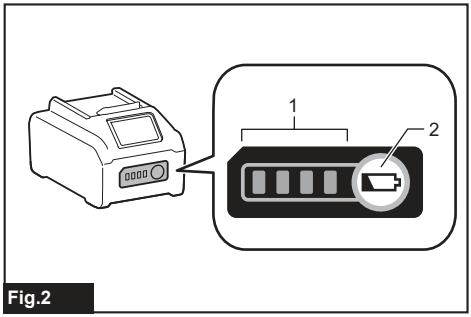

Fig.2

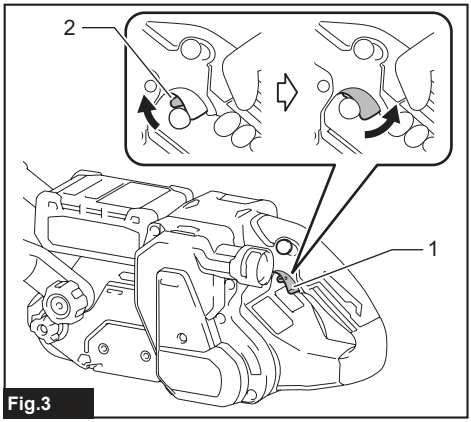

Fig.3

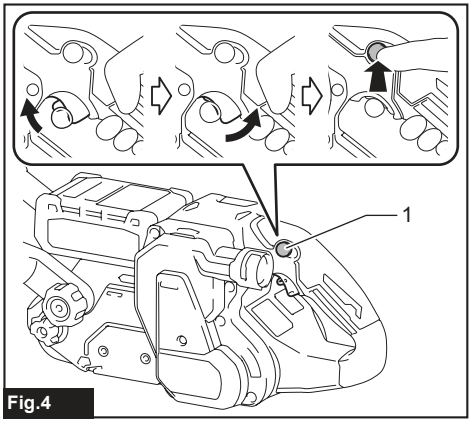

Fig.4

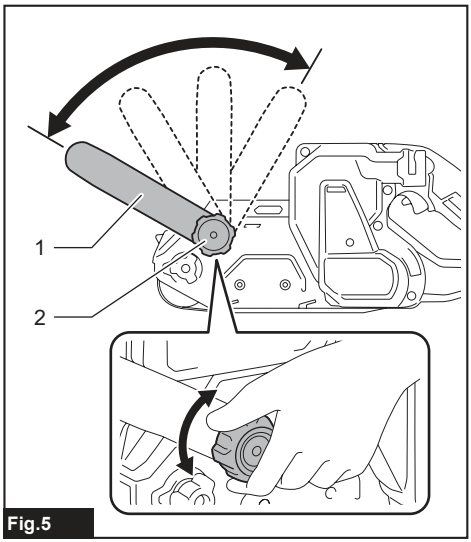

Fig.5

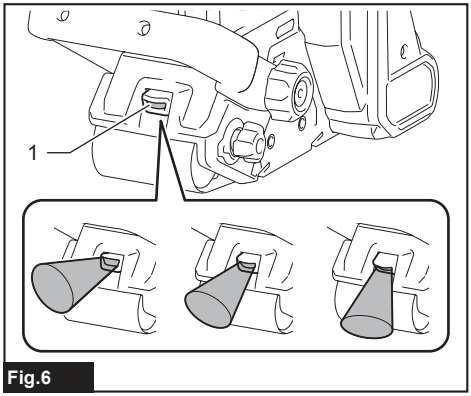

Fig.6

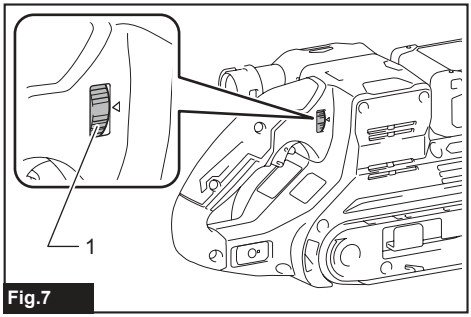

Fig.7

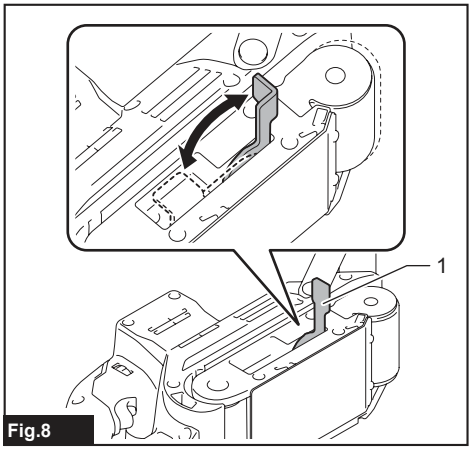

Fig.8

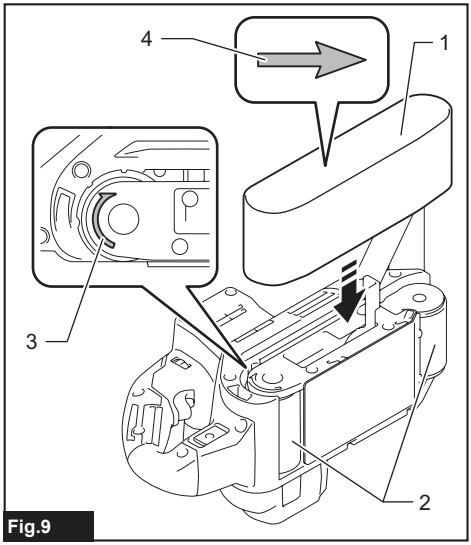

Fig.9

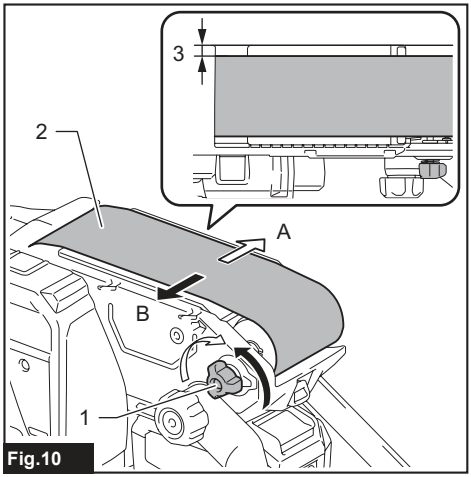

Fig.10

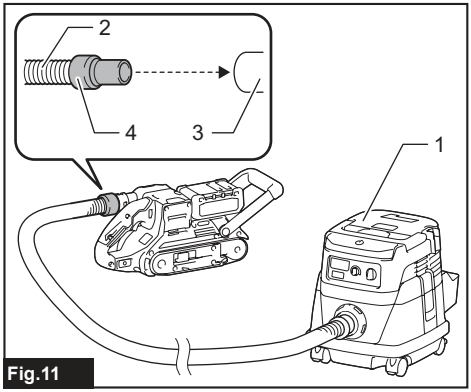

Fig.11

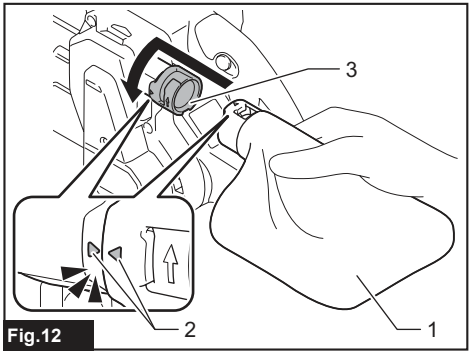

Fig.12

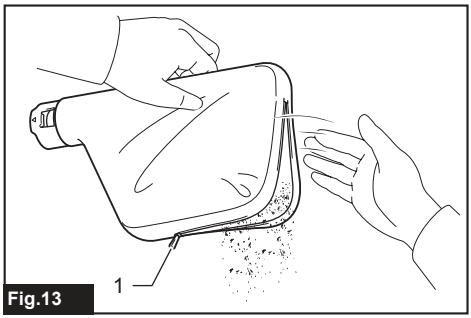

Fig.13

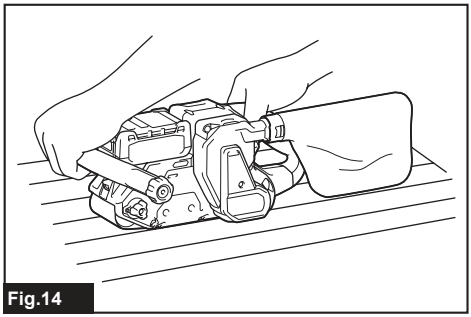

Fig.14

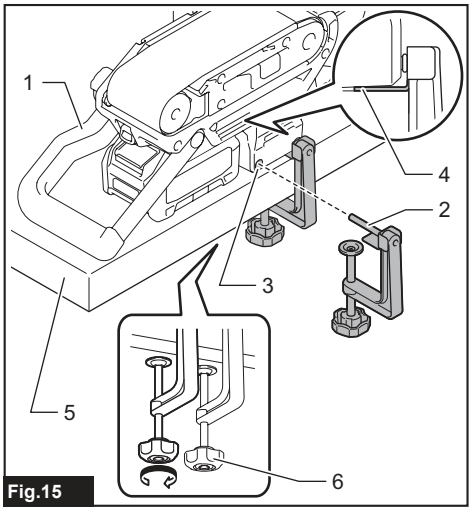

Fig.15

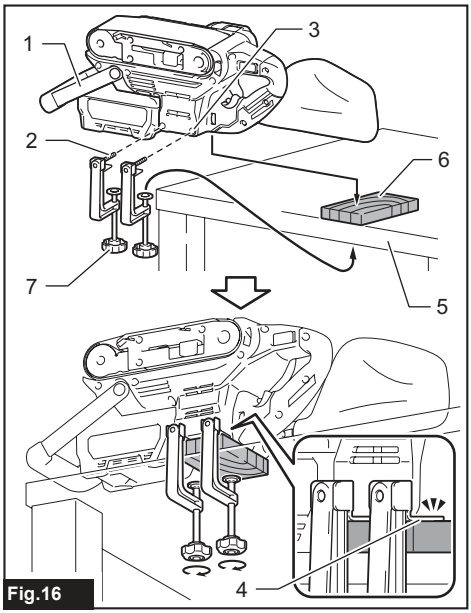

Fig.16

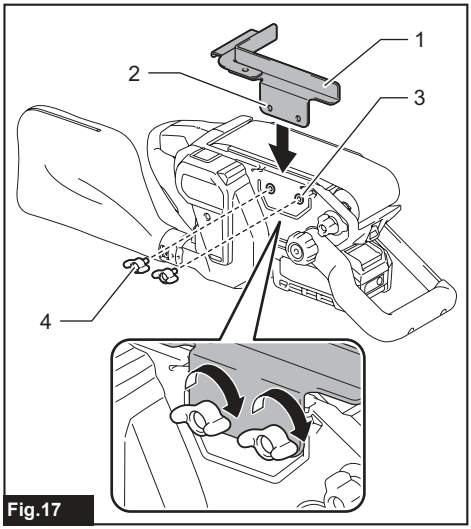

Fig.17

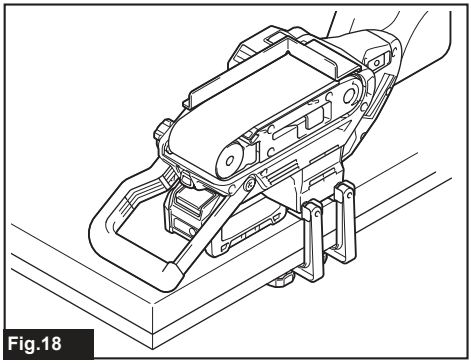

Fig.18

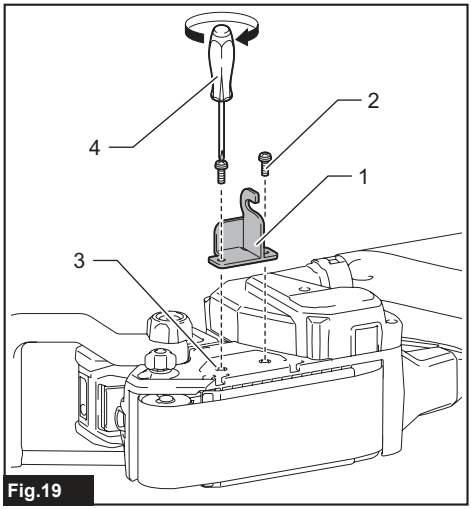

Fig.19

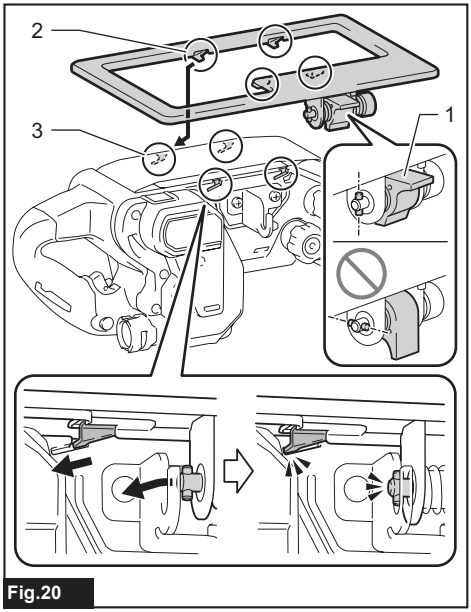

Fig.20

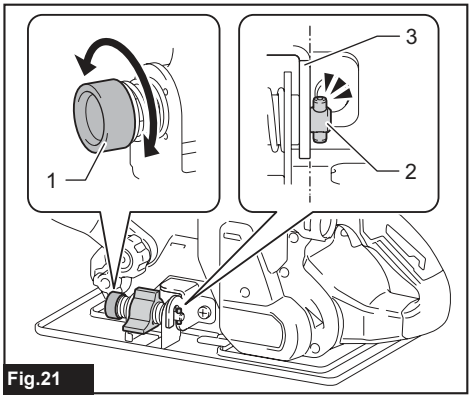

Fig.21

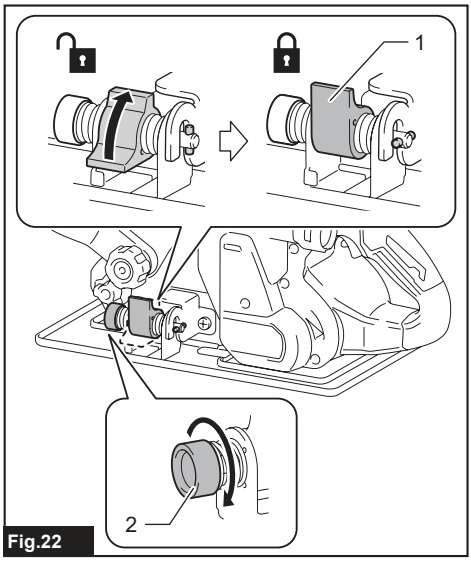

Fig.22

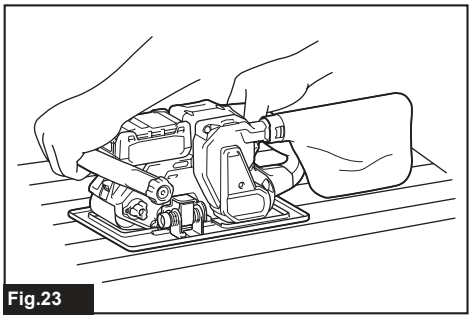
Fig.23

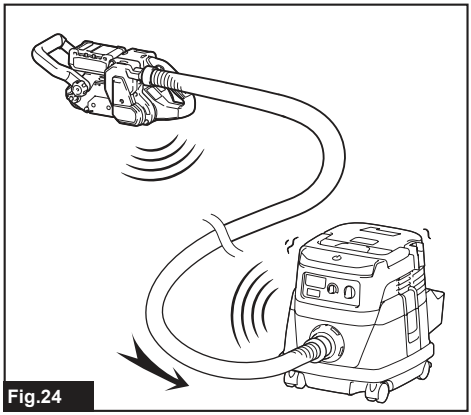
Fig.24

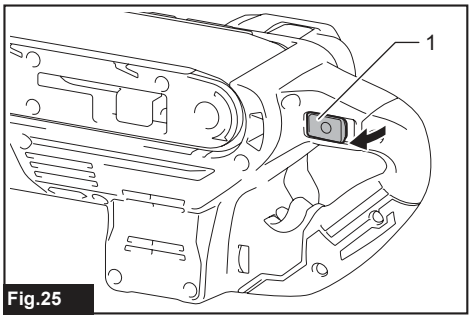

Fig.25

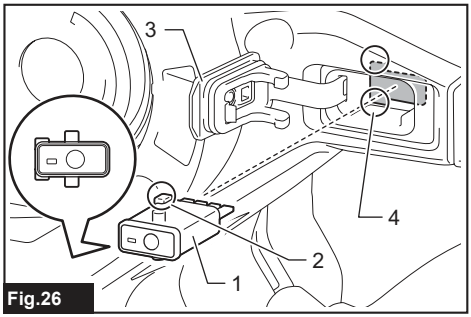

Fig.26

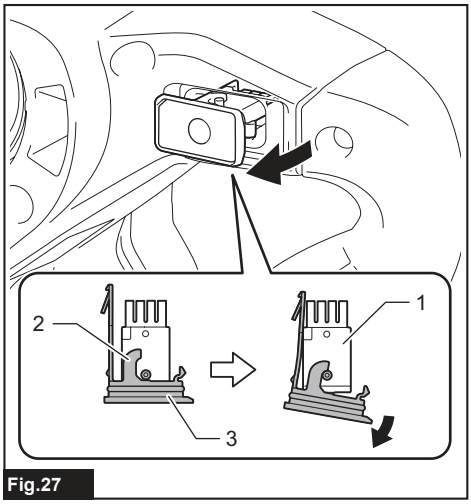

Fig.27

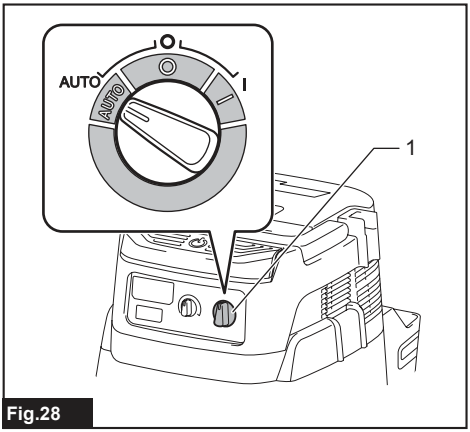

Fig.28

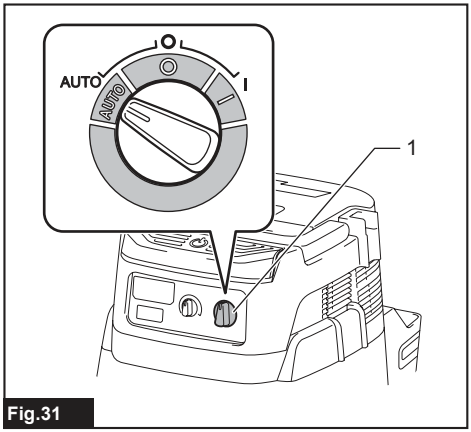

Fig.31

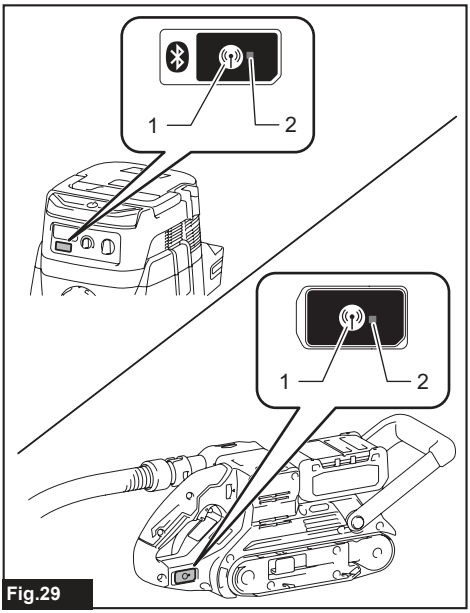

Fig.29

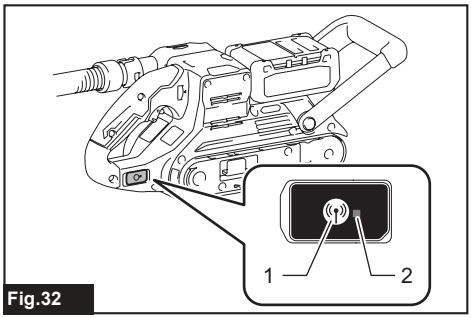

Fig.32

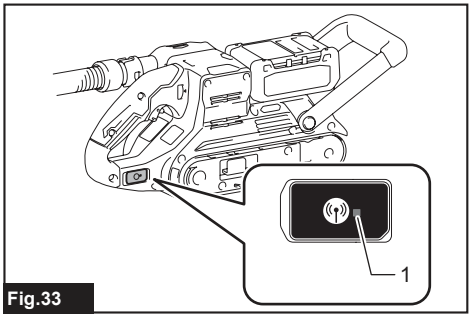

Fig.33

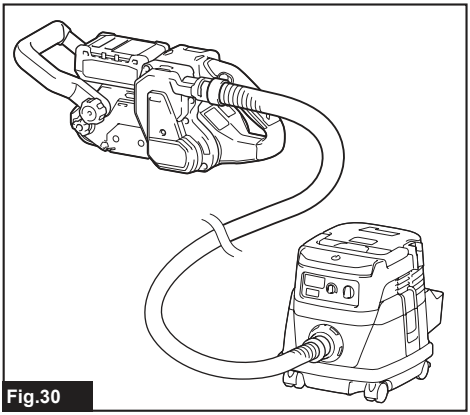
Fig.30

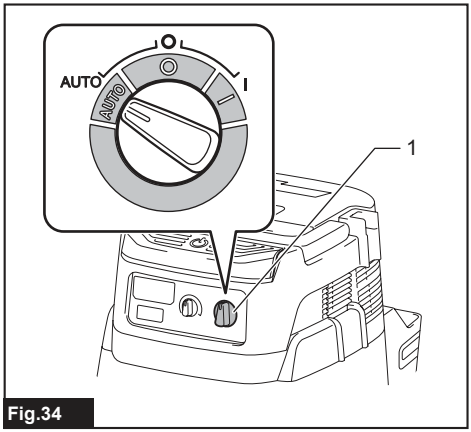

Fig.34

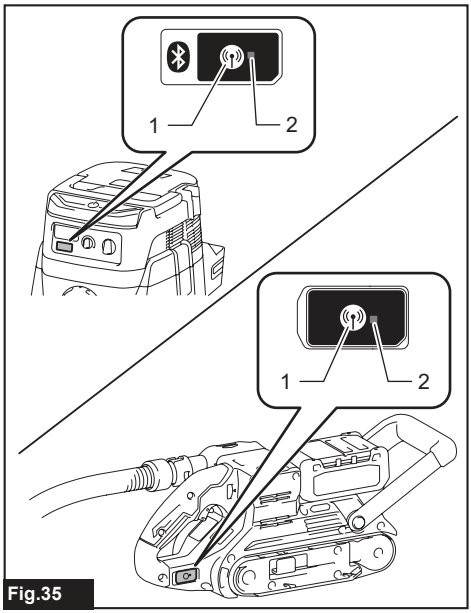

Fig.35

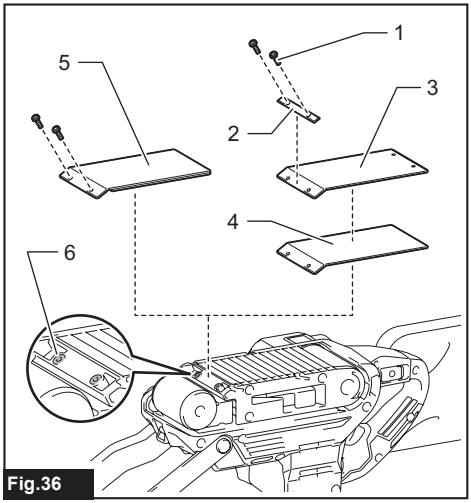

Fig.36

SPECIFICATIONS

Model:	BS001G
Belt size (W x L)	76 mm x 533 mm
Belt speed	120 - 470 m/min
Overall length	440 mm
Rated voltage	D.C. 36 V - 40 V max
Net weight	4.5 - 5.1 kg

- Due to our continuing program of research and development, the specifications herein are subject to change without notice.
- Specifications may differ from country to country.
- The net weight value includes the lightest and heaviest combination of the attachment(s) for normal and safe use and battery cartridge(s) which are specified in the instruction manual.

Applicable battery cartridge and charger

Battery cartridge	BL4020 / BL4025 / BL4040 / BL4040F / BL4050F
Charger	DC40RA / DC40RB / DC40RC / DC40WA / BCC01 / BCC02

- Some of the battery cartridges and chargers listed above may not be available depending on your region of residence.

⚠***WARNING:*** **Only use the battery cartridges and chargers listed above.** Use of any other battery cartridges and chargers may cause injury and/or fire.

Recommended cord connected power source

Portable power pack	PDC01 / PDC1200 / PDC1500

- The cord connected power source(s) listed above may not be available depending on your region of residence.
- Before using the cord connected power source, read instruction and cautionary markings on them.

Symbols

The followings show the symbols which may be used for the equipment. Be sure that you understand their meaning before use.

	Read instruction manual.
	Wear eye protection.
	Do not release the hands from the tool while the sanding belt is rotating. The tool may run by itself.

 Ni-MH Li-ion	Only for EU countries Due to the presence of hazardous components in the equipment, waste electrical and electronic equipment, accumulators and batteries may have a negative impact on the environment and human health. Do not dispose of electrical and electronic appliances or batteries with household waste! In accordance with the European Directive on waste electrical and electronic equipment and on accumulators and batteries and waste accumulators and batteries, as well as their adaptation to national law, waste electrical equipment, batteries and accumulators should be stored separately and delivered to a separate collection point for municipal waste, operating in accordance with the regulations on environmental protection. This is indicated by the symbol of the crossed-out wheeled bin placed on the equipment.

Intended use

The tool is intended for the sanding of large surface of wood, plastic and metal materials as well as painted surfaces.

Noise

The typical A-weighted noise level determined according to EN62841-2-4:
Sound pressure level (L_{pA}) : 87 dB (A)
Sound power level (L_{WA}) : 95 dB (A)
Uncertainty (K) : 3 dB (A)

NOTE: The declared noise emission value(s) has been measured in accordance with a standard test method and may be used for comparing one tool with another.

NOTE: The declared noise emission value(s) can also be used in a preliminary assessment of exposure.

⚠***WARNING:*** **Wear ear protection.**

⚠***WARNING:*** **The noise emission during actual use of the power tool can differ from the declared total value(s) depending on the ways in which the tool is used.**

⚠***WARNING:*** **Be sure to identify safety measures to protect the operator that are based on an estimation of exposure in the actual conditions of use (taking account of all parts of the operating cycle such as the times when the tool is switched off and when it is running idle in addition to the trigger time).**

Vibration

The continuous vibration total value (tri-axial vector sum) determined according to EN62841-2-4:
Work mode: sanding metal plate
Vibration emission (a_h) : 1.1 m/s^2
Uncertainty (K) : 1.5 m/s^2

NOTE: The declared vibration total value(s) has been measured in accordance with a standard test method and may be used for comparing one tool with another.

NOTE: The declared vibration total value(s) can also be used in a preliminary assessment of exposure.

⚠***WARNING:*** **The vibration emission during actual use of the power tool can differ from the declared total value(s) depending on the ways in which the tool is used.**

⚠***WARNING:*** **Be sure to identify safety measures to protect the operator that are based on an estimation of exposure in the actual conditions of use (taking account of all parts of the operating cycle such as the times when the tool is switched off and when it is running idle in addition to the trigger time).**

The following shows the mean values of the peak amplitude of the acceleration from repeated shock vibrations, p_F, with corresponding uncertainty (K) determined according to EN62841-2-4.
Work mode: sanding metal plate
p_F : 31 m/s^2
Uncertainty (K) : 7 m/s^2

NOTE: These declared values should not be used to determine hand arm vibration exposure.

Declarations of Conformity

For European countries only

The EU/UK Declaration of Conformity can be accessed from the following URL.

https://support.makita.biz/doc/doc_index.html

SAFETY WARNINGS

General power tool safety warnings

⚠***WARNING*** **Read all safety warnings, instructions, illustrations and specifications provided with this power tool.** Failure to follow all instructions listed below may result in electric shock, fire and/or serious injury.

Save all warnings and instructions for future reference.

The term "power tool" in the warnings refers to your mains-operated (corded) power tool or battery-operated (cordless) power tool.

CORDLESS BELT SANDER SAFETY WARNINGS

1. **Ventilate your work area adequately when you perform sanding operations.**
2. **Some material contains chemicals which may be toxic. Take caution to prevent dust inhalation and skin contact. Follow material supplier safety data.**
3. **Always use the correct dust mask/respirator for the material and application you are working with.**
4. **Always use safety glasses or goggles. Ordinary eye or sun glasses are NOT safety glasses.**
5. **Hold the tool firmly with both hands.**
6. **Make sure the belt is not contacting the workpiece before the switch is turned on.**
7. **Keep hands and face away from the rotating parts.**
8. **Do not leave the tool running. Operate the tool only when hand-held.**
9. **This tool has not been waterproofed, so do not use water on the workpiece surface.**

SAVE THESE INSTRUCTIONS.

⚠*WARNING:* DO NOT let comfort or familiarity with product (gained from repeated use) replace strict adherence to safety rules for the subject product. MISUSE or failure to follow the safety rules stated in this instruction manual may cause serious personal injury.

Important safety instructions for battery cartridge

1. **Before using battery cartridge, read all instructions and cautionary markings on (1) battery charger, (2) battery, and (3) product using battery.**
2. **Do not disassemble or tamper with the battery cartridge.** It may result in a fire, excessive heat, or explosion.
3. **If operating time has become excessively shorter, stop operating immediately. It may result in a risk of overheating, possible burns and even an explosion.**
4. **If electrolyte gets into your eyes, rinse them out with clear water and seek medical attention right away. It may result in loss of your eyesight.**
5. **Do not short the battery cartridge:**
   (1) **Do not touch the terminals with any conductive material.**
   (2) **Avoid storing battery cartridge in a container with other metal objects such as nails, coins, etc.**
   (3) **Do not expose battery cartridge to water or rain.**
   A battery short can cause a large current flow, overheating, possible burns and even a breakdown.
6. **Do not store and use the tool and battery cartridge in locations where the temperature may reach or exceed 50 °C (122 °F).**
7. **Do not incinerate the battery cartridge even if it is severely damaged or is completely worn out. The battery cartridge can explode in a fire.**
8. **Do not nail, cut, crush, throw, drop the battery cartridge, or hit against a hard object to the battery cartridge.** Such conduct may result in a fire, excessive heat, or explosion.
9. **Do not use a damaged battery.**
10. **The contained lithium-ion batteries are subject to the Dangerous Goods Legislation requirements.**
    For commercial transports e.g. by third parties, forwarding agents, special requirement on packaging and labeling must be observed.
    For preparation of the item being shipped, consulting an expert for hazardous material is required.
    Please also observe possibly more detailed national regulations.
    Tape or mask off open contacts and pack up the battery in such a manner that it cannot move around in the packaging.
11. **When disposing the battery cartridge, remove it from the tool and dispose of it in a safe place. Follow your local regulations relating to disposal of battery.**
12. **Use the batteries only with the products specified by Makita.** Installing the batteries to non-compliant products may result in a fire, excessive heat, explosion, or leak of electrolyte.
13. **If the tool is not used for a long period of time, the battery must be removed from the tool.**
14. **During and after use, the battery cartridge may take on heat which can cause burns or low temperature burns. Pay attention to the handling of hot battery cartridges.**
15. **Do not touch the terminal of the tool immediately after use as it may get hot enough to cause burns.**
16. **Do not allow chips, dust, or soil stuck into the terminals, holes, and grooves of the battery cartridge.** It may cause heating, catching fire, burst and malfunction of the tool or battery cartridge, resulting in burns or personal injury.
17. **Unless the tool supports the use near high-voltage electrical power lines, do not use the battery cartridge near high-voltage electrical power lines.** It may result in a malfunction or breakdown of the tool or battery cartridge.
18. **Keep the battery away from children.**

SAVE THESE INSTRUCTIONS.

⚠*CAUTION:* Only use genuine Makita batteries. Use of non-genuine Makita batteries, or batteries that have been altered, may result in the battery bursting causing fires, personal injury and damage. It will also void the Makita warranty for the Makita tool and charger.

NOTICE: Makita is not responsible for any accidents resulting from the use of non-genuine Makita batteries or batteries that have been modified. Genuine Makita batteries have been rigorously evaluated for compatibility with Makita tools and chargers, in line with applicable legislation and safety standards.

Tips for maintaining maximum battery life

1. **Charge the battery cartridge before completely discharged. Always stop tool operation and charge the battery cartridge when you notice less tool power.**
2. **Never recharge a fully charged battery cartridge. Overcharging shortens the battery service life.**
3. **Charge the battery cartridge with room temperature at 10 °C - 40 °C (50 °F - 104 °F). Let a hot battery cartridge cool down before charging it.**
4. **When not using the battery cartridge, remove it from the tool or the charger.**
5. **Charge the battery cartridge if you do not use it for a long period (more than six months).**

Important safety instructions for wireless unit

1. **Do not disassemble or tamper with the wireless unit.**
2. **Keep the wireless unit away from young**

children. If accidentally swallowed, seek medical attention immediately.

3. **Use the wireless unit only with Makita tools.**
4. **Do not expose the wireless unit to rain or wet conditions.**
5. **Do not use the wireless unit in places where the temperature exceeds 50 °C (122 °F).**
6. **Do not operate the wireless unit in places where medical instruments, such as heart pace makers are nearby.**
7. **Do not operate the wireless unit in places where automated devices are nearby.** If operated, automated devices may develop malfunction or error.
8. **Do not operate the wireless unit in places under high temperature or places where static electricity or electrical noise could be generated.**
9. **The wireless unit can produce electromagnetic fields (EMF) but they are not harmful to the user.**
10. **The wireless unit is an accurate instrument. Be careful not to drop or strike the wireless unit.**
11. **Avoid touching the terminal of the wireless unit with bare hands or metallic materials.**
12. **Always remove the battery on the product when installing the wireless unit into it.**
13. **When opening the lid of the slot, avoid the place where dust and water may come into the slot. Always keep the inlet of the slot clean.**
14. **Always insert the wireless unit in the correct direction.**
15. **Do not press the wireless activation button on the wireless unit too hard and/or press the button with an object with a sharp edge.**
16. **Always close the lid of the slot when operating.**
17. **Do not remove the wireless unit from the slot while the power is being supplied to the tool.** Doing so may cause a malfunction of the wireless unit.
18. **Do not remove the sticker on the wireless unit.**
19. **Do not put any sticker on the wireless unit.**
20. **Do not leave the wireless unit in a place where static electricity or electrical noise could be generated.**
21. **Do not leave the wireless unit in a place subject to high heat, such as a car sitting in the sun.**
22. **Do not leave the wireless unit in a dusty or powdery place or in a place corrosive gas could be generated.**
23. **Sudden change of the temperature may bedew the wireless unit. Do not use the wireless unit until the dew is completely dried.**
24. **When cleaning the wireless unit, gently wipe with a dry soft cloth. Do not use benzine, thinner, conductive grease or the like.**
25. **When storing the wireless unit, keep it in the supplied case or a static-free container.**
26. **Do not insert any devices other than Makita wireless unit into the slot on the tool.**
27. **Do not use the tool with the lid of the slot damaged.** Water, dust, and dirt come into the slot may cause malfunction.
28. **Do not pull and/or twist the lid of the slot more than necessary.** Restore the lid if it comes off from the tool.
29. **Replace the lid of the slot if it is lost or damaged.**

SAVE THESE INSTRUCTIONS.

FUNCTIONAL DESCRIPTION

⚠*CAUTION:* Always be sure that the tool is switched off and the battery cartridge is removed before adjusting or checking function on the tool.

Installing or removing battery cartridge

⚠*CAUTION:* Always switch off the tool before installing or removing of the battery cartridge.

⚠*CAUTION:* Hold the tool and the battery cartridge firmly when installing or removing battery cartridge. Failure to hold the tool and the battery cartridge firmly may cause them to slip off your hands and result in damage to the tool and battery cartridge and a personal injury.

To install the battery cartridge, align the tongue on the battery cartridge with the groove in the housing and slip it into place. Insert it all the way until it locks in place with a little click. If you can see the red indicator as shown in the figure, it is not locked completely.

To remove the battery cartridge, slide it from the tool while sliding the button on the front of the cartridge.
► **Fig.1: 1.** Red indicator **2.** Button **3.** Battery cartridge

⚠*CAUTION:* Always install the battery cartridge fully until the red indicator cannot be seen. If not, it may accidentally fall out of the tool, causing injury to you or someone around you.

⚠*CAUTION:* Do not install the battery cartridge forcibly. If the cartridge does not slide in easily, it is not being inserted correctly.

Tool / battery protection system

The tool is equipped with a tool/battery protection system. This system automatically cuts off power to the motor to extend tool and battery life. The tool will automatically stop during operation if the tool or battery is placed under one of the following conditions:

Overload protection

When the tool or battery is operated in a manner that causes it to draw an abnormally high current, the tool automatically stops without any indication. In this situation, turn the tool off and stop the application that caused the tool to become overloaded. Then turn the

tool on to restart.

Overheat protection

When the tool or battery is overheated, the tool stops automatically. In this case, let the tool and battery cool before turning the tool on again.

Overdischarge protection

When the battery capacity is not enough, the tool stops automatically. In this case, remove the battery from the tool and charge the battery.

Protections against other causes

Protection system is also designed for other causes that could damage the tool and allows the tool to stop automatically. Take all the following steps to clear the causes, when the tool has been brought to a temporary halt or stop in operation.

1. Make sure that all switch(es) is/are in the off position, and then turn the tool on again to restart.
2. Charge the battery(ies) or replace it/them with recharged battery(ies).
3. Let the tool and battery(ies) cool down.

If no improvement can be found by restoring protection system, then contact your local Makita Service Center.

Indicating the remaining battery capacity

Press the check button on the battery cartridge to indicate the remaining battery capacity. The indicator lamps light up for a few seconds.

► **Fig.2: 1.** Indicator lamps **2.** Check button

Indicator lamps			Remaining capacity
Lighted	Off	Blinking	
■	□	◪	
■ ■ ■ ■			75% to 100%
■ ■ ■ □			50% to 75%
■ ■ □ □			25% to 50%
■ □ □ □			0% to 25%
◪ □ □ □			Charge the battery.
■ ■ □ □ ↑ ↓ □ □ ■ ■			The battery may have malfunctioned.

NOTE: Depending on the conditions of use and the ambient temperature, the indication may differ slightly from the actual capacity.

NOTE: The first (far left) indicator lamp will blink when the battery protection system works.

Switch action

⚠*WARNING:* For your safety, this tool is equipped with the lock-off lever which prevents the tool from unintended starting. NEVER use the tool if it runs when you simply pull the switch trigger without releasing the lock-off lever. Return the tool to our authorized service center for proper repairs BEFORE further usage.

⚠*CAUTION:* Before installing the battery cartridge into the tool, always check to see that the switch trigger actuates properly and returns to the "OFF" position when released. Operating a tool with a switch that does not actuate properly can lead to loss of control and serious personal injury.

***NOTICE:* Do not pull the switch trigger hard without releasing the lock-off lever. This can cause switch breakage.**

To prevent the switch trigger from being accidentally pulled, a lock-off lever is provided. The switch trigger is locked when the lock-off lever is in the original position and unlocked when the lock-off lever is pushed upward.

To start the tool, pull the switch trigger while pushing the lock-off lever upward. Release the switch trigger to stop.

► **Fig.3: 1.** Switch trigger **2.** Lock-off lever

For continuous operation, pull the switch trigger while pushing the lock-off lever upward and then push in the lock-on button. After that, release the switch trigger with the lock-on button pushed in.

To stop the tool from the locked switch position, pull the switch trigger fully, and then release it.

► **Fig.4: 1.** Lock-on button

Front handle

The angle of the front handle can be adjusted in 4 steps of 30°.

To adjust the angle of the front handle to a comfortable working angle, loosen the clamping knob. Set the angle of the front handle and tighten the clamping knob.

► **Fig.5: 1.** Front handle **2.** Clamping knob

Lighting up the front lamp

⚠*CAUTION:* Do not look into the light or look directly at the light source.

The lighting direction can be adjusted in three levels. Pull the switch trigger to turn on the front lamp. To turn off, release it. The front lamp goes out approximately 10 seconds after releasing the switch trigger.

► **Fig.6: 1.** Front lamp

NOTE: When the tool is overheated, the light flashes for one minute. In this case, cool down the tool before operating again.

NOTE: Use a dry cloth to wipe the dirt off the lens of the lamp. Be careful not to scratch the lens of the lamp, or it may lower the illumination.

Speed adjusting dial

⚠*CAUTION:* Do not operate the tool continuously at low speeds for a long time. Otherwise the motor will get overloaded, resulting in tool malfunction.

⚠*CAUTION:* The speed adjusting dial can be turned only as far as 5 and back to 1. Do not force it past 5 or 1, or the speed adjusting function may no longer work.

The belt speed can be adjusted between 120 m and 470 m per minute by turning the speed adjusting dial to a given number setting from 1 to 5.
Higher speed is obtained when the dial is turned in the direction of number 5; lower speed is obtained when it is turned in the direction of number 1. Select the proper speed for the workpiece to be sanded.

► **Fig.7: 1.** Speed adjusting dial

Constant speed control

Electronic speed control for obtaining constant speed. This feature enables the fine finish because the tool speed remains constant even under load.

Accidental re-start preventive function

Even if you install the battery cartridge while pulling the switch trigger, the tool does not start.
To start the tool, first release the switch trigger and then pull the switch trigger.

ASSEMBLY

⚠*CAUTION:* Always be sure that the tool is switched off and the battery cartridge is removed before carrying out any work on the tool.

Installing or removing sanding belt

Installing sanding belt

⚠*CAUTION:* When installing the sanding belt, make sure that the direction of the arrow on the back of the sanding belt corresponds to the one on the tool.

1. Pull the lever all the way out.

► **Fig.8: 1.** Lever

2. Install the sanding belt to the rollers so that the direction of the arrow on the back of the sanding belt matches the direction of the arrow on the tool, then return the lever to its original position.

► **Fig.9: 1.** Sanding belt **2.** Roller **3.** Arrow (on the tool) **4.** Arrow (on the back of the sanding belt)

Removing sanding belt

1. Pull the lever all the way out.
2. Remove the sanding belt from the rollers, then return the lever to its original position.

Adjusting sanding belt tracking

Adjusting the sanding belt tracking can extend the life of the sanding belt.
Turning the adjusting knob clockwise moves the sanding belt to side A as shown in the figure.
Turning the adjusting knob counterclockwise moves the sanding belt to side B as shown in the figure.

1. Install the battery cartridge to the tool.
2. While rotating the sanding belt, turn the adjusting knob to make an approximately 0 - 3 mm gap between the side of the sanding belt and the side of the tool as shown in the figure.

► **Fig.10: 1.** Adjusting knob **2.** Sanding belt **3.** Approximately 0 - 3 mm

Dust

⚠*WARNING:* Depending on the material being worked on and the accessory used, the dust created by use of the tool can be harmful. The user is recommended to use an appropriate dust extractor to reduce exposure.

See the "OPTIONAL ACCESSORIES" section in this instruction manual for all optional dust extractor attachments available.

Additional Warnings:

- **To prevent dust inhalation, it is recommended to also wear an FFP2 dust mask or P2 respirator.**
- **Read the "MAINTENANCE" section of the instruction manual of the connected dust extractor to keep the dust collection effective.**
- **Follow all applicable regulatory requirements for dust control in the country where the work is being conducted.**
- **Do not use a dust extractor for metalworking with power tools.** Metal particles produced during metalworking can ignite accumulated dust and damage the dust filter inside dust extractors, posing a serious fire hazard.
- ***For European countries only***
  The user is recommended to use an M or H dust class extractor (as defined in EN 60335-2-69).

For help and support regarding dust extractors, please contact your local Makita Service Center.

Connecting with a dust extractor

Optional accessory

⚠*CAUTION:* Connect the tool to the vacuum cleaner when sanding the drywall.

Cleaner sanding operations can be performed by connecting the belt sander to Makita vacuum cleaner. Connect a hose of the Makita vacuum cleaner to the

dust nozzle of the tool using the front cuff 22.
The inner diameter of the dust nozzle for the hose connection is 26 mm.

► **Fig.11:** **1.** Vacuum cleaner **2.** Hose of the vacuum cleaner **3.** Dust nozzle **4.** Front cuff 22

NOTE: The front cuff 22 is the optional accessories or supplied with the vacuum cleaner.

Installing or removing dust bag

⚠***CAUTION:*** **Before sanding steel plate, always empty the dust bag if dust from wood or other material is contained in it.** Dust from wood or other material may cause fire.

The tool can collect dust from the sanding into the dust bag when the dust bag is installed to the tool.
To install the dust bag, align the triangle mark on the dust bag with the guide on the dust nozzle. Push the dust bag into the dust nozzle and then turn it counterclockwise until the triangle marks point each other as shown in the figure.
To remove the dust bag, follow the installation procedures in reverse.

► **Fig.12:** **1.** Dust bag **2.** Triangle mark **3.** Dust nozzle

Disposing of dust in the dust bag

When the dust bag is about half full, remove the dust bag from the tool and open the dust bag fastener. Dispose of the dust by tapping the dust bag lightly to remove particles stuck inside.

► **Fig.13:** **1.** Dust bag fastener

NOTE: If you connect a Makita vacuum cleaner to this tool, more efficient and cleaner operations can be performed.

OPERATION

⚠***CAUTION:*** **Secure workpiece with clamps, etc. if it possibly moves during operation.**

⚠***CAUTION:*** **Avoid any sanding operations on ignitable materials such as aluminum and magnesium.** It may result in a fire, explosion or risk of injury.

⚠***CAUTION:*** **Be sure that not any part of the sanding belt is placed on the surface of workpiece before you turn the tool on or off.** Otherwise a poor sanding finish, damage to the belt or loss of control of the tool may result.

⚠***CAUTION:*** **Avoid body contact with the sanding belt and rotating parts of the tool during operation. Always be aware of your surroundings and bystanders, and stay alert for possible hazards.**

⚠***CAUTION:*** **Do not sand steel plates under heavy load for long periods of time.** Otherwise the dust bag may be damaged by hot dust.

⚠***CAUTION:*** **Make sure that sparks do not hit objects or people when sanding the steel plate.** Otherwise sparks may cause fire or burns.

⚠***CAUTION:*** **Do not release the hands from the tool while the sanding belt is rotating.** Otherwise the tool may run by itself and cause injury.

Hold the tool firmly with both hands. Turn the tool on and wait until it attains full speed. Then gently place the tool on the workpiece surface. Keep the sanding belt flush with the workpiece at all times and move the tool back and forth.
Never force the tool. The weight of the tool applies adequate pressure. Excessive pressure may cause the motor to stall, overheat, burn out the workpiece, and kickback.

► **Fig.14**

Operation with clamp and guide rule

Optional accessory

The use of the guide rule installed to the tool enables stable sanding of the workpiece.

Installing or removing clamp and guide rule

⚠***CAUTION:*** **Place an appropriate spacer between the tool and the workbench when working with battery cartridges as shown in the table below.** Otherwise the tool will become unstable and cause injury.

Refer to the table and prepare the appropriate spacer if a spacer is required.
The battery cartridges in the table below are part of the examples. Use the appropriate spacer to fill the gap between the tool and the workbench.

Examples of battery cartridge	BL4050F
Spacer height	23 mm

1. Set the front handle to the lowest position and

place the tool upside down as shown in the figure.

2. Insert the rod part of the clamp into the hole on the tool so that the plate part of the clamp is between the tool and the workbench or the spacer. Then tighten the clamping knob.

— **When spacer is not used**

► **Fig.15:** **1.** Front handle **2.** Rod part **3.** Hole **4.** Plate part **5.** Workbench **6.** Clamping knob

— **When spacer is used**

► **Fig.16:** **1.** Front handle **2.** Rod part **3.** Hole **4.** Plate part **5.** Workbench **6.** Spacer **7.** Clamping knob

3. Align the holes on the guide rule with the screw holes on the tool and secure the guide rule with the butterfly screws.

► **Fig.17:** **1.** Guide rule **2.** Hole **3.** Screw hole **4.** Butterfly screw

To remove the guide rule, follow the installation procedures in reverse.

Operation with clamp and guide rule

Turn on the tool and let it run continuously. Wait until the sanding belt attains full speed, then sand by pressing the workpiece against the sanding belt while holding the workpiece firmly.
Never force the workpiece. Excessive pressure may cause the motor to stall, overheat, burn out the workpiece, and kickback.
► **Fig.18**

Operation with sanding shoe

Optional accessory

The sanding shoe readily allows you to sand workpieces more evenly.

Installing or removing sanding shoe

1. Align the holes on the slide plate with the screw holes on the tool and secure the slide plate with the screws.

► **Fig.19:** **1.** Slide plate **2.** Screw **3.** Screw hole **4.** Phillips screwdriver

2. Set the lock lever to the free position as shown in the figure and insert the four protrusions of the base into the four grooves of the tool.

► **Fig.20:** **1.** Lock lever **2.** Protrusion **3.** Groove

3. Turn the knob of the sanding shoe to adjust the position of the locking pin so that the locking pin goes through the slide plate as shown in the figure.

► **Fig.21:** **1.** Knob **2.** Locking pin **3.** Slide plate

4. Turn the lock lever in the direction of the arrow as shown in the figure.

► **Fig.22:** **1.** Lock lever **2.** Knob

5. Turn the knob clockwise to fix the sanding shoe to the tool.
6. Make sure that the sanding shoe does not wobble. If the sanding shoe wobbles, turn the knob again.

To remove the sanding shoe, follow the installation procedures in reverse.

Operation with sanding shoe

Hold the tool firmly with both hands. Turn the tool on and wait until it attains full speed. Then gently place the tool on the workpiece surface. Keep the sanding belt flush with the workpiece at all times and move the tool back and forth.
Never force the tool. The weight of the tool applies adequate pressure. Excessive pressure may cause the motor to stall, overheat, burn out the workpiece, and kickback.
► **Fig.23**

WIRELESS ACTIVATION FUNCTION

Optional accessory

What you can do with the wireless activation function

The wireless activation function enables clean and comfortable operation. By connecting a supported vacuum cleaner to the tool, you can run the vacuum cleaner automatically along with the switch operation of the tool.
► **Fig.24**

To use the wireless activation function, prepare following items:

- A wireless unit (optional accessory)
- A vacuum cleaner which supports the wireless activation function

The overview of the wireless activation function setting is as follows. Refer to each section for detail procedures.

1. Installing the wireless unit
2. Tool registration for the vacuum cleaner
3. Starting the wireless activation function

Installing the wireless unit

Optional accessory

⚠***CAUTION:*** **Place the tool on a flat and stable surface when installing the wireless unit.**

NOTICE: **Clean the dust and dirt on the tool before installing the wireless unit.** Dust or dirt may cause malfunction if it comes into the slot of the wireless unit.

NOTICE: **To prevent the malfunction caused by static, touch a static discharging material, such as a metal part of the tool, before picking up the wireless unit.**

NOTICE: **When installing the wireless unit, always be sure that the wireless unit is inserted in the correct direction and the lid is completely closed.**

1. Open the lid on the tool as shown in the figure.

► **Fig.25:** **1.** Lid

2. Insert the wireless unit to the slot and then close the lid.

When inserting the wireless unit, align the projections with the recessed portions on the slot.

► **Fig.26:** **1.** Wireless unit **2.** Projection **3.** Lid **4.** Recessed portion

When removing the wireless unit, open the lid slowly. The hooks on the back of the lid will lift the wireless unit as you pull up the lid.

► **Fig.27:** **1.** Wireless unit **2.** Hook **3.** Lid

After removing the wireless unit, keep it in the supplied case or a static-free container.

NOTICE: **Always use the hooks on the back of the lid when removing the wireless unit.** If the hooks do not catch the wireless unit, close the lid completely and open it slowly again.

Tool registration for the vacuum cleaner

NOTE: A Makita vacuum cleaner supporting the wireless activation function is required for the tool registration.

NOTE: Finish installing the wireless unit to the tool before starting the tool registration.

NOTE: During the tool registration, do not pull the switch trigger or turn on the power switch on the vacuum cleaner.

NOTE: Refer to the instruction manual of the vacuum cleaner, too.

If you wish to activate the vacuum cleaner along with the switch operation of the tool, finish the tool registration beforehand.

1. Install the batteries to the vacuum cleaner and the tool.

2. Set the stand-by switch on the vacuum cleaner to "AUTO".

► **Fig.28:** **1.** Stand-by switch

3. Press the wireless activation button on the vacuum cleaner for 3 seconds until the wireless activation lamp blinks in green. And then press the wireless activation button on the tool in the same way.

► **Fig.29:** **1.** Wireless activation button **2.** Wireless activation lamp

If the vacuum cleaner and the tool are linked successfully, the wireless activation lamps will light up in green for 2 seconds and start blinking in blue.

NOTE: The wireless activation lamps finish blinking in green after 20 seconds elapsed. Press the wireless activation button on the tool while the wireless activation lamp on the cleaner is blinking. If the wireless activation lamp does not blink in green, push the wireless activation button briefly and hold it down again.

NOTE: When performing two or more tool registrations for one vacuum cleaner, finish the tool registration one by one.

Starting the wireless activation function

NOTE: Finish the tool registration for the vacuum cleaner prior to the wireless activation.

NOTE: Refer to the instruction manual of the vacuum cleaner, too.

After registering a tool to the vacuum cleaner, the vacuum cleaner will automatically run along with the switch operation of the tool.

1. Install the wireless unit to the tool.

2. Connect the hose of the vacuum cleaner with the tool.

► **Fig.30**

3. Set the stand-by switch on the vacuum cleaner to "AUTO".

► **Fig.31:** **1.** Stand-by switch

4. Push the wireless activation button on the tool briefly. The wireless activation lamp will blink in blue.

► **Fig.32:** **1.** Wireless activation button **2.** Wireless activation lamp

5. Turn on the tool. Check if the vacuum cleaner runs while the tool is operating.

To stop the wireless activation of the vacuum cleaner, push the wireless activation button on the tool.

NOTE: The wireless activation lamp on the tool will stop blinking in blue when there is no operation for 2 hours. In this case, set the stand-by switch on the vacuum cleaner to "AUTO" and push the wireless activation button on the tool again.

NOTE: The vacuum cleaner starts/stops with a delay. There is a time lag when the vacuum cleaner detects a switch operation of the tool.

NOTE: The transmission distance of the wireless unit may vary depending on the location and surrounding circumstances.

NOTE: When two or more tools are registered to one vacuum cleaner, the vacuum cleaner may start running even if you do not turn on your tool because another user is using the wireless activation function.

Description of the wireless activation lamp status

► **Fig.33:** **1.** Wireless activation lamp

The wireless activation lamp shows the status of the wireless activation function. Refer to the table below for the meaning of the lamp status.

Status	Wireless activation lamp			Description
	Color	On	Blinking / Duration	
Standby	Blue		2 hours	The wireless activation of the vacuum cleaner is available. The lamp will automatically turn off when no operation is performed for 2 hours.
			When the tool is running.	The wireless activation of the vacuum cleaner is available and the tool is running.
Tool registration	Green		20 seconds	Ready for the tool registration. Waiting for the registration by the vacuum cleaner.
			2 seconds	The tool registration has been finished. The wireless activation lamp will start blinking in blue.
Cancelling tool registration	Red		20 seconds	Ready for the cancellation of the tool registration. Waiting for the cancellation by the vacuum cleaner.
			2 seconds	The cancellation of the tool registration has been finished. The wireless activation lamp will start blinking in blue.
Others	Red		3 seconds	The power is supplied to the wireless unit and the wireless activation function is starting up.
	Off	-	-	The wireless activation of the vacuum cleaner is stopped.

Cancelling tool registration for the vacuum cleaner

Perform the following procedure when cancelling the tool registration for the vacuum cleaner.

1. Install the batteries to the vacuum cleaner and the tool.

2. Set the stand-by switch on the vacuum cleaner to "AUTO".

► **Fig.34:** **1.** Stand-by switch

3. Press the wireless activation button on the vacuum cleaner for 6 seconds. The wireless activation lamp blinks in green and then become red. After that, press the wireless activation button on the tool in the same way.

► **Fig.35:** **1.** Wireless activation button **2.** Wireless activation lamp

If the cancellation is performed successfully, the wireless activation lamps will light up in red for 2 seconds and start blinking in blue.

NOTE: The wireless activation lamps finish blinking in red after 20 seconds elapsed. Press the wireless activation button on the tool while the wireless activation lamp on the cleaner is blinking. If the wireless activation lamp does not blink in red, push the wireless activation button briefly and hold it down again.

Troubleshooting for wireless activation function

Before asking for repairs, conduct your own inspection first. If you find a problem that is not explained in the manual, do not attempt to dismantle the tool. Instead, ask Makita Authorized Service Centers, always using Makita replacement parts for repairs.

State of abnormality	Probable cause (malfunction)	Remedy
The wireless activation lamp does not light/blink.	The wireless unit is not installed into the tool. The wireless unit is improperly installed into the tool.	Install the wireless unit correctly.
	The terminal of the wireless unit and/or the slot is dirty.	Gently wipe off dust and dirt on the terminal of the wireless unit and clean the slot.
	The wireless activation button on the tool has not been pushed.	Push the wireless activation button on the tool briefly.
	The stand-by switch on the vacuum cleaner is not set to "AUTO".	Set the stand-by switch on the vacuum cleaner to "AUTO".
	No power supply	Supply the power to the tool and the vacuum cleaner.

State of abnormality	Probable cause (malfunction)	Remedy
Cannot finish tool registration / cancelling tool registration successfully.	The wireless unit is not installed into the tool. The wireless unit is improperly installed into the tool.	Install the wireless unit correctly.
	The terminal of the wireless unit and/or the slot is dirty.	Gently wipe off dust and dirt on the terminal of the wireless unit and clean the slot.
	The stand-by switch on the vacuum cleaner is not set to "AUTO".	Set the stand-by switch on the vacuum cleaner to "AUTO".
	No power supply	Supply the power to the tool and the vacuum cleaner.
	Incorrect operation	Push the wireless activation button briefly and perform the tool registration/cancellation procedures again.
	The tool and vacuum cleaner are away from each other (out of the transmission range).	Get the tool and vacuum cleaner closer to each other. The maximum transmission distance is approximately 10 m however it may vary according to the circumstances.
	Before finishing the tool registration/ cancellation; - the switch of the tool is turned on or; - the power button on the vacuum cleaner is turned on.	Push the wireless activation button briefly and perform the tool registration/cancellation procedures again.
	The tool registration procedures for the tool or vacuum cleaner have not finished.	Perform the tool registration procedures for both the tool and the vacuum cleaner at the same timing.
	Radio disturbance by other appliances which generate high-intensity radio waves.	Keep the tool and vacuum cleaner away from the appliances such as Wi-Fi devices and microwave ovens.
The vacuum cleaner does not run along with the switch operation of the tool.	The wireless unit is not installed into the tool. The wireless unit is improperly installed into the tool.	Install the wireless unit correctly.
	The terminal of the wireless unit and/or the slot is dirty.	Gently wipe off dust and dirt on the terminal of the wireless unit and clean the slot.
	The wireless activation button on the tool has not been pushed.	Push the wireless activation button briefly and make sure that the wireless activation lamp is blinking in blue.
	The stand-by switch on the vacuum cleaner is not set to "AUTO".	Set the stand-by switch on the vacuum cleaner to "AUTO".
	More than 10 tools are registered to the vacuum cleaner.	Perform the tool registration again. If more than 10 tools are registered to the vacuum cleaner, the tool registered earliest will be cancelled automatically.
	The vacuum cleaner erased all tool registrations.	Perform the tool registration again.
	No power supply	Supply the power to the tool and the vacuum cleaner.
	The tool and vacuum cleaner are away from each other (out of the transmission range).	Get the tool and vacuum cleaner closer each other. The maximum transmission distance is approximately 10 m however it may vary according to the circumstances.
	Radio disturbance by other appliances which generate high-intensity radio waves.	Keep the tool and vacuum cleaner away from the appliances such as Wi-Fi devices and microwave ovens.
The vacuum cleaner runs while the tool is not operating.	Other users are using the wireless activation of the vacuum cleaner with their tools.	Turn off the wireless activation button of the other tools or cancel the tool registration of the other tools.

MAINTENANCE

⚠*CAUTION:* Always be sure that the tool is switched off and the battery cartridge is removed before attempting to perform inspection or maintenance.

***NOTICE:* Never use gasoline, benzine, thinner, alcohol or the like. Discoloration, deformation or cracks may result.**

To maintain product SAFETY and RELIABILITY, repairs and any other maintenance or adjustment should be performed by Makita Authorized or Factory Service Centers, always using Makita replacement parts.

Replacing plate

Optional accessory

1. Loosen the screws securing the plate and remove the plate.
2. Attach the strap washer, the carbon plate and the cork rubber plate or the steel plate to the screw holes of the tool with screws as shown in the figure.

► **Fig.36:** **1.** Screw **2.** Strap washer **3.** Carbon plate **4.** Cork rubber plate **5.** Steel plate **6.** Screw hole

NOTE: The plate installed at the shipment differs from country to country.

OPTIONAL ACCESSORIES

⚠*CAUTION:* These accessories or attachments are recommended for use with your Makita tool specified in this manual. The use of any other accessories or attachments might present a risk of injury to persons. Only use accessory or attachment for its stated purpose.

If you need any assistance for more details regarding these accessories, ask your local Makita Service Center.

- Sanding belts
- Guide rule
- Clamp
- Sanding shoe
- Carbon plate
- Cork rubber plate
- Hose complete 28
- Front cuffs
- Wireless unit
- Makita genuine battery and charger

NOTE: Some items in the list may be included in the tool package as standard accessories. They may differ from country to country.

SPECIFIKATIONER

Modell:	BS001G
Bandstorlek (B x L)	76 mm x 533 mm
Bandhastighet	120 - 470 m/min
Total längd	440 mm
Märkspänning	36 V - 40 V likström max
Nettovikt	4,5 - 5,1 kg

- På grund av vårt pågående program för forskning och utveckling kan dessa specifikationer ändras utan föregående meddelande.
- Specifikationer kan variera mellan olika länder.
- Värdet för nettovikt inkluderar den lättaste och tyngsta kombinationen av tillsatser för normal och säker användning och batterikassetter enligt specifikationerna i bruksanvisningen.

Tillgänglig batterikassett och laddare

Batterikassett	BL4020 / BL4025 / BL4040 / BL4040F / BL4050F
Laddare	DC40RA / DC40RB / DC40RC / DC40WA / BCC01 / BCC02

- Vissa av batterikassetterna och laddarna på listan ovan kanske inte finns tillgängliga i din region.

⚠ ***VARNING:*** **Använd endast batterikassetter och laddare från listan ovan.** Användning av andra batterikassetter och laddare kan orsaka personskada och/eller brand.

Rekommenderad sladdansluten strömkälla

Bärbart strömpaket	PDC01 / PDC1200 / PDC1500

- De(n) sladdanslutna strömkällan/strömkällorna på listan ovan kanske inte finns tillgängliga i din region.
- Innan du använder den sladdanslutna strömkällan ska du läsa instruktionen och varningsmärkena på den.

Symboler

Följande visar symbolerna som kan användas för utrustningen. Se till att du förstår innebörden innan användning.



Läs igenom bruksanvisningen.



Använd ögonskydd.



Ta inte bort händerna från verktyget medan slipbandet roterar. Verktyget kan köras av sig självt.



Gäller endast inom EU
P.g.a. förekomsten av farliga komponenter i utrustningen kan avfall innehållande elektrisk och elektronisk utrustning, ackumulatorer och batterier ha negativ inverkan på miljön och människors hälsa.
Kassera inte elektriska och elektroniska apparater eller batterier ihop med hushållsavfall!
I enlighet med EU-direktiven om avfall som utgörs av eller innehåller elektrisk och elektronisk utrustning och om batterier och ackumulatorer och förbrukade batterier och ackumulatorer, och dess införlivande i nationell lagstiftning, bör förbrukad elektrisk och elektronisk utrustning, batterier och ackumulatorer förvaras separat och transporteras till en särskild uppsamlingsplats för kommunalt avfall, som drivs i enlighet med regelverket för miljöskydd. Detta anges av symbolen med den överkryssade soptunnan på hjul som sitter på utrustningen.

Avsedd användning

Verktyget är avsett för slipning av stora ytor i trä, plast och metall, samt för målade ytor.

Buller

Den normala bullernivån för A-belastning är bestämd enligt EN62841-2-4:
Ljudtrycksnivå (L_{pA}) : 87 dB (A)
Ljudeffektnivå (L_{WA}) : 95 dB (A)
Mättolerans (K): 3 dB (A)

OBS: Det deklarerade bullervärdet har uppmätts i enlighet med standardtestmetoden och kan användas för jämförandet av en maskin med en annan.

OBS: De deklarerade bulleremissionsvärdena kan också användas i en preliminär bedömning av exponering.

⚠***VARNING:*** **Använd hörselskydd.**

⚠***VARNING:*** **Bulleremissionen under faktisk användning av elverktyget kan skilja sig från de deklarerade totala värdena, beroende på hur verktyget används.**

⚠***VARNING:*** **Var noga med att identifiera säkerhetsåtgärder för att skydda användaren, vilka är grundade på en uppskattning av graden av exponering för vibrationer under de faktiska användningsförhållandena, (ta, förutom avtryckartiden, med alla delar av användarcykeln i beräkningen, som till exempel tiden då maskinen är avstängd och när den går på tomgång).**

Vibration

Det totala värdet för kontinuerlig vibration (treaxlig vektorsumma) bestämt enligt EN62841-2-4:
Arbetsläge: drift utan last
Vibrationsemission (a_h) : 1,1 m/s^2
Mättolerans (K): 1,5 m/s^2

OBS: Det deklarerade totala vibrationsvärdet har uppmätts i enlighet med standardtestmetoden och kan användas för jämförandet av en maskin med en annan.

OBS: De deklarerade totala vibrationsvärdena kan också användas i en preliminär bedömning av exponering.

⚠***VARNING:*** **Vibrationsemissionen under faktisk användning av elverktyget kan skilja sig från de deklarerade totala värdena, beroende på hur verktyget används.**

⚠***VARNING:*** **Var noga med att identifiera säkerhetsåtgärder för att skydda användaren, vilka är grundade på en uppskattning av graden av exponering för vibrationer under de faktiska användningsförhållandena, (ta, förutom avtryckartiden, med alla delar av användarcykeln i beräkningen, som till exempel tiden då maskinen är avstängd och när den går på tomgång).**

Följande visar medelvärdena för accelerationens toppamplitud från upprepade stötvibrationer, p_F, med motsvarande osäkerhet (K) fastställd i enlighet med EN62841-2-4.
Arbetsläge: drift utan last
p_F : 31 m/s^2
Mättolerans (K): 7 m/s^2

OBS: Dessa deklarerade värden får inte användas för att bestämma exponering till hand- och armvibrationer.

Försäkran om överensstämmelse

Gäller endast inom EU

EU/UK-försäkran om överensstämmelse finns tillgänglig från följande URL.

https://support.makita.biz/doc/doc_index.html

SÄKERHETSVARNINGAR

Allmänna säkerhetsvarningar för maskiner

⚠***VARNING*** **Läs alla säkerhetsvarningar, instruktioner, illustrationer och specifikationer som medföljer detta elverktyg.** Underlåtenhet att följa alla instruktioner nedan kan leda till elstötar, brand och/eller allvarliga personskador.

Spara alla varningar och instruktioner för framtida referens.

Termen "maskin" som anges i varningarna hänvisar till din eldrivna maskin (sladdansluten) eller batteridrivna maskin (sladdlös).

SÄKERHETSVARNINGAR FÖR BATTERIDRIVEN BANDSLIPMASKIN

1. **Ventilera arbetsplatsen ordentligt när du utför sliparbeten.**
2. **Vissa material kan innehålla giftiga kemikalier. Se till att du inte andas in dammet eller får något på huden. Följ anvisningarna i leverantörens materialsäkerhetsblad.**
3. **Använd alltid dammask eller andningsrespirator som är anpassad efter det material du arbetar med och de förhållanden du arbetar under.**
4. **Använd alltid skyddsglasögon. Vanliga glasögon och solglasögon är INTE skyddsglasögon.**
5. **Håll verktyget stadigt med båda händerna.**
6. **Se till att bandet inte kommer i kontakt med arbetsstycket innan strömbrytaren slagits på.**
7. **Håll händerna och ansiktet borta från roterande delar.**
8. **Lämna inte verktyget igång. Använd endast verktyget när du håller den i händerna.**
9. **Detta verktyg är inte vattentätt. Använd därför inte vatten på arbetsstyckets yta.**

SPARA DESSA ANVISNINGAR.

⚠*VARNING:* GLÖM INTE att också fortsättningsvis strikt följa säkerhetsanvisningarna för maskinen även efter att du blivit van att använda den. Vid FELAKTIG HANTERING av maskinen eller om inte säkerhetsanvisningarna i denna bruksanvisning följs kan följden bli allvarliga personskador.

Viktiga säkerhetsanvisningar för batterikassetten

1. **Innan batterikassetten används ska alla instruktioner och varningsmärken på (1) batteriladdaren, (2) batteriet och (3) produkten läsas.**
2. **Montera inte isär eller mixtra med batterikassetten.** Det kan leda till brand, överdriven värme eller explosion.
3. **Om drifttiden blivit avsevärt kortare ska användningen avbrytas omedelbart. Det kan uppstå överhettning, brännskador och t o m en explosion.**
4. **Om du får elektrolyt i ögonen ska de sköljas med rent vatten och läkare uppsökas omedelbart. Det finns risk för att synen förloras.**
5. **Kortslut inte batterikassetten.**
   (1) **Rör inte vid polerna med något strömförande material.**
   (2) **Undvik att förvara batterikassetten tillsammans med andra metallobjekt som t.ex. spikar, mynt o.s.v.**
   (3) **Skydda batteriet mot vatten och regn.**
   En batterikortslutning kan orsaka ett stort strömflöde, överhettning, brand och maskinhaveri.
6. **Förvara och använd inte verktyget och batterikassetten på platser där temperaturen kan nå eller överstiga 50 °C.**
7. **Bränn inte upp batterikassetten även om den är svårt skadad eller helt utsliten. Batterikassetten kan explodera i öppen eld.**
8. **Spika inte i, krossa, kasta, tappa eller slå batterikassetten mot hårda föremål.** Dylika händelser kan leda till brand, överdriven värme eller explosion.
9. **Använd inte ett skadat batteri.**
10. **De medföljande litiumjonbatterierna är föremål för kraven i gällande lagstiftning för farligt gods.**
    För kommersiella transporter (av t.ex. tredje parter som speditionsfirmor) måste de särskilda transportkrav som anges på emballaget och etiketter iakttas.
    För att förbereda den produkt som ska avsändas krävs att du konsulterar en expert på riskmaterial. Var också uppmärksam på att det i ditt land kan finnas ytterligare föreskrifter att följa.
    Tejpa över eller maskera blottade kontakter och packa batteriet på sådant sätt att det inte kan röra sig fritt i förpackningen.
11. **När batterikassetten ska kasseras måste den tas bort från maskinen och kasseras på ett säkert sätt. Följ lokala föreskrifter beträffande avfallshantering av batteriet.**
12. **Använd endast batterierna med de produkter som specificerats av Makita.** Att använda batterierna med ej godkända produkter kan leda till brand, överdriven värme, explosion eller utläckande elektrolyt.
13. **Om maskinen inte används under en lång tid måste batteriet tas bort från maskinen.**
14. **Under och efter användning kan batterikassetten bli het vilket kan orsaka brännskador eller lättare brännskador. Var uppmärksam på hur du hanterar varma batterikassetter.**
15. **Vidrör inte verktygets kontakter direkt efter användning eftersom de kan bli heta och orsaka brännskador.**
16. **Låt inte flisor, damm eller smuts fastna i kontakterna, i hål eller spår i batterikassetten.** Det kan leda till att verktyget eller batterikassetten värms upp, fattar eld, går sönder eller inte fungerar som de ska, vilket kan orsaka brännskador eller personskador.
17. **Såvida inte verktyget stöder arbeten i närheten av högspänningsledningar får batterikassetten inte användas i närheten av en högspänningsledning.** Det kan leda till att verktyget eller batterikassetten går sönder eller inte fungerar korrekt.
18. **Förvara batteriet utom räckhåll för barn.**

SPARA DESSA ANVISNINGAR.

⚠*FÖRSIKTIGT:* Använda endast äkta Makita-batterier. Användning av oäkta Makita-batterier eller batterier som har manipulerats kan leda till person- och utrustningsskador eller till att batteriet fattar eld. Det upphäver också Makitas garanti för verktyget och laddaren.

OBSERVERA: Makita ansvarar inte för eventuella olyckor som uppstår på grund av användning av batterier som inte är från Makita eller batterier som har modifierats. Batterier från Makita har noggrant utvärderats för kompatibilitet med Makitas verktyg och laddare, i linje med tillämplig lagstiftning och säkerhetsstandarder.

Tips för att uppnå batteriets maximala livslängd

1. **Ladda batterikassetten innan den är helt urladdad. Stanna alltid maskinen och ladda batterikassetten när du märker att maskinen blir svagare.**
2. **Ladda aldrig en fulladdad batterikassett. Överladdning förkortar batteriets livslängd.**
3. **Ladda batterikassetten vid en rumstemperatur på 10 °C - 40 °C. Låt en varm batterikassett svalna innan den laddas.**
4. **När batterikassetten inte används ska den tas bort från verktyget eller laddaren.**
5. **Ladda batterikassetten om du inte har använt den på länge (mer än sex månader).**

Viktiga säkerhetsanvisningar för den trådlösa enheten

1. **Montera inte isär eller manipulera den trådlösa enheten.**
2. **Förvara den trådlösa enheten utom räckhåll för barn. Om den råkar sväljas, sök omedelbart läkarhjälp.**
3. **Använd den trådlösa enheten endast ihop med Makita-verktyg.**
4. **Utsätt inte den trådlösa enheten för regn eller våta förhållanden.**
5. **Använd inte den trådlösa enheten på platser där temperaturen överstiger 50 °C.**
6. **Använd inte den trådlösa enheten på platser där medicinska instrument som pacemakers finns i närheten.**
7. **Använd inte den trådlösa enheten på platser där automatiska enheter finns i närheten.** Om de är igång kan automatiska enheter utveckla funktionsstörningar eller fel.
8. **Använd inte den trådlösa enheten på platser med hög temperatur eller där det kan skapas statisk elektricitet eller elektriskt brus.**
9. **Den trådlösa enheten kan alstra elektromagnetiska fält (EMF) men dessa är inte skadliga för användaren.**
10. **Den trådlösa enheten är ett noggrant instrument. Var försiktig så att du inte råkar tappa den trådlösa enheten eller utsätta den för stötar.**
11. **Undvik att vidröra den trådlösa enhetens terminal med bara händer eller metallmaterial.**
12. **Ta alltid bort batteriet på produkten när du installerar den trådlösa enheten på den.**
13. **När du öppnar skårans lock, undvik då det ställe där damm och vatten kan komma in i skåran. Håll alltid skårans inlopp rent.**
14. **Sätt alltid in den trådlösa enheten i rätt riktning.**
15. **Tryck inte för hårt på knappen för trådlös aktivering på den trådlösa enheten, och tryck inte på knappen med ett föremål med vass kant.**
16. **Stäng alltid skårans lock vid körning.**
17. **Ta inte bort den trådlösa enheten från skåran medan ström tillförs till verktyget.** Att göra det kan orsaka funktionsfel på den trådlösa enheten.
18. **Ta inte bort dekalen på den trådlösa enheten.**
19. **Sätt inte någon dekal på den trådlösa enheten.**
20. **Lämna inte den trådlösa enheten någonstans där det kan skapas statisk elektricitet eller elektriskt brus.**
21. **Lämna inte den trådlösa enheten någonstans där den utsätts för hög värme, t.ex. en bil i solen.**
22. **Lämna inte den trådlösa enheten på ett dammigt eller pulvrigt ställe eller någonstans där korrosiv gas kan bildas.**
23. **Plötsliga temperaturförändringar kan göra den trådlösa enheten daggbeständ. Använd inte den trådlösa enheten förrän daggen helt har torkat bort.**
24. **När den trådlösa enheten rengörs, torka den då med en torr mjuk duk. Använd inte tvättbensin, thinner, konduktivt fett eller liknande.**
25. **När den trådlösa enheten ska tas i förvar, ha den då i det tillhörande fodralet eller en behållare med skydd mot statisk laddning.**
26. **Sätt inte in några andra enheter än den trådlösa Makita-enheten i skåran på verktyget.**
27. **Använd inte verktyget om skårans lock är skadat.** Det kan komma in vatten, damm och smuts i skåran som orsakar funktionsfel.
28. **Dra eller vrid inte skårans lock mer än nödvändigt.** Sätt tillbaka locket om det lossnar från verktyget.
29. **Ersätt skårans lock om det går förlorat eller skadas.**

SPARA DESSA ANVISNINGAR.

FUNKTIONSBESKRIVNING

⚠*FÖRSIKTIGT:* Se alltid till att maskinen är avstängd och batterikassetten borttagen innan du justerar maskinen eller kontrollerar dess funktioner.

Montera eller demontera batterikassetten

⚠*FÖRSIKTIGT:* Stäng alltid av maskinen innan du monterar eller tar bort batterikassetten.

⚠*FÖRSIKTIGT:* Håll stadigt i maskinen och batterikassetten när du monterar eller tar bort batterikassetten. I annat fall kan det leda till att de glider ur dina händer och orsakar skada på maskinen och batterikassetten samt personskada.

Sätt i batterikassetten genom att rikta in tungan på batterikassetten mot spåret i höljet och skjut den på plats. Tryck in batterikassetten ordentligt tills den låser fast med ett klick. Om du kan se den röda indikatorn som bilden visar är den inte låst ordentligt.

Ta bort batterikassetten genom att skjuta ner knappen på kassettens framsida samtidigt som du drar ut batterikassetten.

► **Fig.1: 1.** Röd indikator **2.** Knapp **3.** Batterikassett

⚠*FÖRSIKTIGT:* Sätt alltid i batterikassetten helt tills den röda indikatorn inte längre syns. I annat fall kan den oväntat falla ur verktyget och skada dig eller någon annan.

⚠*FÖRSIKTIGT:* Montera inte batterikassetten med våld. Om kassetten inte lätt glider på plats är den felinsatt.

Skyddssystem för maskinen/ batteriet

Verktyget är utrustat med ett skyddssystem för verktyget/batteriet. Detta system bryter automatiskt strömmen till motorn för att förlänga verktygets och batteriets livslängd. Verktyget stoppar automatiskt under användningen om verktyget eller batteriet hamnar i en av följande situationer:

Överbelastningsskydd

Om maskinen eller batteriet används på ett sätt som gör att det drar onormalt mycket ström kan det stoppas automatiskt utan varning. Stäng då av maskinen och stoppa åtgärden som gjorde att den överbelastades. Starta därefter upp maskinen igen.

Överhettningsskydd

När maskinen eller batteriet överhettas stoppas maskinen automatiskt. I sådant fall ska du låta maskinen och batteriet svalna innan du startar maskinen igen.

Överurladdningsskydd

När batteriets kapacitet är otillräcklig stoppar maskinen automatiskt. I sådant fall ska batteriet tas ur maskinen och laddas.

Skydd mot andra orsaker

Skyddssystemet är också utvecklat för att hantera andra orsaker som skulle kunna skada verktyget och tillåter vektyget att stanna automatiskt. Ta följande steg för att åtgärda felen när verktyget stannat temporärt eller helt.

1. Se till att alla avtryckare är i avstängt läge och sätt sedan på verktyget igen för att starta om.
2. Laddning av batteriet/batterierna och ersätt det/dem med laddade batteri(er).
3. Låt verktyget och batteri(erna) svalna.

Om ingen förbättring kan hittas genom att återställa skyddssystemet, kontakta ditt lokala Makita Service Center.

Indikerar kvarvarande batterikapacitet

Tryck på kontrollknappen på batterikassetten för att se kvarvarande batterikapacitet. Indikatorlamporna lyser i ett par sekunder.
► **Fig.2: 1.** Indikatorlampor **2.** Kontrollknapp

Indikatorlampor			Kvarvarande kapacitet
Upplyst	Av	Blinkar	
■	□	◪	75% till 100%
■	□	◪	50% till 75%
■	□	◪	25% till 50%
■	□	◪	0% till 25%
■	□	◪	Ladda batteriet.
■	□	◪	Batteriet kan ha skadats.

OBS: Beroende på användningsförhållanden och den omgivande temperaturen kan indikationen skilja sig lätt från den faktiska batterikapaciteten.

OBS: Den första (längst till vänster) indikatorlampan kommer att blinka när batteriskyddssystemet fungerar.

Avtryckarens funktion

⚠*VARNING:* Av säkerhetsskäl är detta verktyg är utrustat med en säkerhetsspak som förhindrar oavsiktlig start. Använd ALDRIG verktyget om det startar när du trycker på avtryckaren utan att ha lossat säkerhetsspaken. Returnera verktyget till vårt auktoriserade servicecenter för nödvändig reparation INNAN du fortsätter att använda det.

⚠*FÖRSIKTIGT:* Innan du monterar batterikassetten i verktyget ska du alltid kontrollera att avtryckaren fungerar och återgår till läget ”OFF” när du släpper den. Att använda ett verktyg med en avtryckare som inte utlöses på rätt sätt kan leda till förlorad kontroll och allvarlig personskada.

***OBSERVERA:* Tryck inte in avtryckaren hårt utan att först ha lossat säkerhetsspaken. Det kan göra att avtryckaren skadas.**

För att förhindra att avtryckaren trycks in av misstag finns det en säkerhetsspak. Avtryckaren är låste när säkerhetsspaken är i sitt ursprungliga läge och upplåst när säkerhetsspaken trycks uppåt.

Starta verktyget genom att trycka in avtryckaren samtidigt som du trycker säkerhetsspaken uppåt. Släpp avtryckaren för att stoppa.
► **Fig.3: 1.** Avtryckare **2.** Säkerhetsspak

För kontinuerlig drift, tryck in avtryckaren samtidigt som du trycker säkerhetsspaken uppåt och tryck sedan in fastlåsningsknappen. Släpp sedan avtryckaren med fastlåsningsknappen intryckt.
Tryck in avtryckaren helt och släpp den sedan för att stoppa verktyget när det är i låst knappläge.
► **Fig.4: 1.** Fastlåsningsknapp

Främre handtag

Vinkeln på det främre handtaget kan justeras i 4 steg om 30°.
Justera vinkeln på det främre handtaget till en bekväm arbetsvinkel genom att lossa klämvredet. Ställ in vinkeln

på det främre handtaget och dra åt klämvredet.
► **Fig.5: 1.** Främre handtag **2.** Klämvred

Tända frontlampan

⚠*FÖRSIKTIGT:* Titta inte in i ljuset eller direkt på ljuskällan.

Belysningsriktningen kan justeras i tre nivåer. Tryck in avtryckaren för att tända frontlampan. Släck genom att släppa den. Frontlampan slocknar cirka 10 sekunder efter att du har släppt avtryckaren.
► **Fig.6: 1.** Frontlampa

OBS: När verktyget är överhettat blinkar lampan i en minut. I detta fall låter du verktyget svalna innan du använder det igen.

OBS: Använd en torr trasa för att torka bort smuts från lampglaset. Var försiktig så att inte lampglaset repas eftersom ljuset då kan bli svagare.

Ratt för hastighetsinställning

⚠*FÖRSIKTIGT:* Använd inte verktyget kontinuerligt med låg hastighet under en lång tid. Annars kan motorn överbelastas vilket leder till fel på verktyget.

⚠*FÖRSIKTIGT:* Ratten för hastighetsinställning kan endast vridas upp till 5 och tillbaka till 1. Tvinga den inte förbi 5 eller 1, eftersom hastighetsinställningen då kan sättas ur funktion.

Bandhastigheten kan ställas in mellan 120 m och 470 m per minut genom att man vrider på ratten för hastighetsinställning till ett visst nummer från 1 till 5.
Högre hastighet erhålls när ratten vrids i riktning mot siffran 5 och lägre i riktning mot siffran 1. Välj lämplig hastighet för det arbetsstycke som ska slipas.
► **Fig.7: 1.** Ratt för hastighetsinställning

Konstant hastighetskontroll

Elektronisk hastighetskontroll för att erhålla konstant hastighet.
Med den här funktionen kan du finpolera eftersom verktygshastigheten förblir konstant även under belastning.

Funktion för att förhindra oavsiktlig omstart

Verktyget startar inte även om batterikassetten installeras samtidigt som avtryckaren trycks in.
Släpp först avtryckaren och tryck sedan på den igen för att starta verktyget.

MONTERING

⚠*FÖRSIKTIGT:* Se alltid till att maskinen är avstängd och batterikassetten borttagen innan du underhåller maskinen.

Montera eller ta bort slipbandet

Montera slipbandet

⚠*FÖRSIKTIGT:* Var noga med att pilens riktning på slipbandets baksida motsvarar pilens riktning på själva maskinen vid montering av slipbandet.

1. Dra ut spaken hela vägen.

► **Fig.8: 1.** Spak

2. Montera slipbandet på rullarna så att pilens riktning på baksidan av slipbandet motsvarar pilens riktning på verktyget, återställ sedan spaken till sitt ursprungliga läge.

► **Fig.9: 1.** Slipband **2.** Rulle **3.** Pil (på verktyget) **4.** Pil (på baksidan av slipbandet)

Ta bort slipbandet

1. Dra ut spaken hela vägen.
2. Ta bort slipbandet från rullarna och återställ sedan spaken till sitt ursprungliga läge.

Justera slipbandets spårning

Genom att justera slipbandets spårning kan du förlänga slipbandets livslängd.
Vrid justeringsratten medurs för att flytta slipbandet mot sida A enligt figuren.
Vrid justeringsratten moturs för att flytta slipbandet mot sida B enligt figuren.

1. Installera batterikassetten på verktyget.
2. Rotera slipbandet och vrid justeringsratten så att du får ett mellanrum på cirka 0 – 3 mm mellan sidan av slipbandet och sidan av verktyget enligt figuren.

► **Fig.10: 1.** Justeringsratt **2.** Slipband **3.** Cirka 0 – 3 mm

Damm

⚠***VARNING:*** **Beroende på materialet som bearbetas och vilken tillsats som används kan damm som skapas vid användning av verktyget vara skadligt. Användaren rekommenderas att använda en lämplig dammsugare för att minska exponeringen.**

See avsnittet ”VALFRIA TILLBEHÖR” i denna bruksanvisning för alla tillgängliga valfria dammutsugningstillsatser.

Ytterligare varningar:

- **För att förhindra inandning av damm rekommenderar vi att även bära en FFP2-dammask eller P2-andningsskydd.**
- **Läs avsnittet ”UNDERHÅLL” i bruksanvisningen för den anslutna dammsugaren för att hålla dammuppsamlingen effektiv.**
- **Följ alla tillämpliga myndighetskrav för dammkontroll i landet där arbetet utförs.**
- **Använd inte en dammsugare för metallbearbetning med elverktyg.** Metallpartiklar som skapas under metallbearbetning kan antända ansamlat damm och skada dammfiltret inuti dammsugare, vilket utgör en allvarlig brandrisk.
- ***Endast för europeiska länder***
  Användaren rekommenderas att använda en dammsugare av klass M eller H (enligt definitionen i EN 60335-2-69).

Kontakta ditt lokala Makita-servicecenter för hjälp och support angående dammsugare.

Anslutning med en dammsugare

Extra tillbehör

⚠***FÖRSIKTIGT:*** **Anslut verktyget till dammsugaren när du slipar en gipsvägg.**

Renare sliparbeten kan utföras genom att ansluta bandslipen till en dammsugare från Makita.
Anslut slangen från Makita-dammsugaren till dammunstycket på verktyget med den främre kopplingen 22. Innerdiametern på dammunstycket för slanganslutningen är 26 mm.

► **Fig.11:** **1.** Dammsugare **2.** Slang på dammsugare **3.** Dammunstycke **4.** Främre koppling 22

OBS: Den främre kopplingen 22 är ett valfritt tillbehör eller så levererades den med dammsugaren.

Installera eller ta bort dammpåsen

⚠***FÖRSIKTIGT:*** **Töm alltid dammpåsen från trä eller annat material som den innehåller innan du slipar stålplåt.** Damm från trä eller annat material kan orsaka brand.

Verktyget kan samla upp damm från slipningen i dammpåsen när dammpåsen är monterad på verktyget. Montera dammpåsen genom att rikta in triangelmärket på dammpåsen med styrningen på dammunstycket. Tryck in dammpåsen in dammunstycket och vrid den sedan moturs tills triangelmärkena pekar mot varandra enligt figuren.

Följ monteringsförfarandet i omvänd ordning för att ta bort dammpåsen.

► **Fig.12:** **1.** Dammpåse **2.** Triangelmärke **3.** Dammunstycke

Borttagning av damm från dammpåsen

Ta bort dammpåsen från verktyget när den är fylld ungefär till hälften och öppna dammpåsens plastlås. Kassera dammet genom att knacka lätt på dammpåsen för att ta bort partiklar som har fastnat inuti.

► **Fig.13:** **1.** Dammpåsens plastlås

OBS: Arbetet blir effektivare och renare om du ansluter en dammsugare från Makita till verktyget.

ANVÄNDNING

⚠***FÖRSIKTIGT:*** **Fäst arbetsstycket med klämmor etc. om det skulle röra sig vid användning.**

⚠***FÖRSIKTIGT:*** **Undvik slipningsarbeten på antändliga material som aluminium och magnesium.** Det kan leda till brand, explosion eller skaderisk.

⚠***FÖRSIKTIGT:*** **Se till att ingen del av slipbandet är placerad på arbetsstyckets yta innan du sätter på eller stänger av verktyget.** I annat fall finns det risk för ett dåligt sliparbete, skada på bandet eller att man förlorar kontrollen över verktyget.

⚠***FÖRSIKTIGT:*** **Undvik kroppskontakt med slipbandet och verktygets roterande delar vid användning. Var alltid medveten om omgivningen och kringstående personer, och var uppmärksam på eventuella risker.**

⚠***FÖRSIKTIGT:*** **Slipa inte stålplåt under tung belastning under långa tidsperioder.** Annars kan dammpåsen skadas från hett damm.

⚠***FÖRSIKTIGT:*** **Se till att gnistor inte träffar föremål eller personen när du slipar stålplåt.** Annars kan gnistorna orsaka brand eller brännskador.

⚠***FÖRSIKTIGT:*** **Ta inte bort händerna från verktyget medan slipbandet roterar.** Annars kan verktyget köra av sig självt och orsaka personskada.

Håll verktyget stadigt med båda händerna. Starta verktyget och vänta tills det uppnått full hastighet. Placera därefter försiktigt verktyget på arbetsstyckets yta. Se till att slipbandet ligger an mot arbetsstyckets yta hela tiden medan du för verktyget bakåt och framåt.
Använd aldrig våld på verktyget. Verktygets vikt utgör ett tillräckligt tryck. För högt tryck kan få motorn att stanna eller överhettas, bränna arbetsstycket och orsaka bakåtkast.

► **Fig.14**

Drift med klämma och styrskena

Extra tillbehör

Genom att montera styrskenan och använda den med verktyget blir slipningen av arbetsstycket stabilare.

Montera eller ta bort klämman och styrskenan

⚠*FÖRSIKTIGT:* Placera en lämplig distans mellan verktyget och arbetsbänken när du arbetar med batterikassetter i enlighet med tabellen nedan. Annars kan verktyget bli instabilt och orsaka personskada.

Hänvisa till tabellen och förbered en lämplig distans om en distans behövs.
Batterikassetterna i tabellen nedan är en del av exemplen. Använd lämplig distans för att fylla mellanrummet mellan verktyget och arbetsbänken.

Exempel på batterikassetter	BL4050F
Distanshöjd	23 mm

1. Ställ in det främre handtaget till det lägsta läget och placera verktyget upp och ner enligt figuren.
2. För in stången på klämman i hålet på verktyget så att plattan på klämma sitter mellan verktyget och arbetsbänken eller distansen. Dra sedan åt klämvredet.

— **När ingen distans används**

► **Fig.15: 1.** Främre handtag **2.** Stång **3.** Hål **4.** Platta **5.** Arbetsbänk **6.** Klämvred

— **När en distans används**

► **Fig.16: 1.** Främre handtag **2.** Stång **3.** Hål **4.** Platta **5.** Arbetsbänk **6.** Distans **7.** Klämvred

3. Rikta in hålen på styrskenan med skruvhålen på verktyget och säkra styrskenan med hjälp av vingskruvarna.

► **Fig.17: 1.** Styrskena **2.** Hål **3.** Skruvhål **4.** Vingskruv

Följ monteringsförfarandet i omvänd ordning för att ta bort styrskenan.

Drift med klämma och styrskena

Starta verktyget och kör det kontinuerligt. Vänta tills slipbandet har uppnått full hastighet och slipa sedan genom att trycka arbetsstycket mot slipbandet samtidigt som du håller ordentligt i arbetsstycket.
Använd aldrig våld på arbetsstycket. För högt tryck kan få motorn att stanna eller överhettas, bränna arbetsstycket och orsaka bakåtkast.
► **Fig.18**

Drift med slipanslag

Extra tillbehör

Med slipsulan kan du lätt slipa arbetsstycken mer jämnt.

Montera eller ta bort slipanslaget

1. Rikta in hålen på glidplattan med skruvhålen på verktyget och säkra glidplattan med hjälp av skruvarna.

► **Fig.19: 1.** Glidplatta **2.** Skruv **3.** Skruvhål **4.** Stjärnskruvmejsel

2. Ställ in låsspaken i öppet läge enligt figuren och för in de fyra utsprången på basen i de fyra skårorna i verktyget.

► **Fig.20: 1.** Låsspak **2.** Utsprång **3.** Skåra

3. Vrid vredet på slipanslaget och justera läget på låsstiftet så att låsstiftet förs in genom glidplattan enligt figuren.

► **Fig.21: 1.** Vred **2.** Låsstift **3.** Glidplatta

4. Vrid låsspaken i pilens riktning enligt figuren.

► **Fig.22: 1.** Låsspak **2.** Vred

5. Vrid vredet medurs för att fästa slipanslaget till verktyget.
6. Se till att slipanslaget inte vickar. Vrid vredet igen om slipanslaget vickar.

Följ monteringsförfarandet i omvänd ordning för att ta bort slipanslaget.

Drift med slipanslag

Håll verktyget stadigt med båda händerna. Starta verktyget och vänta tills det uppnått full hastighet. Placera därefter försiktigt verktyget på arbetsstyckets yta. Se till att slipbandet ligger an mot arbetsstyckets yta hela tiden medan du för verktyget bakåt och framåt.
Använd aldrig våld på verktyget. Verktygets vikt utgör ett tillräckligt tryck. För högt tryck kan få motorn att stanna eller överhettas, bränna arbetsstycket och orsaka bakåtkast.
► **Fig.23**

FUNKTION FÖR TRÅDLÖS AKTIVERING

Extra tillbehör

Vad du kan göra med funktionen för trådlös aktivering

Funktionen för trådlös aktivering möjliggör en ren och bekväm körning. Genom att ansluta en dammsugare som stöds till verktyget, kan du göra så att dammsugaren automatiskt körs samtidigt som du använder verktygets knappfunktion.
► **Fig.24**

Gör i ordning följande artiklar för att använda funktionen för trådlös aktivering:

- En trådlös enhet (valfritt tillbehör)
- En dammsugare som har stöd för funktionen för trådlös aktivering

Översikten över inställningen av funktionen för trådlös aktivering är följande. Se detaljerade rutiner i varje avsnitt.

1. Installera den trådlösa enheten
2. Verktygsregistrering för dammsugaren
3. Starta funktionen för trådlös aktivering

Installera den trådlösa enheten

Valfria tillbehör

⚠*FÖRSIKTIGT:* Placera verktyget på en platt och stabil yta när den trådlösa enheten installeras.

***OBSERVERA:* Rensa bort damm och smuts från verktyget innan den trådlösa enheten installeras.** Damm eller smuts kan orsaka funktionsfel om det kommer in i skåran på den trådlösa enheten.

***OBSERVERA:* För att förebygga funktionsfel till följd av statisk laddning vidrör du ett statiskt urladdande material, t.ex. en metalldel på verktyget, innan du plockar upp den trådlösa enheten.**

***OBSERVERA:* Se alltid till när du installerar den trådlösa enheten att den är insatt i rätt riktning och att locket är helt stängt.**

1. Öppna locket på verktyget enligt figuren.
► **Fig.25: 1.** Lucka

2. Sätt in den trådlösa enheten i skåran och stäng sedan locket.

När du sätter in den trådlösa enheten, passa då in de utskjutande delarna med de insänkta delarna i skåran.
► **Fig.26: 1.** Trådlös enhet **2.** Utskjutande del **3.** Lucka **4.** Insänkt del

Öppna locket långsamt när du tar bort den trådlösa enheten. Krokarna på lockets baksida lyfter den trådlösa enheten när du drar upp locket.
► **Fig.27: 1.** Trådlös enhet **2.** Krok **3.** Lucka

När den trådlösa enheten tagits bort, ha den då i det tillhörande fodralet eller en behållare med skydd mot statisk laddning.

***OBSERVERA:* Använd alltid krokarna på lockets baksida när du tar bort den trådlösa enheten.** Om krokarna inte fångar upp den trådlösa enheten, stänger du locket helt och öppnar det långsamt igen.

Verktygsregistrering för dammsugaren

OBS: För verktygsregistreringen krävs en Makita-dammsugare som har stöd för den trådlösa aktiveringsfunktionen.

OBS: Avsluta installationen av den trådlösa enheten till verktyget innan du inleder verktygsregistreringen.

OBS: Använd inte avtryckaren under verktygsregistreringen och vrid inte på strömbrytaren på dammsugaren.

OBS: Se också bruksanvisningen för dammsugaren.

Om du vill aktivera dammsugaren tillsammans med verktygets knappfunktion, ska du slutföra verktygsregistreringen i förväg.

1. Installera batterierna till dammsugaren och verktyget.

2. Sätt dammsugarens stand-by-omkopplare på ”AUTO”.
► **Fig.28: 1.** Stand-by-omkopplare

3. Tryck på knappen för trådlös aktivering på dammsugaren i 3 sekunder tills lampan för trådlös aktivering blinkar grönt. Tryck sedan på knappen för trådlös aktivering på verktyget på samma sätt.
► **Fig.29: 1.** Knapp för trådlös aktivering **2.** Lampa för trådlös aktivering

Om dammsugaren och verktyget har kopplats ihop ordentligt, kommer lamporna för trådlös aktivering att lysa grönt i 2 sekunder och börja blinka i blått.

OBS: Lamporna för trådlös aktivering slutar blinka grönt efter att 20 sekunder har gått. Tryck på knappen för trådlös aktivering på maskinen när lampan för trådlös aktivering på dammsugaren blinkar. Om lampan för trådlös aktivering inte blinkar grönt, trycker du kort på knappen för trådlös aktivering och håller in den igen.

OBS: När du utför två eller flera verktygsregistreringar för en dammsugare avslutar du verktygsregistreringarna en och en.

Starta funktionen för trådlös aktivering

OBS: Avsluta verktygsregistreringen för dammsugaren före den trådlösa aktiveringen.

OBS: Se också bruksanvisningen för dammsugaren.

Efter att ett verktyg registrerats till dammsugaren kommer den att köras automatiskt tillsammans med verktygets knappfunktion.

1. Installera den trådlösa enheten till verktyget.

2. Anslut dammsugarslangen till verktyget.
► **Fig.30**

3. Sätt dammsugarens stand-by-omkopplare på ”AUTO”.
► **Fig.31: 1.** Stand-by-omkopplare

4. Tryck kort på knappen för trådlös aktivering på verktyget. Lampan för trådlös aktivering blinkar blått.
► **Fig.32: 1.** Knapp för trådlös aktivering **2.** Lampa för trådlös aktivering

5. Slå på verktyget. Kontrollera att dammsugaren är igång när verktyget används.

För att stoppa den trådlösa aktiveringen av dammsugaren trycker du på knappen för trådlös aktivering på verktyget.

OBS: Lampan för trådlös aktivering på verktyget slutar blinka blått när ingen användning har skett på 2 timmar. Sätt i så fall standby-omkopplaren på dammsugaren på ”AUTO” och tryck igen på knappen för trådlös aktivering på verktyget.

OBS: Dammsugaren startar/stannar med en fördröjning. Det blir en tidsfördröjning när dammsugaren känner av en knappfunktion från verktyget.

OBS: Sändningsavståndet till den trådlösa enheten kan variera beroende på plats och omständigheter i omgivningen.

OBS: När två eller flera verktyg är registrerade till en dammsugare, kan dammsugaren gå igång även om du inte slår på verktyget eftersom en annan användare använder funktionen för trådlös aktivering.

Beskrivning av status för lampan för trådlös aktivering

► **Fig.33: 1.** Lampa för trådlös aktivering

Lampan för trådlös aktivering visar status för den trådlösa aktiveringsfunktionen. Se innebörden av lampans status i tabellen nedan.

Status	Lampa för trådlös aktivering				Beskrivning
	Färg	På	Blinkar	Varaktighetstid	
Standby	Blå		◪	2 timmar	Den trådlösa aktiveringen av dammsugaren är tillgänglig. Lampan släcks automatiskt när ingen användning har ägt rum på 2 timmar.
		■		När verktyget är igång.	Den trådlösa aktiveringen av dammsugaren är tillgänglig och verktyget är igång.
Verktygsregistrering	Grön		◪	20 sekunder	Redo för verktygsregistrering. Väntar på registrering från dammsugaren.
		■		2 sekunder	Verktygsregistreringen har avslutats. Lampan för trådlös aktivering börjar blinka blått.
Upphäver verktygsregistrering	Röd		◪	20 sekunder	Redo för att upphäva verktygsregistreringen. Väntar på upphävande från dammsugaren.
		■		2 sekunder	Upphävandet av verktygsregistreringen har avslutats. Lampan för trådlös aktivering börjar blinka blått.
Övriga	Röd	■		3 sekunder	Ström tillförs till den trådlösa enheten och funktionen för trådlös aktivering startar.
	Av	-		-	Den trådlösa aktiveringen av dammsugaren stoppas.

Upphäver verktygsregistrering för dammsugaren

Utför följande rutin vid upphävande av verktygsregistreringen för dammsugaren.

1. Installera batterierna till dammsugaren och verktyget.

2. Sätt dammsugarens stand-by-omkopplare på ”AUTO”.

► **Fig.34:** **1.** Stand-by-omkopplare

3. Tryck på knappen för trådlös aktivering på dammsugaren i 6 sekunder. Lampan för trådlös aktivering blinkar grönt och blir sedan röd. Tryck sedan på knappen för trådlös aktivering på verktyget på samma sätt.

► **Fig.35:** **1.** Knapp för trådlös aktivering **2.** Lampa för trådlös aktivering

Om upphävandet har utförts ordentligt, kommer lamporna för trådlös aktivering att lysa rött i 2 sekunder och börja blinka i blått.

OBS: Lamporna för trådlös aktivering slutar blinka rött efter att 20 sekunder har gått. Tryck på knappen för trådlös aktivering på maskinen när lampan för trådlös aktivering på dammsugaren blinkar. Om lampan för trådlös aktivering inte blinkar rött, trycker du kort på knappen för trådlös aktivering och håller in den igen.

Felsökning för funktionen för trådlös aktivering

Innan du ber om reparation ska du först utföra en egen kontroll. Om du hittar ett problem som inte finns förklarat i bruksanvisningen ska du inte försöka att ta isär maskinen. Fråga istället ett auktoriserad servicecenter för Makita, och använd alltid reservdelar från Makita för reparationer.

Feltillstånd	Trolig orsak (felfunktion)	Åtgärd
Lampan för trådlös aktivering lyser/blinkar inte.	Den trådlösa enheten är inte installerad till verktyget. Den trådlösa enheten är felaktigt installerad till verktyget.	Installera den trådlösa enheten korrekt.
	Den trådlösa enhetens kontakt och/eller skåran är smutsig.	Torka försiktigt av damm och smuts på den trådlösa enhetens kontakt och rengör skåran.
	Knappen för trådlös aktivering på verktyget har inte tryckts.	Tryck kort på knappen för trådlös aktivering på verktyget.
	Stand-by-omkopplaren på dammsugaren är inte satt på ”AUTO”.	Sätt dammsugarens stand-by-omkopplare på ”AUTO”.
	Ingen strömtillförsel	Koppla in ström till verktyget och dammsugaren.

Feltillstånd	Trolig orsak (felfunktion)	Åtgärd
Kan inte avsluta verktygsregistrering/ upphäva verktygsregistrering.	Den trådlösa enheten är inte installerad till verktyget. Den trådlösa enheten är felaktigt installerad till verktyget.	Installera den trådlösa enheten korrekt.
	Den trådlösa enhetens kontakt och/eller skåran är smutsig.	Torka försiktigt av damm och smuts på den trådlösa enhetens kontakt och rengör skåran.
	Stand-by-omkopplaren på dammsugaren är inte satt på "AUTO".	Sätt dammsugarens stand-by-omkopplare på "AUTO".
	Ingen strömtillförsel	Koppla in ström till verktyget och dammsugaren.
	Felaktig funktion	Tryck kort på knappen för trådlös aktivering och utför rutinerna för verktygsregistrering/-upphävande igen.
	Verktyget och dammsugaren är åtskilda från varandra (utanför sändningsområdet).	Se till att verktyget och dammsugaren hamnar närmare varandra. Det maximala sändningsavståndet är ca 10 m, men det kan variera beroende på omständigheterna.
	Innan verktygsregistreringen/-upphävandet avslutas: - verktygets omkopplare har slagits på, - strömknappen på dammsugaren har slagits på.	Tryck kort på knappen för trådlös aktivering och utför rutinerna för verktygsregistrering/-upphävande igen.
	Verktygsregistreringsrutinerna för verktyget eller dammsugaren har inte slutförts.	Utför verktygsregistreringsrutinerna för både verktyget och dammsugaren på samma gång.
	Radiostörningar från andra apparater som skapar högintensiva radiovågor.	Håll verktyget och dammsugaren borta från apparater som WiFi-enheter och mikrovågsugnar.
Dammsugaren är inte igång samtidigt som verktygets knappfunktion.	Den trådlösa enheten är inte installerad till verktyget. Den trådlösa enheten är felaktigt installerad till verktyget.	Installera den trådlösa enheten korrekt.
	Den trådlösa enhetens kontakt och/eller skåran är smutsig.	Torka försiktigt av damm och smuts på den trådlösa enhetens kontakt och rengör skåran.
	Knappen för trådlös aktivering på verktyget har inte tryckts.	Tryck kort på knappen för trådlös aktivering och försäkra dig om att lampan för trådlös aktivering blinkar blått.
	Stand-by-omkopplaren på dammsugaren är inte satt på "AUTO".	Sätt dammsugarens stand-by-omkopplare på "AUTO".
	Fler än 10 verktyg är registrerade till dammsugaren.	Utför verktygsregistreringen igen. Om fler än 10 verktyg är registrerade till dammsugaren, blir det verktyg som registrerades tidigast automatiskt upphävt.
	Dammsugaren har raderat alla verktygsregistreringar.	Utför verktygsregistreringen igen.
	Ingen strömtillförsel	Koppla in ström till verktyget och dammsugaren.
	Verktyget och dammsugaren är åtskilda från varandra (utanför sändningsområdet).	Se till att verktyget och dammsugaren hamnar närmare varandra. Det maximala sändningsavståndet är ca 10 m, men det kan variera beroende på omständigheterna.
	Radiostörningar från andra apparater som skapar högintensiva radiovågor.	Håll verktyget och dammsugaren borta från apparater som WiFi-enheter och mikrovågsugnar.
Dammsugaren är igång när verktyget inte används.	Andra användare använder den trådlösa aktiveringen av dammsugaren med sina verktyg.	Stäng av de andra verktygens knappar för trådlös aktivering eller upphäv verktygsregistreringen för de andra verktygen.

UNDERHÅLL

⚠*FÖRSIKTIGT:* Se alltid till att maskinen är avstängd och batterikassetten borttagen innan inspektion eller underhåll utförs.

***OBSERVERA:* Använd inte bensin, förtunningsmedel, alkohol eller liknande. Missfärgning, deformation eller sprickor kan uppstå.**

För att upprätthålla produktens SÄKERHET och TILLFÖRLITLIGHET bör allt underhålls- och justeringsarbete utföras av ett auktoriserat Makita servicecenter och med reservdelar från Makita.

Byta ut plattan

Extra tillbehör

1. Lossa skruvarna som håller fast plattan och ta bort plattan.
2. Fäst den rektangulära brickan, kolplattan och korkgummiplattan eller stålplattan till skruvhålen på verktyget med skruvar enligt figuren.

► **Fig.36:** **1.** Skruv **2.** Rektangulär bricka **3.** Kolplatta **4.** Korkgummiplatta **5.** Stålplatta **6.** Skruvhål

OBS: Plattan som är monterad vid leverans varierar mellan olika länder.

VALFRIA TILLBEHÖR

⚠***FÖRSIKTIGT:*** **Följande tillbehör eller tillsatser rekommenderas för användning med den Makita-maskin som denna bruksanvisning avser.** Om andra tillbehör eller tillsatser används kan det uppstå risk för personskador. Använd endast tillbehören eller tillsatserna för de syften de är avsedda för.

Kontakta ditt lokala Makita servicecenter om du behöver ytterligare information om dessa tillbehör.

- Slipband
- Styrskena
- Klämma
- Slipsula
- Kolplatta
- Korkgummiplatta
- Slang fullständig 28
- Främre kopplingar
- Trådlös enhet
- Makitas originalbatteri och -laddare

OBS: Några av tillbehören i listan kan vara inkluderade i maskinpaketet som standardtillbehör. De kan variera mellan olika länder.

TEKNISKE DATA

Modell:	BS001G
Båndstørrelse (B x L)	76 mm x 533 mm
Båndhastighet	120–470 m/min
Total lengde	440 mm
Nominell spenning	DC 36 V - 40 V maks
Nettovekt	4,5 - 5,1 kg

- På grunn av vårt kontinuerlige forsknings- og utviklingsprogram kan spesifikasjonene som oppgis i dette dokumentet endres uten varsel.
- Spesifikasjonene kan variere fra land til land.
- Nettovektverdien inkluderer den letteste og tyngste kombinasjonen av tilbehør for normal og trygg bruk og batteriene som er spesifisert i bruksanvisningen.

Passende batteri og lader

Batteriinnsats	BL4020 / BL4025 / BL4040 / BL4040F / BL4050F
Lader	DC40RA / DC40RB / DC40RC / DC40WA / BCC01 / BCC02

- Noen av batteriene og laderne som er opplistet ovenfor er kanskje ikke tilgjengelige, avhengig av hvor du bor.

⚠ ***ADVARSEL:*** **Bruk kun de batteriene og laderne som er opplistet ovenfor.** Bruk av andre batterier og ladere kan føre til personskader og/eller brann.

Anbefalt ledning koblet til strømkilde

Bærbar lader	PDC01 / PDC1200 / PDC1500

- De(n) ledningstilkoblede strømkilden(e) som er oppgitt ovenfor er kanskje ikke tilgjengelige, avhengig av hvor du bor.
- Før du bruker de ledningstilkoblede strømkildene, må du lese instruksjons- og forsiktighetsskilt på dem.

Symboler

Nedenfor ser du symbolene som kan brukes for dette utstyret. Forviss deg om at du forstår hva de betyr, før du begynner å bruke maskinen.

	Les bruksanvisningen.
	Bruk vernebriller.
	Ikke ta hendene av verktøyet mens slipebåndet roterer. Verktøyet kan kjøre av seg selv.



Kun for EU-land
På grunn av forekomst av farlige komponenter i utstyret, kan avfall fra elektrisk og elektronisk utstyr, akkumulatorer og batterier ha en negativ innvirkning på miljøet og menneskers helse.
Ikke kast elektriske og elektroniske apparater eller batterier sammen med husholdningsavfall!
I samsvar med det europeiske direktivet om avfall fra elektrisk og elektronisk utstyr og om akkumulatorer og batterier samt akkumulatorer og batterier som skal kastes, samt deres tilpasning til nasjonal lovgivning, skal brukt elektrisk utstyr samt brukte batterier og akkumulatorer samles inn separat og leveres til et eget innsamlingssted for kommunalt avfall, som driver virksomhet i samsvar med miljøvernforskriftene.
Dette er angis av symbolet med den overkryssede avfallsbeholderen som er plassert på utstyret.

Riktig bruk

Denne maskinen er laget for å pusse store treflater, plast og metallmaterialer samt malte overflater.

Støy

Typisk A-vektet lydtrykknivå er bestemt i henhold til EN62841-2-4:
Lydtrykknivå (L_{pA}) : 87 dB (A)
Lydeffektnivå (L_{WA}) : 95 dB (A)
Usikkerhet (K): 3 dB (A)

MERK: Den/de oppgitte verdien(e) for genererte vibrasjoner har blitt målt i henhold til standard testmetoder, og kan bli brukt til å sammenligne ett verktøy med et annet.

MERK: Den angitte verdien for støynivå kan også brukes til en foreløpig vurdering av eksponeringen.

⚠***ADVARSEL:*** **Bruk hørselsvern.**

⚠***ADVARSEL:*** **Støynivået under faktisk bruk av elektroverktøyet kan avvike fra den angitte totalverdien, avhengig av hvordan verktøyet brukes.**

⚠***ADVARSEL:*** **Sørg for å identifisere vernetiltak for å beskytte operatøren, som er basert på et estimat av eksponeringen under de faktiske bruksforholdene (idet det tas hensyn til alle deler av driftssyklusen, dvs. hvor lenge verktøyet er slått av, hvor lenge det går på tomgang og hvor lenge startbryteren faktisk holdes trykket).**

Vibrasjoner

Den totale kontinuerlige vibrasjonsverdien (triaksial vektorsum) fastslått i henhold til EN62841-2-4:
Arbeidsmodus: drift uten belastning
Genererte vibrasjoner (a_h) : 1,1 m/s^2
Usikkerhet (K): 1,5 m/s^2

MERK: Den/de oppgitte verdien(e) for totalt genererte vibrasjoner har blitt målt i henhold til standard testmetoder, og kan bli brukt til å sammenligne ett verktøy med et annet.

MERK: Den/de angitte verdien(e) for totalt genererte vibrasjoner kan også brukes til en foreløpig vurdering av eksponeringen.

⚠***ADVARSEL:*** **De genererte vibrasjonene under faktisk bruk av elektroverktøyet kan avvike fra den angitte totale verdien, avhengig av hvordan verktøyet brukes.**

⚠***ADVARSEL:*** **Sørg for å identifisere vernetiltak for å beskytte operatøren, som er basert på et estimat av eksponeringen under de faktiske bruksforholdene (idet det tas hensyn til alle deler av driftssyklusen, dvs. hvor lenge verktøyet er slått av, hvor lenge det går på tomgang og hvor lenge startbryteren faktisk holdes trykket).**

Følgende viser middelverdiene for den største utslagsvidden for akselerasjonen fra gjentatte støtvibrasjoner, p_F, med tilsvarende usikkerhet (K) fastslått i henhold til EN62841-2-4.
Arbeidsmodus: drift uten belastning
p_F : 31 m/s^2
Usikkerhet (K): 7 m/s^2

MERK: Disse angitte verdiene skal ikke brukes til å bestemme eksponering for hånd-arm-vibrasjon.

Samsvarserklæringer

Gjelder kun for land i Europa

Du finner EUs/Storbritannias samsvarserklæring på følgende URL-adresse.

https://support.makita.biz/doc/doc_index.html

SIKKERHETSADVARSEL

Generelle advarsler angående sikkerhet for elektroverktøy

⚠***ADVARSEL*** **Les alle sikkerhetsadvarsler, instruksjoner, illustrasjoner og spesifikasjoner som følger med dette elektroverktøyet.** Hvis ikke alle instruksjonene nedenfor følges, kan det føre til elektrisk støt, brann og/eller alvorlig personskade.

Oppbevar alle advarsler og instruksjoner for senere bruk.

Uttrykket «elektrisk verktøy» i advarslene refererer både til elektriske verktøy (med ledning) tilkoblet strømnettet, og batteridrevne verktøy (uten ledning).

SIKKERHETSANVISNINGER FOR BATTERIDREVET BÅNDSLIPER

1. **Ventiler arbeidsområdet godt når du pusser noe.**
2. **Enkelte materialer inneholder kjemikalier som kan være giftige. Vær forsiktig for å hindre hudkontakt og innånding av støv. Følg leverandørens sikkerhetsanvisninger.**
3. **Bruk alltid korrekt støvmaske/pustemaske for materialet og bruksområdet du arbeider med.**
4. **Du må alltid bruke vernebriller eller støvbriller. Vanlige briller og solbriller er IKKE vernebriller.**
5. **Hold verktøyet godt fast med begge hender.**
6. **Forviss deg om at båndet ikke er i kontakt med arbeidsstykket før du slår på bryteren.**
7. **Hold alltid hender og ansikt unna bevegelige deler.**
8. **Ikke gå fra verktøyet mens det er i gang. Du må kun bruke verktøyet mens du holder det i hendene.**
9. **Dette verktøyet er ikke vanntett, så ikke bruk vann på arbeidsstykket.**

TA VARE PÅ DISSE INSTRUKSENE.

⚠*ADVARSEL:* IKKE LA hensynet til hva som er "behagelig" eller det faktum at du kjenner produktet godt (etter mange gangers bruk) gjøre deg mindre oppmerksom på sikkerhetsreglene for bruken av det aktuelle produktet. Ved MISBRUK eller hvis ikke sikkerhetsreglene i denne bruksanvisningen følges, kan det oppstå alvorlig personskade.

Viktige sikkerhetsanvisninger for batteriinnsats

1. **Før du begynner å bruke batteriet, må du lese alle anvisninger og forsiktighetsregler på (1) batteriladeren, (2) batteriet og (3) det produktet batteriet skal brukes i.**
2. **Ikke demonter eller tukle batteriet.** Det kan føre til brann, overoppheting eller eksplosjon.
3. **Hvis driftstiden er blitt vesentlig kortere, må du omgående slutte å bruke maskinen. Hvis ikke kan resultatet bli overoppheting, mulige forbrenninger eller til og med en eksplosjon.**
4. **Hvis du får elektrolytt i øynene, må du skylle dem med store mengder rennende vann og oppsøke lege med én gang. Denne typen uhell kan føre til varig blindhet.**
5. **Ikke kortslutt batteriet:**
   (1) **De kan være ekstremt varme og du kan brenne deg.**
   (2) **Ikke lagre batteriet i samme beholder som andre metallgjenstander, som for eksempel spiker, mynter osv.**
   (3) **Ikke la batteriet komme i kontakt med vann eller regn.**
   En kortslutning av batteriet kan føre til et kraftig strømstøt, overoppvarming, mulige forbrenninger og til og med til at batteriet går i stykker.
6. **Ikke oppbevar og bruk verktøyet og batteriet på steder hvor temperaturen kan komme opp i eller overskride 50 °C.**
7. **Ikke sett fyr på batteriet, ikke engang om det er sterkt skadet eller helt utslitt. Batteriet kan eksplodere hvis det begynner å brenne.**
8. **Du må ikke spikre, skjære, klemme, kaste eller miste batteriet, og heller ikke slå en hard gjenstand mot batteriet.** En slik oppførsel kan føre til brann, overoppheting eller eksplosjon.
9. **Ikke bruk batterier som er skadet.**
10. **Lithium-ion-batteriene som medfølger er gjenstand for krav om spesialavfall.**
    For kommersiell transport, f.eks av tredjeparter eller speditører, må spesielle krav om pakking og merking følges.
    Før varen blir sendt, må du forhøre deg med en ekspert på farlig materiale. Ta også hensyn til muligheten for mer detaljerte nasjonale bestemmelser.
    Bruk teip eller maskeringsteip for å skjule åpne kontakter og pakk inn batteriet på en slik måte at den ikke kan bevege seg rundt i emballasjen.
11. **Når du kasserer batteriinnsatsen, må du ta den ut av verktøyet og avhende den på et sikkert sted. Følg lokale bestemmelser for avhendig av batterier.**
12. **Bruk batteriene kun med produkter spesifisert av Makita.** Montere batteriene i produkter som ikke er konforme kan føre til brann, overheting eller elektrolyttlekkasje.
13. **Hvis verktøyet ikke skal brukes over en lengre periode, må batteriet tas ut av verktøyet.**
14. **Under og etter bruk kan batteriet bli varmt og før til brannskader. Vær forsiktig med håndteringen av varme batterier.**
15. **Ikke berører terminalen på verktøyet rett etter bruk, da den kan bli varm og forårsake brannskader.**
16. **Ikke la spon, støv eller jord sette seg fast i terminalene, hullene og sporene i batteriet.** Det kan føre til at batteriet eller verktøyet blir overopphetet, begynner å brenne, sprekker eller ikke fungerer som det skal, og forårsake brannskader eller personskade.
17. **Med mindre verktøyet støtter bruk nær en høyspent strømlinje, skal ikke batteriet brukes nær en høyspent strømlinje.** Det kan føre til en funksjonsfeil eller at verktøyet eller batteriet slutter å fungere.
18. **Oppbevar batteriet utilgjengelig for barn.**

TA VARE PÅ DISSE INSTRUKSENE.

⚠*FORSIKTIG:* Bruk kun originale Makita-batterier. Bruk av batterier som har endret seg, eller som ikke er originale Makita-batterier, kan føre til at batteriet sprekker og forårsaker brann, personskader og andre skader. Det vil også ugyldiggjøre garantien for Makita-verktøyet og -laderen.

OBS: Makita er ikke ansvarlig for eventuelle ulykker som oppstår ved bruk av ikke-originale Makita-batterier eller batterier som har blitt modifisert. Originale Makita-batterier har blitt grundig evaluert for kompatibilitet med verktøy og ladere fra Makita i tråd med gjeldende lovgivning og sikkerhetsstandarder.

Tips for å opprettholde maksimal batterilevetid

1. **Lad batteriinnsatsen før den er helt utladet. Stopp alltid driften av verktøyet og lad batteriinnsatsen når du merker at effekten reduseres.**
2. **Lad aldri en batteriinnsats som er fulladet. Overopplading forkorter batteriets levetid.**
3. **Lad batteriet i romtemperatur ved 10 °C - 40 °C. Et varmt batteri må kjøles ned før lading.**
4. **Når batteriet ikke er bruk, skal det tas ut av verktøyet eller laderen.**
5. **Lad batteriet hvis det ikke har vært brukt på en lang stund (over seks måneder).**

Viktige sikkerhetsanvisninger for trådløs enhet

1. **Du må ikke demontere eller tukle med den trådløse enheten.**
2. **Hold den trådløse enheten unna små barn. Hvis enheten ved et uhell svelges, skal lege**

kontaktes umiddelbart.

3. **Den trådløse enheten skal kun brukes med Makita-verktøy.**
4. **Ikke utsett den trådløse enheten for regn eller fuktighet.**
5. **Ikke bruk den trådløse enheten på steder den temperaturen overskrider 50 °C.**
6. **Ikke bruk den trådløse enheten på steder der medisinsk utstyr, som pacemakere, er i nærheten.**
7. **Ikke bruk den trådløse enheten på steder der automatiserte enheter er i nærheten.** Hvis automatisert enheter tas i bruk, kan det oppstå en funksjonssvikt eller feil.
8. **Ikke bruk den trådløse enheten på steder med høye temperaturer eller der det kan genereres statisk elektrisitet eller elektrisk støy.**
9. **Den trådløse enheten kan skape elektromagnetiske felt (EMF), men de er ikke skadelige for brukeren.**
10. **Den trådløse enheten er presisjonsinstrument. Vær forsiktig så du ikke mister eller utsetter den trådløse enheten for slag.**
11. **Unngå å berøre den trådløse enhetens tilkoblingspunkt med ubeskyttede hender eller metallmaterialer.**
12. **Du må alltid ta batteriet ut av produktet når du skal installere den trådløse enheten.**
13. **Når du skal åpne sporets lokk, må du unngå steder der støv og vann kan trenge inn i sporet. Du må alltid sørge for at sporets innløp er rent.**
14. **Sett alltid den trådløse enheten inn i riktig retning.**
15. **Ikke trykk for hardt på trådløsaktiveringsknappen på den trådløse enheten, og trykk heller ikke på knappen med en gjenstand med skarp kant.**
16. **Du må alltid lukke sporets lokk under bruk.**
17. **Ikke fjern den trådløse enheten fra sporet mens verktøyet forsynes med strøm.** Det kan føre til en funksjonsfeil i den trådløse enheten.
18. **Ikke fjern klebemerket på den trådløse enheten.**
19. **Ikke sett klebemerker på den trådløse enheten.**
20. **Ikke etterlat den trådløse enheten på et sted der det kan genereres statisk elektrisitet eller elektrisk støy.**
21. **Ikke etterlat den trådløse enheten på et sted der den kan utsettes for mye varme, som i en bil som er parkert i solen.**
22. **Ikke etterlat den trådløse enheten på et sted med mye støv eller pulver, eller på et sted der det kan genereres korroderende gass.**
23. **En plutselig temperaturendring kan få den trådløse enheten til å dugge. Ikke bruk den trådløse enheten før duggen har tørket helt bort.**
24. **Når du rengjør den trådløse enheten, tørker du forsiktig av den med en tørr, myk klut. Ikke bruk bensin, tynner, ledende fett eller lignende.**
25. **Når den trådløse enheten skal lagres, oppbevares den i esken som følger med eller en beholder som ikke er statisk.**
26. **Ikke sett andre enheter med Makitas trådløse enhet inn i sporet på verktøyet.**
27. **Ikke bruk verktøyet hvis sporets lokk er skadet.** Vann, støv om smuss som trenger inn i sporet kan føre til funksjonsfeil.
28. **Ikke dra i og/eller vri sporets lokk mer enn nødvendig.** Sett lokket tilbake på plass hvis det løsner fra verktøyet.
29. **Erstatt sporets lokk hvis det går tapt eller blir skadet.**

TA VARE PÅ DISSE INSTRUKSENE.

FUNKSJONSBESKRIVELSE

FORSIKTIG: **Forviss deg alltid om at maskinen er slått av og batteriet tatt ut før du justerer maskinen eller kontrollerer dens mekaniske funksjoner.**

Sette inn eller ta ut batteri

FORSIKTIG: **Slå alltid av verktøyet før du setter inn eller fjerner batteriet.**

FORSIKTIG: **Hold verktøyet og batteripatronen i et fast grep når du monterer eller fjerner batteripatronen.** Hvis du ikke holder verktøyet og batteripatronen godt fast, kan du miste grepet, og dette kan føre til skader på verktøyet og batteripatronen samt personskader.

Når du skal sette inn batteriet, må du plassere tungen på batteriet på linje med sporet i huset og skyve batteriet på plass. Skyv det helt inn til det går i inngrep med et lite klikk. Hvis du kan se den røde indikatoren som vist i figuren, er det ikke helt låst.

For å ta ut batteriet må du skyve på knappen foran på batteriet og trekke det ut.

► **Fig.1:** **1.** Rød indikator **2.** Knapp **3.** Batteriinnsats

FORSIKTIG: **Batteriet må alltid settes helt inn, så langt at den røde indikatoren ikke lenger er synlig.** Hvis dette ikke gjøres, kan batteriet falle ut av verktøyet og skade deg eller andre som oppholder seg i nærheten.

FORSIKTIG: **Ikke bruk makt når du setter i batteriet.** Hvis batteriet ikke glir lett inn, er det fordi det ikke settes inn på riktig måte.

Batterivernsystem for verktøy/batteri

Verktøyet er utstyrt med et batterivernsystem for verktøy/batteri. Dette systemet kutter automatisk strømmen til motoren for å forlenge verktøyets og batteriets levetid. Verktøyet stopper automatisk under drift hvis verktøyet eller batteriet utsettes for en av følgende

tilstander:

Overlastsikring

Når verktøyet eller batteriet brukes på en måte som gjør at det bruker unormalt mye strøm, vil vektøyet stanse automatisk og uten forvarsel. Hvis dette skjer, må du slå av verktøyet og avslutte bruken som forårsaket at verktøyet ble overbelastet. Slå deretter verktøyet på for å starte det igjen.

Overopphetingsvern

Når verktøyet eller batteriet blir overopphetet, stanser verktøyet automatisk. I dette tilfellet lar du verktøyet og batteriet avkjøles før du starter verktøyet på nytt.

Overutladingsvern

Når det blir batterikapasiteten er utilstrekkelig, stopper verktøyet automatisk. I så fall fjerner du batteriet fra verktøyet og lader det.

Vern mot andre årsaker

Vernesystemet er også laget for beskyttelse mot andre ting som kan skade verktøyet og gjøre at det stanser automatisk. Ta alle de følgende forholdsreglene for å fjerne årsakene til at verktøyet har stanset midlertidig mens det er i drift.

1. Forviss deg om at alle brytere er i av-stilling, og slå deretter på verktøyet igjen for å starte på nytt.
2. Lad opp batteriet/ene eller skift det/dem ut med oppladde batteri(er).
3. La både verktøyet og batteriet/ene kjøle seg ned.

Hvis det ikke blir noen forbedring ved at vernesystemet gjenopprettes, ta kontakt med det lokale Makita servicesenteret.

Indikere gjenværende batterikapasitet

Trykk på sjekk-knappen på batteriet for vise gjenværende batterikapasitet. Indikatorlampene lyser i et par sekunder.

► **Fig.2:** **1.** Indikatorlamper **2.** Kontrollknapp

Indikatorlamper			Gjenværende batterinivå
Tent	Av	Blinker	
■	■ ■ ■		75 % til 100 %
■	■ ■	□	50 % til 75 %
■	■	□ □	25 % til 50 %
■	□	□ □	0 % til 25 %
◪	□	□ □	Lad batteriet.

Indikatorlamper			Gjenværende batterinivå
Tent	Av	Blinker	
■ ■ □ □ ↑ ↓ □ □ ■ ■			Batteriet kan ha en feil.

MERK: Det angitte nivået kan avvike noe fra den faktiske kapasiteten alt etter bruksforholdene og den omgivende temperaturen.

MERK: Den første (helt til venstre) indikatorlampen vil blinke når batterivernsystemet fungerer.

Bryterfunksjon

⚠***ADVARSEL:*** **Av hensyn til din egen sikkerhet er dette verktøyet utstyrt med en AV-sperrehendel som forhindrer utilsiktet start. Verktøyet må ALDRI brukes hvis det begynner å gå bare du drar i startbryteren, uten at du må slippe AV-sperrehendelen. Lever verktøyet til et autorisert serviceverksted for å få det reparert FØR videre bruk.**

⚠***FORSIKTIG:*** **Før du setter batteriet i verktøyet, må du alltid kontrollere om startbryteren aktiverer verktøyet på riktig måte og går tilbake til "AV"-stilling når den slippes.** Hvis du bruker verktøyet med en bryter som ikke fungerer som den skal, kan du miste kontrollen, og det kan forårsake alvorlige personskader.

OBS: **Ikke dra hardt i startbryteren uten å slippe AV-sperrehendelen. Det kan føre til at bryteren brekker.**

Verktøyet er utstyrt med en AV-sperrehendel for å forhindre at startbryteren betjenes ved et uhell. Startbryteren er låst når AV-sperrehendelen står i opprinnelig posisjon, og den låses opp når AV-sperrehendelen skyves oppover.

For å starte verktøyet trekker du i startbryteren mens du trykker AV-sperrehendelen oppover. Slipp startbryteren for å stoppe.

► **Fig.3:** **1.** Startbryter **2.** AV-sperrehendel

For kontinuerlig drift trekker du i startbryteren mens du skyver AV-sperrehendelen oppover, og deretter trykker du inn låseknappen. Deretter slipper du startbryteren mens låseknappen er trykket inn.
For å stoppe verktøyet fra låst bryterstilling trekker du startbryteren helt inn og slipper den.

► **Fig.4:** **1.** Låseknapp

Håndtak foran

Vinkelen på håndtaket foran kan justeres i 4 trinn på 30°.
Løsne klemknotten for å justere vinkelen på håndtaket foran til en behagelig arbeidsvinkel. Still inn vinkelen på håndtaket foran, og stram til klemknotten.

► **Fig.5:** **1.** Håndtak foran **2.** Klemknott

Tenne frontlampen

⚠*FORSIKTIG:* Ikke se inn i lyset eller direkte på lyskilden.

Lysretningen kan justeres i tre nivåer. Trekk i startbryteren for å slå på frontlyset. Slipp den for å slå av. Frontlyset slukkes omtrent 10 sekunder etter at startbryteren er sluppet.
► **Fig.6: 1.** Frontlampe

MERK: Hvis verktøyet blir overopphetet under bruk, blinker lyset i ett minutt. Hvis dette skjer, må du la verktøyet kjøle seg ned før du bruker det igjen.

MERK: Bruk en tørr klut til å tørke støv osv. av lampelinsen. Vær forsiktig så det ikke blir riper i lampelinsen, da dette kan redusere lysstyrken.

Hastighetsinnstillingshjul

⚠*FORSIKTIG:* Ikke betjen verktøyet kontinuerlig ved lave hastigheter over lengre tid. Motoren kan bli overbelastet, noe som fører til funksjonsfeil.

⚠*FORSIKTIG:* Hastighetsjusteringshjulet kan kun dreies til 5 og så tilbake til 1. Ikke prøv å dreie det forbi 5 eller 1, da det kan føre til at hastighetsinnstillingsfunksjonen slutter å virke.

Båndhastigheten kan justeres mellom 120 m og 470
Høyere hastighet oppnås når hjulet dreies mot 5, og lavere hastighet oppnås når hjulet dreies mot 1. Velg egnet hastighet for arbeidsstykket som skal slipes.
► **Fig.7: 1.** Hastighetsinnstillingshjul

Konstant hastighetskontroll

Elektronisk hastighetskontroll for å oppnå konstant hastighet.
Denne funksjonen er til finpussing, da verktøyets hastighet holdes konstant selv under belastning.

Funksjon som forhindrer utilsiktet start

Selv om du monterer batteriet mens du trekker i startbryteren, starter ikke verktøyet.
For å starte verktøyet, må du først frigjøre startbryteren og så trekke i startbryteren.

MONTERING

⚠*FORSIKTIG:* Forviss deg alltid om at maskinen er slått av og batteriet tatt ut før du utfører noe arbeid på maskinen.

Montere eller fjerne slipebåndet

Montere slipebåndet

⚠*FORSIKTIG:* Når du monterer slipebåndet, må du forsikre deg om at pilretningen bak på båndet stemmer overens med retningen på maskinen.

1. Dra spaken helt ut.

► **Fig.8: 1.** Spak

2. Monter slipebåndet på rullene slik at retningen på pilen bak på båndet samsvarer med retningen på pilen på verktøyet, og sett deretter spaken tilbake i opprinnelig posisjon.

► **Fig.9: 1.** Slipebånd **2.** Rull **3.** Pil (på verktøyet) **4.** Pil (bak på slipebåndet)

Fjerne slipebåndet

1. Dra spaken helt ut.
2. Fjern slipebåndet fra rullene, og sett spaken tilbake i opprinnelig posisjon.

Justere sporene for slipebåndet

Du kan forlenge levetiden til slipebåndet ved å justere sporet til båndet.
Hvis du dreier justeringsknotten med klokken, flyttes slipebåndet til side A slik det vises i figuren.
Hvis du dreier justeringsknotten mot klokken, flyttes slipebåndet til side B slik det vises i figuren.

1. Sett batteriet inn i verktøyet.
2. Roter slipebåndet og drei justeringsknotten for å få et mellomrom på ca. 0–3 mm mellom siden av slipebåndet og siden av verktøyet slik det vises i figuren.

► **Fig.10: 1.** Justeringsknott **2.** Slipebånd **3.** Ca. 0–3 mm

Støv

⚠*ADVARSEL:* Avhengig av materialet det arbeides med og tilbehøret som brukes, kan støvet som dannes under bruk av verktøyet, være skadelig. Det anbefales at brukeren benytter et egnet støvavsug for å redusere eksponeringen.

Se avsnittet "VALGFRITT TILBEHØR" i denne bruksanvisningen angående tilgjengelig støvavsugsutstyr.

Ekstra advarsler:

- **For å unngå å inhalere støv, anbefales det også å bruke en FFP2-støvmaske eller P2-respirator.**
- **Les avsnittet "VEDLIKEHOLD" i bruksanvisningen for det tilkoblede støvavsuget for hvordan effektiviteten av støvoppsamlingen opprettholdes.**
- **Følg alle gjeldende forskriftskrav til støvkontroll i landet der arbeidet utføres.**
- **Ikke bruk et støvavsug for metallarbeid med elektroverktøy.** Metallpartikler som dannes under metallarbeid, kan antenne ansamlet støv og skade støvfilteret inne i støvavsuget, noe som utgjør en alvorlig brannfare.
- ***Kun for europeiske land***
  Det anbefales at brukeren benytter et støvavsug i klasse M eller H (som definert i EN 60335-2-69).

For hjelp og støtte angående støvavsug, ta kontakt med ditt lokale Makita-servicesenter.

Tilkobling med støvavsug

Valgfritt tilbehør

⚠*FORSIKTIG:* Koble verktøyet til en støvsuger ved sliping av tørrvegg.

Du kan foreta renere sliping ved å koble båndsliperen til en Makita-støvsuger.
Koble støvsugerslangen til Makita-støvsugeren til støvmunnstykket med frontmansjett 22.
Den indre diameteren på støvmunnstykket for slangetilkoblingen er 26 mm.

► **Fig.11:** **1.** Støvsuger **2.** Støvsugerslange **3.** Støvmunnstykke **4.** Frontmansjett 22

MERK: Frontmansjett 22 er et valgfritt tilbehør eller leveres sammen med støvsugeren.

Montere eller fjerne støvposen

⚠*FORSIKTIG:* Før du sliper en stålplate må du alltid tømme støvposen hvis den inneholder støv fra tre eller andre materialer. Støv fra tre eller andre materialer kan forårsake brann.

Verktøyet kan samle støv fra slipingen i støvposen når posen er montert på verktøyet.
Slik monterer du støvposen: Innrett trekantmerket på støvposen etter veiledningen på støvmunnstykket. Skyv støvposen inn i støvmunnstykket, og drei den mot klokken til trekantmerkene peker mot hverandre slik det vises i figuren.
Du fjerner støvposen ved å følge monteringsprosedyren i motsatt rekkefølge.

► **Fig.12:** **1.** Støvpose **2.** Trekant **3.** Støvmunnstykke

Avhending av støv i støvposen

Når støvposen er ca. halvfull, fjerner du støvposen fra verktøyet og åpner støvposefestet. Avhend støvet ved å dunke lett på støvposen for å fjerne partikler som har satt seg fast.

► **Fig.13:** **1.** Støvposefeste

MERK: Hvis du kobler en støvsuger fra Makita til dette verktøyet, kan rengjøringen utføres på en mer effektiv og ryddig måte.

BRUK

⚠*FORSIKTIG:* Fest arbeidsstykket med klemmer, osv. hvis det er mulig for at det beveger seg under bruk.

⚠*FORSIKTIG:* Unngå sliping av antennbare materialer som f.eks. aluminium og magnesium. Det kan føre til brann, eksplosjon eller personskade.

⚠*FORSIKTIG:* Forsikre deg om at ingen del av slipebåndet er plassert på arbeidsstykkets overflate før du slår verktøyet på eller av. Dette kan nemlig forårsake dårlig sliperesultat, skade på båndet eller forårsake at du mister kontrollen over verktøyet.

⚠*FORSIKTIG:* Unngå kroppskontakt med slipebåndet og roterende deler av verktøyet under bruk. Vær alltid oppmerksom på omgivelsene og personer i nærheten, og vær på vakt med tanke på mulige farer.

⚠*FORSIKTIG:* Ikke slip stålplater under tung belastning over lengre perioder. Støvposen kan bli ødelagt av varmt støv.

⚠*FORSIKTIG:* Sørg for at gnistene ikke treffer andre gjenstander eller personer når du sliper stålplater. Gnistene kan forårsake brann eller brannskader.

⚠*FORSIKTIG:* Ikke ta hendene av verktøyet mens slipebåndet roterer. Verktøyet kan kjøre av seg selv og forårsake personskader.

Hold verktøyet godt fast med begge hender. Slå på verktøyet, og vent til det oppnår fullt turtall. Sett deretter maskinen forsiktig på overflaten av arbeidsstykket. Hold slipebåndet tett mot arbeidsstykket til enhver tid, og beveg maskinen fram og tilbake.
Bruk aldri makt på verktøyet. Vekten av verktøyet gir tilstrekkelig trykk. Overdrevet trykk kan forårsake motorstopp, overoppheting eller brennmerker på arbeidsstykket og tilbakeslag.

► **Fig.14**

Bruk med klemme og føringslinjal

Valgfritt tilbehør

Bruk av føringslinjalen montert på verktøyet gir en stabil sliping av arbeidsstykket.

Montere eller fjerne klemmen og føringslinjalen

⚠*FORSIKTIG:* Plasser en egnet avstandskloss mellom verktøyet og arbeidsbenken når du arbeider med batterier, slik det vises i figuren nedenfor. Ellers kan verktøyet bli ustabilt og forårsake personskader.

Se tabellen for å klargjøre en egnet avstandskloss ved behov.
Batteriene i tabellen nedenfor er del av eksemplene.
Bruk en egnet avstandskloss til å fylle mellomrommet mellom verktøyet og arbeidsbenken.

Eksempler på batteri	BL4050F
Høyde på avstandskloss	23 mm

1. Still håndtaket foran til laveste posisjon, og plasser verktøyet opp ned slik det vises i figuren.
2. Før stangen på klemmen inn i hullet på verktøyet, slik at platen på klemmen er mellom verktøyet og arbeidsbenken eller avstandsklossen. Stram deretter til klemknotten.

— **Når det ikke brukes avstandskloss**

► **Fig.15:** **1.** Håndtak foran **2.** Stang **3.** Hull **4.** Plate **5.** Arbeidsbenk **6.** Klemknott

— **Når det brukes avstandskloss**

► **Fig.16:** **1.** Håndtak foran **2.** Stang **3.** Hull **4.** Plate **5.** Arbeidsbenk **6.** Avstandskloss **7.** Klemknott

3. Innrett hullene på føringslinjalen etter skruehullene på verktøyet, og fest føringslinjalen med vingeskruene.

► **Fig.17:** **1.** Føringslinjal **2.** Hull **3.** Skruehull **4.** Vingeskrue

Du fjerner føringslinjalen ved å følge monteringsprosedyren i motsatt rekkefølge.

Bruk med klemme og føringslinjal

Slå på verktøyet og la det gå kontinuerlig. Vent til slipebåndet oppnår fullt turtall, og slip ved å trykke arbeidsstykket mot slipebåndet samtidig som du holder godt i arbeidsstykket.
Aldri bruk makt på arbeidsstykket. Overdrevet trykk kan forårsake motorstopp, overoppheting eller brennmerker på arbeidsstykket og tilbakeslag.
► **Fig.18**

Bruk med slipefot

Valgfritt tilbehør

Slipefoten gjør det mulig for deg å pusse arbeidsstykkene jevnere.

Montere eller fjerne slipefoten

1. Innrett hullene på skyveplaten etter skruehullene på verktøyet, og fest skyveplaten med skruene.

► **Fig.19:** **1.** Skyveplate **2.** Skrue **3.** Skruehull **4.** Stjerneskrutrekker

2. Still låsespaken i frigjort stilling slik det vises i figuren, og før de fire fremspringene på foten inn i de fire sporene på verktøyet.

► **Fig.20:** **1.** Låsespak **2.** Fremspring **3.** Spor

3. Drei knotten på slipefoten for å justere posisjonen til låsepinnen, slik at låsepinnen går gjennom skyveplaten slik det vises i figuren.

► **Fig.21:** **1.** Knott **2.** Låsepinne **3.** Skyveplate

4. Drei låsespaken i pilens retning slik det vises i figuren.

► **Fig.22:** **1.** Låsespak **2.** Knott

5. Drei knotten med klokken for å feste slipefoten til verktøyet.
6. Sørg for at slipefoten ikke vingler. Hvis slipefoten vingler, dreier du på knotten igjen.

Du fjerner slipefoten ved å følge monteringsprosedyren i motsatt rekkefølge.

Bruk med slipefot

Hold verktøyet godt fast med begge hender. Slå på verktøyet, og vent til det oppnår fullt turtall. Sett deretter maskinen forsiktig på overflaten av arbeidsstykket. Hold slipebåndet tett mot arbeidsstykket til enhver tid, og beveg maskinen fram og tilbake.
Bruk aldri makt på verktøyet. Vekten av verktøyet gir tilstrekkelig trykk. Overdrevet trykk kan forårsake motorstopp, overoppheting eller brennmerker på arbeidsstykket og tilbakeslag.
► **Fig.23**

TRÅDLØSAKTIVERINGS-FUNKSJON

Valgfritt tilbehør

Hva du kan gjøre med trådløsaktiveringsfunksjonen

Trådløsaktiveringsfunksjonen muliggjør ren og behagelig bruk. Hvis du kobler en støttet støvsuger til verktøyet, kan du bruke støvsugeren automatisk sammen med verktøyets bryterfunksjon.
► **Fig.24**

Hvis du vil bruke trådløsaktiveringsfunksjonen, må du klargjøre følgende elementer:

- En trådløs enhet (valgfritt tilbehør)
- En støvsuger som støtter trådløsaktiveringsfunksjonen

Oversikten over innstillingen for trådløsaktiveringsfunksjonen er som følger. Du finner detaljerte fremgangsmåter i hver enkelt del.

1. Installere den trådløse enheten
2. Verktøyregistrering for støvsugeren
3. Starte trådløsaktiveringsfunksjonen

Installere den trådløse enheten

Valgfritt tilbehør

> ⚠***FORSIKTIG:*** **Plasser verktøyet på et flatt og stabilt underlag når du skal installere den trådløse enheten.**

> ***OBS:*** **Fjern støv og smuss på verktøyet før du installerer den trådløse enheten.** Støv eller smuss kan føre til funksjonsfeil hvis det trenger inn i den trådløse enhetens spor.
>
> ***OBS:*** **For å unngå funksjonsfeil som følge av statisk elektrisitet, berører du et statisk utladningsmateriale, som en av verktøyets metalldeler, før du tar i den trådløse enheten.**
>
> ***OBS:*** **Når du installerer den trådløse enheten, må du passe på at den trådløse enheten settes inn i riktig rettet og at lokket lukkes helt igjen.**

1. Åpne lokket på verktøyet som vist i figuren.
► **Fig.25:** **1.** Lokk

2. Sett den trådløse enheten inn i sporet, og lukk lokket.

Når du setter inn den trådløse enheten, innretter du fremspringene med de utsparte delene på sporet.
► **Fig.26:** **1.** Trådløs enhet **2.** Fremspring **3.** Lokk **4.** Utspart del

Når du fjerner den trådløse enheten, må du åpne lokket sakte. Krokene på baksiden av lokket vil løfte den trådløse enheten når du drar i lokket.
► **Fig.27:** **1.** Trådløs enhet **2.** Krok **3.** Lokk

Etter at du har fjernet den trådløse enheten, oppbevares den i esken som følger med eller en beholder som ikke er statisk.

> ***OBS:*** **Du må alltid bruke krokene på baksiden av lokket når du fjerner den trådløse enheten.** Hvis krokene ikke hekter seg fast i den trådløse enheten, lukker du lokket helt og åpner det sakte på nytt.

Verktøyregistrering for støvsugeren

> **MERK:** En Makita-støvsuger som støtter trådløsaktiveringsfunksjonen er nødvendig for verktøyregistrering.
>
> **MERK:** Fullfør installasjonen av den trådløse enheten i verktøyet før du starter verktøyregistreringen.
>
> **MERK:** Du må ikke dra i startbryteren eller slå på strømbryteren på støvsugeren under verktøyregistrering.
>
> **MERK:** Les i tillegg brukerveiledningen for støvsugeren.

Hvis du ønsker å aktivere støvsugeren sammen med verktøyets bryterfunksjon, må du fullføre verktøyregistreringen på forhånd.

1. Sett batteriene i støvsugeren og verktøyet.

2. Still ventebryteren på støvsugeren på ”AUTO”.
► **Fig.28:** **1.** Ventebryter

3. Trykk på trådløsaktiveringsknappen på støvsugeren i 3 sekunder til trådløsaktiveringslampen blinker grønt. Deretter trykker du på trådløsaktiveringsknappen på verktøyet på samme måte.
► **Fig.29:** **1.** Trådløsaktiveringsknapp **2.** Trådløsaktiveringslampe

Hvis koblingen av støvsugeren og verktøyet lykkes, vil trådløsaktiveringslampene lyse grønt i 2 sekunder og begynner å blinke blått.

> **MERK:** Trådløsaktiveringslampene slutter å blinke grønt når det har gått 20 sekunder. Trykk på trådløsaktiveringsfunksjonen på verktøyet mens trådløsaktiveringslampen på støvsugeren blinker. Hvis trådløsaktiveringslampen ikke blinker grønt, trykker du på trådløsaktiveringsknappen et kort øyeblikk og holder den inne igjen.
>
> **MERK:** Når du utfører to eller flere verktøyregistreringer for én støvsuger, fullfører du verktøyregistreringen en etter en.

Starte trådløsaktiveringsfunksjonen

> **MERK:** Fullfør verktøyregistreringen for støvsugeren før trådløsaktiveringen.
>
> **MERK:** Les i tillegg brukerveiledningen for støvsugeren.

Etter at et verktøy er registrert til støvsugeren, vil støvsugeren automatisk svive sammen med verktøyets bryterfunksjon.

1. Installer den trådløse enheten i verktøyet.

2. Koble støvsugerens slange til verktøyet.
► **Fig.30**

3. Still ventebryteren på støvsugeren på ”AUTO”.
► **Fig.31:** **1.** Ventebryter

4. Trykk et kort øyeblikk på trådløsaktiveringsknappen på verktøyet. Trådløsaktiveringslampen vil blinke blått.
► **Fig.32:** **1.** Trådløsaktiveringsknapp **2.** Trådløsaktiveringslampe

5. Slå på verktøyet. Kontroller om støvsugeren går mens verktøyet er i drift.

Hvis du vil stanse støvsugerens trådløsaktivering, trykker du på trådløsaktiveringsknappen på verktøyet.

> **MERK:** Trådløsaktiveringslampen på verktøyet vil slutte å blinke blått når verktøyet ikke har blitt brukt på 2 timer. Da setter du i tilfelle ventebryteren på støvsugeren på ”AUTO” og trykker på trådløsaktiveringsknappen på verktøyet igjen.
>
> **MERK:** Støvsugeren starter/stopper med en forsinkelse. Det er en tidsforsinkelse når støvsugeren oppdater at en bryter på verktøyet er trykket på.
>
> **MERK:** Det trådløse enhetens overføringsavstand kan variere avhengig av sted og omgivelsesforhold.
>
> **MERK:** Når to eller flere verktøy er registrert til én støvsuger, kan det hende at støvsugeren begynner å kjøre selv om du ikke slår på verktøyet fordi en annen bruker bruker trådløsaktiveringsfunksjonen.

Beskrivelse av trådløsaktiveringslampens status

► **Fig.33:** **1.** Trådløsaktiveringslampe

Trådløsaktiveringslampen viser statusen til trådløsaktiveringsfunksjonen. Du finner informasjon om lampestatusens betydning i tabellen nedenfor.

Status	Trådløsaktiveringslampe				Beskrivelse
	Farge	■ På	◪ Blinker	Varighet	
Ventemodus	Blå		◪	2 timer	Trådløsaktivering av støvsugeren er tilgjengelig. Lampen vil slå seg av når verktøyet ikke har blitt brukt på 2 timer.
			■	Når verktøyet sviver.	Trådløsaktivering av støvsugeren er tilgjengelig, og verktøyet sviver.
Verktøyregistrering	Grønn		◪	20 sekunder	Klar for verktøyregistrering. Venter på registrering av støvsugeren.
			■	2 sekunder	Verktøyregistreringen er fullført. Trådløsaktiveringslampen vil begynne å blinke blått.
Avbryte verktøyregistrering	Rød		◪	20 sekunder	Klar for å avbryte verktøyregistrering. Venter på at støvsugeren skal avbryte.
			■	2 sekunder	Verktøyregistreringen er avbrutt. Trådløsaktiveringslampen vil begynne å blinke blått.
Andre	Rød		■	3 sekunder	Den trådløse enheten forsynes med strøm, og trådløsaktiveringsfunksjonen starter opp.
	Av	-		-	Trådløsaktivering av støvsugeren stanses.

Avbryte verktøyregistrering for støvsugeren

Gå frem på følgende måte når du skal avbryte verktøyregistrering for støvsugeren.

1. Sett batteriene i støvsugeren og verktøyet.

2. Still ventebryteren på støvsugeren på ”AUTO”.

► **Fig.34:** **1.** Ventebryter

3. Trykk på trådløsaktiveringsknappen på støvsugeren i 6 sekunder. Trådløsaktiveringslampen blinker grønt og blir deretter rød. Deretter trykker du på trådløsaktiveringsknappen på verktøyet på samme måte.

► **Fig.35:** **1.** Trådløsaktiveringsknapp
2. Trådløsaktiveringslampe

Hvis avbrytingen er vellykket, vil trådløsaktiveringslampene lyse rødt i 2 sekunder og begynne å blinke blått.

MERK: Trådløsaktiveringslampene slutter å blinke rødt når det har gått 20 sekunder. Trykk på trådløsaktiveringsfunksjonen på verktøyet mens trådløsaktiveringslampen på støvsugeren blinker. Hvis trådløsaktiveringslampen ikke blinker rødt, trykker du på trådløsaktiveringsknappen et kort øyeblikk og holder den inne igjen.

Feilsøking for trådløsaktiveringsfunksjonen

Inspiser utstyret selv før du bestiller reparasjon. Ikke prøv å demontere verktøyet hvis du finner et problem som ikke er forklart i brukerveiledningen. I stedet bør du ta kontakt med et av Makitas autoriserte servicesentre, som alltid bruker reservedeler fra Makita til reparasjoner.

Unormal tilstand	Sannsynlig årsak (feil)	Løsning
Trådløsaktiveringslampen tennes/blinker ikke.	Den trådløse enheten er ikke installert i verktøyet. Den trådløse enheten er installert på feil måte i verktøyet.	Installer den trådløse enheten på riktig måte.
	Det trådløse enhetens tilkoblingspunkt og/eller spor er tilsmusset.	Tørk forsiktig bort støv og smuss på den trådløse enhetens tilkoblingspunkt, og rengjør sporet.
	Du har ikke trykket på trådløsaktiveringsknappen.	Trykk et kort øyeblikk på trådløsaktiveringsknappen på verktøyet.
	Ventebryteren på støvsugeren er ikke stilt inn på ”AUTO”.	Still ventebryteren på støvsugeren på ”AUTO”.
	Ingen strømforsyning	Sørg for at verktøyet og støvsugeren har strømforsyning.

Unormal tilstand	Sannsynlig årsak (feil)	Løsning
Kan ikke fullføre verktøyregistrering/ avbryte verktøyregistrering.	Den trådløse enheten er ikke installert i verktøyet. Den trådløse enheten er installert på feil måte i verktøyet.	Installer den trådløse enheten på riktig måte.
	Det trådløse enhetens tilkoblingspunkt og/eller spor er tilsmusset.	Tørk forsiktig bort støv og smuss på den trådløse enhetens tilkoblingspunkt, og rengjør sporet.
	Ventebryteren på støvsugeren er ikke stilt inn på ”AUTO”.	Still ventebryteren på støvsugeren på ”AUTO”.
	Ingen strømforsyning	Sørg for at verktøyet og støvsugeren har strømforsyning.
	Feil bruk	Trykk på trådløsaktiveringsknappen et kort øyeblikk, og utfør verktøyregistrering/avbryting på nytt.
	Verktøyet og støvsugeren er for langt unna hverandre (utenfor overføringsområdet).	Sørg for at verktøyet og støvsugeren er nærmere hverandre. Maksimal overføringsavstand er ca. 10 m, men den kan variere avhengig av forholdene.
	Før du fullfører verktøyregistrering/ avbryting: - bryteren på verktøyet er slått på, eller - startknappen på støvsugeren er slått på.	Trykk på trådløsaktiveringsknappen et kort øyeblikk, og utfør verktøyregistrering/avbryting på nytt.
	Verktøyregistreringen for verktøyet eller støvsugeren er ikke fullført.	Følg fremgangsmåten for verktøyregistrering for både verktøyet og støvsugeren samtidig.
	Radioforstyrrelse fra andre innretninger som genererer radiobølger med høy intensitet.	Hold verktøyet og støvsugeren borte fra innretninger som WiFi-enheter og mikrobølgeovner.
Støvsugeren sviver ikke sammen med verktøyets bryterfunksjon.	Den trådløse enheten er ikke installert i verktøyet. Den trådløse enheten er installert på feil måte i verktøyet.	Installer den trådløse enheten på riktig måte.
	Det trådløse enhetens tilkoblingspunkt og/eller spor er tilsmusset.	Tørk forsiktig bort støv og smuss på den trådløse enhetens tilkoblingspunkt, og rengjør sporet.
	Du har ikke trykket på trådløsaktiveringsknappen.	Trykk på trådløsaktiveringsknappen et kort øyeblikk, og kontroller at trådløsaktiveringslampen blinker blått.
	Ventebryteren på støvsugeren er ikke stilt inn på ”AUTO”.	Still ventebryteren på støvsugeren på ”AUTO”.
	Mer enn 10 verktøy er registrert til støvsugeren.	Utfør verktøyregistreringen på nytt. Hvis mer enn 10 verktøy er registrert til støvsugeren, vil det først registrerte verktøyet bli fjernet automatisk.
	Støvsugeren slettet alle verktøyregistreringer.	Utfør verktøyregistreringen på nytt.
	Ingen strømforsyning	Sørg for at verktøyet og støvsugeren har strømforsyning.
	Verktøyet og støvsugeren er for langt unna hverandre (utenfor overføringsområdet).	Sørg for at verktøyet og støvsugeren er nærmere hverandre. Maksimal overføringsavstand er ca. 10 m, men den kan variere avhengig av forholdene.
	Radioforstyrrelse fra andre innretninger som genererer radiobølger med høy intensitet.	Hold verktøyet og støvsugeren borte fra innretninger som WiFi-enheter og mikrobølgeovner.
Støvsugeren går mens verktøyet ikke er i drift.	Andre brukere bruker støvsugerens trådløsaktivering med verktøyene sine.	Slå av de andre verktøyenes trådløsaktiveringsknapp, eller avbryt verktøyregistrering for andre verktøy.

VEDLIKEHOLD

⚠***FORSIKTIG:*** **Forviss deg alltid om at maskinen er slått av og batteriet tatt ut før du foretar inspeksjon eller vedlikehold.**

OBS: **Aldri bruk gasolin, bensin, tynner alkohol eller lignende. Det kan føre til misfarging, deformering eller sprekkdannelse.**

For å opprettholde produktets SIKKERHET og PÅLITELIGHET, må reparasjoner, vedlikehold og justeringer utføres av autoriserte Makita servicesentre eller fabrikkservicesentre, og det må alltid brukes reservedeler fra Makita.

Bytte plate

Valgfritt tilbehør

1. Løsne skruene som holder platen på plass, og fjern platen.
2. Fest stroppskiven, kullplaten og korkgummiplaten eller stålplaten til skruehullene på verktøyet med skruer slik det vises i figuren.

► **Fig.36:** **1.** Skrue **2.** Stroppskive **3.** Kullplate **4.** Korkgummiplate **5.** Stålplate **6.** Skruehull

MERK: Hvilken plate som er montert ved forsending, varierer fra land til land.

VALGFRITT TILBEHØR

⚠***FORSIKTIG:*** **Det anbefales at du bruker dette tilbehøret eller verktøyet sammen med den Makita-maskinen som er spesifisert i denne håndboken.** Bruk av annet tilbehør eller verktøy kan forårsake personskader. Tilbehør og verktøy må kun brukes til det formålet det er beregnet på.

Ta kontakt med ditt lokale Makita-servicesenter hvis du trenger mer informasjon om dette tilbehøret.

- Slipebånd
- Føringslinjal
- Klemme
- Slipefot
- Kullplate
- Korkgummiplate
- Komplett slange 28
- Fronthylser
- Trådløs enhet
- Makita originalbatteri og lader

MERK: Enkelte elementer i listen kan være inkludert som standardtilbehør i verktøypakken. Elementene kan variere fra land til land.

TEKNISET TIEDOT

Malli:	BS001G
Nauhan koko (L × P)	76 mm x 533 mm
Nauhan nopeus	120 – 470 m/min
Kokonaispituus	440 mm
Nimellisjännite	DC 36 V – 40 V maks.
Nettopaino	4,5 – 5,1 kg

- Jatkuvasta tutkimus- ja kehitystyöstämme johtuen esitetyt tekniset tiedot saattavat muuttua ilman erillistä ilmoitusta.
- Tekniset tiedot voivat vaihdella maittain.
- Nettopainoarvo sisältää lisälaitteiden kevyimmän ja painavimman yhdistelmän normaalia ja turvallista käyttöä varten ja akkupaketit, jotka on määritetty käyttöoppaassa.

Käytettävä akkupaketti ja laturi

Akkupaketti	BL4020 / BL4025 / BL4040 / BL4040F / BL4050F
Laturi	DC40RA / DC40RB / DC40RC / DC40WA / BCC01 / BCC02

- Tiettyjä yläpuolella kuvattuja akkuja ja latureita ei ehkä ole saatavana asuinalueestasi johtuen.

⚠ ***VAROITUS:*** **Käytä vain edellä eriteltyjä akkupaketteja ja latureita.** Muiden akkupakettien ja laturien käyttäminen voi aiheuttaa loukkaantumisen ja/tai tulipalon.

Suositeltu johdollinen virtalähde

Kannettava tehoyksikkö	PDC01 / PDC1200 / PDC1500

- Edellä luetellut johdolliset virtalähteet eivät ehkä ole saatavana asuinalueellasi.
- Lue johdollisen virtalähteen käyttöohjeet ja tutustu siinä oleviin varoitusmerkintöihin ennen sen käyttämistä.

Symbolit

Laitteessa on mahdollisesti käytetty seuraavia symboleja. Opettele niiden merkitys ennen käyttöä.



Lue käyttöohje.



Käytä suojalaseja.



Älä irrota käsiä työkalusta, kun hiomanauha pyörii. Työkalu voi käydä itsekseen.



Koskee vain EU-maita
Käytetyillä sähkö- ja elektroniikkalaitteilla, paristoilla ja akuilla voi olla negatiivisia ympäristö- ja terveysvaikutuksia niissä käytettyjen haitallisten osien takia.
Älä hävitä sähkö- ja elektroniikkalaitteita tai akkuja kotitalousjätteen mukana!
Vanhoja sähkö- ja elektroniikkalaitteita, paristoja ja akkuja koskevan EU-direktiivin ja sen perusteella laadittujen kansallisten lakien mukaan käytetyt sähkö- ja elektroniikkalaitteet, paristot ja akut on kierrätettävä toimittamalla ne erilliseen, ympäristönsuojelusäädösten mukaisesti toimivaan kierrätyspisteeseen.
Tämä on ilmaistu laitteessa olevalla ylivedetyn roska-astian symbolilla.

Käyttötarkoitus

Työkalu on tarkoitettu suurten puu-, muovi- ja metallipintojen sekä maalattujen pintojen hiomiseen.

Melutaso

Tyypillinen A-painotettu melutaso määräytyy standardin EN62841-2-4 mukaan:
Äänenpainetaso (L_{pA}) : 87 dB (A)
Äänen voiman taso (L_{WA}) : 95 dB (A)
Virhemarginaali (K): 3 dB (A)

HUOMAA: Ilmoitetut melutasoarvot on mitattu standarditestausmenetelmän mukaisesti ja niiden avulla voidaan vertailla työkaluja keskenään.

HUOMAA: Ilmoitettuja melutasoarvoja voidaan käyttää myös altistumisen alustavaan arviointiin.

⚠***VAROITUS:*** **Käytä kuulosuojaimia.**

⚠***VAROITUS:*** **Sähkötyökalun käytön aikana mitattu todellinen melutasoarvo voi poiketa ilmoitetusta melutasoarvosta työkalun käyttötavan mukaan.**

⚠***VAROITUS:*** **Selvitä käyttäjän suojaamiseksi tarvittavat varotoimet todellisissa käyttöolosuhteissa tapahtuvan arvioidun altistumisen mukaisesti (ottaen huomioon käyttöjakso kokonaisuudessaan, myös jaksot, joiden aikana laite on sammutettuna tai käy tyhjäkäynnillä).**

Tärinä

Jatkuva tärinä (kolmen akselin vektorien summa) EN62841-2-4-standardin mukaisesti:
Työtila: käyttö ilman kuormitusta
Tärinäpäästö (a_h) : 1,1 m/s^2
Virhemarginaali (K): 1,5 m/s^2

HUOMAA: Ilmoitetut kokonaistärinäarvot on mitattu standarditestausmenetelmän mukaisesti ja niiden avulla voidaan vertailla työkaluja keskenään.

HUOMAA: Ilmoitettuja kokonaistärinäarvoja voidaan käyttää myös altistumisen alustavaan arviointiin.

⚠***VAROITUS:*** **Sähkötyökalun käytön aikana mitattu todellinen tärinäpäästöarvo voi poiketa ilmoitetuista kokonaisarvoista työkalun käyttötavan mukaan.**

⚠***VAROITUS:*** **Selvitä käyttäjän suojaamiseksi tarvittavat varotoimet todellisissa käyttöolosuhteissa tapahtuvan arvioidun altistumisen mukaisesti (ottaen huomioon käyttöjakso kokonaisuudessaan, myös jaksot, joiden aikana laite on sammutettuna tai käy tyhjäkäynnillä).**

Seuraavassa esitetään toistuvista iskuvärähtelyistä johtuvan kiihtyvyyden huippuamplitudin keskiarvot, p_F, sekä vastaava virhemarginaali (K), joka on määritetty standardin EN62841-2-4 mukaisesti.
Työtila: käyttö ilman kuormitusta
p_F: 31 m/s^2
Virhemarginaali (K): 7 m/s^2

HUOMAA: Ilmoitettuja arvoja ei tule käyttää käsitärinälle altistumisen määrittämiseen.

Vaatimustenmukaisuusvaatimukset

Koskee vain Euroopan maita

EU:n/UK:n vaatimustenmukaisuusvakuutus on saatavilla seuraavalta verkkosivulta.

https://support.makita.biz/doc/doc_index.html

TURVAVAROITUKSET

Sähkötyökalujen käyttöä koskevat yleiset varoitukset

⚠***VAROITUS*** **Tutustu kaikkiin tämän sähkötyökalun mukana toimitettuihin turvavaroituksiin, ohjeisiin, kuviin ja teknisiin tietoihin.** Seuraavassa esitettyjen ohjeiden noudattamatta jättäminen voi aiheuttaa sähköiskun, tulipalon ja/tai vakavan vamman.

Säilytä varoitukset ja ohjeet tulevaa käyttöä varten.

Varoituksissa käytettävällä termillä ”sähkötyökalu” tarkoitetaan joko verkkovirtaa käyttävää (johdollista) työkalua tai akkukäyttöistä (johdotonta) työkalua.

AKKUKÄYTTÖISTÄ NAUHAHIOMAKONETTA KOSKEVAT TURVALLISUUSVAROITUKSET

1. **Tuuleta työskentelyalue hyvin suorittaessasi hiontatoimenpiteitä.**
2. **Jotkin materiaalit sisältävät kemikaaleja, jotka voivat olla myrkyllisiä. Vältä pölyn sisään hengittämistä ja ihokosketusta. Noudata materiaalin toimittajan käyttöturvallisuustiedotetta.**
3. **Käytä aina työstettävän materiaalin ja käyttötarkoituksen mukaan valittua pölynaamaria/hengityssuojainta.**
4. **Käytä aina suojalaseja. Tavalliset silmä- tai aurinkolasit EIVÄT ole suojalaseja.**
5. **Pidä työkalusta lujasti kiinni molemmin käsin.**
6. **Ennen kuin painat kytkintä, varmista, että nauha ei kosketa työkappaletta.**
7. **Pidä kätesi ja kasvosi kaukana pyörivistä osista.**
8. **Älä jätä työkalua käyntiin ilman valvontaa. Käytä työkalua vain silloin, kun pidät sitä kädessä.**
9. **Tämä työkalu ei ole vedenpitävä, joten älä käytä vettä työkappaleen pinnalla.**

SÄILYTÄ NÄMÄ OHJEET.

⚠***VAROITUS:*** **ÄLÄ anna työkalun helppokäyttöisyyden (toistuvan käytön aikaansaama) johtaa sinua väärään turvallisuuden tunteeseen niin, että laiminlyöt työkalun turvaohjeiden noudattamisen. VÄÄRINKÄYTTÖ tai tässä käyttöohjeessa ilmoitettujen turvamääräysten laiminlyönti voi aiheuttaa vakavia henkilövahinkoja.**

Akkupakettia koskevia tärkeitä turvaohjeita

1. **Ennen akun käyttöönottoa tutustu kaikkiin laturissa (1), akussa (2) ja akkukäyttöisessä tuotteessa (3) oleviin varoitusteksteihin.**
2. **Älä pura tai peukaloi imuria akkupakettia.** Se voi johtaa tulipaloon, ylikuumenemiseen tai räjähdykseen.
3. **Jos akun toiminta-aika lyhenee merkittävästi, lopeta akun käyttö. Seurauksena voi olla ylikuumeneminen, palovammoja tai jopa räjähdys.**
4. **Jos akkunestettä pääsee silmiin, huuhtele puhtaalla vedellä ja hakeudu välittömästi lääkärin hoitoon. Akkuneste voi aiheuttaa näön menetyksen.**
5. **Älä oikosulje akkua.**
   (1) **Älä koske akun napoihin millään sähköä johtavalla materiaalilla.**
   (2) **Vältä akun oikosulkemista äläkä säilytä akkua yhdessä muiden metalliesineiden, kuten naulojen, kolikoiden ja niin edelleen kanssa.**
   (3) **Älä aseta akkua alttiiksi vedelle tai sateelle.**
   Oikosulku voi aiheuttaa virtapiikin, ylikuumentumista, palovammoja tai laitteen rikkoontumisen.
6. **Älä säilytä ja käytä työkalua ja akkupakettia paikassa, jossa lämpötila voi nousta 50 °C:een (122 °F) tai korkeammaksi.**
7. **Älä hävitä akkua polttamalla, vaikka se olisi pahoin vaurioitunut tai täysin loppuun kulunut. Avotuli voi aiheuttaa akun räjähtämisen.**
8. **Älä naulaa, leikkaa, purista, heitä tai pudota akkupakettia tai iske sitä kovia esineitä vasten.** Tällaiset toimet voivat johtaa tulipaloon, ylikuumenemiseen tai räjähdykseen.
9. **Älä käytä viallista akkua.**
10. **Sisältyviä litium-ioni-akkuja koskevat vaarallisten aineiden lainsäädännön vaatimukset.** Esimerkiksi kolmansien osapuolten huolintaliikkeiden tulee kaupallisissa kuljetuksissa noudattaa pakkaamista ja merkintöjä koskevia erityisvaatimuksia.
    Lähetettävän tuotteen valmistelu edellyttää vaarallisten aineiden asiantuntijan neuvontaa. Huomioi myös mahdollisesti yksityiskohtaisemmat kansalliset määräykset
    Akun avoimet liittimet tulee suojata teipillä tai suojuksella ja pakkaaminen tulee tehdä niin, ettei akku voi liikkua pakkauksessa.
11. **Kun akkupaketti on hävitettävä, poista se laitteesta ja hävitä se turvallisesti. Hävitä akku paikallisten määräysten mukaisesti.**
12. **Käytä akkuja vain Makitan ilmoittamien tuotteiden kanssa.** Akkujen asentaminen yhteensopimattomiin tuotteisiin voi aiheuttaa tulipalon, liiallisen ylikuumenemisen, räjähdyksen tai akkunestevuotoja.
13. **Jos laitetta ei käytetä pitkään aikaan, akku on poistettava laitteesta.**
14. **Akkupaketin lämpötila voi käytön aikana ja sen jälkeen nousta niin kuumaksi, että se voi aiheuttaa palovammoja tai lieviä palovammoja. Käsittele kuumia akkupaketteja huolellisesti.**
15. **Älä kosketa työkalun liitintä välittömästi käytön jälkeen, sillä se voi olla riittävän kuuma aiheuttamaan palovammoja.**
16. **Älä päästä lastuja, pölyä tai maata akkupaketin liittimiin, aukkoihin ja uriin.** Se voi johtaa työkalun tai akkupaketin lämpenemiseen, syttymiseen, purkautumiseen tai toimintahäiriöön, mikä voi aiheuttaa palovammoja tai vammoja.
17. **Ellei työkalu tue käyttöä korkeajännitelinjojen lähellä, älä käytä akkupakettia korkeajännitelinjojen lähellä.** Se voi johtaa työkalun tai akkupaketin toimintahäiriöön tai rikkoutumiseen.
18. **Pidä akku poissa lasten ulottuvilta.**

SÄILYTÄ NÄMÄ OHJEET.

***HUOMIO:* Käytä vain alkuperäisiä Makita-akkuja.** Muiden kuin aitojen Makita-akkujen, tai mahdollisesti muutettujen akkujen käyttö voi johtaa akun murtumiseen ja aiheuttaa tulipaloja, henkilö- ja omaisuusvahinkoja. Se mitätöi myös Makita-työkalun ja -laturin Makita-takuun.

HUOMAUTUS: Makita ei vastaa tapaturmista, jotka johtuvat muiden kuin alkuperäisten Makita-akkujen tai muunneltujen akkujen käytöstä. Alkuperäisten Makita-akkujen yhteensopivuus Makita-työkalujen ja -laturien kanssa on arvioitu tarkasti sovellettavien lakien ja turvallisuusstandardien mukaisesti.

Vihjeitä akun käyttöiän pidentämiseksi

1. **Lataa akku ennen kuin se purkautuu täysin. Lopeta aina työkalun käyttö ja lataa akku, jos huomaat työkalun tehon vähenevän.**
2. **Älä koskaan lataa uudestaan täysin ladattua akkua. Ylilataaminen lyhentää akun käyttöikää.**
3. **Lataa akku huoneen lämpötilassa välillä 10 °C - 40 °C. Anna kuuman akun jäähtyä ennen lataamista.**
4. **Irrota akkupaketti työkalusta tai laturista, kun sitä ei käytetä.**
5. **Lataa akkupaketti, jos et käytä sitä pitkään aikaan (yli kuusi kuukautta).**

Langatonta yksikköä koskevat tärkeät turvallisuusohjeet

1. **Älä pura tai peukaloi langatonta yksikköä.**
2. **Pidä langaton yksikkö lasten ulottumattomissa. Jos tuote niellään vahingossa, ota välittömästi yhteys lääkäriin.**
3. **Käytä langatonta yksikköä vain Makitan työkalujen kanssa.**
4. **Älä altista langatonta yksikköä sateelle tai kosteisiin olosuhteisiin.**
5. **Älä käytä langatonta yksikköä paikassa, jossa lämpötila voi nousta yli 50 °C.**
6. **Älä käytä langatonta yksikköä paikassa, jonka läheisyydessä on lääketieteellisiä instrumentteja, kuten sydämentahdistajia jne.**

7. **Älä käytä langatonta yksikköä paikassa, jonka läheisyydessä on automatisoituja laitteita.** Toiminnallisena automatisoidut laitteet voivat aiheuttaa käyttöhäiriöitä tai virheitä.
8. **Älä jätä langatonta yksikköä paikkaan, jonka lämpötila on suuri tai jossa voi muodostua staattista sähköä tai sähkökohinahäiriöitä.**
9. **Langaton yksikkö voi muodostaa käyttäjälle vaarattomia sähkömagneettikenttiä (EMF).**
10. **Langaton yksikkö on tarkkuuslaite. Varo kolhimasta tai pudottamasta langatonta yksikköä.**
11. **Vältä koskettelemasta langattoman yksikön liitintä paljain käsin tai metallisilla materiaaleilla.**
12. **Irrota akku laitteesta aina, kun laitteeseen asennetaan langaton yksikkö.**
13. **Avattaessa uran kantta, vältä paikkoja missä pöly ja vesi voivat päästä uraan. Pidä aina uran aukko puhtaana.**
14. **Aseta langaton yksikkö aina oikeassa suunnassa.**
15. **Älä paina langattoman yksikön langatonta aktivointipainiketta liian kovaa ja/tai paina painiketta teräväreunaisilla kohteilla.**
16. **Sulje aina uran kansi käytön aikana.**
17. **Älä irrota langatonta yksikköä urasta laitteen virransyötön aikana.** Muussa tapauksessa voi seurauksena olla langattoman yksikön käyttöhäiriöitä.
18. **Älä irrota langattoman yksikön tarraa.**
19. **Älä kiinnitä mitään tarroja langattomaan yksikköön.**
20. **Älä jätä langatonta yksikköä paikkaan, missä on staattista sähköä tai sähkökohinahäiriöitä voi muodostua.**
21. **Älä jätä langatonta yksikköä äärimmäisiin lämpötiloihin, kuten auton istuimelle auringonpaisteeseen.**
22. **Älä jätä langatonta yksikköä paikkaan, missä on pölyä tai jauheita tai syövyttäviä kaasuja voi muodostua.**
23. **Äkillinen lämpötilan vaihtelu voi kostuttaa langattoman yksikön. Älä käytä langatonta yksikköä ennenkuin kaste on täysin kuivunut.**
24. **Puhdista langaton yksikkö pyyhkimällä se kevyesti kuivalla liinalla. Älä käytä puhdistamiseen bensiiniä, tinneriä, johtavaa rasvaa tai vastaavaa.**
25. **Säilytä langatonta yksikköä mukana toimitetussa kotelossa tai ei staattisessa säiliössä.**
26. **Älä liitä muita, kuin Makitan langattomia yksiköitä laitteen uraan.**
27. **Älä käytä laitetta uran kannen ollessa vaurioitunut.** Uraan pääsevä vesi, pöly ja lika voivat aiheuttaa käyttöhäiriöitä.
28. **Älä vedä ja/tai väännä uran kantta enempää kuin on tarpeen.** Aseta kansi takaisin jos se irtoaa laitteesta.
29. **Vaihda uran kansi sen ollessa kadonnut tai vaurioitunut.**

SÄILYTÄ NÄMÄ OHJEET.

TOIMINTOJEN KUVAUS

⚠*HUOMIO:* Varmista aina ennen säätöjä ja tarkastuksia, että työkalu on sammutettu ja akkupaketti irrotettu.

Akun asentaminen tai irrottaminen

⚠*HUOMIO:* Sammuta työkalu aina ennen akun kiinnittämistä tai irrottamista.

⚠*HUOMIO:* Pidä työkalusta ja akusta tiukasti kiinni, kun irrotat tai kiinnität akkua. Jos akkupaketti tai työkalu putoaa, ne voivat vaurioitua tai aiheuttaa tapaturman.

Akkupaketti asetetaan paikalleen sovittamalla akkupaketin kieleke rungon uraan ja työntämällä se sitten paikalleen. Työnnä se pohjaan asti niin, että kuulet sen napsahtavan paikoilleen. Jos näet kuvan mukaisen punaisen ilmaisimen, lukitus ei ole täysin pitävä.

Irrota akku painamalla akun etupuolella olevaa painiketta ja vetämällä akku ulos työkalusta.

► **Kuva1: 1.** Punainen ilmaisin **2.** Painike **3.** Akkupaketti

⚠*HUOMIO:* Työnnä akkupaketti aina pohjaan asti, niin että punainen ilmaisin ei enää näy. Jos akkupaketti ei ole kunnolla paikallaan, se voi pudota työkalusta ja aiheuttaa vammoja joko sinulle tai sivullisille.

⚠*HUOMIO:* Älä käytä voimaa akun asennuksessa. Jos akku ei liu'u paikalleen helposti, se on väärässä asennossa.

Työkalun/akun suojausjärjestelmä

Työkalu on varustettu työkalu/akun suojausjärjestelmällä. Tämä järjestelmä pidentää työkalun ja akun käyttöikää katkaisemalla automaattisesti moottorin virran. Työkalu pysähtyy automaattisesti kesken käytön, jos työkalussa tai akussa ilmenee jokin seuraavista tilanteista:

Ylikuormitussuoja

Kun laitetta tai akkua käytetään tavalla, joka saa sen kuluttamaan epätavallisen suuren määrän virtaa, laite pysähtyy automaattisesti ilman mitään merkkivaloa tai ilmaisinta. Katkaise tässä tilanteessa laitteesta virta ja lopeta ylikuormitustilan aiheuttanut käyttö. Käynnistä sitten laite uudelleen kytkemällä siihen virta.

Ylikuumenemissuoja

Kun laite tai akku ylikuumenee, laite pysähtyy automaattisesti. Anna silloin laitteen tai akun jäähtyä, ennen kuin kytket laitteen uudelleen virran.

Ylipurkautumissuoja

Kun akun varaus on riittämätön, työkalu pysähtyy automaattisesti. Irrota silloin akku työkalusta ja lataa se.

Suojaus muilta haitallisilta tapahtumilta

Suojausjärjestelmä on suunniteltu suojaamaan työkalu myös muilta tapahtumilta, jotka voisivat vahingoittaa työkalua, ja pysäyttämään työkalu automaattisesti tällaisissa tapauksissa. Kun työkalu tai sen toiminta on pysähtynyt tilapäisesti tai se on pysähtynyt, poista pysäytyksen syyt seuraavien vaiheiden mukaisesti.

1. Varmista, että kaikki kytkimet ovat OFF-asennossa, ja käynnistä uudelleen kytkemällä työkalu uudelleen päälle.
2. Lataa akut tai vaihda ne ladattuihin akkuihin.
3. Anna työkalun ja akkujen jäähtyä.

Jos suojausjärjestelmän nollaaminen ei korjaa tilannetta, ota yhteys paikalliseen Makita-huoltoon.

Akun jäljellä olevan varaustason ilmaisin

Painamalla tarkistuspainiketta saat näkyviin akun jäljellä olevan varauksen. Merkkivalot palavat muutaman sekunnin ajan.

► **Kuva2: 1.** Merkkivalot **2.** Tarkistuspainike

Merkkivalot			Akussa jäljellä olevan varaus
Palaa	Pois päältä	Vilkkuu	
■ ■ ■ ■			75% - 100%
■ ■ ■ □			50% - 75%
■ ■ □ □			25% - 50%
■ □ □ □			0% - 25%
◪ □ □ □			Lataa akku.
■ ■ □ □ ↑ ↓ □ □ ■ ■			Akussa on saattanut olla toimintahäiriö.

HUOMAA: Ilmoitettu varaustaso voi erota hieman todellisesta varaustasosta sen mukaan, millaisissa oloissa ja missä lämpötilassa laitetta käytetään.

HUOMAA: Ensimmäinen (vasemmanpuoleisin) merkkivalo vilkkuu, kun akun suojausjärjestelmä on toiminnassa.

Kytkimen käyttäminen

***VAROITUS:* Käyttäjän turvallisuuden vuoksi työkalussa on lukituksen vapautusvipu, joka estää sen käynnistämisen vahingossa. ÄLÄ KOSKAAN käytä työkalua, jos se käynnistyy pelkästään liipaisinkytkintä painamalla ilman, että lukituksen vapautusvipu vapautetaan. Toimita työkalu valtuutettuun huoltoon korjattavaksi ENNEN sen käytön jatkamista.**

***HUOMIO:* Tarkista aina ennen akkupaketin kiinnittämistä työkaluun, että liipaisinkytkin toimii oikein ja palaa "OFF"-asentoon, kun se vapautetaan.** Jos työkalua käytetään, kun kytkin ei toimi moitteettomasti, seurauksena voi olla hallinnan menetys ja vakava henkilövahinko.

***HUOMAUTUS:* Älä paina liipaisinkytkintä voimakkaasti vapauttamatta samalla lukituksen vapautusvipua. Kytkin voi rikkoutua.**

Työkalussa on lukituksen vapautusvipu, joka estää liipaisinkytkimen painamisen vahingossa. Liipaisinkytkin on lukittu, kun lukituksen vapautusvipu on perusasennossa, ja se vapautetaan, kun lukituksen vapautusvipua painetaan ylöspäin.

Käynnistä työkalu painamalla liipaisinkytkintä samalla, kun painat lukituksen vapautusvipua ylöspäin. Pysäytä vapauttamalla liipaisinkytkin.

► **Kuva3: 1.** Liipaisinkytkin **2.** Lukituksen vapautusvipu

Jos haluat työkalun pysyvän käynnissä jatkuvasti, paina liipaisinkytkintä samalla, kun painat lukituksen vapautusvipua ylöspäin, ja paina sitten lukituspainike sisään. Vapauta sitten liipaisinkytkin, kun lukituspainike on painettu sisään.
Jos haluat pysäyttää työkalun, kun kytkin on lukitussa asennossa, paina liipaisinkytkin pohjaan ja vapauta se sitten.

► **Kuva4: 1.** Lukituspainike

Etukahva

Etukahvan kulmaa voi säätää 4 vaiheessa 30° kerrallaan.
Kun haluat säätää etukahvan mukavaan työskentelykulmaan, avaa kiristysnuppia. Aseta etukahvan kulma ja kiristä kiristysnuppi.

► **Kuva5: 1.** Etukahva **2.** Kiristysnuppi

Etulampun sytyttäminen

***HUOMIO:* Älä katso valoon tai suoraan valonlähteeseen.**

Valon suunta voidaan säätää kolmelle tasolle. Etulamppu syttyy, kun painat liipaisinkytkintä. Sammuta lamppu vapauttamalla kytkin. Etulamppu sammuu noin 10 sekunnin kuluttua liipaisinkytkimen vapauttamisesta.

► **Kuva6: 1.** Etulamppu

HUOMAA: Valo vilkkuu yhden minuutin ajan, jos työkalu kuumenee liikaa. Anna tässä tapauksessa työkalun jäähtyä ennen sen uudelleen käyttöä.

HUOMAA: Pyyhi lika pois linssistä kuivalla liinalla. Varo naarmuttamasta linssiä, ettei valoteho laske.

Nopeudensäätöpyörä

⚠*HUOMIO:* Älä käytä työkalua jatkuvasti alhaisella nopeudella pitkiä aikoja. Muutoin moottori ylikuormittuu aiheuttaen työkalun toimintahäiriön.

⚠*HUOMIO:* Säätöpyörää voi kääntää vain numeroon 5 saakka ja takaisin numeroon 1. Älä pakota sitä lukujen 5 tai 1 yli, sillä se voi rikkoa nopeuden säätötoiminnon.

Nauhan nopeutta voi säätää välillä 120–470 m/min kiertämällä nopeudensäätöpyörää, jossa on numeroarvot 1–5.
Nopeus kasvaa, kun säätöpyörää kierretään numeron 5 suuntaan, ja pienenee, kun säädintä kierretään numeron 1 suuntaan. Valitse sopiva nopeus hiottavan työkappaleen mukaan.
► **Kuva7: 1.** Nopeudensäätöpyörä

Vakionopeudensäätö

Sähköinen nopeudensäätö vakionopeutta varten. Tämä ominaisuus mahdollistaa tarkan viimeistelyn, koska työkalun nopeus pysyy vakiona myös kuormitettuna.

Vahinkokäynnistyksen estotoiminto

Työkalu ei käynnisty, vaikka liipaisinkytkintä painettaisiin akkupaketin asennuksen aikana.
Voit käynnistää työkalun vapauttamalla liipaisinkytkimen ja painamalla sitä sitten uudelleen.

KOKOONPANO

⚠*HUOMIO:* Varmista aina ennen mitään työkalulle tehtäviä toimenpiteitä, että se on sammutettu ja akku irrotettu.

Hiomanauhan asennus ja irrotus

Hiomanauhan asentaminen

⚠*HUOMIO:* Varmista hiomanauhaa asentaessasi, että nauhan takapuolella olevan nuolen suunta on sama kuin työkalussa olevan nuolen.

1. Vedä vipu täysin ulos.
► **Kuva8: 1.** Vipu

2. Asenna hiomanauha teloille niin, että hiomanauhan takapuolella olevan nuolen suunta on sama kuin työkalussa olevan nuolen, ja palauta sitten vipu alkuperäiseen asentoon.
► **Kuva9: 1.** Hiomanauha **2.** Tela **3.** Nuoli (työkalussa) **4.** Nuoli (hiomanauhan takapuolella)

Hiomanauhan irrottaminen

1. Vedä vipu täysin ulos.
2. Irrota hiomanauha teloilta ja palauta sitten vipu alkuperäiseen asentoon.

Hiomanauhan ohjauksen säätö

Hiomanauhan ohjauksen säätäminen voi pidentää hiomanauhan käyttöikää.
Säätönupin kiertäminen myötäpäivään siirtää hiomanauhaa A-puolelle kuvan mukaisesti.
Säätönupin kiertäminen vastapäivään siirtää hiomanauhaa B-puolelle kuvan mukaisesti.

1. Asenna akkupaketti työkaluun.
2. Samalla kun pyörität hiomanauhaa, kierrä säätönuppia kuvan mukaisesti niin, että hiomanauhan reunan ja työkalun reunan välissä on noin 0–3 mm:n rako.
► **Kuva10: 1.** Säätönuppi **2.** Hiomanauha **3.** Noin 0–3 mm

Pöly

⚠*VAROITUS:* Työstettävän materiaalin ja käytettävän lisävarusteen mukaan työkalun synnyttämä pöly voi olla haitallista. Käyttäjän kannattaa käyttää asianmukaista pölynkeräintä altistumisen vähentämiseksi.

Katso kaikki saatavana olevat valinnaiset pölynkeräinlisävarusteet tämän käyttöoppaan kohdasta "VALINNAISET LISÄVARUSTEET".

Lisävaroitukset:

- **Pölyn hengittämisen estämiseksi kannattaa käyttää myös FFP2-pölysuojainta tai P2-hengityssuojainta.**
- **Lue liitetyn pölynkeräimen käyttöoppaan kohta "HUOLTO" pitääksesi pölyn keräyksen tehokkaana.**
- **Noudata kaikkia sen maan pölyntorjunnan sääntelyvaatimuksia, jossa työ suoritetaan.**
- **Älä käytä pölynkeräintä, kun työstät metallia sähkötyökaluilla.** Metallin työstön aikana syntyvät metallihiukkaset voivat sytyttää kertyneen pölyn ja vaurioittaa pölynkeräimen pölynsuodatinta sekä aiheuttaa vakavan palovaaran.
- ***Vain Euroopan maat***
  Käyttäjää kehotetaan käyttämään M- tai H-luokan pölynkeräintä (standardin EN 60335-2-69 määrityksen mukaisesti).

Jos tarvitset apua ja tukea pölynkeräimen kanssa, ota yhteyttä paikalliseen Makita-huoltoon.

Liittäminen pölynkeräimeen

Valinnainen lisävaruste

⚠*HUOMIO:* Liitä työkalu pölynimuriin, kun hiot kipsilevyä.

Voit suorittaa hiontatoimenpiteitä siistimmin liittämällä nauhahiomakoneen Makita-pölynimuriin.
Liitä Makita-pölynimurin letku työkalun pölysuuttimeen käyttämällä sovitinkappaletta 22.
Pölysuuttimen sisähalkaisija letkuliitäntää varten on 26 mm.
► **Kuva11: 1.** Pölynimuri **2.** Pölynimurin letku **3.** Pölysuutin **4.** Sovitinkappale 22

HUOMAA: Sovitinkappale 22 on valinnainen lisävaruste, tai se toimitetaan pölynimurin mukana.

Pölypussin asentaminen ja irrottaminen

***HUOMIO:* Tyhjennä pölypussi aina ennen teräslevyn hiomista, jos siinä on puu- tai muuta pölyä.** Puu- tai muu pöly voi aiheuttaa tulipalon.

Työkalu voi kerätä hiomisesta syntyvää pölyä pölypussiin, kun pussi on asennettu työkaluun.
Asenna pölypussi kohdistamalla sen kolmiomerkki pölysuuttimen ohjaimeen. Paina pölypussi pölysuuttimeen ja kierrä sitä sitten vastapäivään, kunnes kolmiomerkit osoittavat toisiaan kohti kuvan mukaisesti.
Pölypussi irrotetaan päinvastaisessa järjestyksessä.
► **Kuva12: 1.** Pölypussi **2.** Kolmiomerkki **3.** Pölysuutin

Pölypussissa olevan pölyn hävittäminen

Kun pölypussi on noin puoliksi täynnä, irrota pölypussi työkalusta ja avaa pölypussin suljin. Hävitä pöly napauttamalla pölypussia kevyesti sen sisälle jääneiden hiukkasten poistamiseksi.
► **Kuva13: 1.** Pölypussin suljin

HUOMAA: Jos liität Makita-pölynimurin tähän laitteeseen, voit suorittaa toimenpiteitä tehokkaammin ja siistimmin.

TYÖSKENTELY

***HUOMIO:* Kiinnitä työkappale paikalleen puristimilla jne., jos on vaara, että työkappale pääsee liikkumaan työskentelyn aikana.**

***HUOMIO:* Vältä hiomasta syttyviä materiaaleja, kuten alumiinia ja magnesiumia.** Se voi johtaa tulipaloon, räjähdykseen tai henkilövahinkoihin.

***HUOMIO:* Varmista ennen työkalun päälle tai pois päältä kytkemistä, ettei mikään hiomanauhan osa kosketa työkappaleen pintaa.** Muutoin tuloksena voi olla huono hiomajälki, nauhan vahingoittuminen tai työkalun hallinnan menetys.

***HUOMIO:* Pidä hiomanauha ja työkalun liikkuvat osat etäällä kehosta käytön aikana. Huomioi aina ympäristö ja sivulliset ja pysy valppaana mahdollisten vaarojen varalta.**

***HUOMIO:* Älä hio teräslevyjä voimakkaasti pitkiä aikoja.** Muutoin kuuma pöly saattaa vaurioittaa pölypussia.

***HUOMIO:* Varmista, että kipinät eivät osu esineisiin tai ihmisiin, kun hiot teräslevyä.** Muutoin kipinät voivat aiheuttaa tulipalon tai palovammoja.

***HUOMIO:* Älä irrota käsiä työkalusta, kun hiomanauha pyörii.** Muutoin työkalu voi käydä itsekseen ja aiheuttaa vamman.

Pidä työkalusta lujasti kiinni molemmin käsin. Käynnistä työkalu ja odota, että se saavuttaa täyden nopeuden. Aseta sitten työkalu varovasti työkappaleen pinnalle.
Pidä hiomanauha aina samassa tasossa työkappaleen kanssa ja liikuta työkalua edestakaisin.
Älä koskaan paina työkalua. Työkalun oma paino riittää. Liian suuri paine voi aiheuttaa moottorin sammumisen tai ylikuumenemisen, työkappaleen palamisen ja takapotkun.
► **Kuva14**

Käyttö puristimen ja ohjaustulkin kanssa

Valinnainen lisävaruste

Työkappaletta voidaan hioa vakaasti, kun käytetään työkaluun kiinnitettyä ohjaustulkkia.

Puristimen ja ohjaustulkin asennus ja irrotus

***HUOMIO:* Aseta sopiva välikappale työkalun ja työpenkin väliin, kun työskentelet akkupakettien kanssa, alla olevan taulukon mukaisesti.** Muutoin työkalu muuttuu epävakaaksi ja aiheuttaa vamman.

Katso taulukkoa ja valmistele sopiva välikappale, jos sellainen tarvitaan.
Alla olevan taulukon akkupaketit ovat osa esimerkkejä. Käytä sopivaa välikappaletta täyttämään työkalun ja työpenkin välinen rako.

Akkupakettiesimerkkejä	BL4050F
Välikappaleen korkeus	23 mm

1. Aseta etukahva alimpaan asentoon ja aseta työkalu ylösalaisin kuvan mukaisesti.
2. Aseta puristimen sauvaosa työkalunreikään niin, että puristimen levyosa on työkalun ja työpenkin tai välikappaleen välissä. Kiristä sitten kiristysnuppi.

— **Kun ei käytetä välikappaletta**

► **Kuva15: 1.** Etukahva **2.** Sauvaosa **3.** Reikä **4.** Levyosa **5.** Työpenkki **6.** Kiristysnuppi

— **Kun käytetään välikappaletta**

► **Kuva16: 1.** Etukahva **2.** Sauvaosa **3.** Reikä **4.** Levyosa **5.** Työpenkki **6.** Välikappale **7.** Kiristysnuppi

3. Kohdista ohjaustulkin reiät työkalun ruuvinreikiin ja kiinnitä ohjaustulkki siipiruuveilla.

► **Kuva17: 1.** Ohjaustulkki **2.** Reikä **3.** Ruuvinreikä **4.** Siipiruuvi

Ohjaustulkki irrotetaan päinvastaisessa järjestyksessä.

Käyttö puristimen ja ohjaustulkin kanssa

Käynnistä työkalu ja anna sen käydä jatkuvasti. Odota, kunnes hiomanauha on saavuttanut täyden nopeuden, ja hio sitten painamalla työkappaletta hiomanauhaa vasten samalla, kun pidät työkappaleesta lujasti kiinni. Älä koskaan paina työkappaletta liian suurella voimalla. Liian suuri paine voi aiheuttaa moottorin sammumisen tai ylikuumenemisen, työkappaleen palamisen ja takapotkun.
► **Kuva18**

Työskentely hiontakengän kanssa

Valinnainen lisävaruste

Hiontakengän avulla voit helposti hioa tasaisempia työkappaleita.

Hiontakengän asennus ja irrotus

1. Kohdista liukulevyn reiät työkalun ruuvinreikiin ja kiinnitä liukulevy ruuveilla.

► **Kuva19:** **1.** Liukulevy **2.** Ruuvi **3.** Ruuvinreikä **4.** Ristipääruuvitaltta

2. Aseta lukitusvipu vapaaseen asentoon kuvan mukaisesti ja aseta alustan neljä ulkonemaa työkalun neljään uraan.

► **Kuva20:** **1.** Lukitusvipu **2.** Ulkonema **3.** Ura

3. Säädä lukitustapin asentoa kiertämällä hiontakengän nuppia niin, että lukitustappi menee liukulevyn läpi kuvan mukaisesti.

► **Kuva21:** **1.** Nuppi **2.** Lukitustappi **3.** Liukulevy

4. Kierrä lukitusvipua nuolen suuntaan kuvan mukaisesti.

► **Kuva22:** **1.** Lukitusvipu **2.** Nuppi

5. Kiinnitä hiontakenkä työkaluun kiertämällä nuppia myötäpäivään.
6. Varmista, että hiontakenkä ei heilu. Jos hiontakenkä heiluu, kierrä nuppia uudelleen.

Hiontakenkä irrotetaan päinvastaisessa järjestyksessä.

Työskentely hiontakengän kanssa

Pidä työkalusta lujasti kiinni molemmin käsin. Käynnistä työkalu ja odota, että se saavuttaa täyden nopeuden. Aseta sitten työkalu varovasti työkappaleen pinnalle. Pidä hiomanauha aina samassa tasossa työkappaleen kanssa ja liikuta työkalua edestakaisin.
Älä koskaan paina työkalua. Työkalun oma paino riittää. Liian suuri paine voi aiheuttaa moottorin sammumisen tai ylikuumenemisen, työkappaleen palamisen ja takapotkun.

► **Kuva23**

LANGATON AKTIVOINTITOIMINTO

Lisävaruste

Mitä langattomalla aktivointitoiminnolla voi tehdä

Langaton aktivointitoiminto mahdollistaa puhtaan ja miellyttävän käyttötoiminnan. Liittämällä tuettu pölynimuri laitteeseen, voit käyttää pölynimuria automaattisesti yhdessä laitteen kytkintoiminnon kanssa.

► **Kuva24**

Langattoman aktivointitoiminnon käyttämiseksi valmistele seuraavat kohdat:

- Langaton yksikkö (lisävaruste)
- Pölynimuri, joka tulee langatonta aktivointitoimintoa

Langattoman aktivointitoiminnon asetuksen kuvaus on seuraavana. Katso jokaisen osion yksityiskohtaiset ohjeet.

1. Langattoman yksikön asennus
2. Laitteen rekisteröinti pölynimurille
3. Langattoman aktivointitoiminnon aloitus

Langattoman yksikön asennus

Lisävaruste

HUOMIO: **Aseta laite tasaisen ja vakaan pinnan päälle langattoman yksikön asentamiseksi.**

HUOMAUTUS: **Puhdista laitteesta pöly ja lika ennen langattoman yksikön asentamista.** Pöly ja lika voivat aiheuttaa käyttöhäiriöitä päästessään langattoman yksikön uraan.

HUOMAUTUS: **Staattisuudesta aiheutuvien käyttöhäiriöiden estämiseksi kosketa staattisesti purkautuvaa materiaalia, kuten laitteen metalliosia ennen langattoman yksikön nostamista.**

HUOMAUTUS: **Varmista aina langattoman yksikön asennuksen aikana, että langaton yksikkö on liitetty oikeassa suunnassa ja kansi on suljettu täysin kiinni.**

1. Avaa laitteen kansi kuvan osoittamalla tavalla.

► **Kuva25:** **1.** Kansi

2. Liitä langaton yksikkö uraan ja tämän jälkeen sulje kansi.

Langattoman yksikön liittämisen aikana kohdista kielekkeet uran loviosioihin.

► **Kuva26:** **1.** Langaton yksikkö **2.** Kieleke **3.** Kansi **4.** Loviosio

Avaa kansi hitaasti langattoman yksikön irrottamisen aikana. Kannen takana olevat koukut nostavat langattoman yksikön ylös samalla kun nostat kannen ylös.

► **Kuva27:** **1.** Langaton yksikkö **2.** Koukku **3.** Kansi

Säilytä langatonta yksikköä mukana toimitetussa kotelossa tai ei staattisessa säiliössä sen irrottamisen jälkeen.

HUOMAUTUS: **Käytä aina kannen takana olevia koukkuja langattoman yksikön irrottamisen aikana.** Jos koukut eivät tartu langattomaan yksikköön, sulje kansi täysin kiinni ja avaa se hitaasti uudelleen.

Laitteen rekisteröinti pölynimurille

HUOMAA: Makita pölynimuri tukee langatonta aktivointitoimintoa, joka vaaditaan laiterekisteröintiä varten.

HUOMAA: Viimeistele langattoman yksikön asennus laitteeseen ennen laiterekisteröinnin aloittamista.

HUOMAA: Älä paina liipaisinkytkintä tai aseta pölynimurin virtakytkintä päälle laiterekisteröinnin aikana.

HUOMAA: Katso lisätietoja myös pölynimurin käyttöohjeesta.

Jos haluat aktivoida pölynimurin yhdessä laitteen kytkintoiminnon kanssa, viimeistele laiterekisteröinti ensin.

1. Asenna akut pölynimuriin ja laitteeseen.

2. Aseta pölynimurin valmiustilan kytkin asentoon ”AUTO”.

► **Kuva28:** **1.** Valmiustilan kytkin

3. Paina pölynimurin langatonta aktivointipainiketta noin 3 sekunnin ajan, kunnes langattoman aktivoinnin merkkivalo vilkkuu vihreänä. Ja tämän jälkeen paina laitteen langatonta aktivointipainiketta samalla tavalla.

► **Kuva29:** **1.** Langaton aktivointipainike
2. Langattoman aktivoinnin merkkivalo

Jos pölynimuri ja laite kytketään oikein, langattoman aktivoinnin merkkivalo palaa vihreänä 2 sekunnin ajan ja vilkkuu tämän jälkeen sinisenä.

HUOMAA: Langattoman aktivoinnin merkkivalo lopettaa vilkkumisen vihreänä 20 sekunnin kuluttua. Paina laitteen langatonta aktivointipainiketta samalla kun imurin langattoman aktivoinnin merkkivalo vilkkuu. Jos langattoman aktivoinnin merkkivalo ei vilku vihreänä, paina langatonta aktivointipainiketta lyhyesti ja pidä sitä painettuna alas.

HUOMAA: Suoritettaessa kaksi tai useampaa laiterekisteröintiä yhdelle pölynimurille, lopeta laiterekisteröinti yksi kerrallaan.

Langattoman aktivointitoiminnon aloitus

HUOMAA: Viimeistele laiterekisteröinti pölynimurille ennen langatonta aktivointia.

HUOMAA: Katso lisätietoja myös pölynimurin käyttöohjeesta.

Kun laite on rekisteröity pölynimurille, pölynimuri toimii automaattisesti yhdessä laitteen kytkintoiminnon kanssa.

1. Langattoman yksikön asennus laitteeseen.

2. Kiinnitä pölynimurin letku laitteeseen.

► **Kuva30**

3. Aseta pölynimurin valmiustilan kytkin asentoon ”AUTO”.

► **Kuva31:** **1.** Valmiustilan kytkin

4. Paina laitteen langatonta aktivointipainiketta lyhyesti. Langattoman aktivoinnin merkkivalo vilkkuu sinisenä.

► **Kuva32:** **1.** Langaton aktivointipainike
2. Langattoman aktivoinnin merkkivalo

5. Kytke laite päälle. Tarkista, pyöriikö pölynimuri laitteen toimiessa.

Lopeta pölynimurin langaton aktivointi painamalla laitteen langatonta aktivointipainiketta.

HUOMAA: Laitteen langattoman aktivoinnin merkkivalo lopettaa vilkkumisen sinisenä, jos mitään toimintoa ei ole suoritettu 2 tunnin aikana. Tässä tapauksessa aseta pölynimurin valmiustilan kytkin asentoon ”AUTO” ja paina uudelleen laitteen langatonta aktivointipainiketta.

HUOMAA: Pölynimuri käynnistyy/sammuu viiveellä. Käytössä on aikaviive kun pölynimuri tunnistaa laitteen kytkintoiminnon.

HUOMAA: Langattoman yksikön lähetysetäisyys voi vaihdella riippuen sijainnista ja ympäristön olosuhteista.

HUOMAA: Jos yhteen pölynimuriin on rekisteröity kaksi tai useampia laitteita, pölynimuri voi käynnistyä, vaikka laite ei ole päällä. Tämä johtuu siitä, että toinen henkilö käyttää langatonta aktivointitoimintoa.

Langattoman aktivoinnin merkkivalon tilan kuvaus

► **Kuva33:** **1.** Langattoman aktivoinnin merkkivalo

Langattoman aktivoinnin merkkivalo osoittaa langattoman aktivointitoiminnon tilan. Katso merkkivalon tilaa koskeva tarkoitus alapuolella olevasta taulukosta.

Tila	Langattoman aktivoinnin merkkivalo				Kuvaus
	Väri	■ Päällä	◪ Vilkkuu	Kesto	
Valmiustila	Sininen		◪	2 tuntia	Pölynimurin langaton aktivointi on käytettävissä. Merkkivalo sammuu automaattisesti jos mitään toimintoa ei ole suoritettu 2 tunnin aikana.
			■	Kun laite on käynnissä.	Pölynimurin langaton aktivointi on käytettävissä ja laite on käynnissä.
Laiterekisteröinti	Vihreä		◪	20 sekuntia	Valmis laiterekisteröintiä varten. Odottaa rekisteröintiä pölynimurilta.
			■	2 sekuntia	Laiterekisteröinti on valmis. Langattoman aktivoinnin merkkivalo vilkkuu sinisenä.
Laiterekisteröinnin peruutus	Punainen		◪	20 sekuntia	Valmis laiterekisteröinnin peruutukseen. Odottaa peruutusta pölynimurilta.
			■	2 sekuntia	Laiterekisteröinnin peruutus on valmis. Langattoman aktivoinnin merkkivalo vilkkuu sinisenä.
Muut	Punainen		■	3 sekuntia	Langattomalle yksikölle syötetään virtaa ja langaton aktivointitoiminto käynnistyy.
	Pois päältä	-		-	Pölynimurin langaton aktivointi on pysäytetty.

Laiterekisteröinnin peruutus pölynimurille

Suorita seuraavat toimenpiteet peruuttaessasi laiterekisteröinnin pölynimurille.

1. Asenna akut pölynimuriin ja laitteeseen.

2. Aseta pölynimurin valmiustilan kytkin asentoon ”AUTO”.

► **Kuva34:** **1.** Valmiustilan kytkin

3. Paina pölynimurin langatonta aktivointipainiketta 6 sekunnin ajan. Langattoman aktivoinnin merkkivalo vilkkuu vihreänä ja tämän jälkeen punaisena. Tämän jälkeen paina laitteen langatonta aktivointipainiketta samalla tavalla.

► **Kuva35:** **1.** Langaton aktivointipainike
2. Langattoman aktivoinnin merkkivalo

Jos peruutus suoritetaan oikein, langattoman aktivoinnin merkkivalo palaa punaisena 2 sekunnin ajan ja vilkkuu tämän jälkeen sinisenä.

HUOMAA: Langattoman aktivoinnin merkkivalo lopettaa vilkkumisen punaisena 20 sekunnin kuluttua. Paina laitteen langatonta aktivointipainiketta samalla kun imurin langattoman aktivoinnin merkkivalo vilkkuu. Jos langattoman aktivoinnin merkkivalo ei vilku punaisena, paina langatonta aktivointipainiketta lyhyesti ja pidä sitä painettuna alas.

Langattoman aktivointitoiminnon vianetsintä

Tarkista laite ensin itse, ennen kuin viet sen korjattavaksi. Jos ongelmaan ei löydy ratkaisua käyttöoppaasta, älä kuitenkaan yritä purkaa työkalua osiin. Ota sen sijaan yhteyttä Makita-huoltoliikkeeseen. Käytä korjaamiseen aina alkuperäisiä Makita-varaosia.

Epänormaali tila	Todennäköinen syy (toimintahäiriö)	Korjaus
Langattoman aktivoinnin merkkivalo ei pala/vilku.	Langatonta yksikköä ei ole asennettu laitteeseen. Langaton yksikkö on asennettu virheellisesti laitteeseen.	Asenna langaton yksikkö oikein.
	Langattoman yksikön liitäntä ja/tai ura on likainen.	Pyyhi langattoman yksikön liitäntä varovaisesti pölystä ja liasta ja puhdista ura.
	Laitteen langatonta aktivointipainiketta ei ole painettu.	Paina laitteen langatonta aktivointipainiketta lyhyesti.
	Pölynimurin valmiustilan kytkintä ei ole asetettu asentoon ”AUTO”.	Aseta pölynimurin valmiustilan kytkin asentoon ”AUTO”.
	Ei virransyöttöä	Syötä virtaa laitteelle ja pölynimurille.
Laiterekisteröintiä/laiterekisteröinnin peruutusta ei voi viimeistellä oikein.	Langatonta yksikköä ei ole asennettu laitteeseen. Langaton yksikkö on asennettu virheellisesti laitteeseen.	Asenna langaton yksikkö oikein.
	Langattoman yksikön liitäntä ja/tai ura on likainen.	Pyyhi langattoman yksikön liitäntä varovaisesti pölystä ja liasta ja puhdista ura.
	Pölynimurin valmiustilan kytkintä ei ole asetettu asentoon ”AUTO”.	Aseta pölynimurin valmiustilan kytkin asentoon ”AUTO”.
	Ei virransyöttöä	Syötä virtaa laitteelle ja pölynimurille.
	Virheellinen toiminta	Paina langatonta aktivointipainiketta lyhyesti ja suorita laiterekisteröinti/peruutus uudelleen.
	Laite ja pölynimuri ovat kaukana toisistaan (lähetysalueen ulkopuolella).	Siirrä laite ja pölynimuri lähemmäksi toisiaan. Maksimilähetysetäisyys on noin 10 m, mutta se voi kuitenkin vaihdella olosuhteista riippuen.
	Ennen laitteen rekisteröimistä/peruutusta: - laitteen kytkin on päällä, tai; - pölynimurin virtakytkin on päällä.	Paina langatonta aktivointipainiketta lyhyesti ja suorita laiterekisteröinti/peruutus uudelleen.
	Laiterekisteröintiä laitteelle tai pölynimurille ei ole viimeistelty.	Suorita laiterekisteröinti sekä laitteelle että pölynimurille samanaikaisesti.
	Muiden laitteiden aiheuttama radiohäiriö voi muodostaa erittäin voimakkaita radioaaltoja.	Pidä laite ja pölynimuri kaukana laitteista, kuten Wi-Fi-laitteet ja mikroaaltouunit.

Epänormaali tila	Todennäköinen syy (toimintahäiriö)	Korjaus
Pölynimuri ei toimi yhdessä laitteen kytkintoiminnon kanssa.	Langatonta yksikköä ei ole asennettu laitteeseen. Langaton yksikkö on asennettu virheellisesti laitteeseen.	Asenna langaton yksikkö oikein.
	Langattoman yksikön liitäntä ja/tai ura on likainen.	Pyyhi langattoman yksikön liitäntä varovaisesti pölystä ja liasta ja puhdista ura.
	Laitteen langatonta aktivointipainiketta ei ole painettu.	Paina langatonta aktivointipainiketta lyhyesti ja varmista, että langattoman aktivoinnin merkkivalo vilkkuu sinisenä.
	Pölynimurin valmiustilan kytkintä ei ole asetettu asentoon ”AUTO”.	Aseta pölynimurin valmiustilan kytkin asentoon ”AUTO”.
	Yli 10 laitetta on rekisteröity pölynimurille.	Suorita laiterekisteröinti uudelleen. Jos yli 10 laitetta on rekisteröity pölynimurille, aikaisemmin rekisteröity laite peruutetaan automaattisesti.
	Pölynimuri poistaa kaikki laiterekisteröinnit.	Suorita laiterekisteröinti uudelleen.
	Ei virransyöttöä	Syötä virtaa laitteelle ja pölynimurille.
	Laite ja pölynimuri ovat kaukana toisistaan (lähetysalueen ulkopuolella).	Siirrä laite ja pölynimuri lähemmäksi toisiaan. Maksimilähetysetäisyys on noin 10 m, mutta se voi kuitenkin vaihdella olosuhteista riippuen.
	Muiden laitteiden aiheuttama radiohäiriö voi muodostaa erittäin voimakkaita radioaaltoja.	Pidä laite ja pölynimuri kaukana laitteista, kuten Wi-Fi-laitteet ja mikroaaltouunit.
Pölynimuri pyörii, vaikka laite ei toimi.	Muut käyttäjät käyttävät pölynimurin langatonta aktivointia heidän laitteillaan.	Katkaise muiden laitteiden langaton aktivointipainike tai peruuta muiden laitteiden laiterekisteröinti.

KUNNOSSAPITO

⚠*HUOMIO:* Varmista aina ennen tarkastusta tai huoltoa, että työkalu on sammutettu ja akku irrotettu.

***HUOMAUTUS:* Älä koskaan käytä bensiiniä, ohenteita, alkoholia tai tms. aineita. Muutoin pinta voi halkeilla tai sen värit ja muoto voivat muuttua. Muutoin laitteeseen voi tulla värjäytymiä, muodon vääristymiä tai halkeamia.**

Tuotteen TURVALLISUUDEN ja LUOTETTAVUUDEN takaamiseksi korjaukset, muut huoltotyöt ja säädöt on teetettävä Makitan valtuutetussa huoltopisteessä Makitan varaosia käyttäen.

Levyn vaihtaminen

Lisävaruste

1. Avaa levyn kiinnitysruuveja ja irrota levy.
2. Kiinnitä kiristinaluslevy, hiililevy ja kumilevy tai teräslevy työkalun ruuvinreikiin ruuveilla kuvan mukaisesti.

► **Kuva36: 1.** Ruuvi **2.** Kiristinaluslevy **3.** Hiililevy **4.** Kumilevy **5.** Teräslevy **6.** Ruuvinreikä

HUOMAA: Toimitettaessa asennettu levy vaihtelee maan mukaan.

LISÄVARUSTEET

⚠*HUOMIO:* Seuraavia lisävarusteita tai laitteita suositellaan käytettäväksi tässä ohjeessa kuvatun Makita-työkalun kanssa. Muiden lisävarusteiden tai laitteiden käyttö voi aiheuttaa henkilövahinkoja. Käytä lisävarusteita ja -laitteita vain niiden käyttötarkoituksen mukaisesti.

Jos tarvitset apua tai yksityiskohtaisempia tietoja seuraavista lisävarusteista, ota yhteys paikalliseen Makitan huoltoon.

- Hiomanauhat
- Ohjaustulkki
- Puristin
- Hiontakenkä
- Hiililevy
- Kumilevy
- Koko letku 28
- Sovitinkappaleet
- Langaton yksikkö
- Aito Makitan akku ja laturi

HUOMAA: Jotkin luettelossa mainitut varusteet voivat sisältyä työkalun toimitukseen vakiovarusteina. Ne voivat vaihdella maittain.

SPECIFIKATIONER

Model:	BS001G
Båndstørrelse (B x L)	76 mm x 533 mm
Båndhastighed	120 - 470 m/min
Længde i alt	440 mm
Nominel spænding	D.C. 36 V - 40 V maks.
Nettovægt	4,5 - 5,1 kg

- På grund af vores kontinuerlige forsknings- og udviklingsprogrammer kan hosstående specifikationer blive ændret uden varsel.
- Specifikationer kan variere fra land til land.
- Nettovægtværdien omfatter den letteste og tungeste kombination af tilbehøret til normal og sikker brug og akku(er), som er angivet i brugsanvisningen.

Anvendelig akku og oplader

Akku	BL4020 / BL4025 / BL4040 / BL4040F / BL4050F
Oplader	DC40RA / DC40RB / DC40RC / DC40WA / BCC01 / BCC02

- Nogle af de akkuer og opladere, der er angivet ovenfor, er muligvis ikke tilgængelige, afhængigt af hvilket område du bor i.

ADVARSEL: **Brug kun de akkuer og opladere, der er angivet ovenfor.** Brug af andre akkuer og opladere kan medføre personskade og/eller brand.

Anbefalet ledningstilsluttet strømforsyningskilde

Bærbar strømforsyning	PDC01 / PDC1200 / PDC1500

- Den eller de ovenfor anførte ledningstilsluttede strømforsyningskilder er muligvis ikke tilgængelige, afhængigt af hvilket område du bor i.
- Inden du bruger den ledningstilsluttede strømforsyningskilde, skal du læse instruktionen og advarselsmarkeringerne på dem.

Symboler

Følgende viser de symboler, der muligvis anvendes til udstyret. Sørg for, at du forstår deres betydning før brugen.



Læs brugsanvisningen.



Brug beskyttelsesbriller.



Undlad at slippe hænderne fra maskinen, mens slibebåndet roterer. Maskinen kan køre af sig selv.



Kun for lande inden for EU
På grund af tilstedeværelsen af farlige komponenter i udstyret kan affald af elektrisk og elektronisk udstyr, akkumulatorer og batterier have en negativ indvirkning på miljøet og folkesundheden.
Bortskaf ikke elektriske og elektroniske apparater eller batterier sammen med husholdningsaffald!
I overensstemmelse med EF-direktiv om affaldshåndtering af elektrisk og elektronisk udstyr og om akkumulatorer og batterier og affaldsakkumulatorer og -batterier, og i overensstemmelse med national lovgivning, skal brugt elektrisk udstyr, batterier og akkumulatorer opbevares separat og leveres til et separat indsamlingssted for kommunalt affald, der er etableret i henhold til bestemmelserne om miljøbeskyttelse.
Dette er angivet ved symbolet på den krydsede skraldespand, der er placeret på udstyret.

Tilsigtet anvendelse

Denne maskine er beregnet til slibning af større flader af træ, plast- og metalmaterialer samt malede overflader.

Lyd

Det typiske A-vægtede støjniveau bestemt i overensstemmelse med EN62841-2-4:
Lydtryksniveau (L_{pA}) : 87 dB (A)
Lydeffektniveau (L_{WA}) : 95 dB (A)
Usikkerhed (K): 3 dB (A)

BEMÆRK: De(n) angivne støjemissionsværdi(er) er målt i overensstemmelse med en standardtestmetode og kan anvendes til at sammenligne en maskine med en anden.

BEMÆRK: De(n) angivne støjemissionsværdi(er) kan også anvendes i en foreløbig eksponeringsvurdering.

⚠***ADVARSEL:*** **Bær høreværn.**

⚠***ADVARSEL:*** **Støjemissionen under den faktiske anvendelse af maskinværktøjet kan variere fra de(n) erklærede samlede værdi(er) afhængigt af den måde, hvorpå maskinen anvendes.**

⚠***ADVARSEL:*** **Sørg for at identificere de sikkerhedsforskrifter til beskyttelse af operatøren, som er baseret på en vurdering af eksponering under de faktiske brugsforhold (med hensyntagen til alle dele i brugscyklussen, f.eks. de gange, hvor maskinen er slukket, og når den kører i tomgang i tilgift til afbrydertiden).**

Vibration

Den samlede værdi for kontinuerlig vibration (treaksial vektorsum) bestemt i overensstemmelse med EN62841-2-4:
Arbejdstilstand: brug uden belastning
Vibrationsemission (a_h): 1,1 m/s^2
Usikkerhed (K): 1,5 m/s^2

BEMÆRK: De(n) angivne totalværdi(er) for vibration er målt i overensstemmelse med en standardtestmetode og kan anvendes til at sammenligne en maskine med en anden.

BEMÆRK: De(n) angivne totalværdi(er) for vibration kan også anvendes i en præliminær eksponeringsvurdering.

⚠***ADVARSEL:*** **Vibrationsemissionen under den faktiske anvendelse af maskinværktøjet kan variere fra de(n) erklærede samlede værdi(er), afhængigt af den måde, hvorpå maskinen anvendes.**

⚠***ADVARSEL:*** **Sørg for at identificere de sikkerhedsforskrifter til beskyttelse af operatøren, som er baseret på en vurdering af eksponering under de faktiske brugsforhold (med hensyntagen til alle dele i brugscyklussen, f.eks. de gange, hvor maskinen er slukket, og når den kører i tomgang i tilgift til afbrydertiden).**

Følgende viser middelværdierne for spidsamplituden af accelerationen fra gentagne stødvibrationer, p_F, med tilsvarende usikkerhed (K) bestemt i overensstemmelse med EN62841-2-4.
Arbejdstilstand: brug uden belastning
p_F : 31 m/s^2
Usikkerhed (K): 7 m/s^2

BEMÆRK: Disse angivne værdier bør ikke anvendes til at bestemme eksponering for håndarmvibrationer.

Overensstemmelseserklæringer

Kun for lande i Europa

EU/UK-overensstemmelseserklæringen kan tilgås fra følgende URL.

https://support.makita.biz/doc/doc_index.html

SIKKERHEDSADVARSLER

Almindelige sikkerhedsregler for el-værktøj

⚠***ADVARSEL*** **Læs alle sikkerhedsadvarsler, instruktioner, illustrationer og specifikationer, der følger med denne maskine.** Hvis du ikke følger alle nedenstående instruktioner, kan det medføre elektrisk stød, brand og/eller alvorlig personskade.

Gem alle advarsler og instruktioner til fremtidig reference.

Ordet "el-værktøj" i advarslerne henviser til det netforsynede (netledning) el-værktøj eller batteriforsynede (akku) el-værktøj.

SIKKERHEDSADVARSLER FOR AKKU BÅNDSLIBEMASKINE

1. **Hold arbejdsområdet tilstrækkeligt udluftet, når De udfører slibearbejde.**
2. **En del materialer indeholder kemikalier, som kan være giftige. Sørg for at forhindre inhalering af støv og kontakt med huden. Følg materialefabrikantens sikkerhedsforskrifter.**
3. **Anvend altid korrekt støvmaske/åndedrætsværn i henhold til det materiale og den anvendelse, du arbejder med.**
4. **Anvend altid sikkerhedsbriller eller beskyttelsesbriller. Almindelige briller og solbriller er IKKE sikkerhedsbriller.**
5. **Hold godt fast i maskinen med begge hænder.**
6. **Sørg for, at båndet ikke er i berøring med arbejdsemnet, før der tændes ved afbryderen.**
7. **Hold hænder og ansigt væk fra de roterende dele.**
8. **Maskinen må ikke køre uden opsyn. Maskinen må kun være i gang, når den holdes i hånden.**
9. **Denne maskine er ikke vandtæt. Anvend derfor aldrig vand på emnets overflade.**

GEM DENNE BRUGSANVISNING.

⚠*ADVARSEL:* LAD IKKE bekvemmelighed eller kendskab til produktet (opnået gennem gentagen brug) forhindre, at sikkerhedsforskrifterne for produktet nøje overholdes. MISBRUG eller forsømmelse af at følge de i denne brugsvejledning givne sikkerhedsforskrifter kan medføre alvorlig personskade.

Vigtige sikkerhedsinstruktioner for akkuen

1. **Læs alle instruktioner og advarselsmærkater på (1) akku-opladeren, (2) akkuen og (3) produktet, som anvender akku.**
2. **Adskil eller ændr ikke akkuen.** Det kan muligvis resultere i en brand, overdreven varme eller eksplosion.
3. **Hold straks op med anvendelsen, hvis brugstiden er blevet stærkt afkortet. Fortsat anvendelse kan resultere i risiko for overophedning, forbrændinger og endog eksplosion.**
4. **Hvis De har fået elektrolytvæske i øjnene, skal De straks skylle den ud med rent vand og derefter øjeblikkeligt søge lægehjælp. I modsat fald kan De miste synet.**
5. **Vær påpasselig med ikke at komme til at kortslutte akkuen:**
   (1) **Rør ikke ved terminalerne med noget ledende materiale.**
   (2) **Undgå at opbevare akkuen i en beholder sammen med andre genstande af metal, for eksempel søm, mønter og lignende.**
   (3) **Udsæt ikke akkuen for vand eller regn.**
   Kortslutning af akkuen kan forårsage en kraftig øgning af strømmen, overophedning, mulige forbrændinger og endog værktøjstop.
6. **Opbevar og brug ikke maskinen og akkuen på steder, hvor temperaturen muligvis kan nå eller overstige 50 °C.**
7. **Lad være med at brænde akkuen, selv ikke i tilfælde, hvor den har lidt alvorlig skade eller er fuldstændig udtjent. Akkuen kan eksplodere, hvis man forsøger at brænde den.**
8. **Slå ikke søm i, skær ikke i, knus, kast, tab ikke akkuen og stød ikke akkuen mod en hård genstand.** Sådan adfærd kan muligvis resultere i en brand, overdreven varme eller eksplosion.
9. **Anvend ikke en beskadiget akku.**
10. **De indbyggede litium-ion-batterier er underlagt lovkrav vedrørende farligt gods.**
    Ved kommerciel transport, f.eks. af tredjeparts transportselskaber, skal særlige krav til forpakning og mærkning overholdes.
    Ved forberedelse af udstyret til forsendelse skal du kontakte en ekspert i farligt gods. Overhold også eventuel mere detaljeret national lovgivning.
    Tape eller tildæk åbne kontakter, og pak batteriet på en måde, så det ikke kan flytte sig rundt i pakningen.
11. **Når akkuen bortskaffes, skal du fjerne den fra maskinen og bortskaffe den på et sikkert sted. Følg de lokale love vedrørende bortskaffelsen af batterier.**
12. **Brug kun batterierne med de produkter, som Makita specificerer.** Hvis batterierne installeres i ikke-kompatible produkter, kan det medføre brand, kraftig varme, eksplosion eller udsivning af elektrolyt.
13. **Hvis maskinen ikke skal bruges i længere tid ad gangen, skal du fjerne batteriet fra maskinen.**
14. **Akkuen kan muligvis under og efter brug være varm, hvilket kan forårsage forbrændinger eller lavtemperaturforbrændinger. Vær påpasselig med håndtering af varme akkuer.**
15. **Rør ikke terminalen på maskinen straks efter brug, da den bliver varm nok til at forårsage forbrændinger.**
16. **Sørg for, at spåner, støv eller jord ikke sætter sig fast i akkuens terminaler, huller og riller.** Det kan forårsage opvarmning, antændelse, sprængning og funktionsfejl i maskinen eller akkuen, hvilket kan medføre forbrændinger eller personskade.
17. **Medmindre maskinen understøtter brugen i nærheden af elektriske højspændingsledninger, skal du ikke anvende akkuen i nærheden af elektriske højspændingsledninger.** Det kan muligvis medføre funktionsfejl på eller nedbrud af maskinen eller akkuen.
18. **Opbevar batteriet utilgængeligt for børn.**

GEM DENNE BRUGSANVISNING.

⚠*FORSIGTIG:* Brug kun originale batterier fra Makita. Brug af uoriginale Makita-batterier, eller batterier som er blevet ændret, kan muligvis medføre brud på batteriet, hvilket kan forårsage brand, personskade eller beskadigelse. Det ugyldiggør også Makita-garantien for Makita-maskinen og opladeren.

BEMÆRKNING: Makita er ikke ansvarlig for eventuelle ulykker som følge af anvendelsen af uoriginale Makita-batterier eller batterier, der er blevet ændret. Originale Makita-batterier er blevet grundigt evalueret for kompatibilitet med Makita-maskiner og -opladere i overensstemmelse med gældende lovgivning og sikkerhedsstandarder.

Tips til opnåelse af maksimal akku-levetid

1. **Oplad akkuen, inden den er helt afladet. Stop altid værktøjet, og oplad akkuen, hvis De bemærker, at værktøjeffekten er aftagende.**
2. **Genoplad aldrig en fuldt opladet akku. Overopladning vil afkorte akkuens levetid.**
3. **Oplad akkuen ved stuetemperatur ved 10 °C - 40 °C. Lad altid en varm akku få tid til at køle af, inden den oplades.**
4. **Når du ikke anvender akkuen, skal du fjerne den fra maskinen eller opladeren.**
5. **Oplad akkuen, hvis De ikke skal bruge den i længere tid (mere end seks måneder).**

Vigtige sikkerhedsinstruktioner for trådløs enhed

1. **Undlad at adskille eller ændre den trådløse enhed.**
2. **Opbevar den trådløse enhed utilgængeligt for små børn. Søg øjeblikkeligt læge, hvis den sluges ved et uheld.**
3. **Brug kun den trådløse enhed sammen med maskiner fra Makita.**
4. **Udsæt ikke den trådløse enhed for regn eller våde omgivelser.**
5. **Brug ikke den trådløse enhed på steder, hvor temperaturen overskrider 50 °C.**
6. **Brug ikke den trådløse enhed i nærheden af medicinske instrumenter som f.eks. pacemakere.**
7. **Brug ikke den trådløse enhed i nærheden af automatiske enheder.** Hvis den bruges, kan automatiske enheder udvikle fejlfunktion eller fejl.
8. **Undlad at betjene den trådløse enhed på steder med høje temperaturer eller steder, hvor der kan genereres statisk elektricitet eller elektrisk støj.**
9. **Den trådløse enhed kan frembringe elektromagnetiske felter (EMF), men de er ikke skadelige for brugeren.**
10. **Den trådløse enhed er et præcisionsinstrument. Undgå at tabe eller slå på den trådløse enhed.**
11. **Undgå at berøre terminalen på den trådløse enhed med de bare hænder eller metalliske materialer.**
12. **Tag altid batteriet ud af produktet, når den trådløse enhed monteres på det.**
13. **Når låget på åbningen åbnes, skal du undgå steder, hvor der kan komme støv eller vand ind i åbningen. Hold altid indgangen til åbningen ren.**
14. **Indsæt altid den trådløse enhed i den rigtige retning.**
15. **Undgå at trykke for hårdt på den trådløse aktiveringsknap på den trådløse enhed og/eller at trykke på knappen med en genstand med en skarp kant.**
16. **Luk altid låget på åbningen under brug.**
17. **Undlad at fjerne den trådløse enhed fra åbningen, når der er sluttet strøm til maskinen.** Hvis du gør dette, kan det medføre funktionsfejl i den trådløse enhed.
18. **Undlad at fjerne etiketten på den trådløse enhed.**
19. **Undlad at sætte nogen etiket på den trådløse enhed.**
20. **Lad ikke den trådløse enhed ligge på steder, hvor der kan genereres statisk elektricitet eller elektrisk støj.**
21. **Lad ikke den trådløse enhed ligge på steder, der er udsat for høj varme, for eksempel en bil, der står i solen.**
22. **Lad ikke den trådløse enhed ligge på et sted med støv eller pulver eller på et sted, hvor der kan udvikles ætsende gas.**
23. **En pludselig temperaturændring kan forårsage dug på den trådløse enhed. Brug ikke den trådløse enhed, før duggen er tørret helt bort.**
24. **Ved rengøring af den trådløse enhed skal den aftørres forsigtigt med en tør, blød klud. Brug ikke rensebenzin, fortynder, ledende fedtstof eller lignende.**
25. **Ved opbevaring af den trådløse enhed skal den opbevares i den medfølgende æske eller i en beholder, der er fri for statisk elektricitet.**
26. **Indsæt ikke andre enheder end den trådløse enhed fra Makita i åbningen på maskinen.**
27. **Undlad at bruge maskinen, hvis låget til åbningen er beskadiget.** Vand, støv og snavs, der kommer ind i åbningen, kan forårsage fejlfunktion.
28. **Undlad at trække og/eller vride låget til åbningen mere end nødvendigt.** Sæt låget på igen, hvis det falder af maskinen.
29. **Udskift låget til åbningen, hvis det bliver væk eller ødelægges.**

GEM DISSE FORSKRIFTER.

FUNKTIONSBESKRIVELSE

⚠***FORSIGTIG:*** **Sørg altid for at maskinen er slukket, og at akkuen er taget ud, før der udføres justering eller kontrol af funktioner på maskinen.**

Isætning eller fjernelse af akkuen

⚠***FORSIGTIG:*** **Sluk altid for værktøjet, før De monterer eller fjerner akkuen.**

⚠***FORSIGTIG:*** **Hold værktøjet og akkuen fast ved montering eller fjernelse af akkuen.** Hvis De ikke holder værktøjet og akkuen fast, kan de glide ud af hænderne på Dem og forårsage beskadigelse af værktøjet og akkuen eller personskade.

For at montere akkuen skal du justere tungen på akkuen med rillen i huset og skubbe den på plads. Indsæt den hele vejen, indtil den låses på plads med et lille klik. Hvis du kan se den røde indikator, som vist i figuren, er den ikke helt låst.

Akkuen fjernes ved, at De trækker den ud af værktøjet, idet De skyder knappen på forsiden af akkuen i stilling.
► **Fig.1: 1.** Rød indikator **2.** Knap **3.** Akku

⚠***FORSIGTIG:*** **Monter altid akkuen helt, indtil den røde indikator ikke længere er synlig.** Hvis dette ikke gøres, kan den falde ud af værktøjet ved et uheld, hvorved De selv eller personer i nærheden kan komme til skade.

⚠***FORSIGTIG:*** **Brug ikke magt ved montering af akkuen.** Hvis akkuen ikke glider på plads uden problemer, betyder det, at den ikke sættes i på korrekt vis.

Beskyttelsessystem til værktøj/batteri

Maskinen er udstyret med et beskyttelsessystem til maskinen/batteriet. Dette system afbryder automatisk strømmen til motoren for at forlænge maskinens og batteriets levetid. Maskinen stopper automatisk under brugen, hvis maskinen eller batteriet udsættes for et af følgende forhold:

Overbelastningsbeskyttelse

Hvis maskinen eller batteriet bruges på en måde, der får den/det til at trække en unormalt høj strøm, stopper maskinen automatisk uden indikation. Sluk i så fald for maskinen, og ophør med den anvendelse, som medførte, at maskinen blev overbelastet. Tænd derefter for maskinen for at starte den igen.

Beskyttelse mod overophedning

Hvis maskinen eller batteriet bliver overophedet, stopper maskinen automatisk. Lad i så fald maskinen og batteriet køle ned, før der tændes for maskinen igen.

Beskyttelse mod overafladning

Når batteriladningen er utilstrækkelig, stopper maskinen automatisk. Tag i så fald akkuen ud af maskinen, og oplad akkuen.

Beskyttelse mod andre årsager

Beskyttelsessystemet er også designet til andre årsager, der kan beskadige maskinen og gør det muligt for maskinen at stoppe automatisk. Træf alle følgende foranstaltninger for at fjerne årsagerne, når maskinen midlertidigt er blevet bragt til standsning eller stoppet i drift.

1. Sørg for, at alle kontakt(er) er i fra-positionen, og tænd derefter for maskinen igen for at genstarte den.
2. Oplad batteriet/batterierne eller udskift det/dem med genopladet/genopladede batteri/batterier.
3. Lad maskinen og batteriet/batterierne køle af.

Hvis der ikke kan findes nogen forbedring ved at gendanne beskyttelsessystemet, skal det lokale Makita-servicecenter kontaktes.

Indikation af den resterende batteriladning

Tryk på kontrolknappen på akkuen for at få vist den resterende batteriladning. Indikatorlampen lyser i nogle sekunder.

► **Fig.2:** **1.** Indikatorlamper **2.** Kontrolknap

Indikatorlamper			Resterende ladning
Tændt	Slukket	Blinker	
■	□	◪	
■ ■ ■ ■			75% til 100%
■ ■ ■ □			50% til 75%
■ ■ □ □			25% til 50%
■ □ □ □			0% til 25%
◪ □ □ □			Genoplad batteriet.
■ ■ □ □ ↑ ↓ □ □ ■ ■			Der er muligvis fejl i batteriet.

BEMÆRK: Afhængigt af brugsforholdene og den omgivende temperatur kan indikationen afvige en smule fra den faktiske ladning.

BEMÆRK: Den første indikatorlampe (længst mod venstre) vil blinke, når batteribeskyttelsessystemet aktiveres.

Afbryderfunktion

⚠*ADVARSEL:* Af hensyn til din sikkerhed er denne maskine udstyret med aflåsehåndtaget, som forhindrer, at maskinen starter ved et uheld. UNDLAD at bruge maskinen, hvis den kører, når du blot trykker på afbryderknappen uden at slippe aflåsehåndtaget. Returner maskinen til vores autoriserede servicecenter for at få den repareret korrekt, FØR den bruges igen.

⚠*FORSIGTIG:* Før du sætter akkuen ind i maskinen, skal du altid kontrollere, at afbryderknappen aktiveres korrekt og at den vender tilbage til "FRA"-positionen, når den slippes. Anvendelse af maskinen med en afbryder, der ikke aktiveres korrekt, kan medføre tab af kontrollen over maskinen og alvorlig personskade.

***BEMÆRKNING:* Undlad at trykke på afbryderknappen uden at slippe aflåsehåndtaget. Det kan medføre, at afbryderen går i stykker.**

For at forhindre, at afbryderknappen trykkes ind ved et uheld, er der monteret et aflåsehåndtag. Afbryderknappen låses, når aflåsehåndtaget er i den oprindelige position, og låses op, når aflåsehåndtaget skubbes opad.

For at starte maskinen skal du trykke på afbryderknappen, mens du skubber aflåsehåndtaget opad. Slip afbryderknappen for at stoppe.

► **Fig.3:** **1.** Afbryderknap **2.** Aflåsehåndtag

For kontinuerlig anvendelse skal du trykke på afbryderknappen, mens du skubber aflåsehåndtaget opad og derefter trykke lås til-knappen ind. Derefter slippes afbryderknappen med lås til-knappen trykket ind. For at stoppe maskinen fra den låste afbryderposition, skal du trykke afbryderknappen helt ind og derefter slippe den.

► **Fig.4:** **1.** Lås til-knap

Forreste håndtag

Vinklen på det forreste håndtag kan justeres i 4 trin på 30°.
For at justere vinklen på det forreste håndtag til en behagelig arbejdsvinkel skal du løsne spændeknappen. Indstil vinklen på det forreste håndtag, og tilspænd spændeknappen.
► **Fig.5: 1.** Forreste håndtag **2.** Spændeknap

Tænding af lampen foran

***FORSIGTIG:* Undlad at se direkte ind i lyset eller se direkte på lyskilden.**

Lysretningen kan justeres i tre niveauer. Tryk på afbryderknappen for at tænde for frontlampen. Slip den for at slukke. Frontlampen slukker ca. 10 sekunder efter, at afbryderknappen er sluppet.
► **Fig.6: 1.** Frontlampe

BEMÆRK: Når maskinen er overophedet, blinker lyset i et minut. I dette tilfælde skal maskinen køle ned, før den anvendes igen.

BEMÆRK: Brug en tør klud til at tørre snavset af lampens linse. Pas på ikke at ridse lampens linse, da dette muligvis kan dæmpe belysningen.

Hastighedsvælger

***FORSIGTIG:* Undlad at anvende maskinen kontinuerligt ved lave hastigheder i længere tid.** Ellers vil motoren blive overbelastet, hvilket resulterer i funktionsfejl på maskinen.

***FORSIGTIG:* Justeringsdrejeknappen for hastighed kan kun drejes så langt som til 5 og tilbage til 1. Undlad at tvinge den forbi 5 eller 1, da hastighedsvælgerfunktionen muligvis ellers ikke længere vil fungere.**

Båndhastigheden kan justeres mellem 120 m og 470 m pr. minut ved at dreje hastighedsvælgeren til en given talindstilling fra 1 til 5.
Der opnås en højere hastighed ved at dreje vælgeren i retning mod tallet 5, og der opnås en lavere hastighed ved at dreje den i retning mod tallet 1. Vælg den korrekte hastighed til det arbejdsemne, der skal slibes.
► **Fig.7: 1.** Hastighedsvælger

Konstant hastighedskontrol

Elektronisk hastighedskontrol til opnåelse af konstant hastighed.
Denne funktion muliggør den fine finish, fordi maskinhastigheden forbliver konstant selv under belastning.

Funktion til forhindring af utilsigtet genstart

Maskinen starter ikke, selvom du installerer akkuen, mens du trykker på afbryderknappen.
Maskinen startes ved først at slippe afbryderknappen og derefter trykke på afbryderknappen.

SAMLING

***FORSIGTIG:* Sørg altid for at maskinen er slukket, og at akkuen er taget ud, før der udføres noget arbejde på maskinen.**

Montering eller afmontering af slibebånd

Montering af slibebånd

***FORSIGTIG:* Når du monterer slibebåndet, skal du sørge for, at pilens retning på bagsiden af slibebåndet svarer til pilens retning på maskinen.**

1. Træk armen helt ud.

► **Fig.8: 1.** Arm

2. Monter slibebåndet på rullerne, så pilens retning på bagsiden af slibebåndet svarer til pilens retning på maskinen, og sæt derefter armen tilbage i dens oprindelige position.

► **Fig.9: 1.** Slibebånd **2.** Rulle **3.** Pil (på maskinen) **4.** Pil (på bagsiden af slibebåndet)

Afmontering af slibebånd

1. Træk armen helt ud.
2. Fjern slibebåndet fra rullerne, og sæt derefter armen tilbage i dens oprindelige position.

Justering af slibebåndets sporing

Justering af slibebåndets sporing kan forlænge slibebåndets levetid.
Når justeringsgrebet drejes med uret, flyttes slibebåndet til side A som vist på figuren.
Når justeringsgrebet drejes mod uret, flyttes slibebåndet til side B som vist på figuren.

1. Sæt akkuen i maskinen.
2. Mens du drejer slibebåndet, skal du dreje justeringsgrebet for at skabe et mellemrum på ca. 0 - 3 mm mellem siden af slibebåndet og siden af maskinen, som vist på figuren.

► **Fig.10: 1.** Justeringsgreb **2.** Slibebånd **3.** Ca. 0 - 3 mm

Støv

⚠*ADVARSEL:* Afhængigt af det materiale, der arbejdes med, og det anvendte tilbehør, kan det støv, der dannes ved brug af maskinen, være skadeligt. Brugeren anbefales at anvende en egnet støvudsuger for at reducere eksponeringen.

Se afsnittet "EKSTRAUDSTYR" i denne brugsanvisning for alt ekstraudstyr til støvudsugning til rådighed.

Yderligere advarsler:

- **For at forhindre indånding af støv anbefales det også at bære en FFP2-støvmaske eller P2-åndedrætsværn.**
- **Læs afsnittet "VEDLIGEHOLDELSE" i brugsanvisningen til den tilsluttede støvudsuger for at holde støvopsamlingen effekt.**
- **Følg alle gældende lovkrav for støvkontrol i det land, hvor arbejdet udføres.**
- **Undlad at anvende en støvudsuger til metalbearbejdning med maskinværktøj.** Metalpartikler, der produceres under metalbearbejdning, kan antænde akkumuleret støv og beskadige støvfilteret inde i støvudsugere, hvilket udgør en alvorlig brandfare.
- ***Kun for europæiske lande***
  Brugeren anbefales at anvende en støvudsuger i klasse M eller H (som defineret i EN 60335-2-69).

Kontakt det lokale Makita-servicecenter for at få hjælp og support vedrørende støvudsugere.

Tilslutning med en støvudsuger

Ekstraudstyr

⚠*FORSIGTIG:* Tilslut maskinen til støvsugeren, når gipspladen slibes.

Der kan udføres renere slibninger ved at tilslutte båndslibemaskinen til en støvsuger fra Makita.
Tilslut en slange til støvsugeren fra Makita til sugestudsen på maskinen ved hjælp af den forreste manchet 22. Den indvendige diameter på støvmundstykket til slangetilslutningen er 26 mm.

► **Fig.11:** **1.** Støvsuger **2.** Støvsugerens slange **3.** Støvmundstykke **4.** Forreste manchet 22

BEMÆRK: Den forreste manchet 22 er ekstraudstyr eller leveres sammen med støvsugeren.

Montering eller afmontering af støvpose

⚠*FORSIGTIG:* Før du sliber en stålplade, skal du altid tømme støvposen, hvis den indeholder støv fra træ eller andre materialer. Støv fra træ eller andre materialer kan forårsage brand.

Maskinen kan opsamle støv fra slibningen i støvposen, når støvposen er monteret på maskinen.
For at montere støvposen skal du justere trekantsmærket på støvpose med styret på sugestudsen. Skub støvposen ind i sugestudsen, og drej den derefter mod uret, indtil trekantsmærkerne peger mod hinanden som vist på figuren.
For at afmontere støvposen skal du følge monteringsproceduren i omvendt rækkefølge.

► **Fig.12:** **1.** Støvpose **2.** Trekantsmærke **3.** Støvmundstykke

Bortskaffelse af støv i støvposen

Når støvposen er ca. halvt fyldt, skal du fjerne støvposen fra maskinen og åbne støvposens fastgørelsesmiddel. Bortskaf støvet ved at banke let på støvposen for at fjerne partikler, der sidder fast indeni.

► **Fig.13:** **1.** Fastgørelsesmiddel til støvpose

BEMÆRK: Hvis du tilslutter en støvsuger fra Makita til denne maskine, kan der udføres mere effektive og renere opgaver.

ANVENDELSE

⚠*FORSIGTIG:* Fastgør arbejdsemnet med skruetvinger osv., hvis det eventuelt flytter sig under arbejdet.

⚠*FORSIGTIG:* Undgå alle slibninger på antændelige materialer som fx aluminium og magnesium. Det kan muligvis resultere i en brand, eksplosion eller risiko for personskade.

⚠*FORSIGTIG:* Sørg for, at ingen del af slibebåndet er placeret på overfladen af arbejdsemnet, inden du tænder eller slukker for maskinen. Ellers kan det muligvis medføre et dårligt sliberesultat, beskadigelse af båndet eller tab af kontrol over maskinen.

⚠*FORSIGTIG:* Undgå kropskontakt med slibebåndet og maskinens roterende dele under anvendelse. Vær altid opmærksom på dine omgivelser og tilskuere, og vær på vagt over for mulige farer.

⚠*FORSIGTIG:* Undlad at slibe stålplader under kraftig belastning i længere tid ad gangen. Ellers kan støvposen blive beskadiget af varm støv.

⚠*FORSIGTIG:* Sørg for, at gnister ikke rammer genstande eller personer, når du sliber stålpladen. Ellers kan gnister forårsage brand eller forbrændinger.

⚠*FORSIGTIG:* Undlad at slippe hænderne fra maskinen, mens slibebåndet roterer. Ellers kan maskinen kører af sig selv og forårsage personskade.

Hold godt fast i maskinen med begge hænder. Tænd for maskinen, og vent, indtil den har nået fuld hastighed. Anbring derefter forsigtigt maskinen på arbejdsemnets overflade. Sørg for, at slibebåndet hele tiden flugter med arbejdsemnet, og bevæg maskinen frem og tilbage.
Undlad at tvinge maskinen. Maskinens vægt påfører et tilstrækkeligt tryk. Overdrevent tryk kan få motoren til at gå i stå, overophede, brænde arbejdsemnet over og give tilbageslag.

► **Fig.14**

Anvendelse med spænde og styrelineal

Ekstraudstyr

Brugen af den styrelineal, der er monteret på maskinen, muliggør stabil slibning af arbejdsemnet.

Montering eller afmontering af spænde og styrelineal

FORSIGTIG: **Anbring et passende afstandsstykke mellem maskinen og arbejdsbordet, når du arbejder med akkuer som vist i tabellen nedenfor.** Ellers bliver maskinen ustabil og forårsager personskade.

Se tabellen, og klargør det relevante afstandsstykke, hvis der er behov for et afstandsstykke.
Akkuerne i tabellen nedenfor er en del af eksemplerne. Brug det relevante afstandsstykke til at udfylde mellemrummet mellem maskinen og arbejdsbordet.

Eksempler på akku	BL4050F
Afstandsstykkets højde	23 mm

1. Sæt det forreste håndtag i den laveste position, og anbring maskinen på hovedet som vist på figuren.
2. Sæt stangens del af spændet ind i hullet på maskinen, så pladedelen af klemmen er mellem maskinen og arbejdsbordet eller afstandsstykket. Tilspænd derefter spændeknappen.

— **Hvornår afstandsstykket ikke anvendes**

► **Fig.15:** **1.** Forreste håndtag **2.** Stangdel **3.** Hul **4.** Pladedel **5.** Arbejdsbord **6.** Spændeknap

— **Hvornår afstandsstykke anvendes**

► **Fig.16:** **1.** Forreste håndtag **2.** Stangdel **3.** Hul **4.** Pladedel **5.** Arbejdsbord **6.** Afstandsstykke **7.** Spændeknap

3. Ret hullerne på styrelinealen ind efter skruehullerne på maskinen, og fastgør styrelinealen med vingeskruerne.

► **Fig.17:** **1.** Styrelineal **2.** Hul **3.** Skruehul **4.** Vingeskrue

For at afmontere styrelinealen skal du følge monteringsprocedurerne i omvendt rækkefølge.

Anvendelse med spænde og styrelineal

Tænd for maskinen, og lad den køre kontinuerligt. Vent, indtil slibebåndet når fuld hastighed, og slib derefter ved at presse arbejdsemnet mod slibebåndet, mens arbejdsemnet holdes fast.
Undlad at tvinge arbejdsemnet. Overdrevent tryk kan få motoren til at gå i stå, overophede, brænde arbejdsemnet over og give tilbageslag.
► **Fig.18**

Anvendelse med slibesko

Ekstraudstyr

Slibeskoen gør dig i stand til at slibe arbejdsemner mere jævnt.

Montering eller afmontering af slibesko

1. Ret hullerne på glidepladen ind efter skruehullerne på maskinen, og fastgør glidepladen med skruerne.

► **Fig.19:** **1.** Glideplade **2.** Skrue **3.** Skruehul **4.** Stjerneskruetrækker

2. Sæt låsehåndtaget i den frie position som vist på figuren, og sæt de fire fremspring på basen ind i de fire riller på maskinen.

► **Fig.20:** **1.** Låsehåndtag **2.** Fremspring **3.** Rille

3. Drej knappen på slibeskoen for at justere låsestiftens position, så låsestiften går gennem glidepladen som vist på figuren.

► **Fig.21:** **1.** Knap **2.** Låsestift **3.** Glideplade

4. Drej låsehåndtaget i pilens retning som vist på figuren.

► **Fig.22:** **1.** Låsehåndtag **2.** Knap

5. Drej knappen med uret for at fastgøre slibeskoen til maskinen.
6. Sørg for, at slibeskoen ikke slingrer. Hvis slibeskoen slingrer, skal du dreje knappen igen.

For at afmontere slibeskoen skal du følge monteringsprocedurerne i omvendt rækkefølge.

Anvendelse med slibesko

Hold godt fast i maskinen med begge hænder. Tænd for maskinen, og vent, indtil den har nået fuld hastighed. Anbring derefter forsigtigt maskinen på arbejdsemnets overflade. Sørg for, at slibebåndet hele tiden flugter med arbejdsemnet, og bevæg maskinen frem og tilbage.
Undlad at tvinge maskinen. Maskinens vægt påfører et tilstrækkeligt tryk. Overdrevent tryk kan få motoren til at gå i stå, overophede, brænde arbejdsemnet over og give tilbageslag.
► **Fig.23**

TRÅDLØS AKTIVERINGSFUNKTION

Ekstraudstyr

Hvad kan du foretage dig med den trådløse aktiveringsfunktion

Den trådløse aktiveringsfunktion muliggør ren og behagelig anvendelse. Hvis der sluttes en understøttet støvsuger til maskinen, kan du lade støvsugeren køre automatisk, når kontakten på maskinen betjenes.
► **Fig.24**

Hvis du vil bruge den trådløse aktiveringsfunktion, skal du forberede følgende genstande:

- En trådløs enhed (ekstraudstyr)
- En støvsuger, der understøtter den trådløse aktiveringsfunktion

Følgende er et overblik over indstilling af den trådløse aktiveringsfunktion. Se de enkelte afsnit for detaljerede

procedurer.

1. Montering af en trådløs enhed
2. Maskinregistrering til støvsugeren
3. Start af den trådløse aktiveringsfunktion

Montering af en trådløs enhed

Ekstraudstyr

⚠FORSIGTIG: **Placer maskinen på en flad og stabil overflade, når den trådløse enhed monteres.**

BEMÆRKNING: **Fjern støv og snavs fra maskinen, før den trådløse enhed monteres.** Støv eller snavs kan forårsage funktionsfejl, hvis det kommer ind i åbningen til den trådløse enhed.

BEMÆRKNING: **For at forhindre fejlfunktion forårsaget af statisk elektricitet skal du berøre et statisk afledende materiale som f.eks. en metaldel på maskinen, før du tager den trådløse enhed op.**

BEMÆRKNING: **Ved montering af den trådløse enhed skal du altid sikre dig, at den trådløse enhed er indsat i den korrekte retning, og at låget er lukket helt.**

1. Åbn låget på maskinen som vist på figuren.
► **Fig.25:** **1.** Låg

2. Indsæt den trådløse enhed i åbningen, og luk derefter låget.

Ved indsættelse af den trådløse enhed skal fremspringene justeres i forhold til de forsænkede dele på åbningen.
► **Fig.26:** **1.** Trådløs enhed **2.** Fremspring **3.** Låg **4.** Forsænket del

Ved fjernelse af den trådløse enhed åbnes låget langsomt. Krogene bag på låget løfter den trådløse enhed, når du trækker låget op.
► **Fig.27:** **1.** Trådløs enhed **2.** Krog **3.** Låg

Når den trådløse enhed er fjernet, skal den opbevares i den medfølgende æske eller i en beholder, der er fri for statisk elektricitet.

BEMÆRKNING: **Brug altid krogene bag på låget ved fjernelse af den trådløse enhed.** Hvis krogene ikke griber fat i den trådløse enhed, skal du lukke låget helt og åbne det langsomt igen.

Maskinregistrering til støvsugeren

BEMÆRK: Du skal bruge en Makita-støvsuger, der understøtter den trådløse aktiveringsfunktion, til maskinregistreringen.

BEMÆRK: Afslut monteringen af den trådløse enhed på maskinen, før maskinregistreringen startes.

BEMÆRK: Under maskinregistreringen må du ikke trykke på afbryderknappen eller tænde for hovedafbryderen på støvsugeren.

BEMÆRK: Se også i brugsanvisningen til støvsugeren.

Hvis du vil aktivere støvsugeren, når kontakten på maskinen betjenes, skal du først afslutte maskinregistreringen.

1. Sæt batterierne i støvsugeren og maskinen.

2. Sæt standby-kontakten på støvsugeren til "AUTO".
► **Fig.28:** **1.** Standby-kontakt

3. Tryk på den trådløse aktiveringsknap på støvsugeren i 3 sekunder, indtil den trådløse aktiveringslampe blinker grønt. Tryk derefter på den trådløse aktiveringsknap på maskinen på samme måde.
► **Fig.29:** **1.** Trådløs aktiveringsknap **2.** Trådløs aktiveringslampe

Hvis støvsugeren og maskinen sammenkædes korrekt, lyser de trådløse aktiveringslamper grønt i 2 sekunder og begynder at blinke blåt.

BEMÆRK: De trådløse aktiveringslamper holder op med at blinke grønt efter 20 sekunder. Tryk på den trådløse aktiveringsknap på maskinen, når den trådløse aktiveringslampe på støvsugeren blinker. Hvis den trådløse aktiveringslampe ikke blinker grønt, skal du trykke kortvarigt på den trådløse aktiveringsknap og holde den nede igen.

BEMÆRK: Når der udføres to eller flere maskinregistreringer for én støvsuger, skal maskinregistreringerne udføres en for en.

Start af den trådløse aktiveringsfunktion

BEMÆRK: Afslut maskinregistreringen for støvsugeren før den trådløse aktivering.

BEMÆRK: Se også i brugsanvisningen til støvsugeren.

Når en maskine er registreret til støvsugeren, kører støvsugeren automatisk, når kontakten på maskinen betjenes.

1. Monter den trådløse enhed på maskinen.

2. Slut støvsugerens slange til maskinen.
► **Fig.30**

3. Sæt standby-kontakten på støvsugeren til "AUTO".
► **Fig.31:** **1.** Standby-kontakt

4. Tryk kortvarigt på den trådløse aktiveringsknap på maskinen. Den trådløse aktiveringslampe blinker blåt.
► **Fig.32:** **1.** Trådløs aktiveringsknap **2.** Trådløs aktiveringslampe

5. Tænd for maskinen. Kontroller, om støvsugeren kører, mens maskinen er i drift.

Tryk på den trådløse aktiveringsknap på maskinen for at stoppe den trådløse aktivering af støvsugeren.

BEMÆRK: Den trådløse aktiveringslampe på maskinen holder op med at blinke blåt, hvis der ikke sker nogen betjening i 2 timer. Indstil i så fald standby-kontakten på støvsugeren til "AUTO", og tryk på den trådløse aktiveringsknap på maskinen igen.

BEMÆRK: Støvsugeren starter/stopper med en forsinkelse. Der er en forsinkelse, når støvsugeren registrerer en betjening af kontakten på maskinen.

BEMÆRK: Den trådløse enheds transmissionsafstand kan variere afhængigt af placeringen og de omgivende forhold.

BEMÆRK: Når to eller flere maskiner er registreret til én støvsuger, kan støvsugeren begynde at køre, selvom du ikke tænder for maskinen, fordi en anden bruger anvender den trådløse aktiveringsfunktion.

Beskrivelse af den trådløse aktiveringslampes status

► **Fig.33: 1.** Trådløs aktiveringslampe

Den trådløse aktiveringslampe viser status for den trådløse aktiveringsfunktion. Se i tabellen nedenfor vedrørende betydningen af lampens status.

Status	Trådløs aktiveringslampe				Beskrivelse
	Farve	Tændt	Blinker	Varighed	
Standby	Blå		◪	2 timer	Den trådløse aktivering af støvsugeren er tilgængelig. Lampen slukkes automatisk, hvis der ikke sker nogen betjening i 2 timer.
		■		Når maskinen kører.	Den trådløse aktivering af støvsugeren er tilgængelig, og maskinen kører.
Maskinregistrering	Grøn		◪	20 sekunder	Klar til maskinregistrering. Venter på registrering fra støvsugeren.
		■		2 sekunder	Maskinregistreringen er fuldført. Den trådløse aktiveringslampe begynder at blinke blåt.
Annullerer maskinregistrering	Rød		◪	20 sekunder	Klar til annullering af maskinregistrering. Venter på annullering fra støvsugeren.
		■		2 sekunder	Annulleringen af maskinregistreringen er fuldført. Den trådløse aktiveringslampe begynder at blinke blåt.
Andre	Rød	■		3 sekunder	Der er strøm til den trådløse enhed, og den trådløse aktiveringsfunktion starter.
	Slukket	-		-	Den trådløse aktivering af støvsugeren er stoppet.

Annullerer maskinregistrering for støvsugeren

Benyt følgende fremgangsmåde ved annullering af maskinregistreringen for støvsugeren.

1. Sæt batterierne i støvsugeren og maskinen.

2. Sæt standby-kontakten på støvsugeren til "AUTO".

► **Fig.34: 1.** Standby-kontakt

3. Tryk på den trådløse aktiveringsknap på støvsugeren i 6 sekunder. Den trådløse aktiveringslampe blinker grønt og bliver derefter rød. Tryk derefter på den trådløse aktiveringsknap på maskinen på samme måde.

► **Fig.35: 1.** Trådløs aktiveringsknap **2.** Trådløs aktiveringslampe

Hvis annulleringen gennemføres korrekt, lyser de trådløse aktiveringslamper rødt i 2 sekunder og begynder at blinke blåt.

BEMÆRK: De trådløse aktiveringslamper holder op med at blinke rødt efter 20 sekunder. Tryk på den trådløse aktiveringsknap på maskinen, når den trådløse aktiveringslampe på støvsugeren blinker. Hvis den trådløse aktiveringslampe ikke blinker rødt, skal du trykke kortvarigt på den trådløse aktiveringsknap og holde den nede igen.

Fejlfinding i forbindelse med den trådløse aktiveringsfunktion

Udfør selv en inspektion, inden De anmoder om reparation. Hvis De opdager et problem, som ikke er forklaret i brugsanvisningen, må De ikke forsøge at adskille maskinen. Rådfør Dem i stedet med et autoriseret Makita Servicecenter, og brug altid originale Makita udskiftningsdele til reparationer.

Unormal tilstand	Sandsynlig årsag (fejl)	Afhjælpning
Den trådløse aktiveringslampe tændes/blinker ikke.	Den trådløse enhed er ikke monteret på maskinen. Den trådløse enhed er ikke monteret korrekt på maskinen.	Monter den trådløse enhed korrekt.
	Terminalen på den trådløse enhed og/eller åbningen er snavset.	Aftør forsigtigt støv og snavs på terminalen på den trådløse enhed, og rengør åbningen.
	Der er ikke trykket på den trådløse aktiveringsknap på maskinen.	Tryk kortvarigt på den trådløse aktiveringsknap på maskinen.
	Standby-kontakten på støvsugeren er ikke indstillet til “AUTO”.	Sæt standby-kontakten på støvsugeren til “AUTO”.
	Ingen strømforsyning	Tilfør strøm til maskinen og støvsugeren.
Kan ikke afslutte maskinregistrering/annullering af maskinregistrering korrekt.	Den trådløse enhed er ikke monteret på maskinen. Den trådløse enhed er ikke monteret korrekt på maskinen.	Monter den trådløse enhed korrekt.
	Terminalen på den trådløse enhed og/eller åbningen er snavset.	Aftør forsigtigt støv og snavs på terminalen på den trådløse enhed, og rengør åbningen.
	Standby-kontakten på støvsugeren er ikke indstillet til “AUTO”.	Sæt standby-kontakten på støvsugeren til “AUTO”.
	Ingen strømforsyning	Tilfør strøm til maskinen og støvsugeren.
	Forkert betjening	Tryk kortvarigt på den trådløse aktiveringsknap, og udfør procedurerne for maskinregistrering/annullering igen.
	Maskinen og støvsugeren er ikke i nærheden af hinanden (uden for transmissionsafstand).	Flyt maskinen og støvsugeren tættere på hinanden. Den maksimale transmissionsafstand er cirka 10 m, men kan variere afhængigt af forholdene.
	Før du afslutter registreringen/annulleringen af maskinen; - er kontakten på maskinen tændt eller; - er tænd/sluk-knappen på støvsugeren tændt.	Tryk kortvarigt på den trådløse aktiveringsknap, og udfør procedurerne for maskinregistrering/annullering igen.
	Maskinregistreringsprocedurerne på maskinen eller støvsugeren er ikke fuldført.	Gennemfør maskinregistreringsprocedurerne både på maskinen og støvsugeren på samme tid.
	Radiointerferens fra andre apparater, der udsender højintense radiobølger.	Hold maskinen og støvsugeren væk fra apparater som f.eks. Wi-Fi-enheder og mikrobølgeovne.
Støvsugeren kører ikke, når kontakten på maskinen betjenes.	Den trådløse enhed er ikke monteret på maskinen. Den trådløse enhed er ikke monteret korrekt på maskinen.	Monter den trådløse enhed korrekt.
	Terminalen på den trådløse enhed og/eller åbningen er snavset.	Aftør forsigtigt støv og snavs på terminalen på den trådløse enhed, og rengør åbningen.
	Der er ikke trykket på den trådløse aktiveringsknap på maskinen.	Tryk kortvarigt på den trådløse aktiveringsknap, og kontroller, at den trådløse aktiveringslampe blinker blåt.
	Standby-kontakten på støvsugeren er ikke indstillet til “AUTO”.	Sæt standby-kontakten på støvsugeren til “AUTO”.
	Der er registreret mere end 10 maskiner til støvsugeren.	Udfør maskinregistreringen igen. Hvis der er registreret mere end 10 maskiner til støvsugeren, bliver den maskine, der blev registreret tidligst, automatisk annulleret.
	Støvsugeren har slettet alle maskinregistreringer.	Udfør maskinregistreringen igen.
	Ingen strømforsyning	Tilfør strøm til maskinen og støvsugeren.
	Maskinen og støvsugeren er ikke i nærheden af hinanden (uden for transmissionsafstand).	Flyt maskinen og støvsugeren tættere på hinanden. Den maksimale transmissionsafstand er cirka 10 m, men kan variere afhængigt af forholdene.
	Radiointerferens fra andre apparater, der udsender højintense radiobølger.	Hold maskinen og støvsugeren væk fra apparater som f.eks. Wi-Fi-enheder og mikrobølgeovne.
Støvsugeren kører, mens maskinen ikke er i drift.	Andre brugere anvender den trådløse aktivering af støvsugeren med deres maskiner.	Deaktiver den trådløse aktiveringsknap på de andre maskiner, eller annuller maskinregistreringen af de andre maskiner.

VEDLIGEHOLDELSE

FORSIGTIG: **Vær altid sikker på, at værktøjet er slukket, og at akkuen er taget ud, inden De begynder at udføre inspektion eller vedligeholdelse.**

BEMÆRKNING: **Anvend aldrig benzin, rensebenzin, fortynder, alkohol og lignende. Det kan medføre misfarvning, deformering eller revner.**

For at opretholde produktets SIKKERHED og PÅLIDELIGHED må reparation, vedligeholdelse eller justering kun udføres af et autoriseret Makita servicecenter eller fabriksservicecenter med anvendelse af Makita reservedele.

Udskiftning af plade

Ekstraudstyr

1. Løsn skruerne, der fastgør pladen, og fjern pladen.
2. Fastgør remskiven, kulstofpladen og korkgummipladen eller stålpladen til maskinens skruehuller med skruer som vist på figuren.

► **Fig.36:** **1.** Skrue **2.** Remskive **3.** Kulstofplade **4.** Korkgummiplade **5.** Stålplade **6.** Skruehul

BEMÆRK: Pladen, der er monteret ved forsendelsen, er forskellig fra land til land.

EKSTRAUDSTYR

FORSIGTIG: **Det følgende tilbehør og ekstraudstyr er anbefalet til brug med Deres Makita maskine, der er beskrevet i denne brugsanvisning.** Anvendelse af andet tilbehør eller ekstraudstyr kan udgøre en risiko for personskade. Anvend kun tilbehør og ekstraudstyr til det beskrevne formål.

Hvis De behøver hjælp ved valg af tilbehør eller ønsker yderligere informationer, bedes De kontakte Deres lokale Makita servicecenter.

- Slibebånd
- Styrelineal
- Spænde
- Slibesko
- Kulstofplade
- Korkgummiplade
- Komplet slange 28
- Forreste manchetter
- Trådløs enhed
- Original Makita-akku og oplader

BEMÆRK: Nogle ting på denne liste kan være inkluderet i værktøjspakken som standardtilbehør. Det kan være forskellige fra land til land.

SPECIFIKĀCIJAS

Modelis:	BS001G
Lentes izmērs (P x G)	76 mm x 533 mm
Lentes ātrums	120 – 470 m/min
Kopējais garums	440 mm
Nominālais spriegums	Līdzstrāva 36 V – 40 V maks.
Neto svars	4,5 – 5,1 kg

- Nepārtrauktās izpētes un izstrādes programmas dēļ šeit uzrādītās specifikācijas var tikt mainītas bez brīdinājuma.
- Atkarībā no valsts specifikācijas var atšķirties.
- Neto svara vērtība ietver vieglāko un smagāko normāli un droši lietojamo agregāta(-u) kombināciju un akumulatora kasetni(-es), kas norādītas lietošanas instrukcijā.

Piemērotā akumulatora kasetne un lādētājs

Akumulatora kasetne	BL4020 / BL4025 / BL4040 / BL4040F / BL4050F
Lādētājs	DC40RA / DC40RB / DC40RC / DC40WA / BCC01 / BCC02

- Daži no iepriekš norādītajiem lādētājiem un akumulatora kasetnēm var nebūt pieejami atkarībā no jūsu mītnes reģiona.

⚠***BRĪDINĀJUMS:*** **Izmantojiet vienīgi iepriekš norādītās akumulatora kasetnes un lādētājus.** Cita tipa akumulatora kasetņu un lādētāju izmantošana var radīt traumu un/vai aizdegšanās risku.

Ieteicamais ar vadu savienojamais barošanas avots

Pārnēsājams barošanas bloks	PDC01 / PDC1200 / PDC1500

- Iepriekš norādītais(-ie) ar vadu savienojamais(-ie) barošanas avots(-i) var nebūt pieejams(-i) atkarībā no jūsu mītnes reģiona.
- Pirms izmantojat ar vadu savienojamo barošanas avotu, izlasiet instrukcijas un uz tā redzamos brīdinājumus.

Simboli

Tālāk ir attēloti simboli, kas var attiekties uz darbarīka lietošanu. Pirms darbarīka izmantošanas pārliecinieties, vai pareizi izprotat to nozīmi.



Izlasiet lietošanas rokasgrāmatu.



Lietojiet acu aizsarglīdzekļus.



Neatlaidiet rokas no darbarīka, kamēr slīpēšanas lente griežas. Darbarīks var pats no sevis aizbraukt.



Tikai ES valstīm
Tā kā šajā aprīkojumā ir bīstamas sastāvdaļas, elektrisko un elektronisko iekārtu, akumulatoru un bateriju atkritumi var negatīvi ietekmēt apkārtējo vidi un cilvēka veselību.
Elektroierīces, elektroniskās ierīces un akumulatorus nedrīkst izmest kopā ar mājsaimniecības atkritumiem!
Saskaņā ar Eiropas direktīvu par elektrisko un elektronisko iekārtu atkritumiem, akumulatoriem un baterijām, kā arī akumulatoru un bateriju atkritumiem un šīs direktīvas pielāgošanu valsts tiesību aktiem elektrisko un elektronisko iekārtu, bateriju un akumulatoru atkritumi ir jāglabā atsevišķi un jānogādā uz sadzīves atkritumu dalītās savākšanas vietu, ievērojot attiecīgos vides aizsardzības noteikumus.
Par to liecina uz iekārtas redzams simbols ar pārsvītrotu atkritumu konteineru uz riteņiem.

Paredzētā lietošana

Šis darbarīks paredzēts lielu koka virsmu, plastmasas un metāla materiālu, kā arī krāsotu virsmu slīpēšanai.

Trokšņa līmenis

Tipiskais A svērtais trokšņa līmenis noteikts saskaņā ar EN62841-2-4:
Skaņas spiediena līmeni (L_{pA}): 87 dB (A)
Skaņas jaudas līmeni (L_{WA}): 95 dB (A)
Mainīgums (K): 3 dB (A)

PIEZĪME: Paziņotā trokšņa emisijas vērtība noteikta atbilstoši standarta pārbaudes metodei, un to var izmantot, lai salīdzinātu vienu darbarīku ar citu.

PIEZĪME: Paziņoto trokšņa emisijas vērtību arī var izmantot iedarbības sākotnējā novērtējumā.

⚠***BRĪDINĀJUMS:*** **Lietojiet ausu aizsargus.**

⚠***BRĪDINĀJUMS:*** **Lietojot elektrisko darbarīku darba apstākļos, trokšņa emisija var atšķirties no paziņotās kopējās vērtības / paziņotajām kopējām vērtībām atkarībā no darbarīka izmantošanas veida.**

⚠***BRĪDINĀJUMS:*** **Lai aizsargātu lietotāju, nosakiet drošības pasākumus, kas pamatoti ar iedarbību reālos darba apstākļos (ņemot vērā visus ekspluatācijas cikla posmus, piemēram, laiku, kamēr darbarīks ir izslēgts un kad darbojas tukšgaitā, kā arī palaides laiku).**

Vibrācija

Nepārtrauktās vibrācijas kopējā vērtība (trīsasu vektora summa) noteikta saskaņā ar standartu EN62841-2-4:
Darba režīms: darbība bez slodzes
Vibrācijas izmete (a_h): 1,1 m/s^2
Mainīgums (K): 1,5 m/s^2

PIEZĪME: Paziņotā kopējā vibrācijas vērtība noteikta atbilstoši standarta pārbaudes metodei, un to var izmantot, lai salīdzinātu vienu darbarīku ar citu.

PIEZĪME: Paziņoto kopējo vibrācijas vērtību arī var izmantot iedarbības sākotnējā novērtējumā.

⚠***BRĪDINĀJUMS:*** **Lietojot elektrisko darbarīku darba apstākļos, vibrācijas emisija var atšķirties no paziņotās kopējās vērtības / paziņotajām kopējām vērtībām atkarībā no darbarīka izmantošanas veida.**

⚠***BRĪDINĀJUMS:*** **Lai aizsargātu lietotāju, nosakiet drošības pasākumus, kas pamatoti ar iedarbību reālos darba apstākļos (ņemot vērā visus ekspluatācijas cikla posmus, piemēram, laiku, kamēr darbarīks ir izslēgts un kad darbojas tukšgaitā, kā arī palaides laiku).**

Tālāk parādītas paātrinājuma maksimālās amplitūdas vidējās vērtības no atkārtotām trieciena vibrācijām, p_F, ar atbilstošo mērījumu nenoteiktību (K), kas noteikta saskaņā ar standartu EN62841-2-4.
Darba režīms: darbība bez slodzes
p_F: 31 m/s^2
Mainīgums (K): 7 m/s^2

PIEZĪME: Šīs paziņotās vērtības nedrīkst izmantot, lai noteiktu vibrācijas iedarbību uz rokām un plaukstām.

Atbilstības deklarācijas

Tikai Eiropas valstīm

ES/AK Atbilstības deklarācijai var piekļūt tālāk norādītajā URL.

https://support.makita.biz/doc/doc_index.html

DROŠĪBAS BRĪDINĀJUMI

Vispārīgi elektrisko darbarīku drošības brīdinājumi

⚠***BRĪDINĀJUMS*** **Izlasiet visus drošības brīdinājumus, norādījumus un tehniskos datus un izpētiet ilustrācijas, kas iekļautas šā elektriskā darbarīka komplektā.** Neievērojot visus tālāk minētos noteikumus, iespējams elektriskās strāvas trieciena, aizdegšanās un/vai smagu traumu risks.

Glabājiet visus brīdinājumus un norādījums, lai varētu tajos ieskatīties turpmāk.

Termins „elektrisks darbarīks" brīdinājumos attiecas uz tādu elektrisko darbarīku, ko darbina ar elektrību (ar vadu), vai tādu, ko darbina ar akumulatoru (bez vada).

BEZVADA LENTES SLĪPMAŠĪNAS DROŠĪBAS BRĪDINĀJUMI

1. **Veicot slīpēšanas darbus, darba vieta pietiekami jāvēdina.**
2. **Daži materiāli satur ķīmiskas vielas, kas var būt toksiskas. Neieelpojiet putekļus un neļaujiet tiem nokļūt uz ādas. Ievērojiet materiāla piegādātāja drošības datus.**
3. **Vienmēr izmantojiet materiālam un darba veidam piemērotu putekļu masku/respiratoru.**
4. **Vienmēr lietojiet aizsargbrilles. Parastās brilles vai saulesbrilles NAV aizsargbrilles.**
5. **Turiet darbarīku cieši ar abām rokām.**
6. **Pirms ieslēgšanas pārliecinieties, ka lente nepieskaras apstrādājamajai daļai.**
7. **Turiet rokas un seju drošā attālumā no rotējošām daļām.**
8. **Neatstājiet darbarīku ieslēgtu. Darbiniet darbarīku tikai tad, kad turat to rokās.**
9. **Šis darbarīks nav ūdensdrošs, tāpēc uz apstrādājamās daļas virsmas nedrīkst izmantot ūdeni.**

SAGLABĀJIET ŠOS NORĀDĪJUMUS.

BRĪDINĀJUMS: **NEPIEĻAUJIET to, ka labu iemaņu vai izstrādājuma labas pārzināšanas (darbarīku atkārtoti ekspluatējot) rezultātā vairs stingri neievērojat šī izstrādājuma drošības noteikumus. NEPAREIZI LIETOJOT darbarīku vai neievērojot šajā instrukciju rokasgrāmatā minētos drošības noteikumus, var tikt gūtas smagas traumas.**

Svarīgi drošības norādījumi par akumulatora kasetni

1. **Pirms akumulatora lietošanas izlasiet visus norādījumus un brīdinājumus, kuri attiecas uz (1) akumulatora lādētāju, (2) akumulatoru un (3) ierīci, kurā tiek izmantots akumulators.**
2. **Akumulatora kasetni nedrīkst ne pārveidot, ne izjaukt.** Citādi var tikt izraisīta aizdegšanās, pārmērīgs karstums vai sprādziens.
3. **Ja akumulatora darbības laiks kļuva ievērojami īsāks, nekavējoties pārtrauciet to izmantot. Citādi, tas var izraisīt pārkarsējumu, uzliesmojumu vai pat sprādzienu.**
4. **Ja elektrolīts nonāk acīs, izskalojiet tās ar tīru ūdens un nekavējoties griezieties pie ārsta. Tas var izraisīt redzes zaudēšanu.**
5. **Neradiet īssavienojumu akumulatora kasetnē:**
   (1) **Nepieskarieties spailēm ar elektrību vadošiem materiāliem.**
   (2) **Neuzglabājiet akumulatoru kasetni kopā ar citiem metāla priekšmetiem, tādiem kā naglas, monētas u. c.**
   (3) **Nepakļaujiet akumulatora kasetni ūdens vai lietus iedarbībai.**
   Akumulatora īssavienojums var radīt spēcīgu strāvas plūsmu, pārkaršanu, uzliesmojumu un pat sabojāt akumulatoru.
6. **Neglabājiet un neizmantojiet darbarīku un akumulatora kasetni vietās, kur temperatūra var sasniegt vai pārsniegt 50 °C (122 °F).**
7. **Nededziniet akumulatora kasetni, pat ja tā ir stipri bojāta vai pilnībā nolietota. Akumulatora kasetne ugunī var eksplodēt.**
8. **Akumulatora kasetni nedrīkst naglot, griezt, saspiest, mest vai nomest, kā arī pa to nedrīkst sist ar cietu priekšmetu.** Šādas darbības var izraisīt aizdegšanos, pārmērīgu karstumu vai sprādzienu.
9. **Neizmantojiet bojātu akumulatoru.**
10. **Uz izmantotajiem litija jonu akumulatoriem attiecas likumdošanas prasības par bīstamiem izstrādājumiem.**
    Komerciālā transportēšanā, ko veic, piemēram, trešās puses, transporta uzņēmumi, jāievēro uz iesaiņojuma un marķējuma norādītās īpašās prasības.
    Lai izstrādājumu sagatavotu nosūtīšanai, jāsazinās ar bīstamo materiālu speciālistu. Ievērojiet arī citus attiecināmos valsts normatīvus.
    Vaļējus kontaktus nosedziet ar līmlenti vai citādi pārklājiet, bet akumulatoru iesaiņojiet tā, lai sainī tas nevarētu izkustēties.
11. **Lai utilizētu akumulatora kasetni, izņemiet to no darbarīka un likvidējiet drošā vietā. Ievērojiet vietējos noteikumus par akumulatora likvidēšanu.**
12. **Izmantojiet šos akumulatorus tikai ar izstrādājumiem, kurus norādījis Makita.** Ievietojot šos akumulatorus nesaderīgos izstrādājumos, var rasties ugunsgrēks, pārmērīgs karstums, tie var uzsprāgt vai no tiem var iztecēt elektrolīts.
13. **Ja darbarīks netiks lietots ilgu laiku, no tā jāizņem akumulators.**
14. **Lietošanas laikā vai pēc tās akumulatora kasetne var uzkrāt siltumu, kas var izraisīt apdegumus vai zemas temperatūras apdegumus. Ar karstu akumulatora kasetni apejieties rūpīgi.**
15. **Nepieskarieties darbarīka izvadam uzreiz pēc lietošanas, jo tas var būt sakarsis un izraisīt apdegumus.**
16. **Neļaujiet akumulatora kasetnes spailēs, atverēs un rievās uzkrāties skaidām, putekļiem vai netīrumiem.** Tas var izraisīt sasilšanu, aizdegšanos, sprādzienu un instrumenta vai akumulatora kasetnes nepareizu darbību, un lietotājs var gūt apdegumus vai ievainojumus.
17. **Neizmantojiet akumulatora kasetni augstsprieguma līniju tuvumā, izņemot gadījumus, kad darbarīks ir piemērots lietošanai augstsprieguma līniju tuvumā.** Citādi darbarīks vai akumulatora kasetne var sākt darboties nepareizi vai tikt sabojāti.
18. **Glabājiet akumulatoru bērniem nepieejamā vietā.**

SAGLABĀJIET ŠOS NORĀDĪJUMUS.

UZMANĪBU: **Lietojiet tikai oriģinālos Makita akumulatorus.** Ja lietojat neoriģinālus Makita akumulatorus vai pārveidotus akumulatorus, tie var uzsprāgt un izraisīt aizdegšanos, traumas un materiālos zaudējumus. Tiks anulēta arī Makita darbarīka un lādētāja garantija.

IEVĒRĪBAI: Makita neuzņemas atbildību par jebkādu negadījumu, kas radies no tādu akumulatoru izmantošanas, kas nav oriģinālie Makita akumulatori, vai arī no pārveidotu akumulatoru izmantošanas. Oriģinālie Makita akumulatori ir rūpīgi izvērtēti attiecībā uz to saderību ar Makita darbarīkiem un lādētājiem saskaņā ar piemērojamiem normatīvajiem aktiem un drošības standartiem.

Ieteikumi akumulatora kalpošanas laika pagarināšanai

1. **Uzlādējiet akumulatora kasetni, pirms tā ir pilnībā izlādējusies. Vienmēr, kad ievērojat, ka darbarīka darba jauda zudusi, apturiet darbarīku un uzlādējiet akumulatora kasetni.**
2. **Nekad neuzlādējiet pilnībā uzlādētu akumulatora kasetni. Pārmērīga uzlāde saīsina akumulatora kalpošanas laiku.**
3. **Uzlādējiet akumulatora kasetni istabas temperatūrā 10 °C - 40 °C. Karstai akumulatora kasetnei pirms uzlādes ļaujiet atdzist.**
4. **Kad akumulatora kasetne netiek izmantota,**

izņemiet to no darbarīka vai lādētāja.

5. **Uzlādējiet litija jonu akumulatora kasetni, ja to ilgstoši nelietosit (vairāk nekā sešus mēnešus).**

Svarīgi drošības norādījumi par bezvadu ierīci

1. **Bezvadu ierīci nedrīkst ne pārveidot, ne izjaukt.**
2. **Bezvadu ierīci glabājiet maziem bērniem nepieejamā vietā. Ja kāds cilvēks nejauši norij kādu no detaļām, nekavējoties jādodas pie ārsta.**
3. **Bezvadu ierīci lietojiet tikai kopā ar Makita darbarīkiem.**
4. **Raugiet, lai bezvadu ierīce neatrastos lietū vai mitros apstākļos.**
5. **Bezvadu ierīci nelietojiet vietās, kur temperatūra pārsniedz 50 °C.**
6. **Bezvadu ierīci nelietojiet vietās, kur tuvumā atrodas medicīnas ierīces, piemēram, sirdsdarbības stimulatori.**
7. **Bezvadu ierīci nelietojiet vietās, kur tuvumā atrodas automātiskas ierīces.**Ja lietojat, tad automātisko ierīču darbībā var rasties traucējumi vai kļūdas.
8. **Neizmantojiet bezvadu ierīci vietā, kur ir augsta temperatūra vai var veidoties statiskā elektrība vai elektriskais troksnis.**
9. **Bezvadu ierīce var radīt elektromagnētiskos laukus (EML), bet tie nav lietotājam kaitīgi.**
10. **Bezvadu ierīce ir precīzs instruments. Uzmanieties, lai bezvadu ierīce nenokristu un nekur neietriektos.**
11. **Bezvadu ierīces izvadam nepieskarieties ar kailām rokām vai metāliskiem materiāliem.**
12. **Kad uzstādāt bezvadu ierīci, vienmēr izņemiet darbarīka akumulatoru.**
13. **Verot vaļā atveres pārsegu, izvairieties no vietas, kur atverē var iekļūt putekļi un ūdens. Atveres ieeju vienmēr turiet tīru.**
14. **Bezvadu ierīci vienmēr ievietojiet pareizajā virzienā.**
15. **Bezvadu ierīces bezvadu sistēmas aktivizēšanas pogu nespiediet pārāk stipri un/vai nespiediet pogu ar priekšmetu, kam ir asas malas.**
16. **Lietojot ierīci, vienmēr aizveriet atveres pārsegu.**
17. **Kamēr darbarīks ir pieslēgts pie strāvas, neatvienojiet bezvadu ierīci no atveres.**Ja atvienojat, var rasties traucējumi bezvadu ierīces darbībā.
18. **No bezvadu ierīces nenoplēsiet uzlīmi.**
19. **Uz bezvadu ierīces nelīmējiet nekādas uzlīmes.**
20. **Neatstājiet bezvadu ierīci vietā, kur var veidoties statiskā elektrība vai elektriskais troksnis.**
21. **Bezvadu ierīci neatstājiet vietās, kur varētu būt liels karstums, piemēram, automobilī, kas atstāts saulē.**
22. **Bezvadu ierīci neatstājiet putekļainā vai ar pulveri nokaisītā vietā vai vietā, kur var rasties kodīga gāze.**
23. **Pēkšņas temperatūras izmaiņas var radīt mitrumu uz ierīces. Bezvadu ierīci lietojiet tikai tad, kad mitrums pilnībā izžuvis.**
24. **Kad tīrāt bezvadu ierīci, uzmanīgi slaukiet to ar sausu, mīkstu drānu. Nelietojiet benzīnu, atšķaidītāju, vadītspējīgas smērvielas vai līdzīgas vielas.**
25. **Kad bezvadu ierīci noliekat glabāšanai, ielieciet to komplekta ietvarā vai nestatiskā konteinerā.**
26. **Darbarīka atverē ievietojiet tikai Makita bezvadu ierīci.**
27. **Neizmantojiet darbarīku, ja tā atveres pārsegs ir bojāts.**Ūdens, putekļu un netīrumu iekļūšana atverē var radīt darbības traucējumus.
28. **Bez nepieciešamības nevelciet un/vai negroziet atveres pārsegu.**Ja pārsegs atdalās no darbarīka, piestipriniet to.
29. **Ja atveres pārsegs ir pazaudēts vai bojāts, nomainiet to.**

SAGLABĀJIET ŠOS NORĀDĪJUMUS.

FUNKCIJU APRAKSTS

⚠***UZMANĪBU:*** **Pirms darbarīka regulēšanas vai tā darbības pārbaudes vienmēr pārliecinieties, ka darbarīks ir izslēgts un akumulatora kasetne ir izņemta.**

Akumulatora kasetnes uzstādīšana un izņemšana

⚠***UZMANĪBU:*** **Vienmēr pirms akumulatora kasetnes uzstādīšanas vai noņemšanas izslēdziet darbarīku.**

⚠***UZMANĪBU:*** **Uzstādot vai izņemot akumulatora kasetni, darbarīku un akumulatora kasetni turiet cieši.** Ja darbarīku un akumulatora kasetni netur cieši, tie var izkrist no rokām un radīt bojājumus darbarīkam un akumulatora kasetnei, kā arī izraisīt ievainojumus.

Lai uzstādītu akumulatora kasetni, salāgojiet akumulatora kasetnes mēlīti ar rievu ietvarā un iebīdiet to vietā. Ievietojiet to līdz galam, līdz tā ar klikšķi nofiksējas. Ja redzams attēlā parādītais sarkanas krāsas indikators, tas nozīmē, ka tas nav pilnīgi nofiksēts.

Lai izņemtu akumulatora kasetni, izvelciet to no darbarīka, pārbīdot kasetnes priekšpusē esošo pogu.

► **Att.1:** **1.** Sarkanas krāsas indikators **2.** Poga **3.** Akumulatora kasetne

⚠***UZMANĪBU:*** **Vienmēr ievietojiet akumulatora kasetni tā, lai sarkanais indikators nebūtu redzams.** Pretējā gadījumā tā var nejauši izkrist no darbarīka un izraisīt jums vai apkārtējiem traumas.

⚠***UZMANĪBU:*** **Neievietojiet akumulatora kasetni ar spēku.** Ja kasetne neslīd ietvarā viegli, tā nav pareizi ielikta.

Darbarīka/akumulatora aizsardzības sistēma

Darbarīkam ir darbarīka/akumulatora aizsardzības sistēma. Šī sistēma automātiski izslēdz strāvas padevi motoram, lai pagarinātu darbarīka un akumulatora darbmūžu. Lietošanas laikā darbarīks automātiski pārstās darboties, ja darbarīku vai akumulatoru pakļaus kādam no šādiem apstākļiem.

Aizsardzība pret pārslodzi

Ja darbarīku/akumulatoru lieto tā, ka tas patērē pārmērīgi lielu strāvas daudzumu, darbarīks automātiski, bez iepriekšēja brīdinājuma pārstāj darboties. Šādā gadījumā izslēdziet darbarīku un pārtrauciet darbību, kas izraisīja pārslodzi. Pēc tam ieslēdziet darbarīku, lai atsāktu darbu.

Aizsardzība pret pārkaršanu

Kad darbarīks vai akumulators ir pārkarsis, darbarīks automātiski pārstāj darboties. Šādā gadījumā ļaujiet darbarīkam un akumulatoram atdzist un tikai tad atkal ieslēdziet darbarīku.

Aizsardzība pret akumulatora pārmērīgu izlādi

Ja akumulatora jaudas līmenis ir zems, darbarīks automātiski pārstāj darboties. Šajā gadījumā akumulatoru izņemiet no darbarīka un uzlādējiet.

Aizsardzība pret citiem cēloņiem

Aizsardzības sistēma ir paredzēta arī pret citiem cēloņiem, kas varētu radīt darbarīka bojājumus, un nodrošina automātisku darbarīka apturēšanu. Ja darbarīka darbība ir īslaicīgi apstājusies vai tas pārstājis darboties, veiciet visas tālāk norādītās darbības, lai novērstu cēloņus.

1. Pārbaudiet, vai visi slēdži ir izslēgtā pozīcijā, un pēc tam vēlreiz ieslēdziet darbarīku.
2. Uzlādējiet akumulatoru(-s) vai nomainiet to(-s) ar uzlādētu(-iem) akumulatoru(-iem).
3. Ļaujiet darbarīkam un akumulatoram(-iem) atdzist.

Ja pēc aizsardzības sistēmas atjaunošanas nav uzlabojumu, sazinieties ar vietējo Makita tehniskās apkopes centru.

Atlikušās akumulatora jaudas indikators

Nospiediet akumulatora kasetnes pārbaudes pogu, lai pārbaudītu akumulatora atlikušo uzlādes līmeni. Indikatori iedegsies uz dažām sekundēm.

► **Att.2: 1.** Indikatora lampas **2.** Pārbaudes poga

Indikatora lampas			Atlikusī jauda
Iededzies	Izslēgts	Mirgo	
			No 75% līdz 100%
			No 50% līdz 75%
			No 25% līdz 50%
			No 0% līdz 25%
			Uzlādējiet akumulatoru.
			Iespējama akumulatora kļūme.

PIEZĪME: Reālā jauda var nedaudz atšķirties no norādītās atkarībā no lietošanas apstākļiem un apkārtējās temperatūras.

PIEZĪME: Akumulatora aizsardzības sistēmas darbības laikā mirgo pirmais (kreisais malējais) indikators.

Slēdža darbība

⚠***BRĪDINĀJUMS:*** **Jūsu drošības labad darbarīks ir aprīkots ar atbloķēšanas sviru, kas novērš darbarīka nejaušas iedarbināšanas risku. NEKAD nelietojiet darbarīku, ja tas ieslēdzas, kad nospiežat slēdža mēlīti, bet nav atlaista bloķēšanas svira. PIRMS turpmākas lietošanas nododiet darbarīku pilnvarotā apkopes centrā, lai veiktu pienācīgu remontu.**

⚠***UZMANĪBU:*** **Pirms akumulatora kasetnes uzstādīšanas darbarīkā, vienmēr pārbaudiet, vai slēdža mēlīte darbojas pareizi un pēc atlaišanas atgriežas pozīcijā „OFF" (izslēgts).** Lietojot darbarīku, kura slēdzis nedarbojas pareizi, darbarīks var kļūt nevadāms un radīt nopietnas traumas.

IEVĒRĪBAI: **Nespiediet slēdža mēlīti ar spēku, ja nav atlaista bloķēšanas svira. Tā var sabojāt slēdzi.**

Lai nevarētu nejauši nospiest slēdža mēlīti, ir uzstādīta atbloķēšanas svira. Slēdža mēlīte ir bloķēta, kad atbloķēšanas svira atrodas sākotnējā pozīcijā, un atbloķēta, kad atbloķēšanas svira ir nospiesta uz augšu.

Lai iedarbinātu darbarīku, nospiediet slēdža mēlīti, vienlaikus spiežot uz augšu atbloķēšanas sviru. Lai apturētu darbarīku, atlaidiet slēdža mēlīti.

► **Att.3: 1.** Slēdža mēlīte **2.** Atbloķēšanas svira

Lai darbarīks darbotos nepārtraukti, nospiediet slēdža mēlīti, vienlaikus spiežot uz augšu atbloķēšanas sviru, un pēc tam iespiediet bloķēšanas pogu. Pēc tam atlaidiet slēdža mēlīti, bloķēšanas pogai paliekot iespiestai. Lai apturētu darbarīku, kad slēdzis ir bloķēts, nospiediet slēdža mēlīti līdz galam, tad atlaidiet to.

► **Att.4: 1.** Bloķēšanas poga

Priekšējais rokturis

Priekšējā roktura leņķi var pielāgot 4 pakāpēs pa 30°. Lai noregulētu priekšējo rokturi darbam ērtā leņķī, atbrīvojiet fiksācijas kloķi. Iestatiet priekšējā roktura leņķi un pievelciet fiksācijas kloķi.

► **Att.5: 1.** Priekšējais rokturis **2.** Fiksācijas kloķis

Priekšējās lampas ieslēgšana

⚠*UZMANĪBU:* Neskatieties lampā vai tieši uz gaismas avotu.

Apgaismojuma virzienu var noregulēt trīs līmeņos. Nospiediet slēdža mēlīti, lai ieslēgtu priekšējo lukturi. Lai izslēgtu, atlaidiet mēlīti. Priekšējais lukturis izslēdzas apmēram 10 sekundes pēc slēdža mēlītes atlaišanas.

► **Att.6: 1.** Priekšējais lukturis

PIEZĪME: Kad darbarīks pārkarst, gaisma mirgo vienu minūti. Šādā gadījumā pirms atkārtotas lietošanas atdzesējiet darbarīku.

PIEZĪME: Ar sausu lupatiņu notīriet netīrumus no lampas lēcas. Izvairieties saskrāpēt lampas lēcu, jo tādējādi tiek samazināts apgaismojums.

Ātruma regulēšanas gredzens

⚠*UZMANĪBU:* Nedarbiniet darbarīku ilgstoši ar mazu ātrumu. Pretējā gadījumā motors tiek pārslogots, izraisot darbarīka darbības traucējumus.

⚠*UZMANĪBU:* Ātruma regulēšanas ciparripu var griezt tikai diapazonā no 1 līdz 5. Lai nesabojātu ātruma regulēšanas funkcijas darbību, nemēģiniet ar spēku to pagriezt tālāk aiz 5 vai 1.

Lentes ātrums ir maināms diapazonā no 120 m līdz 470 m minūtē, regulēšanas gredzenu pagriežot kādā no stāvokļiem, kuri ir apzīmēti ar cipariem no 1 līdz 5. Lai palielinātu ātrumu, gredzens ir jāpagriež cipara 5 virzienā. Lai samazinātu ātrumu, tas ir jāpagriež cipara 1 virzienā. Izvēlieties apstrādājamajam materiālam piemērotu slīpēšanas ātrumu.

► **Att.7: 1.** Ātruma regulēšanas gredzens

Nemainīga ātruma uzturēšana

Elektroniskā ātruma vadība nemainīga ātruma nodrošināšanai.
Šī funkcija ļauj veikt nevainojamu virsmas apstrādi, jo darbarīka ātrums paliek nemainīgs pat slodzes apstākļos.

Nejaušas atkārtotas ieslēgšanas nepieļaušanas funkcija

Darbarīks nesāks darboties pat tad, ja, ievietojot akumulatora kasetni, slēdža mēlīte būs nospiesta.
Lai iedarbinātu darbarīku, atlaidiet un tad atkal nospiediet slēdža mēlīti.

MONTĀŽA

⚠*UZMANĪBU:* Pirms darbarīka regulēšanas vai apkopes vienmēr pārliecinieties, ka darbarīks ir izslēgts un akumulatora kasetne ir izņemta.

Slīpēšanas lentes uzstādīšana un noņemšana

Slīpēšanas lentes uzstādīšana

⚠*UZMANĪBU:* Uzstādot slīpēšanas lenti, pārbaudiet, vai lentes aizmugurē esošās bultiņas virziens atbilst bultiņas virzienam uz darbarīka.

1. Izvelciet sviru līdz galam ārā.

► **Att.8: 1.** Svira

2. Uzstādiet slīpēšanas lenti uz rullīšiem tā, lai lentes aizmugurē esošās bultiņas virziens atbilstu bultiņas virzienam uz darbarīka, pēc tam atlieciet sviru sākotnējā pozīcijā.

► **Att.9: 1.** Slīpēšanas lente **2.** Rullītis **3.** Bultiņa (uz darbarīka) **4.** Bultiņa (slīpēšanas lentes aizmugurē)

Slīpēšanas lentes noņemšana

1. Izvelciet sviru līdz galam ārā.
2. Noņemiet slīpēšanas lenti no rullīšiem, pēc tam atlieciet sviru sākotnējā pozīcijā.

Slīpēšanas lentes trajektorijas regulēšana

Slīpēšanas lentes trajektorijas noregulēšana var pagarināt slīpēšanas lentes kalpošanas laiku.
Pagriežot regulēšanas pogu pulksteņrādītāju kustības virzienā, slīpēšanas lente pārvietojas uz A pusi, kā parādīts attēlā.
Pagriežot regulēšanas pogu pretēji pulksteņrādītāju kustības virzienam, slīpēšanas lente pārvietojas uz B pusi, kā parādīts attēlā.

1. Ievietojiet darbarīkā akumulatora kasetni.
2. Griežot slīpēšanas lenti, grieziet regulēšanas pogu, lai iestatītu aptuveni 0–3 mm lielu atstarpi starp slīpēšanas lentes malu un darbarīka malu, kā parādīts attēlā.

► **Att.10: 1.** Regulēšanas poga **2.** Slīpēšanas lente **3.** Aptuveni 0–3 mm

Putekļi

⚠*BRĪDINĀJUMS:* Atkarībā no materiāla, ar kuru strādā, un izmantotā piederuma darbarīka lietošanas rezultātā radītie putekļi var būt kaitīgi. Lietotājam ieteicams izmantot atbilstošu putekļu savākšanas ierīci, lai samazinātu to iedarbību.

Visas pieejamās papildaprīkojuma putekļu savākšanas papildierīces skatiet šīs lietošanas rokasgrāmatas sadaļā „PAPILDU PIEDERUMI".

Papildu brīdinājumi

- **Lai novērstu putekļu ieelpošanu, ieteicams arī valkāt FFP2 putekļu masku vai P2 respiratoru.**
- **Lai putekļu savākšana saglabātos efektīva, izlasiet pievienotā putekļu savācēja lietošanas instrukcijas sadaļu „APKOPE".**
- **Ievērojiet visas piemērojamās normatīvās prasības par putekļu novēršanu valstī, kur tiek veikts darbs.**
- **Neizmantojiet putekļu savācēju metāla apstrādei ar mehanizētiem darbarīkiem.** Metāla apstrādes laikā radītās metāla daļiņas var aizdedzināt uzkrātos putekļus un sabojāt putekļu filtrus putekļu savākšanas ierīcēs, radot nopietnus aizdegšanās draudus.
- ***Tikai Eiropas valstīm***
  Lietotājam ieteicams izmantot M vai H putekļu klases savācēju (kā definēts standartā EN 60335-2-69).

Lai saņemtu palīdzību un atbalstu attiecībā uz putekļu savācējiem, sazinieties ar vietējo Makita servisa centru.

Savienošana ar putekļu savācēju

Papildpiederums

⚠*UZMANĪBU:* Pievienojiet darbarīku putekļu sūcējam, slīpējot ģipškartonu.

Slīpēšanas darbības var veikt bez putekļiem, pievienojot lentes slīpmašīnu Makita putekļsūcējam.
Pievienojiet Makita putekļu sūcēja šļūteni darbarīka putekļu izvades uzgalim, izmantojot priekšējo uzmavu 22.
Putekļsūcēja uzgaļa iekšējais diametrs šļūtenes pievienošanai ir 26 mm.

► **Att.11:** **1.** Putekļu sūcējs **2.** Putekļsūcēja šļūtene **3.** Putekļu uzgalis **4.** Priekšējā uzmava 22

PIEZĪME: Priekšējā uzmava 22 ir papildu piederums vai arī iekļauta putekļu sūcēja komplektācijā.

Putekļu maisa uzstādīšana un noņemšana

⚠*UZMANĪBU:* Pirms tērauda plāksnes slīpēšanas vienmēr iztukšojiet putekļu maisu, ja tajā ir koka vai citu materiālu putekļi. Koka vai citu materiālu putekļi var izraisīt aizdegšanos.

Šis darbarīks spēj savākt slīpēšanas radītos putekļus putekļu maisā, ja putekļu maiss ir uzstādīts uz darbarīka.

Lai uzstādītu putekļu maisu, savietojiet trijstūra atzīmi uz putekļu maisa ar vadotni uz putekļu izvades uzgaļa. Iespiediet putekļu maisu putekļu izvades uzgalī un pēc tam pagrieziet to pretēji pulksteņrādītāju kustības virzienam, līdz trijstūra atzīmes rāda viena uz otru, kā parādīts attēlā.
Lai noņemtu putekļu maisu, izpildiet iepriekš aprakstītās uzstādīšanas procedūras apgrieztā secībā.

► **Att.12:** **1.** Putekļu maiss **2.** Trijstūra atzīme **3.** Putekļu uzgalis

Putekļu izmešana no putekļu maisa

Kad putekļu maiss ir aptuveni līdz pusei pilns, noņemiet to no darbarīka un atveriet putekļu maisa aizdari. Atbrīvojieties no putekļiem, viegli uzsitot pa putekļu maisu, lai izkratītu iekšpusē pieķērušās daļiņas.

► **Att.13:** **1.** Putekļu maisa aizdare

PIEZĪME: Ja šim darbarīkam pievieno Makita putekļu sūcēju, darbs ar to ir vēl efektīvāks un tīrāks.

EKSPLUATĀCIJA

⚠*UZMANĪBU:* Nofiksējiet apstrādājamo daļu ar spailēm u. tml., ja tā ekspluatācijas laikā kustas.

⚠*UZMANĪBU:* Izvairieties slīpēt uzliesmojošus materiālus, piemēram, alumīniju un magniju. Tādējādi var izraisīt aizdegšanos, sprādzienu vai radīt traumas.

⚠*UZMANĪBU:* Raugieties, lai, pirms ieslēdzat vai izslēdzat darbarīku, neviena no slīpēšanas lentes daļām nav novietota uz apstrādājamās daļas. Pretējā gadījumā var būt slikts slīpēšanas rezultāts, var sabojāt lenti vai zaudēt kontroli pār darbarīku.

⚠*UZMANĪBU:* Ekspluatācijas laikā izvairieties no ķermeņa daļu saskares ar slīpēšanas lenti vai darbarīka rotējošajām daļām. Vienmēr uzmaniet apkārtni un blakusstāvētājus un piesargieties no iespējamiem apdraudējumiem.

⚠*UZMANĪBU:* Neslīpējiet tērauda loksnes ar lielu slodzi ilgu laiku. Pretējā gadījumā putekļu maisu var sabojāt karsti putekļi.

⚠*UZMANĪBU:* Slīpējot tērauda plāksni, gādājiet, lai dzirksteles netrāpītu priekšmetiem vai cilvēkiem. Pretējā gadījumā dzirksteles var izraisīt aizdegšanos vai radīt apdegumus.

⚠*UZMANĪBU:* Neatlaidiet rokas no darbarīka, kamēr slīpēšanas lente griežas. Pretējā gadījumā darbarīks var pats no sevis pārvietoties un radīt ievainojumus.

Stingri turiet darbarīku ar abām rokām. Ieslēdziet darbarīku un uzgaidiet, līdz tas sasniedz pilnu ātrumu. Tad uzmanīgi novietojiet darbarīku uz apstrādājamās virsmas. Slīpēšanas lenti vienmēr turiet vienā līmenī ar apstrādājamo materiālu un virziet darbarīku uz priekšu un atpakaļ.
Nekādā gadījumā nespiediet darbarīku ar spēku. Darbarīka svars rada pietiekamu spiedienu. Pārmērīgs

spiediens var izraisīt motora apstāšanos, pārkaršanu, apstrādājamā materiāla izdedzināšanu un atsitienu.
► **Att.14**

Ekspluatācija ar skavu un vadotnes lineālu

Papildpiederums

Uz darbarīka uzstādīts vadotnes lineāls ļauj panākt stabilu materiāla slīpēšanu.

Skavas un vadotnes lineāla uzstādīšana un noņemšana

UZMANĪBU: **Novietojiet atbilstošu starpliku starp darbarīku un darbgaldu, strādājot ar akumulatora kasetnēm, kā parādīts tālāk tabulā.** Pretējā gadījumā darbarīks kļūst nestabils un var radīt ievainojumus.

Ja nepieciešama starplika, skatiet tabulu un sagatavojiet piemērotu starpliku.
Akumulatora kasetnes tabulā ir daļa no piemēriem. Izmantojiet atbilstošu starpliku, lai aizpildītu atstarpi starp darbarīku un darbgaldu.

Akumulatora kasetnes piemēri	BL4050F
Starplikas augstums	23 mm

1. Iestatiet priekšējo rokturi zemākajā pozīcijā un novietojiet darbarīku otrādi, kā parādīts attēlā.
2. Ievietojiet skavas stieņa daļu darbarīka atverē tā, lai skavas plāksnes daļa atrastos starp darbarīku un darbgaldu vai starpliku. Tad pievelciet fiksācijas kloķi.

— **Ja neizmanto starpliku**

► **Att.15:** **1.** Priekšējais rokturis **2.** Stieņa daļa **3.** Atvere **4.** Plāksnes daļa **5.** Darbgalds **6.** Fiksācijas kloķis

— **Ja izmanto starpliku**

► **Att.16:** **1.** Priekšējais rokturis **2.** Stieņa daļa **3.** Atvere **4.** Plāksnes daļa **5.** Darbgalds **6.** Starplika **7.** Fiksācijas kloķis

3. Savietojiet vadotnes lineāla caurumus ar darbarīka skrūvju caurumiem un nostipriniet vadotnes lineālu ar spārnskrūvēm.

► **Att.17:** **1.** Vadotnes lineāls **2.** Atvere **3.** Skrūves caurums **4.** Spārnskrūve

Lai noņemtu vadotnes lineālu, izpildiet iepriekš aprakstītās uzstādīšanas procedūras apgrieztā secībā.

Ekspluatācija ar skavu un vadotnes lineālu

Ieslēdziet darbarīku un ļaujiet tam nepārtraukti darboties. Sagaidiet, līdz slīpēšanas lente sasniedz pilnu ātrumu, pēc tam slīpējiet, piespiežot apstrādājamo materiālu pret slīpēšanas lenti, cieši turot apstrādājamo materiālu.
Nespiediet apstrādājamo materiālu ar spēku. Pārmērīgs spiediens var izraisīt motora apstāšanos, pārkaršanu, apstrādājamā materiāla izdedzināšanu un atsitienu.
► **Att.18**

Ekspluatācija ar slīpēšanas slieci

Papildpiederums

Ar slīpēšanas slieci viegli noslīpēsiet apstrādājamās virsmas vēl vienmērīgāk.

Slīpēšanas slieces uzstādīšana un noņemšana

1. Savietojiet vadplāksnes caurumus ar darbarīka skrūvju caurumiem un nostipriniet vadplāksni ar skrūvēm.

► **Att.19:** **1.** Vadplāksne **2.** Skrūve **3.** Skrūves caurums **4.** Krustiņa skrūvgriezis

2. Iestatiet bloķēšanas sviru brīvā pozīcijā, kā parādīts attēlā, un ievietojiet četrus pamatnes izvirzījumus četrās darbarīka rievās.

► **Att.20:** **1.** Bloķēšanas svira **2.** Izvirzījums **3.** Rieva

3. Pagrieziet slīpēšanas slieces kloķi, lai noregulētu fiksācijas tapas pozīciju tā, lai fiksācijas tapa izvirzītos cauri vadplāksnei, kā parādīts attēlā.

► **Att.21:** **1.** Kloķis **2.** Fiksācijas tapa **3.** Vadplāksne

4. Pagrieziet bloķēšanas sviru bultiņas virzienā, kā redzams attēlā.

► **Att.22:** **1.** Bloķēšanas svira **2.** Kloķis

5. Pagrieziet kloķi pulksteņrādītāju kustības virzienā, lai nostiprinātu slīpēšanas slieci pie darbarīka.
6. Gādājiet, lai slīpēšanas sliece nešūpotos. Ja slīpēšanas sliece šūpojas, vēlreiz pagrieziet kloķi.

Lai noņemtu slīpēšanas slieci, izpildiet iepriekš aprakstītās uzstādīšanas procedūras apgrieztā secībā.

Ekspluatācija ar slīpēšanas slieci

Stingri turiet darbarīku ar abām rokām. Ieslēdziet darbarīku un uzgaidiet, līdz tas sasniedz pilnu ātrumu. Tad uzmanīgi novietojiet darbarīku uz apstrādājamās virsmas. Slīpēšanas lenti vienmēr turiet vienā līmenī ar apstrādājamo materiālu un virziet darbarīku uz priekšu un atpakaļ.
Nekādā gadījumā nespiediet darbarīku ar spēku. Darbarīka svars rada pietiekamu spiedienu. Pārmērīgs spiediens var izraisīt motora apstāšanos, pārkaršanu, apstrādājamā materiāla izdedzināšanu un atsitienu.
► **Att.23**

BEZVADU SISTĒMAS AKTIVIZĒŠANAS FUNKCIJA

Papildpiederumi

Iespējas, ko sniedz bezvadu sistēmas aktivizēšanas funkcija

Bezvadu sistēmas aktivizēšanas funkcija nodrošina tīru un ērtu darbību. Pieslēdzot atbilstošu putekļu sūcēju darbarīkam, putekļu sūcēju iespējams darbināt automātiski kopā ar darbarīka pārslēgšanas darbību.

► **Att.24**

Lai izmantotu bezvadu sistēmas aktivizēšanas funkciju, sagatavojiet ierīces.

- Bezvadu ierīci (papildu piederums)
- Putekļu sūcēju, kas atbalsta bezvadu sistēmas aktivizēšanas funkciju

Bezvadu sistēmas aktivizēšanas funkcijas iestatīšanas kopsavilkums. Plašāk par darbībām skatiet šajās sadaļās.

1. Bezvadu ierīces uzstādīšana

2. Darbarīka reģistrācija putekļu sūcējam

3. Bezvadu sistēmas aktivizēšanas funkcijas startēšana

Bezvadu ierīces uzstādīšana

Papildu piederumi

***UZMANĪBU:* Kad uzstādāt bezvadu ierīci, darbarīku nolieciet uz līdzenas un stabilas virsmas.**

***IEVĒRĪBAI:* Pirms bezvadu ierīces uzstādīšanas no darbarīka notīriet putekļus un netīrumus.**Ja bezvadu ierīces atverē iekļūst putekļi vai netīrumi, tie var izraisīt darbības traucējumus.

***IEVĒRĪBAI:* Lai novērstu statiskās enerģijas radītos darbības traucējumus, pirms bezvadu ierīces pacelšanas pieskarieties statisko enerģiju izlādējošam materiālam, piemēram, darbarīka metāliskajai daļai.**

***IEVĒRĪBAI:* Uzstādot bezvadu ierīci, vienmēr pārliecinieties, ka bezvadu ierīce ievietota pareizajā virzienā, un pārsegs ir pilnībā aizvērts.**

1. Atveriet darbarīka pārsegu, kā parādīts attēlā.
► **Att.25: 1.** Pārsegs

2. Bezvadu ierīci pievienojiet atverei un aizveriet pārsegu.

Pievienojot bezvadu ierīci, izvirzījumus savietojiet ar padziļinājuma vietām uz atveres.
► **Att.26: 1.** Bezvadu ierīce **2.** Izvirzījums **3.** Pārsegs **4.** Padziļinājuma daļa

Noņemot bezvadu ierīci, pārsegu atveriet lēni. Ar āķiem pārsega aizmugurē bezvadu ierīce pacelsies līdz ar pārsega atvēršanu.
► **Att.27: 1.** Bezvadu ierīce **2.** Āķis **3.** Pārsegs

Pēc bezvadu ierīces noņemšanas glabājiet to komplekta ietvarā vai nestatiskā konteinerā.

***IEVĒRĪBAI:* Noņemot bezvadu ierīci, vienmēr izmantojiet āķus pārsega aizmugurē.**Ja āķi nesatver bezvadu ierīci, tad pārsegu aizveriet un lēni atkal atveriet.

Darbarīka reģistrācija putekļu sūcējam

PIEZĪME: Lai reģistrētu darbarīku, nepieciešams Makita putekļu sūcējs, kas atbalsta bezvadu sistēmas aktivizēšanas funkciju.

PIEZĪME: Vispirms pabeidziet bezvadu ierīci uzstādīt darbarīkam, tikai tad sāciet darbarīka reģistrāciju.

PIEZĪME: Darbarīka reģistrācijas laikā nenospiediet slēdža mēlīti un nenospiediet ieslēgšanas slēdzi uz putekļu sūcēja.

PIEZĪME: Skatiet arī putekļu sūcēja lietošanas rokasgrāmatu.

Ja putekļu sūcēju vēlaties aktivizēt reizē ar darbarīka pārslēgšanas darbību, vispirms pabeidziet darbarīka reģistrāciju.

1. Putekļu sūcējā un darbarīkā ielieciet akumulatorus.

2. Gaidstāves slēdzi uz putekļu sūcēja pārslēdziet pozīcijā „AUTO”.
► **Att.28: 1.** Gaidstāves slēdzis

3. Nospiediet bezvadu sistēmas aktivizēšanas pogu uz putekļu sūcēja un turiet 3 sekundes, līdz bezvadu sistēmas aktivizēšanas lampiņa mirgo zaļā krāsā. Un tad tādā pašā veidā nospiediet bezvadu sistēmas aktivizēšanas pogu uz darbarīka.
► **Att.29: 1.** Bezvadu sistēmas aktivizēšanas poga **2.** Bezvadu sistēmas aktivizēšanas lampiņa

Ja putekļu sūcējs un darbarīks savienoti veiksmīgi, bezvadu sistēmas aktivizēšanas lampiņas 2 sekundes degs zaļā krāsā un tad sāks mirgot zilā krāsā.

PIEZĪME: Bezvadu sistēmas aktivizēšanas lampiņas zaļā krāsā beidz mirgot pēc 20 sekundēm. Kamēr uz putekļu sūcēja mirgo bezvadu sistēmas aktivizēšanas lampiņa, nospiediet bezvadu sistēmas aktivizēšanas pogu uz darbarīka. Ja bezvadu sistēmas aktivizēšanas lampiņa nemirgo zaļā krāsā, uz mirkli piespiediet un atkal paturiet nospiestu bezvadu sistēmas aktivizēšanas pogu.

PIEZĪME: Ja vienam putekļu sūcējam reģistrējat divus vai vairākus darbarīkus, tad darbarīku reģistrāciju pabeidziet secīgi.

Bezvadu sistēmas aktivizēšanas funkcijas startēšana

PIEZĪME: Vispirms pabeidziet darbarīka reģistrāciju putekļu sūcējam, tikai tad aktivizējiet bezvadu sistēmu.

PIEZĪME: Skatiet arī putekļu sūcēja lietošanas rokasgrāmatu.

Kad putekļu sūcējs būs reģistrēts darbarīkam, putekļu sūcējs automātiski darbosies kopā ar darbarīka pārslēgšanas darbību.

1. Uzstādiet bezvadu ierīci darbarīkam.

2. Putekļu sūcēja šļūteni savienojiet ar darbarīku.
► **Att.30**

3. Gaidstāves slēdzi uz putekļu sūcēja pārslēdziet

pozīcijā „AUTO”.
► **Att.31:** **1.** Gaidstāves slēdzis

4. Uz mirkli piespiediet bezvadu sistēmas aktivizēšanas pogu uz darbarīka. Bezvadu sistēmas aktivizēšanas lampiņa iemirgosies zilā krāsā.
► **Att.32:** **1.** Bezvadu sistēmas aktivizēšanas poga
2. Bezvadu sistēmas aktivizēšanas lampiņa

5. Ieslēdziet darbarīku. Pārliecinieties, ka laikā, kad izmantojat darbarīku, putekļu sūcējs darbojas.

Lai apturētu putekļu sūcēja bezvadu sistēmas aktivizēšanu, nospiediet bezvadu sistēmas aktivizēšanas pogu uz darbarīka.

PIEZĪME: Bezvadu sistēmas aktivizēšanas lampiņa uz darbarīka beigs mirgot zilā krāsā, kad darbarīks bezdarbībā būs bijis 2 stundas. Šajā gadījumā gaidstāves slēdzi uz putekļu sūcēja pārslēdziet pozīcijā „AUTO” un atkal nospiediet bezvadu sistēmas aktivizēšanas pogu uz darbarīka.

PIEZĪME: Putekļu sūcējs ieslēdzas/izslēdzas ar aizkavi. Kad putekļu sūcējs konstatē darbarīka pārslēgšanas darbību, rodas laika nobīde.

PIEZĪME: Atrašanās vietas un apkārtējo apstākļu dēļ var atšķirties bezvadu ierīces signāla uztveršanas attālums.

PIEZĪME: Kad pie viena putekļu sūcēja pieslēgti divi vai vairāki darbarīki, putekļu sūcējs var sākt darboties pat tad, ja jūs neieslēdzat darbarīku, jo bezvadu sistēmas aktivizēšanas funkciju izmanto cits lietotājs.

Bezvadu sistēmas aktivizēšanas lampiņas statusa apraksts

► **Att.33:** **1.** Bezvadu sistēmas aktivizēšanas lampiņa

Bezvadu sistēmas aktivizēšanas lampiņa rāda bezvadu sistēmas aktivizēšanas funkcijas statusu. Lampiņas statusa nozīme norādīta tabulā.

Statuss	**Bezvadu sistēmas aktivizēšanas lampiņa**				**Apraksts**
	Krāsa	**Deg**	**Mirgo**	**Ilgums**	
Gaidstāve	Zila		◪	2 stundas	Putekļu sūcēja bezvadu sistēmas aktivizēšana ir iespējama. Kad darbarīks bezdarbībā būs bijis 2 stundas, lampiņa izslēgsies automātiski.
		■		Kad darbarīks darbojas.	Putekļu sūcēja bezvadu sistēmas aktivizēšana ir iespējama, darbarīks darbojas.
Darbarīka reģistrācija	Zaļa		◪	20 sekundes	Sistēma ir gatava darbarīka reģistrācijai. Tiek gaidīta putekļu sūcēja reģistrācija.
		■		2 sekundes	Darbarīka reģistrācija ir pabeigta. Bezvadu sistēmas aktivizēšanas lampiņa sāks mirgot zilā krāsā.
Darbarīka reģistrācijas atcelšana	Sarkana		◪	20 sekundes	Sistēma ir gatava darbarīka reģistrācijas atcelšanai. Tiek gaidīta reģistrācijas atcelšana no putekļu sūcēja puses.
		■		2 sekundes	Darbarīka reģistrācijas atcelšana ir pabeigta. Bezvadu sistēmas aktivizēšanas lampiņa sāks mirgot zilā krāsā.
Cits	Sarkana	■		3 sekundes	Bezvadu ierīce saņem strāvu, sāk darboties bezvadu sistēmas aktivizēšanas funkcija.
	Nedeg	-		-	Putekļu sūcēja bezvadu sistēmas aktivizēšana ir apturēta.

Darbarīka reģistrācijas atcelšana putekļu sūcējam

Atceļot darbarīka reģistrāciju putekļu sūcējam, jārīkojas šādi.

1. Putekļu sūcējā un darbarīkā ielieciet akumulatorus.

2. Gaidstāves slēdzi uz putekļu sūcēja pārslēdziet pozīcijā „AUTO”.
► **Att.34:** **1.** Gaidstāves slēdzis

3. Nospiediet bezvadu sistēmas aktivizēšanas pogu uz putekļu sūcēja un turiet 6 sekundes. Bezvadu sistēmas aktivizēšanas lampiņa nomirgo zaļā krāsā un tad kļūst sarkana. Pēc tam tādā pašā veidā nospiediet bezvadu sistēmas aktivizēšanas pogu uz darbarīka.
► **Att.35:** **1.** Bezvadu sistēmas aktivizēšanas poga
2. Bezvadu sistēmas aktivizēšanas lampiņa

Ja atcelšana notikusi veiksmīgi, bezvadu sistēmas aktivizēšanas lampiņas 2 sekundes degs sarkanā krāsā un sāks mirgot zilā krāsā.

PIEZĪME: Bezvadu sistēmas aktivizēšanas lampiņas sarkanā krāsā beidz mirgot pēc 20 sekundēm. Kamēr uz putekļu sūcēja mirgo bezvadu sistēmas aktivizēšanas lampiņa, nospiediet bezvadu sistēmas aktivizēšanas pogu uz darbarīka. Ja bezvadu sistēmas aktivizēšanas lampiņa nemirgo sarkanā krāsā, uz mirkli piespiediet un atkal paturiet nospiestu bezvadu sistēmas aktivizēšanas pogu.

Traucējummeklēšana bezvadu sistēmas aktivizēšanas funkcijai

Pirms nodošanas remontā vispirms veiciet pārbaudi pats. Ja konstatējat kļūmi, kas nav aprakstīta rokasgrāmatā, nemēģiniet darbarīku izjaukt. Dodieties uz Makita pilnvarotu apkopes centru un remontam vienmēr izmantojiet tikai Makita rezerves daļas.

Neatbilstošas darbības stāvoklis	**Iespējamais iemesls (kļūme)**	**Risinājums**
Bezvadu sistēmas aktivizēšanas lampiņa neiedegas/nemirgo.	Bezvadu ierīce darbarīkā nav uzstādīta. Bezvadu ierīce darbarīkā ir uzstādīta nepareizi.	Uzstādiet bezvadu ierīci pareizi.
	Bezvadu ierīces izvads un/vai atvere ir netīra.	Uzmanīgi noslaukiet putekļus un netīrumus no bezvadu ierīces izvada un iztīriet atveri.
	Bezvadu sistēmas aktivizēšanas poga uz darbarīka nav nospiesta.	Uz mirkli piespiediet bezvadu sistēmas aktivizēšanas pogu uz darbarīka.
	Gaidstāves slēdzis uz putekļu sūcēja nav ieslēgts pozīcijā „AUTO”.	Gaidstāves slēdzi uz putekļu sūcēja pārslēdziet pozīcijā „AUTO”.
	Nav strāvas padeves	Pieslēdziet strāvas padevi darbarīkam un putekļu sūcējam.
Neizdodas veiksmīgi pabeigt darbarīka reģistrāciju/darbarīka reģistrācijas atcelšanu.	Bezvadu ierīce darbarīkā nav uzstādīta. Bezvadu ierīce darbarīkā ir uzstādīta nepareizi.	Uzstādiet bezvadu ierīci pareizi.
	Bezvadu ierīces izvads un/vai atvere ir netīra.	Uzmanīgi noslaukiet putekļus un netīrumus no bezvadu ierīces izvada un iztīriet atveri.
	Gaidstāves slēdzis uz putekļu sūcēja nav ieslēgts pozīcijā „AUTO”.	Gaidstāves slēdzi uz putekļu sūcēja pārslēdziet pozīcijā „AUTO”.
	Nav strāvas padeves	Pieslēdziet strāvas padevi darbarīkam un putekļu sūcējam.
	Nepareiza darbība	Uz mirkli piespiediet bezvadu sistēmas aktivizēšanas pogu un atkal veiciet darbarīka reģistrācijas/atcelšanas procedūru.
	Darbarīks un putekļu sūcējs atrodas tālu viens no otra (ārpus signāla uztveršanas zonas).	Darbarīku un putekļu sūcēju novietojiet tuvāk vienu otram. Maksimālais signāla uztveršanas attālums ir apmēram 10 m, taču apstākļu ietekmē tas var atšķirties.
	Pirms darbarīka reģistrācijas/atcelšanas pabeigšanas - darbarīka slēdzis ir ieslēgts vai - ieslēgšanas poga uz putekļu sūcēja ir ieslēgta.	Uz mirkli piespiediet bezvadu sistēmas aktivizēšanas pogu un atkal veiciet darbarīka reģistrācijas/atcelšanas procedūru.
	Darbarīka reģistrācijas procedūra darbarīkam vai putekļu sūcējam nav pabeigta.	Vienlaikus veiciet darbarīka reģistrācijas procedūru gan darbarīkam, gan putekļu sūcējam.
	Radio traucējumi no citām iekārtām, kas ģenerē ļoti intensīvus radio viļņus.	Darbarīku un putekļu sūcēju neturiet tādu iekārtu tuvumā kā bezvadu tehnoloģiju (Wi-Fi) ierīces un mikroviļņu krāsnis.

Neatbilstošas darbības stāvoklis	Iespējamais iemesls (kļūme)	Risinājums
Putekļu sūcējs nedarbojas kopā ar darbarīka pārslēgšanas darbību.	Bezvadu ierīce darbarīkā nav uzstādīta. Bezvadu ierīce darbarīkā ir uzstādīta nepareizi.	Uzstādiet bezvadu ierīci pareizi.
	Bezvadu ierīces izvads un/vai atvere ir netīra.	Uzmanīgi noslaukiet putekļus un netīrumus no bezvadu ierīces izvada un iztīriet atveri.
	Bezvadu sistēmas aktivizēšanas poga uz darbarīka nav nospiesta.	Uz mirkli piespiediet bezvadu sistēmas aktivizēšanas pogu un pārliecinieties, ka bezvadu sistēmas lampiņa mirgo zilā krāsā.
	Gaidstāves slēdzis uz putekļu sūcēja nav ieslēgts pozīcijā „AUTO”.	Gaidstāves slēdzi uz putekļu sūcēja pārslēdziet pozīcijā „AUTO”.
	Pie putekļu sūcēja ir pieslēgti vairāk nekā 10 darbarīki.	Atkārtoti reģistrējiet darbarīku. Ja putekļu sūcējam reģistrēti vairāk nekā 10 darbarīki, automātiski tiks atslēgts vissenāk reģistrētais darbarīks.
	Visu reģistrēto darbarīku iestatījumi ir izdzēsti no putekļu sūcēja.	Atkārtoti reģistrējiet darbarīku.
	Nav strāvas padeves	Pieslēdziet strāvas padevi darbarīkam un putekļu sūcējam.
	Darbarīks un putekļu sūcējs atrodas tālu viens no otra (ārpus signāla uztveršanas zonas).	Darbarīku un putekļu sūcēju novietojiet tuvāk vienu pie otra. Maksimālais signāla uztveršanas attālums ir apmēram 10 m, taču apstākļu ietekmē tas var atšķirties.
	Radio traucējumi no citām iekārtām, kas ģenerē ļoti intensīvus radio viļņus.	Darbarīku un putekļu sūcēju neturiet tādu iekārtu tuvumā kā bezvadu tehnoloģiju (Wi-Fi) ierīces un mikroviļņu krāsnis.
Putekļu sūcējs darbojas, kamēr darbarīks nedarbojas.	Putekļu sūcēja bezvadu sistēmas aktivizēšanas funkciju saviem darbarīkiem izmanto citi lietotāji.	Izslēdziet citu darbarīku bezvadu aktivizēšanas pogu vai atceliet darbarīka reģistrāciju citiem darbarīkiem.

APKOPE

⚠*UZMANĪBU:* Pirms darbarīka pārbaudes vai apkopes vienmēr pārliecinieties, ka darbarīks ir izslēgts un akumulatora kasetne ir izņemta.

***IEVĒRĪBAI:* Nekad neizmantojiet gazolīnu, benzīnu, atšķaidītāju, spirtu vai līdzīgus šķidrumus. Tas var radīt izbalēšanu, deformāciju vai plaisas.**

Lai saglabātu izstrādājuma DROŠU un UZTICAMU darbību, remontdarbus, apkopi un regulēšanu uzticiet veikt tikai Makita pilnvarotam vai rūpnīcas apkopes centram, un vienmēr izmantojiet tikai Makita rezerves daļas.

Plāksnes nomaiņa

Papildpiederumi

1. Atskrūvējiet skrūves, kas tur plāksni, un noņemiet plāksni.
2. Ar skrūvēm piestipriniet gareno starpliku, oglekļa plāksni un korķa gumijas plāksni vai tērauda plāksni darbarīka skrūvju caurumiem, kā parādīts attēlā.

► **Att.36:** **1.** Skrūve **2.** Garenā starplika **3.** Oglekļa plāksne **4.** Korķa gumijas plāksne **5.** Tērauda plāksne **6.** Skrūves caurums

PIEZĪME: Plāksne, kas uzstādīta piegādes brīdī, katrā valstī var atšķirties.

PAPILDU PIEDERUMI

⚠*UZMANĪBU:* Šādi piederumi un papildierīces tiek ieteiktas lietošanai ar šajā rokasgrāmatā aprakstīto Makita darbarīku. Izmantojot citus piederumus vai papildierīces, var tikt radīta traumu gūšanas bīstamība. Piederumu vai papildierīci izmantojiet tikai paredzētajam mērķim.

Ja jums vajadzīga palīdzība vai precīzāka informācija par šiem piederumiem, vērsieties savā tuvākajā Makita apkopes centrā.

- Slīpēšanas lentes
- Vadotnes lineāls
- Skava
- Slīpēšanas sliece
- Oglekļa plāksne
- Korķa gumijas plāksne
- Šļūtenes komplekts 28
- Priekšējās uzmavas
- Bezvadu ierīce
- Makita oriģinālais akumulators un lādētājs

PIEZĪME: Daži sarakstā norādītie izstrādājumi var būt iekļauti instrumenta komplektācijā kā standarta piederumi. Tie dažādās valstīs var būt atšķirīgi.

SPECIFIKACIJOS

Modelis:	**BS001G**
Juostos dydis (plotis x ilgis)	76 mm x 533 mm
Diržo greitis	120–470 m/min
Bendrasis ilgis	440 mm
Vardinė įtampa	Nuol. sr. maks. 36–40 V
Grynasis svoris	4,5–5,1 kg

- Atliekame tęstinius tyrimus ir nuolatos tobuliname savo gaminius, todėl čia pateikiamos specifikacijos gali būti keičiamos be įspėjimo.
- Skirtingose šalyse specifikacijos gali skirtis.
- Grynojo svorio vertė apima lengviausią ir sunkiausią įprastai ir saugiai naudojamų papildomų įtaisų bei akumuliatorių kasečių derinį, nurodytą naudojimo instrukcijoje.

Tinkama akumuliatoriaus kasetė ir (arba) įkroviklis

Akumuliatoriaus kasetė	BL4020 / BL4025 / BL4040 / BL4040F / BL4050F
Įkroviklis	DC40RA / DC40RB / DC40RC / DC40WA / BCC01 / BCC02

- Atsižvelgiant į gyvenamosios vietos regioną, kai kurios pirmiau nurodytos akumuliatoriaus kasetės ir įkrovikliai gali būti neprieinami.

⚠ĮSPĖJIMAS: **Naudokite tik akumuliatoriaus kasetes ir įkroviklius, kurie nurodyti anksčiau.** Naudojant bet kurias kitas akumuliatoriaus kasetes ir įkroviklius, gali kilti sužeidimo ir gaisro pavojus.

Rekomenduojamas laidu prijungiamas maitinimo šaltinis

Nešiojamasis maitinimo šaltinis	PDC01 / PDC1200 / PDC1500

- Atsižvelgiant į gyvenamosios vietos regioną, pirmiau nurodytas (-i) laidu prijungiamas (-i) maitinimo šaltinis (-iai) gali būti neprieinamas (-i).
- Prieš naudodami laidu prijungiamą maitinimo šaltinį, perskaitykite instrukciją ir ant jų pateiktus perspėjimus.

Simboliai

Toliau yra nurodyti simboliai, kurie gali būti naudojami įrangai. Prieš naudodami įsitikinkite, kad suprantate jų reikšmę.



Perskaitykite instrukcijų vadovą.



Dėvėkite akių apsaugos priemones.



Kol sukasi šlifavimo juosta, rankomis nepaleiskite įrankio. Įrankis gali pats nuvažiuoti.



Taikoma tik ES šalims

Kadangi įrangoje yra pavojingų komponentų, panaudota elektrinė ir elektroninė įranga, akumuliatoriai ir baterijos gali turėti neigiamo poveikio aplinkai ir žmonių sveikatai.

Nešalinkite elektros ir elektroninių prietaisų ar baterijų kartu su buitinėmis atliekomis! Pagal Europos direktyvą dėl elektros ir elektroninės įrangos atliekų bei akumuliatorių ir baterijų ir panaudotų akumuliatorių ir baterijų bei jos pritaikymą nacionaliniams įstatymams, panaudota elektros ir elektroninė įranga, baterijos ir akumuliatoriai turi būti surenkami atskirai ir pristatomi į atskirą buitinių atliekų surinkimo punktą, kuris veikia pagal aplinkos apsaugos taisykles. Tai rodo perbrauktas konteinerio ant ratukų simbolis, pateiktas ant įrangos.

Numatytoji naudojimo paskirtis

Šis įrankis skirtas didelio paviršiaus ploto medienai, plastmasei ir metalinėms medžiagoms, taip pat dažytiems paviršiams šlifuoti.

Triukšmas

Įprastas triukšmo A lygis, nustatytas pagal EN62841-2-4:
Garso slėgio lygis (L_{pA}): 87 dB (A)
Garso galios lygis (L_{WA}): 95 dB (A)
Paklaida (K): 3 dB (A)

PASTABA: Paskelbta (-os) triukšmo reikšmė (-ės) nustatyta (-os) pagal standartinį testavimo metodą ir jį galima naudoti vienam įrankiui palyginti su kitu.

PASTABA: Paskelbtoji (-osios) skleidžiamo triukšmo vertė (-ės) taip pat gali būti naudojama (-os) atliekant preliminarų poveikio vertinimą.

⚠ ***ĮSPĖJIMAS:*** **Dėvėkite ausų apsaugą.**

⚠ ***ĮSPĖJIMAS:*** **Faktiškai naudojant elektrinį įrankį, keliamo triukšmo dydis gali skirtis nuo paskelbtosios (-ųjų) bendrosios (-ųjų) vertės (-čių), atsižvelgiant į būdus, kuriais yra naudojamas šis įrankis.**

⚠ ***ĮSPĖJIMAS:*** **Siekdami apsaugoti operatorių, būtinai įvertinkite saugos priemones, remdamiesi vibracijos poveikio įvertinimu esant faktinėms naudojimo sąlygoms (atsižvelgdami į visas darbo ciklo dalis, pavyzdžiui, ne tik kiek laiko įrankis veikia, bet ir kiek kartų jis yra išjungiamas bei kai jis veikia be apkrovų).**

Vibracija

Nepertraukiamos vibracijos bendroji vertė (triašio vektoriaus suma), nustatyta pagal standartą EN62841-2-4:
Darbo režimas: veikimas be apkrovos
Vibracijos emisija (a_h): 1,1 m/s^2
Paklaida (K): 1,5 m/s^2

PASTABA: Paskelbta (-os) vibracijos bendroji (-osios) reikšmė (-ės) nustatyta (-os) pagal standartinį testavimo metodą ir jį galima naudoti vienam įrankiui palyginti su kitu.

PASTABA: Paskelbtoji (-osios) bendroji (-osios) vibracijos vertė (-ės) taip pat gali būti naudojama (-os) atliekant preliminarų poveikio vertinimą.

⚠ ***ĮSPĖJIMAS:*** **Faktiškai naudojant elektrinį įrankį, vibracijos emisija gali skirtis nuo paskelbtosios (-ųjų) bendrosios (-ųjų) vertės (-čių), atsižvelgiant į būdus, kuriais yra naudojamas šis įrankis.**

⚠ ***ĮSPĖJIMAS:*** **Siekdami apsaugoti operatorių, būtinai įvertinkite saugos priemones, remdamiesi vibracijos poveikio įvertinimu esant faktinėms naudojimo sąlygoms (atsižvelgdami į visas darbo ciklo dalis, pavyzdžiui, ne tik kiek laiko įrankis veikia, bet ir kiek kartų jis yra išjungiamas bei kai jis veikia be apkrovų).**

Toliau pateikiamos vidutinės pagreičio pikinės amplitudės vertės, atsirandančios dėl pakartotinių smūginių vibracijų (p_F), su atitinkama paklaida (K), nustatyta pagal EN62841-2-4.
Darbo režimas: veikimas be apkrovos
p_F: 31 m/s^2
Paklaida (K): 7 m/s^2

PASTABA: Šios paskelbtosios vertės neturėtų būti naudojamos rankų-plaštakų vibracijos poveikiui nustatyti.

Atitikties deklaracijos

Tik Europos šalims

ES / JK atitikties deklaraciją galima rasti toliau pateiktu URL adresu.

https://support.makita.biz/doc/doc_index.html

SAUGOS ĮSPĖJIMAI

Bendrieji įspėjimai dirbant elektriniais įrankiais

⚠ ***ĮSPĖJIMAS*** **Perskaitykite visus saugos įspėjimus, nurodymus, peržiūrėkite paveikslėlius ir techninės sąlygas, pateiktas su šiuo elektriniu įrankiu.** Nesilaikant toliau pateiktų nurodymų, galima patirti elektros šoką, sunkų sužalojimą ir (arba) sukelti gaisrą.

Išsaugokite visus įspėjimus ir instrukcijas, kad galėtumėte jas peržiūrėti ateityje.

Terminas „elektrinis įrankis“ pateiktuose įspėjimuose reiškia į maitinimo tinklą jungiamą (laidinį) elektrinį įrankį arba akumuliatoriaus maitinamą (belaidį) elektrinį įrankį.

SAUGOS ĮSPĖJIMAI DĖL BELAIDŽIO JUOSTINIO ŠLIFUOKLIO

1. **Atlikdami šlifavimo darbus, tinkamai vėdinkite darbo patalpą.**
2. **Kai kuriose medžiagose gali būti nuodingų chemikalų. Saugokitės, kad neįkvėptumėte dulkių ir nesiliestumėte oda. Laikykitės medžiagų tiekėjo saugos nurodymų.**
3. **Atsižvelgdami į apdirbamą medžiagą ir darbo pobūdį, būtinai užsidėkite kaukę nuo dulkių / respiratorių.**
4. **Visada naudokite apsauginius akinius. Įprastiniai akiniai ar akiniai nuo saulės NĖRA apsauginiai akiniai.**
5. **Laikykite įrankį tvirtai abiem rankomis.**
6. **Prieš įjungdami jungiklį, patikrinkite, ar juosta nesiliečia su ruošiniu.**
7. **Saugokite rankas ir veidą nuo besisukančių dalių.**
8. **Nepalikite veikiančio įrankio. Naudokite įrankį tik laikydami rankomis.**
9. **Šis įrankis nėra atsparus vandeniui, todėl**

nenaudokite vandens ant ruošinio paviršiaus.

SAUGOKITE ŠIAS INSTRUKCIJAS.

ĮSPĖJIMAS: **NELEISKITE, kad patogumas ir gaminio pažinimas (įgyjamas pakartotinai naudojant) susilpnintų griežtą saugos taisyklių, taikytinų šiam gaminiui, laikymąsi. Dėl NETINKAMO NAUDOJIMO arba saugos taisyklių, kurios pateiktos šioje instrukcijoje, nesilaikymo galima rimtai susižeisti.**

Svarbios saugos instrukcijos, taikomos akumuliatoriaus kasetei

1. **Prieš naudodami akumuliatoriaus kasetę, perskaitykite visas instrukcijas ir perspėjimus ant (1) akumuliatorių įkroviklio, (2) akumuliatorių ir (3) akumuliatorių naudojančio gaminio.**
2. **Neardykite ir negadinkite akumuliatoriaus kasetės.** Dėl to ji gali užsidegti, per daug įkaisti arba sprogti.
3. **Jei įrankio darbo laikas žymiai sutrumpėjo, nedelsdami nutraukite darbą su įrankiu. Tai gali kelti perkaitimo, nudegimų ar net sprogimo pavojų.**
4. **Jei elektrolitas pateko į akis, plaukite jas tyru vandeniu ir nedelsdami kreipkitės į gydytoją. Gali kilti regėjimo praradimo pavojus.**
5. **Neužtrumpinkite akumuliatoriaus kasetės:**
   (1) **Nelieskite kontaktų degiomis medžiagomis.**
   (2) **Venkite laikyti akumuliatoriaus kasetę kartu su kitais metaliniais daiktais, pavyzdžiui, vinimis, monetomis ir pan.**
   (3) **Saugokite akumuliatoriaus kasetę nuo vandens ir lietaus.**
   Trumpasis jungimas akumuliatoriuje gali sukelti stiprią srovę, perkaitimą, galimus nudegimus ar net akumuliatoriaus gedimą.
6. **Nelaikykite ir nenaudokite įrankio ir akumuliatoriaus kasetės vietose, kur temperatūra gali pasiekti ar viršyti 50 °C (122 °F).**
7. **Nedeginkite akumuliatoriaus kasetės, net jei yra stipriai pažeista ar visiškai susidėvėjusi. Ugnyje akumuliatoriaus kasetė gali sprogti.**
8. **Akumuliatoriaus kasetės nekalkite, nepjaustykite ir nemėtykite ir taip pat į ją netrankykite kietu daiktu.** Taip elgiantis, ji gali užsidegti, per daug įkaisti arba sprogti.
9. **Nenaudokite pažeisto akumuliatoriaus.**
10. **Įdėtoms ličio jonų akumuliatoriams taikomi Pavojingų prekių teisės akto reikalavimai.** Komercinis transportas, pvz., trečiųjų šalių, prekių vežimo atstovų, turi laikytis specialaus reikalavimo ant pakuotės ir ženklinimo.
    Norėdami paruošti siųstiną prekę, pasitarkite su pavojingų medžiagų specialistu. Be to, laikykitės galimai išsamesnių nacionalinių reglamentų.
    Užklijuokite juosta arba padenkite atvirus kontaktus ir supakuokite akumuliatorių taip, kad ji pakuotėje nejudėtų.
11. **Kai išmetate akumuliatoriaus kasetę, išimkite ją iš įrankio ir išmeskite saugioje vietoje. Vadovaukitės vietos reglamentais dėl akumuliatorių išmetimo.**
12. **Baterijas naudokite tik su „Makita“ nurodytais gaminiais.** Baterijas įdėjus į netinkamus gaminius gali kilti gaisras, gaminys pernelyg kaisti, kilti sprogimas arba pratekėti elektrolitas.
13. **Jei įrankis bus ilgą laiką nenaudojamas, akumuliatorių būtina išimti iš įrankio.**
14. **Darbo metu ir po akumuliatoriaus kasetė gali būti įkaitusi ir dėl to nudeginti. Imdami akumuliatoriaus kasetes, būkite atsargūs.**
15. **Tuojau pat po naudojimo nelieskite įrankio gnybtų, nes jie gali būti įkaitę tiek, kad nudegins.**
16. **Neleiskite, kad į akumuliatoriaus kasetės gnybtus, angas ir griovelius patektų drožlių, dulkių ar žemių.** Jos gali sukelti kaitimą, užsidegti, sprogti ir sukelti įrankio ar akumuliatoriaus kasetės gedimą, dėl ko galima nusideginti ar susižaloti.
17. **Jeigu įrankis nėra pritaikytas naudoti šalia aukštos įtampos elektros linijų, akumuliatoriaus kasetės nenaudokite šalia aukštos įtampos elektros linijų.** Dėl to gali sutrikti įrankio ar akumuliatoriaus kasetės veikimas arba jie gali sugesti.
18. **Laikykite akumuliatorių vaikams nepasiekiamoje vietoje.**

SAUGOKITE ŠIAS INSTRUKCIJAS.

PERSPĖJIMAS: **Naudokite tik originalų „Makita“ akumuliatorių.** Neoriginalaus „Makita“ arba pakeisto akumuliatoriaus naudojimas gali nulemti gaisrą, asmens sužalojimą ir pažeidimą. Tai taip pat panaikina „Makita“ suteikiamą „Makita“ įrankio ir įkroviklio garantiją.

PASTABA: „Makita“ neatsako už jokius nelaimingus atsitikimus, kilusius naudojant neoriginalius „Makita“ akumuliatorius arba modifikuotus akumuliatorius. Originalių „Makita“ akumuliatorių suderinamumas su „Makita“ įrankiais ir įkrovikliais buvo kruopščiai įvertintas pagal galiojančius teisės aktus ir saugos standartus.

Patarimai, ką daryti, kad akumuliatorius veiktų kuo ilgiau

1. **Pakraukite akumuliatoriaus kasetę prieš jai visiškai išsikraunant. Visuomet nustokite naudoti įrankį ir pakraukite akumuliatoriaus kasetę, kai pastebite, kad įrankio galia sumažėjo.**
2. **Niekada nekraukite iki galo įkrautos akumuliatoriaus kasetės. Perkraunant trumpėja akumuliatoriaus eksploatacijos laikas.**
3. **Akumuliatoriaus kasetę kraukite esant kambario temperatūrai 10 - 40 °C. Prieš pradėdami krauti, leiskite įkaitusiai akumuliatoriaus kasetei atvėsti.**
4. **Kai akumuliatoriaus kasetės nenaudojate, ją išimkite iš įrankio ar įkroviklio.**

5. **Įkraukite akumuliatoriaus kasetę, jei jos nenaudojate ilgą laiką (ilgiau nei šešis mėnesius).**

Svarbios saugumo instrukcijos dėl belaidžio bloko

1. **Neardykite ir nekeiskite belaidžio bloko.**
2. **Laikykite belaidį bloką vaikams nepasiekiamoje vietoje. Netyčia prarijus reikia nedelsiant kreiptis į medikus.**
3. **Naudokite belaidį bloką tik su „Makita“ įrankiais.**
4. **Saugokite belaidį bloką nuo lietaus ir nenaudokite jo esant drėgnoms oro sąlygoms.**
5. **Nenaudokite belaidžio bloko vietose, kur temperatūra viršija 50 °C.**
6. **Nenaudokite belaidžio bloko netoli medicinos instrumentų, pavyzdžiui, širdies stimuliatorių.**
7. **Nenaudokite belaidžio bloko netoli automatinių prietaisų.** Automatiniai prietaisai gali sugesti arba gali įvykti klaida.
8. **Nenaudokite belaidžio bloko ten, kur gali padidėti temperatūra arba atsirasti statinis elektros krūvis arba elektrinis triukšmas.**
9. **Belaidis blokas gali sukurti elektromagnetinius laukus (EML), bet jie naudotojui nekenksmingi.**
10. **Belaidis blokas yra tikslusis instrumentas. Saugokite belaidį bloką nuo kritimo ir smūgių.**
11. **Nelieskite belaidžio bloko kontakto plikomis rankomis arba metaliniais įrankiais.**
12. **Įdėdami belaidį bloką visada išimkite gaminio akumuliatorių.**
13. **Atidarydami angos dangtelį venkite vietų, kur į ją gali patekti dulkių ir vandens. Anga visada turi būti švari.**
14. **Belaidį bloką visada dėkite reikiama kryptimi.**
15. **Per smarkiai nespauskite belaidžio aktyvinimo mygtuko ant belaidžio bloko, nespauskite jo aštriu daiktu.**
16. **Dirbdami visada uždarykite angos dangtelį.**
17. **Kai įrankiui tiekiamas maitinimas, niekada neimkite belaidžio bloko iš angos.** Kitaip belaidis blokas gali sugesti.
18. **Nenuimkite lipduko nuo belaidžio bloko.**
19. **Neklijuokite jokio lipduko ant belaidžio bloko.**
20. **Nepalikite belaidžio bloko ten, kur gali atsirasti statinis elektros krūvis arba elektrinis triukšmas.**
21. **Nepalikite belaidžio bloko karštoje vietoje, pavyzdžiui, automobilyje prieš saulę.**
22. **Nepalikite belaidžio bloko dulkėtoje ar miltuotoje vietoje arba ten, kur gali atsirasti ėsdinančiųjų dujų.**
23. **Nuo staigaus temperatūros pokyčio belaidis blokas gali aprasoti. Nenaudokite belaidžio bloko, kol rasa visiškai nenudžiūvo.**
24. **Norėdami nuvalyti belaidį bloką, švelniai pavalykite sausa minkšta šluoste. Nenaudokite benzino, skiediklio, laidaus tepalo ir panašių medžiagų.**
25. **Laikykite belaidį bloką pridėtame dėkle arba nuo statinio krūvio apsaugotoje taroje.**
26. **Nekiškite į įrankio angą jokių kitų prietaisų, išskyrus „Makita“ belaidį bloką.**
27. **Nenaudokite įrankio, kurio angos dangtelis pažeistas.** Į angą patekęs vanduo, dulkės ir purvas gali jį sugadinti.
28. **Netraukite ir (arba) nesukite angos dangtelio daugiau, nei reikia.** Atstatykite dangtelį į vietą, jei jis nukrinta nuo įrankio.
29. **Pakeiskite angos dangtelį, jei jo nėra arba jis pažeistas.**

SAUGOKITE ŠIAS INSTRUKCIJAS.

VEIKIMO APRAŠYMAS

⚠***PERSPĖJIMAS:*** **Prieš pradėdami reguliuoti arba tikrinti įrankio veikimą, visuomet būtinai išjunkite įrankį ir išimkite akumuliatoriaus kasetę.**

Akumuliatoriaus kasetės uždėjimas ir nuėmimas

⚠***PERSPĖJIMAS:*** **Prieš įdėdami arba išimdami akumuliatoriaus kasetę, visada išjunkite įrankį.**

⚠***PERSPĖJIMAS:*** **Įdėdami arba išimdami akumuliatoriaus kasetę, tvirtai laikykite įrankį ir akumuliatoriaus kasetę.** Jeigu įrankį ir akumuliatoriaus kasetę laikysite netvirtai, jie gali išslysti iš jūsų rankų, todėl įrankis ir akumuliatoriaus kasetė gali būti sugadinti, o naudotojas sužalotas.

Jei norite įdėti akumuliatoriaus kasetę, ant akumuliatoriaus kasetės esantį liežuvėlį sutapdinkite su korpuse esančiu grioveliu ir įstumkite į jai skirtą vietą. Įstatykite iki pat galo, kad spragtelėdama užsifiksuotų. Jeigu matote raudoną sandariklį (indikatorių), kaip parodyta paveikslėlyje, ji nėra visiškai užfiksuota.

Jei norite išimti akumuliatoriaus kasetę, ištraukite ją iš įrankio, stumdami mygtuką, esantį kasetės priekyje.

► **Pav.1:** **1.** Raudonas sandariklis (indikatorius) **2.** Mygtukas **3.** Akumuliatoriaus kasetė

⚠***PERSPĖJIMAS:*** **Akumuliatoriaus kasetę visada įkiškite iki galo, kol nebematysite raudono sandariklio (indikatoriaus)** Priešingu atveju ji gali atsitiktinai iškristi iš įrankio ir sužeisti jus arba aplinkinius.

⚠***PERSPĖJIMAS:*** **Nekiškite akumuliatoriaus kasetės jėga.** Jeigu kasetė sunkiai lenda, ją kišate netinkamai.

Įrankio / akumuliatoriaus apsaugos sistema

Įrankyje įrengta įrankio / akumuliatoriaus apsaugos sistema. Ši sistema automatiškai atjungia variklio maitinimą, kad įrankis ir akumuliatorius ilgiau veiktų. Įrankis automatiškai išsijungs darbo metu esant vienai iš toliau nurodytų įrankio arba akumuliatorius darbo sąlygų:

Apsauga nuo perkrovos

Kai įrankis arba akumuliatorius naudojamas taip, kad neįprastai padidėja elektros srovė, įrankis automatiškai išsijungia be jokių indikatorių įspėjimų. Tokiu atveju atleiskite įrankio gaiduką ir nutraukite darbą, dėl kurio kilo įrankio perkrova. Tada vėl įjunkite įrankį.

Apsauga nuo perkaitimo

Kai įrankis arba akumuliatorius perkaista, įrankis automatiškai išsijungia. Tokiu atveju, prieš vėl jungdami įrankį, leiskite įrankiui ir akumuliatoriui atvėsti.

Apsauga nuo visiško išeikvojimo

Kai akumuliatoriaus įkrovos lygis nepakankamas, įrankis automatiškai išsijungia. Tokiu atveju ištraukite akumuliatorių iš įrankio ir įkraukite jį.

Apsauga nuo kitų sutrikimų

Apsaugos sistema taip pat apsaugo nuo kitų sutrikimų, galinčių pažeisti įrankį, todėl automatiškai jį išjungia. Įrankiui laikinai sustojus arba veikimo metu išsijungus, imkitės visų toliau nurodytų veiksmų ir pašalinkite sutrikimo priežastis.

1. Užtikrinkite, kad visi jungikliai būtų išjungimo padėtyje, ir vėl įjunkite įrankį, kad vėl jį paleistumėte iš naujo.
2. Įkraukite akumuliatorių (-ius) arba jį (juos) pakeiskite įkrautu (-ais) akumuliatoriumi (-iais).
3. Palaukite, kol įrankis ir akumuliatorius (-iai) atvės.

Jei atstačius apsaugos sistemą veikimas nepagerėja, kreipkitės į vietos „Makita“ techninės priežiūros centrą.

Likusios akumuliatoriaus galios rodymas

Paspauskite akumuliatoriaus kasetės tikrinimo mygtuką, kad būtų rodoma likusi akumuliatoriaus energija. Maždaug trims sekundėms užsidegs indikatorių lemputės.

► **Pav.2:** **1.** Indikatorių lemputės **2.** Tikrinimo mygtukas

Indikatorių lemputės			Likusi galia
Šviečia	Nešviečia	Blyksi	
■	□	◪	
■ ■ ■ ■			75 - 100 %
■ ■ ■ □			50 - 75 %
■ ■ □ □			25 - 50 %
■ □ □ □			0 - 25 %
◪ □ □ □			Įkraukite akumuliatorių.
■ ■ □ □ ↑ ↓ □ □ ■ ■			Galimai įvyko akumuliatoriaus veikimo triktis.

PASTABA: Rodmuo gali šiek tiek skirtis nuo faktinės energijos lygio – tai priklauso nuo naudojimo sąlygų ir aplinkos temperatūros.

PASTABA: Veikiant akumuliatoriaus apsaugos sistemai ims mirksėti pirmoji (toliausiai kairėje) indikatoriaus lemputė.

Jungiklio veikimas

⚠*ĮSPĖJIMAS:* Jūsų saugai užtikrinti šiame įrankyje įrengta atlaisvinimo svirtelė, kuri apsaugo įrankį nuo netyčinio paleidimo. NIEKADA nenaudokite įrankio, jei jis įsijungia nuspaudžiant tik gaiduką ir neatleidus atlaisvinimo svirtelės. PRIEŠ tęsdami įrankio eksploataciją, atiduokite jį suremontuoti į mūsų įgaliotąjį priežiūros centrą.

⚠*PERSPĖJIMAS:* Prieš įdėdami akumuliatoriaus kasetę į įrankį, visuomet patikrinkite, ar gaidukas gerai veikia, o atleistas grįžta į išjungimo padėtį „OFF“. Naudojant įrankį, kurio jungiklis tinkamai neveikia, galima jo nesuvaldyti ir sunkiai susižaloti.

***PASTABA:* Neatleidę atlaisvinimo svirtelės, stipriai nespauskite gaiduko. Kitaip galite sulaužyti jungiklį.**

Kad gaidukas nebūtų atsitiktinai nuspaustas, įrengta atlaisvinimo svirtelė. Gaidukas yra užrakintas, kai atlaisvinimo svirtelė yra pradinėje padėtyje, ir atrakintas, kai atlaisvinimo svirtelė pastumiama aukštyn.

Norėdami paleisti įrankį, paspauskite gaiduką, o fiksavimo svirtelę pastumkite aukštyn. Norėdami sustabdyti, gaiduką atleiskite.

► **Pav.3:** **1.** Gaidukas **2.** Atlaisvinimo svirtelė

Jei norite, kad įrenginys veiktų nepertraukiamai, paspauskite gaiduką spausdami atlaisvinimo svirtelę aukštyn, tada nuspauskite užrakinimo mygtuką. Po to atleiskite gaiduką, laikydami nuspaustą užrakinimo mygtuką.

Jei norite sustabdyti įrankį iš jungiklio užrakinimo padėties, paspauskite gaiduką iki galo ir paskui jį atleiskite.

► **Pav.4:** **1.** Užrakinimo mygtukas

Priekinė rankena

Priekinės rankenos kampą galima reguliuoti 4 žingsniais po 30°.

Norėdami sureguliuoti priekinės rankenos kampą taip, kad jis būtų patogus darbui, atlaisvinkite prispaudimo rankenėlę. Nustatykite priekinės rankenos kampą ir priveržkite prispaudimo rankenėlę.

► **Pav.5:** **1.** Priekinė rankena **2.** Prispaudimo rankenėlė

Priekinės lemputės uždegimas

⚠*PERSPĖJIMAS:* Nežiūrėkite į šviesą (šviesos šaltinį).

Apšvietimo kryptį galima reguliuoti trimis lygiais. Norėdami įjungti priekinę lemputę, paspauskite gaiduką. Norėdami ją išjungti, atleiskite jį. Atleidus gaiduką,

priekinė lemputė užgęsta maždaug po 10 sekundžių.
► **Pav.6: 1.** Priekinė lemputė

PASTABA: Kai įrankis perkaista, lemputė mirksi vieną minutę. Tokiu atveju palaukite, kol įrankis atvės, kad galėtumėte vėl tęsti darbą.

PASTABA: Purvą nuo lempos objektyvo nuvalykite sausu skudurėliu. Būkite atsargūs, kad nesubraižytumėte lempos objektyvo, nes pablogės apšvietimas.

Greičio reguliavimo ratukas

⚠***PERSPĖJIMAS:*** **Nepertraukiamai nedirbkite įrankiu ilgą laiką nedideliu greičiu.** Priešingu atveju variklis bus perkrautas ir sutriks įrankio veikimas.

⚠***PERSPĖJIMAS:*** **Greičio reguliavimo ratuką galima pasukti tik iki 5 ir atgal iki 1. Nemėginkite jo sukti už 5 ar 1 padėties, kadangi galite sugadinti greičio reguliavimo funkciją.**

Sukant greičio reguliavimo ratuką pagal pateiktus nustatytus skaičius nuo 1 iki 5, galima reguliuoti juostos sukimosi greitį nuo120 iki 470 m/min.
Pasukus ratuką ties skaičiumi 5, gaunamas didesnis greitis; pasukus ratuką ties skaičiumi 1, greitis sumažinamas. Pasirinkite tinkamą šlifuojamam ruošiniui greitį.
► **Pav.7: 1.** Greičio reguliavimo ratukas

Pastovaus greičio kontrolė

Elektroninė greičio kontrolė skirta pastoviam greičiui užtikrinti.
Ši funkcija padeda išgauti gražią apdailą, nes įrankio greitis išlieka pastovus net esant apkrovai.

Apsaugos nuo netyčinio įjungimo funkcija

Net jeigu dedant akumuliatoriaus kasetę bus spaudžiamas gaidukas, įrankis nepasileis.
Jei norite įjungti įrankį, pirmiausia atleiskite gaiduką, tada jį patraukite.

SURINKIMAS

⚠***PERSPĖJIMAS:*** **Prieš darydami ką nors įrankiui visada patikrinkite, ar įrenginys išjungtas, o akumuliatorių kasetė – nuimta.**

Šlifavimo juostos montavimas arba nuėmimas

Šlifavimo juostos montavimas

⚠***PERSPĖJIMAS:*** **Montuodami šlifavimo juostą, užtikrinkite, kad ant šlifavimo juostos galo esančios rodyklės kryptis atitiktų ant įrankio pažymėtos rodyklės kryptį.**

1. Patraukite svirtį iki galo.

► **Pav.8: 1.** Svirtis

2. Sumontuokite šlifavimo juostą ant velenėlių taip, kad rodyklės kryptis šlifavimo juostos galinėje dalyje sutaptų su rodyklės ant įrankio kryptimi. Tada grąžinkite svirtį į pradinę padėtį.

► **Pav.9: 1.** Šlifavimo juosta **2.** Velenėlis **3.** Rodyklė (ant įrankio) **4.** Rodyklė (šlifavimo juostos galinėje dalyje)

Šlifavimo juostos nuėmimas

1. Patraukite svirtį iki galo.
2. Nuimkite šlifavimo juostą nuo velenėlių, tada grąžinkite svirtį į pradinę padėtį.

Šlifavimo juostos kelio reguliavimas

Sureguliavus šlifavimo juostos kelią, galima pailginti šlifavimo juostos eksploataciją.
Sukant reguliavimo rankenėlę pagal laikrodžio rodyklę, šlifavimo juosta paslenkama į A pusę, kaip parodyta paveikslėlyje.
Sukant reguliavimo rankenėlę prieš laikrodžio rodyklę, šlifavimo juosta paslenkama į B pusę, kaip parodyta paveikslėlyje.

1. Įdėkite akumuliatoriaus kasetę į įrankį.
2. Sukdami šlifavimo juostą, pasukite reguliavimo rankenėlę taip, kad padarytumėte maždaug 0–3 mm tarpą tarp šlifavimo juostos šono ir įrankio šono, kaip parodyta paveikslėlyje.

► **Pav.10: 1.** Reguliavimo rankenėlė **2.** Šlifavimo juosta **3.** Maždaug 0–3 mm

Dulkės

⚠***ĮSPĖJIMAS:*** **Atsižvelgiant į apdirbamą medžiagą ir naudojamus priedus, įrankio naudojimo metu sukeltos dulkės gali būti kenksmingos. Naudotojui rekomenduojama naudoti tinkamą dulkių siurblį, kad sumažintų poveikį.**

Žr. šios instrukcijos skirsnį „PASIRINKTINIAI PRIEDAI“, kuriame pateikiami visi galimi papildomi dulkių ištraukimo priedai.

Papildomi įspėjimai

- **Kad neįkvėptumėte dulkių, taip pat rekomenduojama dėvėti FFP2 dulkių kaukę arba P2 respiratorių.**
- **Perskaitykite prijungto dulkių siurblio naudojimo instrukcijos skirsnį „TECHNINĖ PRIEŽIŪRA“, kad dulkių surinkimas būtų veiksmingas.**
- **Laikykitės visų šalyje, kurioje atliekami darbai, galiojančių dulkių kontrolės reikalavimų.**
- **Nenaudokite dulkių siurblio vykdydami metalo apdirbimo darbus elektriniais įrankiais.** Metalo apdirbimo metu susidariusios metalo dalelės gali uždegti susikaupusias dulkes ir sugadinti dulkių siurblyje esantį dulkių filtrą bei sukelti didelį gaisro pavojų.
- ***Tik Europos šalims***
  Naudotojui rekomenduojama naudoti M arba H klasės dulkių siurblį (kaip apibrėžta EN 60335-2-69).

Dėl informacijos ir techninės pagalbos, susijusios su dulkių siurbliais, kreipkitės į vietinį „Makita“ priežiūros

centrą.

Prijungimas su dulkių siurbliu

Pasirenkamasis priedas

⚠*PERSPĖJIMAS:* Prieš šlifuodami gipso kartono plokštes, įrankį prijunkite prie vakuuminio valymo įrenginio.

Prijungus juostinį šlifuoklį prie „Makita“ vakuuminio valymo įrenginio, šlifavimo darbus galima atlikti švariau. Prijunkite „Makita“ vakuuminio valymo įrenginio žarną prie įrankio dulkių ištraukimo antgalio, naudodami priekinį antgalį Nr. 22.
Dulkių ištraukimo antgalio vidinis skersmuo žarnos jungčiai yra 26 mm.

► **Pav.11:** **1.** Vakuuminis valymo įrenginys
2. Vakuuminio valymo įrenginio žarna
3. Dulkių surenkamasis antgalis **4.** Priekinis antgalis Nr. 22

PASTABA: Priekinis antgalis Nr. 22 yra pasirinktinis priedas arba gali būti tiekiamas kartu su vakuuminiu valymo įrenginiu.

Dulkių maišelio įrengimas ir nuėmimas

⚠*PERSPĖJIMAS:* Prieš šlifuodami plieninę plokštę, būtinai ištuštinkite dulkių maišelį, jei jame yra medienos ar kitų medžiagų dulkių. Medienos ar kitų medžiagų dulkės gali sukelti gaisrą.

Įrankis gali surinkti šlifavimo dulkes į dulkių maišelį, kai šis pritvirtintas prie įrankio.
Norėdami įrengti dulkių maišelį, sulygiuokite trikampio ženklą ant dulkių maišelio su kreiptuvu ant dulkių ištraukimo antgalio. Įstumkite dulkių maišelį į dulkių ištraukimo antgalį ir pasukite jį prieš laikrodžio rodyklę, kad trikampio ženklai rodytų vienas į kitą, kaip matoma paveikslėlyje.
Jei norite nuimti dulkių maišelį, atlikite įrengimo procedūras atvirkštine tvarka.

► **Pav.12:** **1.** Dulkių maišelis **2.** Trikampio ženklas
3. Dulkių surenkamasis antgalis

Dulkių išmetimas kartu su dulkių maišeliu

Kai dulkių maišelis pripildomas maždaug iki pusės, nuimkite dulkių maišelį nuo įrankio ir atidarykite dulkių maišelio tvirtinimo elementą. Išpilkite dulkes, lengvai tapšnodami dulkių maišelį, kad pašalintumėte jame įstrigusias daleles.

► **Pav.13:** **1.** Dulkių maišelio tvirtinimo elementas

PASTABA: Jei prie šio įrankio prijungsite „Makita“ vakuuminį valymo įrenginį, galėsite dirbti dar efektyviau ir švariau.

NAUDOJIMAS

⚠*PERSPĖJIMAS:* Pritvirtinkite ruošinį spaustuvais ar kitu įtaisu, jeigu jis dirbant gali judėti.

⚠*PERSPĖJIMAS:* Nešlifuokite jokių degių medžiagų, pavyzdžiui, aliuminio ar magnio. Gali kilti gaisras, sprogimas ar atsirasti sužalojimo rizika.

⚠*PERSPĖJIMAS:* Prieš įjungdami ar išjungdami įrankį, įsitikinkite, kad jokia šlifavimo diržo dalis nebūtų uždėta ant ruošinio paviršiaus. Kitaip galite blogai užbaigti šlifavimą, pažeisti diržą arba prarasti įrankio kontrolę.

⚠*PERSPĖJIMAS:* Dirbdami stenkitės kūnu nesiliesti prie šlifavimo juostos ir įrankio besisukančių dalių. Visada stebėkite aplinką bei pašalinius asmenis ir būkite budrūs dėl galimų pavojų.

⚠*PERSPĖJIMAS:* Ilgą laiką nešlifuokite plieninių plokščių didele apkrova. Priešingu atveju dulkių maišelį gali pažeisti karštos dulkės.

⚠*PERSPĖJIMAS:* Šlifuodami plieninę plokštę, pasirūpinkite, kad kibirkštys nekristų ant daiktų arba žmonių. Priešingu atveju kibirkštys gali sukelti gaisrą arba nudegimus.

⚠*PERSPĖJIMAS:* Kol sukasi šlifavimo juosta, nepaleiskite įrankio. Priešingu atveju įrankis gali nuvažiuoti ir sužaloti.

Laikykite įrankį tvirtai, abiem rankomis. Įjunkite įrankį ir palaukite, kol pradės veikti didžiausiu greičiu. Po to švelniai nuleiskite įrankį ant ruošinio paviršiaus. Laikykite įrankį taip, kad šlifavimo juosta visada būtų sulig ruošiniu, ir judinkite įrankį pirmyn ir atgal.
Niekada nespauskite įrankio per jėgą. Įrankio svoris sukelia pakankamą spaudimą. Dėl per didelio spaudimo variklis gali užstrigti, perkaisti, apdeginti ruošinį arba gali įvykti atatranka.

► **Pav.14**

Darbas su spaustuvu ir kreipiamąja liniuote

Pasirenkamasis priedas

Prie įrankio pritvirtinta kreipiamoji liniuotė leidžia stabiliai šlifuoti ruošinį.

Spaustuvo ir kreipiamosios liniuotės montavimas arba nuėmimas

⚠*PERSPĖJIMAS:* Dirbdami su akumuliatorių kasetėmis, tarp įrankio ir darbastalio įdėkite atitinkamą tarpiklį, kaip nurodyta toliau pateiktoje lentelėje. Priešingu atveju įrankis taps nestabilus ir gali sužaloti.

Remkitės lentele ir paruoškite tinkamą tarpiklį, jei jis reikalingas.
Lentelėje pateiktos akumuliatorių kasetės yra pavyzdžių dalis. Tarpą tarp įrankio ir darbastalio užpildykite tinkamu tarpikliu.

Akumuliatorių kasečių pavyzdžiai	BL4050F

Tarpiklio aukštis	23 mm

1. Nustatykite priekinę rankeną į žemiausią padėtį ir apverskite įrankį, kaip parodyta paveikslėlyje.
2. Įkiškite spaustuvo strypelio dalį į įrankio kiaurymę, kad spaustuvo plokštelinė dalis būtų tarp įrankio ir darbastalio arba tarpiklio. Tada priveržkite prispaudimo rankenėlę.

— **Kai tarpiklis nenaudojamas**

► **Pav.15:** **1.** Priekinė rankena **2.** Strypelio dalis **3.** Kiaurymė **4.** Plokštelės dalis **5.** Darbastalis **6.** Prispaudimo rankenėlė

— **Kai tarpiklis naudojamas**

► **Pav.16:** **1.** Priekinė rankena **2.** Strypelio dalis **3.** Kiaurymė **4.** Plokštelės dalis **5.** Darbastalis **6.** Tarpiklis **7.** Prispaudimo rankenėlė

3. Sulygiuokite kreipiamosios liniuotės kiaurymes su įrankio varžtų kiaurymėmis ir pritvirtinkite kreipiamąją liniuotę sparnuotaisiais varžtais.

► **Pav.17:** **1.** Kreipiamoji liniuotė **2.** Kiaurymė **3.** Varžto kiaurymė **4.** Sparnuotasis varžtas

Jei norite nuimti kreipiamąją liniuotę, atlikite įrengimo procedūras atvirkštine tvarka.

Darbas su spaustuvu ir kreipiamąja liniuote

Įjunkite įrankį ir leiskite jam nepertraukiamai veikti. Palaukite, kol šlifavimo juosta ims suktis visu greičiu, tada pradėkite šlifuoti spausdami ruošinį prie šlifavimo juostos, tvirtai laikydami ruošinį.
Niekada nespauskite ruošinio per jėgą. Dėl per didelio spaudimo variklis gali užstrigti, perkaisti, apdeginti ruošinį arba gali įvykti atatranka.

► **Pav.18**

Darbas su šlifavimo trinkele

Pasirenkamasis priedas

Šlifavimo trinkelė leidžia lygiau padėti ruošinius.

Šlifavimo trinkelės montavimas arba nuėmimas

1. Sulygiuokite slankiosios plokštelės kiaurymes su įrankio varžtų kiaurymėmis ir pritvirtinkite slankiąją plokštelę varžtais.

► **Pav.19:** **1.** Slankioji plokštelė **2.** Varžtas **3.** Varžto kiaurymė **4.** Kryžminis atsuktuvas

2. Nustatykite užrakinimo svirtelę į laisvą padėtį, kaip parodyta paveikslėlyje, ir įstatykite keturias pagrindo iškyšas į keturis įrankio griovelius.

► **Pav.20:** **1.** Užrakinimo svirtelė **2.** Iškyša **3.** Griovelis

3. Pasukite šlifavimo trinkelės rankenėlę, kad sureguliuotumėte užrakinimo kaiščio padėtį taip, kad užrakinimo kaištis eitų per slankiąją plokštelę, kaip parodyta paveikslėlyje.

► **Pav.21:** **1.** Rankenėlė **2.** Užrakinimo kaištis **3.** Slankioji plokštelė

4. Pasukite užrakinimo svirtelę pagal rodyklę, kaip parodyta paveikslėlyje.

► **Pav.22:** **1.** Užrakinimo svirtelė **2.** Rankenėlė

5. Pasukite rankenėlę pagal laikrodžio rodyklę, kad pritvirtintumėte šlifavimo trinkelę prie įrankio.
6. Įsitikinkite, kad šlifavimo trinkelė nekliba. Jei šlifavimo trinkelė kliba, dar kartą pasukite rankenėlę.

Jei norite nuimti šlifavimo trinkelę, atlikite įrengimo procedūras atvirkštine tvarka.

Darbas su šlifavimo trinkele

Laikykite įrankį tvirtai, abiem rankomis. Įjunkite įrankį ir palaukite, kol pradės veikti didžiausiu greičiu. Po to švelniai nuleiskite įrankį ant ruošinio paviršiaus. Laikykite įrankį taip, kad šlifavimo juosta visada būtų sulig ruošiniu, ir judinkite įrankį pirmyn ir atgal.
Niekada nespauskite įrankio per jėgą. Įrankio svoris sukelia pakankamą spaudimą. Dėl per didelio spaudimo variklis gali užstrigti, perkaisti, apdeginti ruošinį arba gali įvykti atatranka.

► **Pav.23**

BELAIDŽIO AKTYVINIMO FUNKCIJA

Pasirenkamasis priedas

Ką galima padaryti su belaidžio aktyvinimo funkcija?

Belaidžio aktyvinimo funkcija leidžia dirbti švariai ir patogiai. Pridėtą vakuuminį valymo įrenginį prijungę prie įrankio, galite automatiškai jį paleisti įjungdami įrankį.

► **Pav.24**

Norėdami naudoti belaidžio aktyvinimo funkciją, pasiruoškite šiuos daiktus:

- belaidį bloką (papildomas priedas);
- vakuuminį valymo įrenginį, kuris palaiko belaidžio aktyvinimo funkciją.

Toliau pateikiama belaidžio aktyvinimo funkcijos nustatymo apžvalga. Kiekvienoje dalyje rasite detalias procedūras.

1. Belaidžio bloko įdėjimas

2. Įrankio nustatymas vakuuminiame valymo įrenginyje

3. Belaidžio aktyvinimo funkcijos paleidimas

Belaidžio bloko įdėjimas

Pasirenkamas priedas

⚠***PERSPĖJIMAS:*** **Įdėdami belaidį bloką, padėkite įrankį ant stabilaus plokščio paviršiaus.**

PASTABA: **Prieš įdėdami belaidį bloką, nuo įrankio nuvalykite dulkes ir purvą.** Patekusios į belaidžio bloko angą, dulkės arba purvas gali sukelti gedimą.

PASTABA: **Norėdami išvengti gedimo, kurį gali sukelti statinis elektros krūvis, prieš paimdami belaidį bloką palieskite medžiagą, per kurią išeina statinis elektros krūvis, pavyzdžiui, metalinę įrankio dalį.**

PASTABA: **Įdėdami belaidį bloką, visada įsitikinkite, kad dedate reikiama kryptimi ir kad dangtelis iki galo uždarytas.**

1. Atidarykite įrankio dangtelį, kaip parodyta paveikslėlyje.
► **Pav.25:** **1.** Dangtelis

2. Įdėkite belaidį bloką į angą ir uždarykite dangtelį.

Įdėdami belaidį bloką, iškyšas sulygiuokite su angos išėmomis.
► **Pav.26:** **1.** Belaidis blokas **2.** Iškyša **3.** Dangtelis **4.** Išėma

Norėdami išimti belaidį bloką, lėtai atidarykite dangtelį. Traukiant dangtelį, jo galinėje pusėje esantys kabliukai iškels belaidį bloką.
► **Pav.27:** **1.** Belaidis blokas **2.** Kabliukas **3.** Dangtelis

Išėmę belaidį bloką laikykite pridėtame dėkle arba nuo statinio krūvio apsaugotoje taroje.

PASTABA: **Išimdami belaidį bloką visada naudokitės galinėje dangtelio pusėje esančiais kabliukais.** Jei kabliukai nepagauna belaidžio bloko, iki galo uždarykite dangtelį ir vėl lėtai jį atidarykite.

Įrankio nustatymas vakuuminiame valymo įrenginyje

PASTABA: Įrankiui nustatyti reikalingas „Makita“ vakuuminis valymo įrenginys, palaikantis belaidžio aktyvinimo funkciją.

PASTABA: Prieš pradėdami nustatyti įrankį, įdėkite į jį belaidį bloką.

PASTABA: Nustatydami įrankį, netraukite gaiduko ir neįjunkite vakuuminio valymo įrenginio maitinimo.

PASTABA: Taip pat žr. vakuuminio valymo įrenginio naudojimo instrukciją.

Jei norite aktyvinti vakuuminį valymo įrenginį įrankio jungikliu, prieš tai nustatykite įrankį.

1. Įdėkite akumuliatorius į vakuuminį valymo įrenginį ir įrankį.

2. Vakuuminio valymo įrenginio parengties jungiklį nustatykite ties „AUTO“.
► **Pav.28:** **1.** Parengties jungiklis

3. 3 sekundes spauskite belaidžio aktyvinimo mygtuką ant vakuuminio valymo įrenginio, kol belaidžio aktyvinimo lemputė ims mirksėti žaliai. Tada tokiu pat būdu paspauskite belaidžio aktyvinimo mygtuką ant įrankio.
► **Pav.29:** **1.** Belaidžio aktyvinimo mygtukas **2.** Belaidžio aktyvinimo lemputė

Jei vakuuminis valymo įrenginys ir įrankis sėkmingai susieti, belaidžio aktyvinimo lemputės 2 sekundes šviesi žaliai ir ims mirksėti mėlynai.

PASTABA: Belaidžio aktyvinimo lemputės nustoja mirksėti žaliai po 20 sekundžių. Kai mirksi valymo įrenginio belaidžio aktyvinimo lemputė, paspauskite belaidžio aktyvinimo mygtuką ant įrankio. Jei belaidžio aktyvinimo lemputė nemirksi žaliai, trumpai paspauskite belaidžio aktyvinimo mygtuką ir vėl palaikykite jį nuspaudę.

PASTABA: Jei norite nustatyti du ar daugiau įrankių viename vakuuminiame valymo įrenginyje, nustatykite juos po vieną.

Belaidžio aktyvinimo funkcijos paleidimas

PASTABA: Prieš belaidį aktyvinimą nustatykite įrankį vakuuminiame valymo įrenginyje.

PASTABA: Taip pat žr. vakuuminio valymo įrenginio naudojimo instrukciją.

Nustačius įrankį vakuuminiame valymo įrenginyje, jis automatiškai įsijungs įjungus įrankį.

1. Įdėkite belaidį bloką į įrankį.

2. Sujunkite vakuuminio valymo įrenginio žarną su įrankiu.
► **Pav.30**

3. Vakuuminio valymo įrenginio parengties jungiklį nustatykite ties „AUTO“.
► **Pav.31:** **1.** Parengties jungiklis

4. Trumpai paspauskite belaidžio aktyvinimo mygtuką ant įrankio. Belaidžio aktyvinimo lemputė mirksės mėlynai.
► **Pav.32:** **1.** Belaidžio aktyvinimo mygtukas **2.** Belaidžio aktyvinimo lemputė

5. Įjunkite įrankį. Patikrinkite, ar su įrankiu kartu veikia ir vakuuminis valymo įrenginys.

Norėdami sustabdyti belaidį vakuuminio valymo įrenginio aktyvinimą, paspauskite belaidžio aktyvinimo mygtuką ant įrankio.

PASTABA: Nenaudojant 2 valandas, belaidžio aktyvinimo lemputė ant įrankio nustos mirksėti mėlynai. Šiuo atveju parengties jungiklį ant vakuuminio valymo įrenginio nustatykite ties „AUTO“ ir vėl paspauskite belaidžio aktyvinimo mygtuką ant įrankio.

PASTABA: Vakuuminis valymo įrenginys ima veikti ir sustoja šiek tiek uždelsęs. Praeina šiek tiek laiko, kol vakuuminis valymo įrenginys nustato, kad buvo panaudotas įrankio jungiklis.

PASTABA: Belaidžio bloko perdavimo atstumas gali skirtis priklausomai nuo vietos ir aplinkybių.

PASTABA: Kai viename vakuuminiame valymo įrenginyje užregistruoti du ar daugiau įrankių, vakuuminis valymo įrenginys gali imti veikti net ir neįjungus įrankio, nes kitas naudotojas naudoja belaidžio aktyvavimo funkciją.

Belaidžio aktyvinimo lemputės būsenos aprašymas

► **Pav.33: 1.** Belaidžio aktyvinimo lemputė

Belaidžio aktyvinimo lemputė rodo belaidžio aktyvinimo funkcijos būseną. Lemputės būsenos reikšmės pateiktos tolesnėje lentelėje.

Būsena	Belaidžio aktyvinimo lemputė				Aprašymas
	Spalva	Šviečia	Mirksi	Trukmė	
Parengtis	Mėlyna	◪		2 valandos	Galimas belaidis vakuuminio valymo įrenginio aktyvinimas. Nenaudojant 2 valandas lemputė automatiškai užges.
		■		Kai įrankis yra naudojamas.	Galimas belaidis vakuuminio valymo įrenginio aktyvinimas ir įrankis yra naudojamas.
Įrankio nustatymas	Žalia	◪		20 sekundžių	Pasirengęs nustatyti įrankį. Laukiama, kol įrankis bus nustatytas vakuuminiame valymo įrenginyje.
		■		2 sekundės	Įrankis nustatytas. Belaidžio aktyvinimo lemputė ims mirksėti mėlynai.
Įrankio nustatymo atšaukimas	Raudona	◪		20 sekundžių	Pasiruošęs atšaukti įrankio nustatymą. Laukiama, kol įrankio nustatymas bus atšauktas vakuuminiame valymo įrenginyje.
		■		2 sekundės	Įrankio nustatymas atšauktas. Belaidžio aktyvinimo lemputė ims mirksėti mėlynai.
Kita	Raudona	■		3 sekundės	Belaidis blokas yra maitinamas ir ima veikti belaidžio aktyvinimo funkcija.
	Nešviečia	-		-	Belaidis vakuuminio valymo įrenginio aktyvinimas sustabdytas.

Įrankio nustatymo vakuuminiame valymo įrenginyje atšaukimas

Norėdami atšaukti įrankio nustatymą vakuuminiame valymo įrenginyje, atlikite šią procedūrą.

1. Įdėkite akumuliatorius į vakuuminį valymo įrenginį ir įrankį.

2. Vakuuminio valymo įrenginio parengties jungiklį nustatykite ties „AUTO“.

► **Pav.34: 1.** Parengties jungiklis

3. 6 sekundes spauskite belaidžio aktyvinimo mygtuką ant vakuuminio valymo įrenginio. Belaidžio aktyvinimo lemputė mirksi žaliai ir tampa raudona. Paskui tokiu pat būdu paspauskite belaidžio aktyvinimo mygtuką ant įrankio.

► **Pav.35: 1.** Belaidžio aktyvinimo mygtukas
2. Belaidžio aktyvinimo lemputė

Jei atšaukti pavyko, belaidžio aktyvinimo lemputės 2 sekundes švies raudonai ir ims mirksėti mėlynai.

PASTABA: Belaidžio aktyvinimo lemputės nustoja mirksėti raudonai po 20 sekundžių. Kai mirksi valymo įrenginio belaidžio aktyvinimo lemputė, paspauskite belaidžio aktyvinimo mygtuką ant įrankio. Jei belaidžio aktyvinimo lemputė nemirksi raudonai, trumpai paspauskite belaidžio aktyvinimo mygtuką ir vėl palaikykite jį nuspaudę.

Belaidžio aktyvinimo funkcijos trikčių šalinimas

Prieš kreipdamiesi dėl remonto darbų, pirmiausia patikrinkite gedimus patys. Kilus problemų, apie kurias nepaaiškinta vartotojo vadove, nemėginkite ardyti įrankio. Kreipkitės į įgaliotuosius „Makita“ techninės priežiūros centrus, kuriuose remontui visuomet naudojamos originalios „Makita“ keičiamosios dalys.

Neįprasta būklė	Tikėtina priežastis (triktis)	Ištaisomoji priemonė
Belaidžio aktyvinimo lemputė nešviečia arba nemirksi.	Belaidis blokas neįdėtas į įrankį. Belaidis blokas netinkamai įdėtas į įrankį.	Taisyklingai įdėkite belaidį bloką.
	Belaidžio bloko kontaktas ir (arba) anga yra purvini.	Švelniai nuvalykite dulkes ir purvą nuo belaidžio bloko kontakto ir išvalykite angą.
	Belaidžio aktyvinimo mygtukas ant įrankio nebuvo paspaustas.	Trumpai paspauskite belaidžio aktyvinimo mygtuką ant įrankio.
	Vakuuminio valymo įrenginio parengties jungiklis nenustatytas ties „AUTO“.	Vakuuminio valymo įrenginio parengties jungiklį nustatykite ties „AUTO“.
	Nėra maitinimo	Prijunkite įrankio ir vakuuminio valymo įrenginio maitinimą.

Neįprasta būklė	Tikėtina priežastis (triktis)	Ištaisomoji priemonė
Nepavyksta nustatyti įrankio / atšaukti jo nustatymo.	Belaidis blokas neįdėtas į įrankį. Belaidis blokas netinkamai įdėtas į įrankį.	Taisyklingai įdėkite belaidį bloką.
	Belaidžio bloko kontaktas ir (arba) anga yra purvini.	Švelniai nuvalykite dulkes ir purvą nuo belaidžio bloko kontakto ir išvalykite angą.
	Vakuuminio valymo įrenginio parengties jungiklis nenustatytas ties „AUTO“.	Vakuuminio valymo įrenginio parengties jungiklį nustatykite ties „AUTO“.
	Nėra maitinimo	Prijunkite įrankio ir vakuuminio valymo įrenginio maitinimą.
	Netinkamai atlikta procedūra	Trumpai paspauskite belaidžio aktyvinimo mygtuką ir iš naujo atlikite įrankio nustatymo / atšaukimo procedūras.
	Įrankis ir vakuuminis valymo įrenginys yra toli vienas nuo kito (už perdavimo diapazono ribų).	Padėkite įrankį ir vakuuminį valymo įrenginį arčiau vienas kito. Didžiausias perdavimo atstumas yra maždaug 10 m, bet jis gali skirtis pagal aplinkybes.
	Prieš baigiant įrankio registravimą / atšaukimą: - įjungiamas įrankio jungiklis arba - paspaudžiamas vakuuminio valymo įrenginio maitinimo mygtukas.	Trumpai paspauskite belaidžio aktyvinimo mygtuką ir iš naujo atlikite įrankio nustatymo / atšaukimo procedūras.
	Neatliktos įrankio nustatymo procedūros įrankyje arba vakuuminiame valymo įrenginyje.	Tuo pačiu metu atlikite įrankio nustatymo procedūras įrankyje ir vakuuminiame valymo įrenginyje.
	Kitų prietaisų, generuojančių didelio intensyvumo radijo bangas, keliami radijo bangų trikdžiai.	Patraukite įrankį ir vakuuminį valymo įrenginį toliau nuo tokių prietaisų kaip belaidžio ryšio įrenginiai ir mikrobangų krosnelės.
Vakuuminis valymo įrenginys neveikia įjungus įrankio jungiklį.	Belaidis blokas neįdėtas į įrankį. Belaidis blokas netinkamai įdėtas į įrankį.	Taisyklingai įdėkite belaidį bloką.
	Belaidžio bloko kontaktas ir (arba) anga yra purvini.	Švelniai nuvalykite dulkes ir purvą nuo belaidžio bloko kontakto ir išvalykite angą.
	Belaidžio aktyvinimo mygtukas ant įrankio nebuvo paspaustas.	Trumpai paspauskite belaidžio aktyvinimo mygtuką ir patikrinkite, ar belaidžio aktyvinimo lemputė mirksi mėlynai.
	Vakuuminio valymo įrenginio parengties jungiklis nenustatytas ties „AUTO“.	Vakuuminio valymo įrenginio parengties jungiklį nustatykite ties „AUTO“.
	Vakuuminiame valymo įrenginyje yra nustatyta daugiau kaip 10 įrankių.	Iš naujo nustatykite įrankį. Jei vakuuminiame valymo įrenginyje nustatyta daugiau kaip 10 įrankių, anksčiausiai nustatytas įrankis bus automatiškai atšauktas.
	Vakuuminis valymo įrenginys ištrynė visus įrankių nustatymus.	Iš naujo nustatykite įrankį.
	Nėra maitinimo	Prijunkite įrankio ir vakuuminio valymo įrenginio maitinimą.
	Įrankis ir vakuuminis valymo įrenginys yra toli vienas nuo kito (už perdavimo diapazono ribų).	Padėkite įrankį ir vakuuminį valymo įrenginį arčiau vienas kito. Didžiausias perdavimo atstumas yra maždaug 10 m, bet jis gali skirtis pagal aplinkybes.
	Kitų prietaisų, generuojančių didelio intensyvumo radijo bangas, keliami radijo bangų trikdžiai.	Patraukite įrankį ir vakuuminį valymo įrenginį toliau nuo tokių prietaisų kaip belaidžio ryšio įrenginiai ir mikrobangų krosnelės.
Vakuuminis valymo įrenginys veikia įrankiui neveikiant.	Kiti naudotojai naudoja belaidį vakuuminio valymo įrenginio aktyvinimą su savo įrankiais.	Išjunkite kitų įrankių belaidžio aktyvinimo mygtuką arba atšaukite kitų įrankių nustatymą.

TECHNINĖ PRIEŽIŪRA

⚠***PERSPĖJIMAS:*** **Visuomet įsitikinkite, ar įrankis yra išjungtas ir akumuliatoriaus kasetė yra nuimta prieš atlikdami apžiūrą ir priežiūrą.**

PASTABA: **Niekada nenaudokite gazolino, benzino, tirpiklio, spirito arba panašių medžiagų. Gali atsirasti išblukimų, deformacijų arba įtrūkimų.**

Kad gaminys būtų SAUGUS ir PATIKIMAS, jį taisyti, apžiūrėti ar vykdyti bet kokią kitą priežiūrą ar derinimą turi įgaliotasis kompanijos „Makita“ techninės priežiūros centras; reikia naudoti tik kompanijos „Makita“ pagamintas atsargines dalis.

Plokštelės keitimas

Pasirenkamasis priedas

1. Atlaisvinkite plokštelę tvirtinančius varžtus ir nuimkite plokštelę.
2. Varžtais prisukite juostinę poveržlę, anglinę plokštelę ir kamštinę guminę plokštelę arba plieninę plokštelę prie įrankio varžtų kiaurymių, kaip parodyta paveikslėlyje.

► **Pav.36:** **1.** Varžtas **2.** Juostinė poveržlė **3.** Anglinė plokštelė **4.** Kamštinė guminė plokštelė **5.** Plieninė plokštelė **6.** Varžto kiaurymė

PASTABA: Siuntimo metu sumontuota plokštelė priklauso nuo valstybės.

PASIRENKAMI PRIEDAI

⚠***PERSPĖJIMAS:*** **Šiuos papildomus priedus arba įtaisus rekomenduojama naudoti su šioje instrukcijoje nurodytu „Makita“ bendrovės įrankiu.** Naudojant bet kokius kitus papildomus priedus arba įtaisus, gali kilti pavojus sužeisti žmones. Naudokite tik nurodytam tikslui skirtus papildomus priedus arba įtaisus.

Jeigu norite daugiau sužinoti apie tuos priedus, kreipkitės į artimiausią „Makita“ techninės priežiūros centrą.

- Šlifavimo juostos
- Kreipiamoji liniuotė
- Veržtuvas
- Šlifavimo trinkelė
- Anglinė plokštelė
- Kamštinė guminė plokštelė
- Žarnos komplektas 28
- Priekiniai antgaliai
- Belaidis blokas
- Originalus „Makita“ akumuliatorius ir įkroviklis

PASTABA: Kai kurie sąraše esantys priedai gali būti pateikti įrankio pakuotėje kaip standartiniai priedai. Jie įvairiose šalyse gali skirtis.

TEHNILISED ANDMED

Mudel:	**BS001G**
Lindi suurus (L × P)	76 mm × 533 mm
Lindi kiirus	120 - 470 m/min
Üldpikkus	440 mm
Nimipinge	Alalisvool 36 V - 40 V max
Netokaal	4,5 - 5,1 kg

- Meie pideva uuringu- ja arendusprogrammi tõttu võidakse tehnilisi andmeid muuta ilma sellest ette teatamata.
- Tehnilised andmed võivad riigiti erineda.
- Netokaal hõlmab tarviku(te) kergeimat ja raskeimat kombinatsiooni ja akukassetti/-kassette, mis on kasutusjuhendiga kooskõlas olevaks tavapäraseks ja ohutuks kasutamiseks lubatud.

Sobiv akukassett ja laadija

Akukassett	BL4020 / BL4025 / BL4040 / BL4040F / BL4050F
Laadija	DC40RA / DC40RB / DC40RC / DC40WA / BCC01 / BCC02

- Mõned eespool loetletud akukassetid ja -laadijad ei pruugi olla teie riigis saadaval.

⚠***HOIATUS:*** **Kasutage ainult ülalpool loetletud akukassette ja laadureid.** Muude akukassettide ja laadurite kasutamine võib tekitada vigastusi ja/või tulekahju.

Soovitatud juhtmega ühendatav toiteallikas

Portatiivne akukomplekt	PDC01 / PDC1200 / PDC1500

- Eespool loetletud juhtmega ühendatavad toiteallikad ei pruugi olla teie riigis saadaval.
- Enne juhtmega ühendatava toiteallika kasutamist lugege neil olevaid juhiseid ja ettevaatusabinõusid.

Sümbolid

Alljärgnevalt kirjeldatakse tingmärke, mida võidakse seadmetel kasutada. Enne seadme kasutamist tehke endale selgeks nende tähendus.



Lugege juhendit.



Kandke silmakaitsmeid.



Ärge laske lihvimislindi pöörlemise ajal käsi tööriistast lahti. Tööriist võib iseenesest tööle hakata.



Ainult EL-i riikide puhul
Seadmes sisalduvate ohtlike osade tõttu võivad elektri- ja elektroonikaseadmete jäätmed, akud ja patareid avaldada negatiivset mõju keskkonnale ja inimeste tervisele.
Elektri- ja elektroonikaseadmeid ega akusid ei tohi kõrvaldada koos olmejäätmetega!
Euroopa elektri- ja elektroonikaseadmete jäätmete, akude ja patareide ning nende jäätmete direktiivi ja riiklikku õigusesse ülevõtmise kohaselt tuleb elektri- ja elektroonikaseadmete, akude ja patareide jäätmed koguda eraldi ning viia eraldiseisvasse olmejäätmete kogumispunkti, mis tegutseb kooskõlas keskkonnakaitse eeskirjadega. Sellele osutab seadmele paigaldatud läbikriipsutatud ratastega prügikasti sümbol.

Kavandatud kasutus

Tööriist on ette nähtud suurte puit-, plast- ja metallmaterjalist pindade, samuti ka värvitud pindade lihvimiseks.

Müra

Tüüpiline A-korrigeeritud müratase, määratud standardi EN62841-2-4 kohaselt:
Helirõhutase (L_{pA}): 87 dB (A)
Helivõimsuse tase (L_{WA}): 95 dB (A)

Määramatus (K): 3 dB (A)

MÄRKUS: Deklareeritud müra väärtust (väärtuseid) on mõõdetud kooskõlas standardse katsemeetodiga ning seda võib kasutada ühe seadme võrdlemiseks teisega.

MÄRKUS: Deklareeritud müraemissiooni väärtust/väärtusi võib kasutada ka kokkupuute esmaseks hindamiseks.

⚠*HOIATUS:* Kasutage kõrvakaitsmeid.

⚠*HOIATUS:* Olenevalt tööriista kasutamisviisidest võib müraemissioon elektritööriista tegeliku kasutamise ajal erineda deklareeritud väärtus(t) est.

⚠*HOIATUS:* Rakendage operaatori kaitsmiseks kindlasti piisavaid ohutusabinõusid, mis põhinevad hinnangulisel müratasemel tegelikus töösituatsioonis (võttes arvesse tööperioodi kõiki osasid, näiteks korrad, kui seade lülitatakse välja ja seade töötab tühikäigul, lisaks tööajale).

Vibratsioon

Vibratsiooni koguväärtus (kolmeteljeliste vektorite summa) standardi EN62841-2-4 kohaselt määratuna:
Töörežiim: töötamine ilma laenguta
Vibratsiooniheide (a_h): 1,1 m/s^2
Määramatus (K): 1,5 m/s^2

MÄRKUS: Deklareeritud vibratsiooni koguväärtust (-väärtuseid) on mõõdetud kooskõlas standardse katsemeetodiga ning seda võib kasutada ühe seadme võrdlemiseks teisega.

MÄRKUS: Deklareeritud vibratsiooni koguväärtust/-väärtusi võib kasutada ka kokkupuute esmaseks hindamiseks.

⚠*HOIATUS:* Olenevalt tööriista kasutamisviisidest võib vibratsioontase elektritööriista tegeliku kasutamise ajal erineda deklareeritud väärtus(t) est.

⚠*HOIATUS:* Rakendage operaatori kaitsmiseks kindlasti piisavaid ohutusabinõusid, mis põhinevad hinnangulisel müratasemel tegelikus töösituatsioonis (võttes arvesse tööperioodi kõiki osasid, näiteks korrad, kui seade lülitatakse välja ja seade töötab tühikäigul, lisaks tööajale).

Allpool on toodud korduvast löögivibratsioonist tuleneva kiirenduse tippamplituudi keskmised väärtused (p_F) koos vastava määramatusega (K), mis on kindlaks tehtud kooskõlas standardiga EN62841-2-4.
Töörežiim: töötamine ilma laenguta
p_F : 31 m/s^2
Määramatus (K): 7 m/s^2

MÄRKUS: Nende deklareeritud väärtuste põhjal ei saa määrata käte kokkupuudet vibratsiooniga.

Vastavusdeklaratsioon

Ainult Euroopa riikide puhul

EL-i/ÜK vastavusdeklaratsiooni saab vaadata alljärgnevalt URL-ilt.

https://support.makita.biz/doc/doc_index.html

OHUTUSHOIATUSED

Üldised elektritööriistade ohutushoiatused

⚠*HOIATUS* Lugege läbi kõik selle elektritööriistaga kaasas olevad ohutushoiatused, juhised, illustratsioonid ja tehnilised andmed. Alljärgnevate juhiste eiramine võib põhjustada elektrilöögi, süttimise ja/või raske kehavigastuse.

Hoidke edaspidisteks viideteks alles kõik hoiatused ja juhtnöörid.

Hoiatustes kasutatud termini „elektritööriist" all peetakse silmas elektriga töötavaid (juhtmega) elektritööriistu või akuga töötavaid (juhtmeta) elektritööriistu.

JUHTMETA LINTLIHVMASINA OHUTUSNÕUDED

1. **Lihvimise ajal tuulutage piisavalt oma tööpiirkonda.**
2. **Mõned materjalid võivad sisaldada mürgiseid aineid. Võtke meetmed tolmu sissehingamise ja nahaga kokkupuutumise vältimiseks. Järgige materjali tarnija ohutusteavet.**
3. **Kasutage alati õiget tolmumaski/respiraatorit, mis vastab materjalile ja rakendusele, millega töötate.**
4. **Kasutage alati kaitse- või ohutusprille. Tavalised prillid või päikeseprillid EI OLE kaitseprillid.**
5. **Hoidke tööriista kindlalt kahe käega.**
6. **Veenduge, et lint ei puudutaks enne tööriista sisselülitamist töödeldavat detaili.**
7. **Hoidke käed ja nägu pöörlevatest osadest eemal.**
8. **Ärge jätke tööriista töötama. Käitage tööriista ainult käes hoides.**
9. **Tööriist ei ole veekindel, seetõttu ärge kasutage töödeldava detaili pinnal vett.**

HOIDKE JUHEND ALLES.

⚠*HOIATUS:* ÄRGE UNUSTAGE järgida toote ohutusnõudeid mugavuse või toote (korduskasutamisega saavutatud) hea tundmise tõttu. VALE KASUTUS või kasutusjuhendi ohutuseeskirjade eiramine võib põhjustada tervisekahjustusi.

Akukassetiga seotud olulised ohutusjuhised

1. **Enne akukasseti kasutamist lugege (1) akulaadijal, (2) akul ja (3) seadmel olevad juhtnöörid ja hoiatused läbi.**
2. **Ärge võtke akukassetti lahti ega muutke seda.** See võib põhjustada tulekahju, liigset kuumust või plahvatuse.
3. **Kui tööaeg järsult lüheneb, siis lõpetage kohe kasutamine. Edasise kasutamise tulemuseks võib olla ülekuumenemisoht, võimalikud põletused või isegi plahvatus.**
4. **Kui elektrolüüti satub silma, siis loputage silma puhta veega ja pöörduge koheselt arsti poole. Selline õnnetus võib põhjustada pimedaksjäämist.**
5. **Ärge tekitage akukassetis lühist:**
   (1) **Ärge puutuge klemme elektrijuhtidega.**
   (2) **Ärge hoidke akukassetti tööriistakastis koos metallesemetega, nagu naelad, mündid jne.**
   (3) **Ärge tehke akukassetti märjaks ega jätke seda vihma kätte.**
   Aku lühis võib põhjustada tugevat elektrivoolu, ülekuumenemist, põletusi ning ka seadet tõsiselt kahjustada.
6. **Ärge hoidke ega kasutage tööriista ja akukassetti kohtades, kus temperatuur võib tõusta üle 50 °C (122 °F).**
7. **Ärge põletage akukassetti isegi siis, kui see on saanud tõsiselt vigastada või on täiesti kulunud. Akukassett võib tules plahvatada.**
8. **Ärge naelutage, lõigake, muljuge, visake akukassetti ega laske sel kukkuda, samuti ärge lööge selle pihta kõva esemega.** Selline tegevus võib põhjustada tulekahju, liigset kuumust või plahvatuse.
9. **Ärge kasutage kahjustatud akut.**
10. **Sisalduvatele liitium-ioonakudele võivad kohalduda ohtlike kaupade õigusaktide nõuded.**
    Kaubanduslikul transportimisel, näiteks kolmandate poolte või transpordiettevõtete poolt, tuleb järgida pakendil ja siltidel toodud erinõudeid. Transportimiseks ettevalmistamisel on vajalik pidada nõu ohtliku materjali eksperdiga. Samuti tuleb järgida võimalike riiklike regulatsioonide üksikasjalikumaid nõudeid.
    Katke teibiga või varjake avatud kontaktid ja pakendage aku selliselt, et see ei saaks pakendis liikuda.
11. **Kasutuskõlbmatuks muutunud akukasseti kõrvaldamiseks eemaldage see tööriistast ja viige selleks ette nähtud kohta. Järgige kasutuskõlbmatuks muutunud aku kõrvaldamisel kohalikke eeskirju.**
12. **Kasutage akusid ainult Makita heaks kiidetud toodetega.** Akude paigaldamine selleks mitte ettenähtud toodetele võib põhjustada süttimist, ülemäärast kuumust, plahvatamist või elektrolüüdi lekkimist.
13. **Kui tööriista ei kasutata pika ajaperioodi jooksul, tuleb aku tööriistast eemaldada.**
14. **Kasutamise ajal ja pärast kasutamist võib akukassett kuumeneda, mis võib põhjustada põletusi või madala temperatuuri põletusi. Olge kuuma akukasseti kandmisel ettevaatlik.**
15. **Ärge puudutage tööriista klemmi kohe pärast kasutamist, sest see võib olla kuum ja põhjustada põletusi.**
16. **Hoidke akukasseti klemmid, avad ja sooned tükikestest, tolmust ja mullast puhtad.** See võib põhjustada tööriista või aku ülekuumenemist, süttimist, purunemist ja talitlushäireid, mis võib lõppeda põletuste või kehavigastustega.
17. **Kui tööriist ei kannata kasutamist kõrgepingeliinide lähedal, ärge kasutage akukassetti kõrgepingeliinide lähedal.** Muidu võib tööriist või akukassett puruneda või sellel tõrge tekkida.
18. **Hoidke akut lastele kättesaamatult.**

HOIDKE JUHEND ALLES.

ETTEVAATUST: **Kasutage ainult Makita originaalakusid.** Mitte Makita originaalakude või muudetud akude kasutamine võib põhjustada akude süttimise, kehavigastuse ja kahjustuse. Samuti muudab see kehtetuks Makita tööriista ja laadija Makita garantii.

TÄHELEPANU: Makita ei vastuta õnnetuste eest, mis tekivad muude kui Makita originaalakude või modifitseeritud akude kasutamisest. Makita originaalakude sobivust Makita tööriistade ja laadijatega on kooskõlas kohalduva õiguse ja ohutusstandarditega põhjalikult kontrollitud.

Vihjeid aku maksimaalse kasutusaja tagamise kohta

1. **Laadige akukassetti enne selle täielikku tühjenemist. Kui märkate, et tööriist töötab väiksema võimsusega, peatage töö ja laadige akukassetti.**
2. **Ärge laadige täielikult laetud akukassetti. Ülelaadimine lühendab akude kasutusiga.**
3. **Laadige akukassetti toatemperatuuril 10 °C - 40 °C. Enne laadimist laske kuumenenud akukassetil maha jahtuda.**
4. **Kui te ei kasuta parajasti akukassetti, eemaldage see tööriistast või laadurist.**
5. **Kui te ei kasuta akukassetti kaua kui kuus kuud, laadige see.**

Juhtmeta seadmega seotud olulised ohutusjuhised

1. **Ärge võtke juhtmeta seadet lahti ega muutke seda omavoliliselt.**
2. **Hoidke juhtmeta seadet lastele kättesaamatus kohas. Kogemata allaneelamise korral pöörduda kohe arsti poole.**
3. **Kasutage juhtmeta seadet ainult koos Makita tööriistadega.**
4. **Ärge jätke juhtmeta seadet vihma kätte ega märga keskkonda.**
5. **Ärge kasutage juhtmeta seadet kohtades, kus temperatuur on üle 50 °C.**

6. **Ärge kasutage juhtmeta seadet kohtades, kus leidub meditsiinilisi seadmeid, nagu südamestimulaatorid.**
7. **Ärge kasutage juhtmeta seadet kohtades, kus leidub automatiseeritud seadmeid.** Muidu võib automatiseeritud seadmetel esineda talitushäireid või need võivad minna rikki.
8. **Ärge töötage juhtmeta seadmega kohtades, kus on kõrge temperatuur ja kus võib esineda staatilist elektrit või elektrilist müra.**
9. **Juhtmeta seadmed võivad tekitada elektromagnetvälju (EMV), mis ei ole kasutajale kahjulikud.**
10. **Juhtmeta seade on täppisseade. Olge ettevaatlik, ärge laske juhtmevabal seadmel maha kukkuda ja vältige löömist.**
11. **Ärge puudutage juhtmeta seadme klemmi paljaste käte või metallesemetega.**
12. **Juhtmeta seadme tööriista sisse paigaldamisel eemaldage tootest alati aku.**
13. **Ärge avage pesa katet kohas, kus tolm või vesi võivad pesasse sattuda. Hoidke pesa sisselaskeava alati puhtana.**
14. **Sisestage juhtmeta seade alati õiges suunas.**
15. **Ärge vajutage juhtmeta seadme juhtmeta aktiveerimise nupule liiga tugevalt ja/või ärge tehke seda teravate servadega esemega.**
16. **Sulgege pesa kaas alati pärast kasutamist.**
17. **Ärge eemaldage juhtmeta seadet pesast ajal, kui tööriista varustatakse toitega.** Selle juhise järgimata jätmine võib tekitada juhtmeta seadme talitlushäireid.
18. **Ärge eemaldage juhtmevabalt seadmelt kleebist.**
19. **Ärge pange juhtmevabale seadmele mingeid kleebiseid.**
20. **Ärge jätke juhtmeta seadet kohta, kus võib esineda staatilist elektrit või elektrilist müra.**
21. **Ärge jätke juhtmeta seadet kohta, kus on väga kuum, nt päikese kätte seisvasse autosse.**
22. **Ärge jätke juhtmeta seadet tolmusesse või pulbrilisse kohta või kohta, kus võib esineda söövitavaid gaase.**
23. **Äkiline temperatuuri muutumine võib tekitada juhtmeta seadme pinnale niiskuskihi. Ärge kasutage juhtmeta seadet enne, kui kogunenud niiskus on täielikult ära kuivanud.**
24. **Juhtmeta seadme puhastamisel pühkige seda õrnalt pehme lapiga. Ärge kasutage bensiini, lahusteid, juhtivaid määrdeid vms.**
25. **Juhtmeta seadme hoiustamisel hoidke seda komplekti kuuluvas karbis või staatikavabas konteineris.**
26. **Ärge sisestage tööriista pesasse muid seadmeid kui Makita juhtmeta seade.**
27. **Ärge kasutage tööriista, kui pesa kaas on kahjustunud.** Pessa sattuvad vesi, tolm või mustus võivad põhjustada talitushäireid.
28. **Ärge tõmmake ega väänake pesa katet rohkem kui vajalik.** Kui tööriistalt tuleb kaas ära, siis pange see oma kohale tagasi.
29. **Asendage pesa kaas, kui see on läinud kaduma või kahjustunud.**

HOIDKE JUHEND ALLES.

FUNKTSIONAALNE KIRJELDUS

⚠*ETTEVAATUST:* Kandke alati hoolt selle eest, et tööriist oleks enne reguleerimist ja kontrollimist välja lülitatud ja akukassett eemaldatud.

Akukasseti paigaldamine või eemaldamine

⚠*ETTEVAATUST:* Lülitage tööriist alati enne akukasseti paigaldamist või eemaldamist välja.

⚠*ETTEVAATUST:* Akukasseti paigaldamisel või eemaldamisel tuleb tööriista ja akukassetti kindlalt paigal hoida. Kui tööriista ja akukassetti ei hoita kindlalt paigal, võivad need käest libiseda ning kahjustada tööriista ja akukassetti või põhjustada kehavigastusi.

Akukasseti paigaldamiseks joondage akukasseti keel korpuse soonega ja libistage kassett oma kohale. Sisestage see tervenisti, kuni see lukustub klõpsuga oma kohale. Kui näete joonisel näidatud punast näidikut, pole see täielikult lukustunud.

Akukasseti eemaldamiseks libistage see tööriista küljest lahti, vajutades kasseti esiküljel paiknevat nuppu alla.

► **Joon.1: 1.** Punane näidik **2.** Nupp **3.** Akukassett

⚠*ETTEVAATUST:* Paigaldage akukassett alati täies ulatuses nii, et punast osa ei jääks näha. Muidu võib adapter juhuslikult tööriistast välja kukkuda ning põhjustada teile või läheduses viibivatele isikutele vigastusi.

⚠*ETTEVAATUST:* Ärge rakendage akukasseti paigaldamisel jõudu. Kui kassett ei lähe kergesti sisse, pole see õigesti paigaldatud.

Tööriista/aku kaitsesüsteem

Tööriist on varustatud tööriista või aku kaitsesüsteemiga. Süsteem lülitab mootori automaatselt välja, et pikendada tööriista ja aku tööiga. Tööriist seiskub käitamise ajal automaatselt, kui tööriista või aku kohta kehtib üks järgmistest tingimustest.

Ülekoormuskaitse

Kui tööriista või aku kasutamise käigus hakkab see tarbima ebaharilikult palju voolu, peatub tööriist automaatselt ilma igasuguse signaalita. Sellisel juhul lülitage tööriist välja ja lõpetage tööriista ülekoormuse põhjustanud tegevus. Pärast seda käivitage tööriist uuesti.

Ülekuumenemiskaitse

Tööriista või aku ülekuumenemisel seiskub tööriist automaatselt. Laske sellisel juhul tööriistal ja akul enne tööriista uuesti sisselülitamist jahtuda.

Ülelaadimiskaitse

Kui aku laetuse tase ei ole piisav, seiskub tööriist automaatselt. Sellisel juhul eemaldage aku seadmest ja laadige täis.

Kaitse muude põhjuste korral

Kaitsesüsteem on mõeldud ka muude põhjuste jaoks, mis võivad tööriista kahjustada, ja võimaldab tööriistal automaatselt seiskuda. Kui tööriist on ajutiselt peatatud või seiskunud, toimige põhjuste kõrvaldamiseks järgnevalt.

1. Veenduge, et kõik lülitid oleksid väljalülitatud asendis, seejärel lülitage tööriist uuesti käivitamiseks jälle sisse.
2. Laadige akut (akusid) või asendage aku (akud).
3. Laske tööriistal ja akul (akudel) jahtuda.

Kui kaitsesüsteemi taastamisega ei õnnestu olukorda parandada, võtke ühendust kohaliku Makita hoolduskeskusega.

Aku jääkmahutavuse näit

Akukasseti järelejäänud mahutavuse kontrollimiseks vajutage kontrollimise nuppu. Märgulambid süttivad mõneks sekundiks.
► **Joon.2: 1.** Märgulambid **2.** Kontrollimise nupp

Märgulambid			Jääkmahutavus
Põleb	Ei põle	Vilgub	
■ ■ ■ ■			75 - 100%
■ ■ ■	□		50 - 75%
■ ■	□ □		25 - 50%
■	□ □ □		0 - 25%
◪	□ □ □		Laadige akut.
■ ■	□ □		Akul võib olla tõrge.
□	■ ■		

MÄRKUS: Näidatud mahutavus võib veidi erineda tegelikust mahutavusest olenevalt kasutustingimustest ja ümbritseva keskkonna temperatuurist.

MÄRKUS: Esimene (taga vasakul asuv) märgutuli vilgub, kui akukaitsesüsteem töötab.

Lüliti funktsioneerimine

HOIATUS: **Teie ohutuse huvides on sellel tööriistal vabastushoob, mis hoiab ära tööriista ootamatu käivitumise. ÄRGE kasutage tööriista, kui see käivitub lihtsalt lüliti päästiku vajutamisel, ilma vabastushooba lahti laskmata. ENNE edasi kasutamist viige tööriist asjatundlikuks parandamiseks meie volitatud teeninduskeskusesse.**

ETTEVAATUST: **Kontrollige alati enne akukasseti tööriista külge paigaldamist, kas lüliti päästik funktsioneerib nõuetekohaselt ja liigub lahtilaskmisel tagasi väljalülitatud asendisse.** Tööriista juhtimine lüliti abil, mis ei toimi korralikult, võib kaasa tuua kontrolli kaotamise sae üle ja tekitada tõsiseid vigastusi.

TÄHELEPANU: **Ärge tõmmake lüliti päästikut jõuga, ilma vabastushooba vabastamata. Vastasel juhul võib lüliti puruneda.**

Lüliti päästiku juhusliku vajutamise vältimiseks on tööriistal vabastushoob. Lüliti päästik on lukus, kui vabastushoob on algasendis, ja lukust avatud, kui vabastushoob on üles lükatud.

Tööriista käivitamiseks tõmmake lüliti päästikut ja vajutage samal ajal vabastushooba üles. Seiskamiseks laske lüliti päästik lahti.
► **Joon.3: 1.** Lüliti päästik **2.** Vabastushoob

Pidevaks tööks vajutage lüliti päästikut, lükates samal ajal vabastushooba üles, ja vajutage seejärel lukustusnupp sisse. Pärast seda laske lüliti päästik lahti, nii et lukustusnupp on sisse vajutatud.
Tööriista seiskamiseks lukustatud lüliti asendist vajutage lüliti päästik lõpuni ja seejärel laske lahti.
► **Joon.4: 1.** Lukustusnupp

Eesmine käepide

Eesmise käepideme nurka saab reguleerida nelja 30° sammuga.
Eesmise käepideme nurga reguleerimiseks mugava töönurga alla lõdvendage kinnitusnuppu. Seadke eesmise käepideme nurk ja pingutage kinnitusnupp.
► **Joon.5: 1.** Eesmine käepide **2.** Kinnitusnupp

Eesmise lambi süütamine

ETTEVAATUST: **Ärge vaadake valgust ega otse valgusallikasse.**

Valgusti suunda saab reguleerida kolmel tasemel.
Eesmise lambi sisselülitamiseks vajutage lüliti päästikut. Väljalülitamiseks laske see lahti. Eesmine lamp kustub umbes 10 sekundit pärast lüliti päästiku lahtilaskmist.
► **Joon.6: 1.** Esilamp

MÄRKUS: Tööriista ülekuumenemise korral vilgub lamp ühe minuti jooksul. Sellisel juhul laske tööriistal enne töö jätkamist maha jahtuda.

MÄRKUS: Pühkige lamp kuiva lapiga puhtaks. Olge seda tehes ettevaatlik, et lambi läätse mitte kriimustada, sest muidu võib valgustus väheneda.

Kiirusregulaator

⚠*ETTEVAATUST:* Ärge kasutage tööriista pikka aega madalal kiirusel. Muidu tekib mootoris ülekoormus ja seadmel tekivad tõrked.

⚠*ETTEVAATUST:* Kiiruse reguleerimise skaalat saab pöörata ainult kuni 5-ni ja tagasi kuni 1-ni. Ärge suruge skaalat jõuga üle 5 või 1, kuna kiiruse reguleerimisfunktsioon võib rikki minna.

Lindi kiirust saab reguleerida vahemikus 120 m ja 470 m minutis, pöörates kiirusregulaatorit numbriseadistusele 1 kuni 5.
Suurem kiirus saavutatakse regulaatori pööramisel numbri 5 suunas, väiksem kiirus saavutatakse regulaatori pööramisel numbri 1 suunas. Valige lihvitava detaili jaoks sobiv kiirus.

► **Joon.7: 1.** Kiirusregulaator

Püsikiiruse funktsioon

Elektrooniline kiiruse juhtimine püsikiiruse saavutamiseks.
See funktsioon võimaldab täpset viimistlust, kuna tööriista kiirus jääb samaks ka koormuse all.

Juhusliku taaskäivitumise vältimise funktsioon

Akukasseti paigaldamise ajal ei käivitu tööriist isegi lüliti päästiku tõmbamisel.
Tööriista käivitamiseks vabastage esmalt lüliti päästik ja tõmmake siis lüliti päästikut.

KOKKUPANEK

⚠*ETTEVAATUST:* Kandke alati hoolt selle eest, et tööriist oleks enne igasuguseid hooldustöid välja lülitatud ja akukassett eemaldatud.

Lihvimislindi paigaldamine või eemaldamine

Lihvimislindi paigaldamine

⚠*ETTEVAATUST:* Lihvimislindi paigaldamisel veenduge, et noole suund lihvimislindi tagaküljel vastaks tööriistale märgitud suunale.

1. Tõmmake hoob täiesti välja.

► **Joon.8: 1.** Hoob

2. Paigaldage lihvimislint rullikutele nii, et noole suund lihvimislindi tagaküljel vastaks tööriistal oleva noole suunale, seejärel viige hoob algasendisse tagasi.

► **Joon.9: 1.** Lihvimislint **2.** Rullik **3.** Nool (tööriistal) **4.** Nool (lihvimislindi tagaküljel)

Lihvimislindi eemaldamine

1. Tõmmake hoob täiesti välja.
2. Eemaldage lihvimislint rullikutelt ja seejärel viige hoob algasendisse tagasi.

Lihvimislindi jälgimise reguleerimine

Lihvimislindi jälgimise reguleerimine pikendab lihvimislindi eluiga.
Reguleerimisnupu keeramine päripäeva viib lihvimislindi küljele A, nagu joonisel näidatud.
Reguleerimisnupu keeramine vastupäeva viib lihvimislindi küljele B, nagu joonisel näidatud.

1. Paigaldage akukassett tööriistale.
2. Lihvimislindi pöörlemisel keerake reguleerimisnuppu nii, et lihvimislindi ja tööriista külje vahele tekiks umbes 0–3 mm vahe, nagu joonisel näidatud.

► **Joon.10: 1.** Reguleerimisnupp **2.** Lihvimislint **3.** Umbes 0–3 mm

Tolm

⚠*HOIATUS:* Olenevalt töödeldavast materjalist ja kasutatavast tarvikust võib tööriista kasutamisel tekkiv tolm olla ohtlik. Kasutajal on soovitatav kasutada kokkupuute vähendamiseks sobivat tolmueemaldusseadet.

Kõik pakutavad lisavarustusse kuuluvad tolmueemaldusseadmed leiate selle juhendi jaotisest „LISATARVIKUD“.

Lisahoiatused:

- **Tolmu sissehingamise vältimiseks on soovitatav kasutada ka FFP2-tolmumaski või P2-respiraatorit.**
- **Tõhusaks tolmukogumiseks lugege ühendatud tolmueemaldusseadme kasutusjuhendi jaotist „HOOLDUS“.**
- **Järgige kõiki tolmukäitlemisnõudeid, mis töö tegemise riigis kohalduvad.**
- **Ärge kasutage tolmueemaldusseadet metalli töötlemiseks elektritööriistadega.** Metalli töötlemise ajal tekkivad metallist osakesed võivad kogunenud tolmu süüdata ning tolmueemaldusseadme sees olevat filtrit kahjustada, põhjustades suurt tuleohtu.
- ***Ainult Euroopa riikidele***
  Soovitatav on kasutada M- või H-klassi tolmule sobivat tolmueemaldusseadet (standardi EN 60335-2-69 määratluse järgi).

Tolmueemaldusseadmetega seotud abi saamiseks pöörduge kohalikku Makita teeninduskeskusesse.

Ühendamine tolmueemaldusseadmega

Lisatarvik

⚠*ETTEVAATUST:* Kipsplaadi lihvimisel ühendage tööriist tolmuimejaga.

Puhtamate lihvimistööde läbiviimiseks ühendage lintlihvmasin Makita tolmuimejaga.
Ühendage Makita tolmuimeja voolik tööriista tolmuotsakuga, kasutades esimansetti 22.

Tolmuotsiku siseläbimõõt vooliku ühendamiseks on 26 mm.

► **Joon.11:** **1.** Tolmuimeja **2.** Tolmuimeja voolik **3.** Tolmuotsak **4.** Esimansett 22

MÄRKUS: Esimansett 22 on lisavarustusse kuuluv lisatarvik või tolmuimejaga kaasas.

Tolmukoti paigaldamine või eemaldamine

ETTEVAATUST: **Enne terasplaadi lihvimist tühjendage alati tolmukott, kui selle sees on puidu või muu materjali tolmu.** Puidu või muu materjali tolm võib põhjustada tulekahju.

Kui tööriistale on paigaldatud tolmukott, saab tööriist koguda lihvimistolmu tolmukotti.
Tolmukoti paigaldamiseks joondage tolmukotil olev kolmnurgasümbol tolmuotsikul oleva juhikuga. Vajutage tolmukott tolmuotsikusse ja seejärel keerake seda vastupäeva, kuni kolmnurgasümbolid on üksteisega kohakuti, nagu joonisel näidatud.
Tolmukoti eemaldamiseks järgige paigaldusprotseduuri vastupidises järjekorras.

► **Joon.12:** **1.** Tolmukott **2.** Kolmnurgasümbol **3.** Tolmuotsak

Tolmukotis oleva tolmu jäätmekäitlus

Kui tolmukott on umbes poolenisti täis, eemaldage see tööriista küljest ja tõmmake tolmukoti kinnitusvahend välja. Tühjendage tolmukott, kloppides seda kergelt, et selles olevad osakesed eemalduksid.

► **Joon.13:** **1.** Tolmukoti kinnitusvahend

MÄRKUS: Makita tolmuimeja ühendamisel selle tööriistaga saate töötada tõhusamalt ja puhtamalt.

TÖÖRIISTA KASUTAMINE

ETTEVAATUST: **Fikseerige töödeldav detail klambrite vms, kui on oht, et see töö ajal liigub.**

ETTEVAATUST: **Vältige süttivate materjalide lihvimist, nagu alumiinium ja magneesium.** See võib tuua kaasa tulekahju, plahvatuse või vigastusohu.

ETTEVAATUST: **Enne tööriista sisse või välja lülitamist veenduge, et ükski lihvimislindi osa ei oleks paigutatud töödeldava detaili pinnale.** Muidu võivad tagajärgedeks olla vilets lihvimisviimistlus, lindi kahjustus või tööriista üle kontrolli kaotamine.

ETTEVAATUST: **Vältige töötamise ajal kontakti lihvimislindi ja tööriista pöörlevate osadega. Olge alati teadlik oma ümbrusest ja kõrvalistest isikutest ning olge tähelepanelik võimalike ohtude suhtes.**

ETTEVAATUST: **Ärge lihvige terasplaate pikka aega suurel koormusel.** Muidu võib tolmukott kuuma tolmu tõttu kahjustada saada.

ETTEVAATUST: **Jälgige, et sädemed ei puutuks terasplaadi lihvimisel vastu esemeid ega inimesi.** Muidu võivad sädemed põhjustada tulekahju või põletusi.

ETTEVAATUST: **Ärge laske lihvimislindi pöörlemise ajal käsi tööriistast lahti.** Muidu võib tööriist iseenesest tööle hakata ja vigastusi põhjustada.

Hoidke tööriista kindlalt kahe käega. Lülitage tööriist sisse ja oodake, kuni see saavutab täiskiiruse. Seejärel asetage tööriist õrnalt töödeldava detaili pinnale.
Hoidke lihvimislinti alati töödeldava detailiga kohakuti ja liigutage tööriista edasi-tagasi.
Ärge rakendage tööriistale jõudu. Tööriista enda raskus annab piisava surve. Liigne surve võib põhjustada mootori seiskumise, töödeldava detaili ülekuumenemise ja põletamise ning tagasilöögi.

► **Joon.14**

Kasutamine klambri ja juhtjoonlauaga

Lisatarvik

Tööriistale paigaldatud juhtjoonlaua kasutamine võimaldab töödeldavat detaili stabiilselt lihvida.

Klambri ja juhtjoonlaua paigaldamine või eemaldamine

ETTEVAATUST: **Asetage tööriista ja tööpingi vahele sobiv vahedetail, kui töötate akukassettidega, nagu allolevas tabelis näidatud.** Muidu võib tööriist muutuda ebastabiilseks ja põhjustada vigastusi.

Kui vajalik on vahedetail, valmistage see ette vastavalt tabelile.
Akukassett allolevas tabelis kuuluvad näidete juurde.
Kasutage tööriista ja tööpingi vahelise tühimiku

täitmiseks sobivat vahedetaili.

Akukasseti näited	BL4050F
Vahedetaili kõrgus	23 mm

1. Seadke eesmine käepide kõige madalamasse asendisse ja asetage tööriist tagurpidi, nagu joonisel näidatud.
2. Sisestage klambri vardaosa tööriistal olevasse avasse, nii et klambri plaatosa oleks tööriista ja tööpingi või vahedetaili vahel. Seejärel pingutage kinnitusnupp.

— **Kui vahedetaili ei kasutata**

► **Joon.15:** **1.** Eesmine käepide **2.** Vardaosa **3.** Ava **4.** Plaatosa **5.** Tööpink **6.** Kinnitusnupp

— **Kui vahedetaili kasutatakse**

► **Joon.16:** **1.** Eesmine käepide **2.** Vardaosa **3.** Ava **4.** Plaatosa **5.** Tööpink **6.** Vahedetail **7.** Kinnitusnupp

3. Joondage juhtjoonlaual olevad avad tööriistal olevate kruviavadega ja kinnitage juhtjoonlaud liblikkruvidega.

► **Joon.17:** **1.** Juhtjoonlaud **2.** Ava **3.** Kruviava **4.** Liblikkruvi

Juhtjoonlaua eemaldamiseks järgige paigaldusprotseduuri vastupidises järjekorras.

Kasutamine klambri ja juhtjoonlauaga

Lülitage tööriist sisse ja laske sellel pidevalt töötada. Oodake, kuni lihvimislint saavutab täiskiiruse ja seejärel vajutage töödeldav detail vastu lihvimislinti, hoides detailist tugevalt kinni.
Ärge avaldage töödeldavale detailile jõudu. Liigne surve võib põhjustada mootori seiskumise, töödeldava detaili ülekuumenemise ja põletamise ning tagasilöögi.
► **Joon.18**

Kasutamine lihvtallaga

Lisatarvik

Lihvtald võimaldab teil töödeldavaid detaile ühtlasemalt lihvida.

Lihvtalla paigaldamine või eemaldamine

1. Joondage liugplaadil olevad avad tööriistal olevate kruviavadega ja kinnitage liugplaat kruvidega.

► **Joon.19:** **1.** Liugplaat **2.** Kruvi **3.** Kruviava **4.** Ristpeakruvikeeraja

2. Seadke lukustushoob vabasse asendisse, nagu joonisel näidatud, ja sisestage aluse neli eendit tööriistal olevasse nelja soonde.

► **Joon.20:** **1.** Lukustushoob **2.** Eend **3.** Soon

3. Lukustustihvti asendi reguleerimiseks nii, et lukustustihvt läheb läbi liugplaadi, keerake lihvtalla nuppu, nagu joonisel näidatud.

► **Joon.21:** **1.** Nupp **2.** Lukustustihvt **3.** Liugplaat

4. Keerake lukustushooba noole suunas, nagu joonisel näidatud.

► **Joon.22:** **1.** Lukustushoob **2.** Nupp

5. Lihvtalla fikseerimiseks tööriistale keerake nuppu päripäeva.
6. Veenduge, et lihvtald ei võbiseks. Kui lihvtald võbiseb, keerake nuppu uuesti.

Lihvtalla eemaldamiseks järgige paigaldusprotseduuri vastupidises järjekorras.

Kasutamine lihvtallaga

Hoidke tööriista kindlalt kahe käega. Lülitage tööriist sisse ja oodake, kuni see saavutab täiskiiruse. Seejärel asetage tööriist õrnalt töödeldava detaili pinnale. Hoidke lihvimislinti alati töödeldava detailiga kohakuti ja liigutage tööriista edasi-tagasi.
Ärge rakendage tööriistale jõudu. Tööriista enda raskus annab piisava surve. Liigne surve võib põhjustada mootori seiskumise, töödeldava detaili ülekuumenemise ja põletamise ning tagasilöögi.
► **Joon.23**

JUHTMETA AKTIVEERIMISE FUNKTSIOON

Lisatarvik

Mida võimaldab juhtmeta aktiveerimise funktsioon

Juhtmeta aktiveerimise funktsioon võimaldab puhast ja mugavat töötamist. Ühendades toetatud tolmuimeja tööriistaga, saate käivitada tolmuimeja automaatselt koos tööriista lüliti toimimisega.
► **Joon.24**

Juhtmeta aktiveerimise funktsiooni kasutamiseks valmistage ette alljärgnev:

- juhtmeta seade (valikuline tarvik);
- tolmuimeja, mis toetab juhtmeta aktiveerimise funktsiooni.

Alljärgnevalt on toodud juhtmeta aktiveerimise funktsiooni seadistamise ülevaade. Üksikasjalikuma teabe saamiseks vaadake konkreetseid jaotisi.

1. Juhtmeta seadme paigaldamine
2. Tööriista registreerimine tolmuimeja jaoks
3. Juhtmeta aktiveerimise funktsiooni käivitamine

Juhtmeta seadme paigaldamine

Valikuline tarvik

ETTEVAATUST: **Juhtmeta seadme paigaldamisel asetage tööriist tasasele ja kindlale pinnale.**

TÄHELEPANU: **Enne juhtmeta seadme paigaldamist puhastage tööriist tolmust ja mustusest.** Kui tolm ja mustus satuvad juhtmeta seadme pessa, siis võib esineda talitushäireid.

TÄHELEPANU: **Staatika põhjustatud talitushäirete vältimiseks puudutage enne juhtmeta seadme ülestõstmist staatikat eemaldavat materjali, näiteks tööriista metallist osa.**

TÄHELEPANU: **Juhtmeta seadme paigaldamisel veenduge alati, et juhtmeta seade oleks sisestatud õiges suunas ja kaas oleks korralikult suletud.**

1. Avage tööriista kaas joonisel näidatud viisil.
► **Joon.25:** **1.** Kaas

2. Sisestage juhtmeta seade pesasse ja sulgege kaas.

Juhtmeta seadme sisestamisel joondage väljaulatuvad osad pesa süvendatud osadega.
► **Joon.26:** **1.** Juhtmeta seade **2.** Väljaulatuv osa **3.** Kaas **4.** Süvendatud osa

Juhtmeta seadme eemaldamisel avage kaas aeglaselt. Kaane tagaküljel asuvad konksud tõstavad juhtmeta seadme koos kaanega välja.
► **Joon.27:** **1.** Juhtmeta seade **2.** Konks **3.** Kaas

Pärast eemaldamist hoidke juhtmeta seadet komplekti kuuluvas karbis või staatikavabas konteineris.

TÄHELEPANU: **Juhtmeta seadme eemaldamisel kasutage alati kaane tagaküljel asuvaid konkse.** Kui konksud ei haaku juhtmeta seadmega, sulgege kaas täielikult ja avage aeglaselt uuesti.

Tööriista registreerimine tolmuimeja jaoks

MÄRKUS: Registreerimiseks on vajalik Makita tolmuimeja, mis toetaks juhtmeta aktiveerimise funktsiooni.

MÄRKUS: Enne tööriista registreerimist tuleb juhtmeta seade tööriista paigaldada.

MÄRKUS: Tööriista registreerimise ajal ärge tõmmake lüliti päästikut ega lülitage tolmuimeja toitelülitit sisse.

MÄRKUS: Vt ka tolmuimeja kasutusjuhendit.

Kui te soovite tolmuimeja koos tööriista lüliti toimimisega aktiveerida, siis peate kõigepealt lõpetama tööriista registreerimise.

1. Paigaldage patareid nii tolmuimejasse kui ka tööriista.

2. Seadke tolmuimeja ooterežiimi lüliti asendisse „AUTO”.
► **Joon.28:** **1.** Ooterežiimi lüliti

3. Vajutage tolmuimejal juhtmeta aktiveerimise nuppu ja hoidke seda 3 sekundit all, kuni juhtmeta aktiveerimise tuli hakkab roheliselt vilkuma. Seejärel vajutage samamoodi tööriista juhtmeta aktiveerimise nuppu.
► **Joon.29:** **1.** Juhtmeta aktiveerimise nupp **2.** Juhtmeta aktiveerimise tuli

Kui tolmuimeja ja tööriist on edukalt seotud, siis juhtmeta aktiveerimise tuled süttivad 2 sekundiks roheliselt ja hakkavad seejärel siniselt vilkuma.

MÄRKUS: Juhtmeta aktiveerimise lambid lõpetavad roheliselt vilkumise 20 sekundi pärast. Vajutage juhtmeta aktiveerimise nuppu tööriistal, kui puhastajal vilgub juhtmeta aktiveerimise tuli. Kui juhtmeta aktiveerimise tuli ei vilgu roheliselt, siis vajutage korraks juhtmeta aktiveerimise nuppu ja hoidke seda uuesti all.

MÄRKUS: Sidudes kahte või enamat tööriista ühe tolmuimejaga, lõpetage tööriistade registreerimine ükshaaval.

Juhtmeta aktiveerimise funktsiooni käivitamine

MÄRKUS: Enne juhtmeta aktiveerimist tuleb lõpetada tööriista tolmuimejaga sidumine.

MÄRKUS: Vt ka tolmuimeja kasutusjuhendit.

Pärast tööriista sidumist tolmuimejaga, käivitub tolmuimeja automaatselt tööriista lülitite abil.

1. Paigaldage juhtmeta seade tööriista sisse.

2. Ühendage tolmuimeja voolik tööriistaga.
► **Joon.30**

3. Seadke tolmuimeja ooterežiimi lüliti asendisse „AUTO”.
► **Joon.31:** **1.** Ooterežiimi lüliti

4. Vajutage korraks tööriistal olevat juhtmeta aktiveerimise nuppu. Juhtmeta aktiveerimise tuli vilgub siniselt.
► **Joon.32:** **1.** Juhtmeta aktiveerimise nupp **2.** Juhtmeta aktiveerimise tuli

5. Lülitage tööriist sisse. Kontrollige, kas tolmuimeja töötab tööriista töötamise ajal.

Tolmuimeja juhtmeta aktiveerimise peatamiseks vajutage tööriista juhtmeta aktiveerimise nuppu.

MÄRKUS: Tööriista juhtmeta aktiveerimise tuli lõpetab siniselt vilkumise, kui 2 tunni jooksul ei tehta ühtegi toimingut. Sellisel juhul seadke tolmuimeja ooterežiimi lüliti asendisse „AUTO” ja vajutage tööriistal uuesti juhtmeta aktiveerimise nuppu.

MÄRKUS: Tolmuimeja alustab/peatub viivitusega. Kui tolmuimeja tuvastab tööriista lüliti toimimise, esineb viivitus.

MÄRKUS: Juhtmeta seadme edastamise kaugus võib olenevalt asukohast ja ümbritsevatest oludest erineda.

MÄRKUS: Kui ühe tolmuimejaga seotakse kaks või enam tööriista, võib tolmuimeja hakata tööle isegi siis, kui te ei lülita tööriista sisse, sest mõni teine kasutaja kasutab juhtmeta aktiveerimise funktsiooni.

Juhtmeta aktiveerimise tule oleku kirjeldus

► **Joon.33:** **1.** Juhtmeta aktiveerimise tuli

Juhtmeta aktiveerimise tuli näitab juhtmeta aktiveerimise funktsiooni olekut. Tule oleku tähendust näete allolevast tabelist.

Olek	Juhtmeta aktiveerimise tuli				Kirjeldus
	Värv	■ Põleb	◪ Vilgub	Kestus	
Ooteaeg	Sinine		◪	2 tundi	Tolmuimeja juhtmeta aktiveerimine on saadaval. Tuli lülitub automaatselt välja, kui 2 tunni jooksul ei tehta ühtegi toimingut.
		■		Kui tööriist on käivitatud.	Tolmuimeja juhtmeta aktiveerimine on saadaval ja tööriist on käivitatud.
Tööriista registreerimine	Roheline		◪	20 sekundit	Valmis tööriista registreerimiseks. Tolmuimeja poolse registreerimise ootamine.
		■		2 sekundit	Tööriista registreerimine on lõpetatud. Juhtmeta aktiveerimise tuli hakkab siniselt vilkuma.
Tööriista registreerimise tühistamine	Punane		◪	20 sekundit	Valmis tööriista registreerimise tühistamiseks. Tolmuimeja poolse tühistamise ootamine.
		■		2 sekundit	Tööriista registreerimise tühistamine on lõpetatud. Juhtmeta aktiveerimise tuli hakkab siniselt vilkuma.
Muu	Punane	■		3 sekundit	Juhtmeta seade on ühendatud toitega ja juhtmeta aktiveerimise funktsioon käivitub.
	Väljas	-		-	Tolmuimeja juhtmeta aktiveerimine on peatatud.

Tööriista registreerimise tühistamine tolmuimeja jaoks

Tööriista registreerimise tühistamiseks tolmuimeja jaoks tuleb toimida alljärgnevalt.

1. Paigaldage patareid nii tolmuimejasse kui ka tööriista.

2. Seadke tolmuimeja ooterežiimi lüliti asendisse „AUTO”.

► **Joon.34:** **1.** Ooterežiimi lüliti

3. Vajutage tolmuimejal juhtmeta aktiveerimise nuppu ja hoidke seda 6 sekundit all. Juhtmeta aktiveerimise tuli vilgub roheliselt ja muutub seejärel punaseks.

Seejärel vajutage samamoodi tööriista juhtmeta aktiveerimise nuppu.

► **Joon.35:** **1.** Juhtmeta aktiveerimise nupp
2. Juhtmeta aktiveerimise tuli

Kui tolmuimeja ja tööriist on edukalt lahutatud, siis juhtmeta aktiveerimise tuled süttivad 2 sekundiks punaselt ja seejärel hakkavad need siniselt vilkuma.

MÄRKUS: Juhtmeta aktiveerimise lambid lõpetavad punaselt vilkumise 20 sekundi pärast. Vajutage juhtmeta aktiveerimise nuppu tööriistal, kui puhastajal vilgub juhtmeta aktiveerimise tuli. Kui juhtmeta aktiveerimise tuli ei vilgu punaselt, siis vajutage korraks juhtmeta aktiveerimise nuppu ja hoidke seda uuesti all.

Juhtmeta aktiveerimise funktsiooni veaotsing

Enne remonditöökotta pöördumist kontrollige niidukit ise. Ärge üritage niidukit lahti võtta, kui leiate probleemi, mida kasutusjuhendis ei kirjeldata. Selle asemel pöörduge Makita volitatud teeninduskeskusesse, kus kasutatakse remontimisel alati Makita tagavaraosi.

Tõrge	Võimalik põhjus (rike)	Lahendus
Juhtmeta aktiveerimise tuli ei põle / ei vilgu.	Tööriista sisse ei ole juhtmeta seadet paigaldatud. Juhtmeta seade on tööriista sisse valesti paigaldatud.	Paigaldage juhtmeta seade õigesti.
	Juhtmeta seadme klemm ja/või pesa on määrdunud.	Pühkige juhtmeta seadme klemmilt ettevaatlikult tolm ja mustus ning puhastage pesa.
	Tööriistal olevat juhtmeta aktiveerimise nuppu ei ole vajutatud.	Vajutage korraks tööriistal olevat juhtmeta aktiveerimise nuppu.
	Tolmuimeja ooterežiimi lüliti ei ole seatud asendisse „AUTO”.	Seadke tolmuimeja ooterežiimi lüliti asendisse „AUTO”.
	Puudub toiteallikas	Varustage tööriist ja tolmuimeja toiteallikaga.

Tõrge	Võimalik põhjus (rike)	Lahendus
Tööriista registreerimist / tööriista registreerimise tühistamist ei õnnestu edukalt lõpetada.	Tööriista sisse ei ole juhtmeta seadet paigaldatud. Juhtmeta seade on tööriista sisse valesti paigaldatud.	Paigaldage juhtmeta seade õigesti.
	Juhtmeta seadme klemm ja/või pesa on määrdunud.	Pühkige juhtmeta seadme klemmilt ettevaatlikult tolm ja mustus ning puhastage pesa.
	Tolmuimeja ooterežiimi lüliti ei ole seatud asendisse „AUTO”.	Seadke tolmuimeja ooterežiimi lüliti asendisse „AUTO”.
	Puudub toiteallikas	Varustage tööriist ja tolmuimeja toiteallikaga.
	Vale kasutamine	Vajutage korraks juhtmeta aktiveerimise nuppu ja tehke tööriista registreerimise/tühistamise toimingud uuesti.
	Tööriist ja tolmuimeja asuvad teineteisest liiga kaugel (on edastamise ulatusest väljas).	Viige tööriist ja tolmuimeja üksteisele lähemale. Maksimaalne ülekandekaugus on umbes 10 m, kuid see võib olenevalt asjaoludest varieeruda.
	Enne tööriista registreerimise/tühistamise lõpetamist; - tööriista lüliti on sisse lülitatud või; - tolmuimeja toitenupp on sisse lülitatud.	Vajutage korraks juhtmeta aktiveerimise nuppu ja tehke tööriista registreerimise/tühistamise toimingud uuesti.
	Tööriista või tolmuimeja sidumistoimingud on lõpetamata.	Tehke samal ajal nii tööriista kui ka tolmuimeja registreerimistoimingud.
	Teiste seadmete tekitatud raadiohäiring, mis tekitab väga intensiivseid raadiolaineid.	Hoidke tööriista ja tolmuimejat WiFi-seadmetest ja mikrolaineahjudest eemal.
Tolmuimeja ei tööta tööriista lüliti kaudu.	Tööriista sisse ei ole juhtmeta seadet paigaldatud. Juhtmeta seade on tööriista sisse valesti paigaldatud.	Paigaldage juhtmeta seade õigesti.
	Juhtmeta seadme klemm ja/või pesa on määrdunud.	Pühkige juhtmeta seadme klemmilt ettevaatlikult tolm ja mustus ning puhastage pesa.
	Tööriistal olevat juhtmeta aktiveerimise nuppu ei ole vajutatud.	Vajutage korraks juhtmeta aktiveerimise nuppu ja veenduge, et juhtmeta aktiveerimise tuli vilguks siniselt.
	Tolmuimeja ooterežiimi lüliti ei ole seatud asendisse „AUTO”.	Seadke tolmuimeja ooterežiimi lüliti asendisse „AUTO”.
	Tolmuimejaga on seotud üle 10 tööriista.	Tehke registreerimistoiming uuesti. Kui tolmuimejaga on seotud üle 10 tööriista, siis kõige esimesena registreeritud tööriista sidumine tühistatakse automaatselt.
	Tolmuimeja kustutas kõik registreeritud tööriistad.	Registreerige tööriist uuesti.
	Puudub toiteallikas	Varustage tööriist ja tolmuimeja toiteallikaga.
	Tööriist ja tolmuimeja asuvad teineteisest liiga kaugel (on edastamise ulatusest väljas).	Viige tööriist ja tolmuimeja üksteisele lähemale. Maksimaalne ülekandekaugus on umbes 10 m, kuid see võib olenevalt asjaoludest varieeruda.
	Teiste seadmete tekitatud raadiohäiring, mis tekitab väga intensiivseid raadiolaineid.	Hoidke tööriista ja tolmuimejat WiFi-seadmetest ja mikrolaineahjudest eemal.
Tolmuimeja töötab, kui tööriist ei tööta.	Teised kasutajad kasutavad oma tööriistaga tolmuimeja juhtmeta aktiveerimist.	Lülitage teiste tööriistade juhtmeta aktiveerimise nupp välja või tühistage teiste tööriistade registreerimine.

HOOLDUS

⚠*ETTEVAATUST:* Enne kontroll- või hooldustoimingute tegemist kandke alati hoolt selle eest, et tööriist oleks välja lülitatud ja akukassett korpuse küljest eemaldatud.

***TÄHELEPANU:* Ärge kunagi kasutage bensiini, vedeldit, alkoholi ega midagi muud sarnast. Selle tulemuseks võib olla luitumine, deformatsioon või pragunemine.**

Toote OHUTUSE ja TÖÖKINDLUSE tagamiseks tuleb vajalikud remonttööd ning muud hooldus- ja reguleerimistööd lasta teha Makita volitatud teeninduskeskustes või tehase teeninduskeskustes. Alati tuleb kasutada Makita varuosi.

Plaadi vahetamine

Lisatarvik

1. Keerake lahti plaati kinnitavad kruvid ja eemaldage plaat.
2. Kinnitage lattseib, süsinikplaat ja korgist kummiplaat või terasplaat kruvidega tööriista kruviavadele, nagu joonisel näidatud.

► **Joon.36:** **1.** Kruvi **2.** Lattseib **3.** Süsinikplaat **4.** Korgist kummiplaat **5.** Terasplaat **6.** Kruviava

MÄRKUS: Saadetisele paigaldatud plaat erineb riigiti.

VALIKULISED TARVIKUD

⚠***ETTEVAATUST:*** **Neid tarvikuid ja lisaseadiseid on soovitav kasutada koos Makita tööriistaga, mille kasutamist selles kasutusjuhendis kirjeldatakse.** Muude tarvikute ja lisaseadiste kasutamisega kaasneb vigastada saamise oht. Kasutage tarvikuid ja lisaseadiseid ainult otstarbekohaselt.

Saate vajaduse korral kohalikust Makita teeninduskeskusest lisateavet nende tarvikute kohta.

- Lihvimislindid
- Juhtjoonlaud
- Klamber
- Lihvtald
- Süsinikplaat
- Korgist kummiplaat
- Täielik voolik 28
- Esimansetid
- Juhtmeta seade
- Makita algupärane aku ja laadija

MÄRKUS: Mõned nimekirjas loetletud tarvikud võivad kuuluda standardvarustusse ning need on lisatud tööriista pakendisse. Need võivad riigiti erineda.

ТЕХНИЧЕСКИЕ ХАРАКТЕРИСТИКИ

Модель:	**BS001G**
Размер ленты (Ш x Д)	76 мм × 533 мм
Скорость движения ленты	120 – 470 м/мин
Общая длина	440 мм
Номинальное напряжение	36 – 40 В пост. тока макс.
Масса нетто	4,5 – 5,1 кг

- Благодаря нашей постоянно действующей программе исследований и разработок указанные здесь технические характеристики могут быть изменены без предварительного уведомления.
- Технические характеристики могут различаться в зависимости от страны.
- Значение массы нетто включает самую легковесную и самую тяжеловесную комбинацию насадки(-ок) для нормального и безопасного использования и блока(-ов) аккумулятора(-ов), которые указаны в руководстве по эксплуатации.

Подходящий блок аккумулятора и зарядное устройство

Блок аккумулятора	BL4020 / BL4025 / BL4040 / BL4040F / BL4050F
Зарядное устройство	DC40RA / DC40RB / DC40RC / DC40WA / BCC01 / BCC02

- В зависимости от региона проживания некоторые блоки аккумуляторов и зарядные устройства, перечисленные выше, могут быть недоступны.

⚠ОСТОРОЖНО: **Используйте только перечисленные выше блоки аккумуляторов и зарядные устройства.** Использование других блоков аккумуляторов и зарядных устройств может привести к травме и/или пожару.

Рекомендованный источник электропитания с проводным подключением

Портативный блок питания	PDC01 / PDC1200 / PDC1500

- В некоторых регионах определенные модели перечисленных выше источников электропитания с проводным подключением могут быть недоступны.
- Перед началом использования источника электропитания с проводным подключением изучите инструкцию и предупреждающие надписи на нем.

Символы

Ниже приведены символы, которые могут использоваться для обозначения оборудования. Перед использованием убедитесь в том, что вы понимаете их значение.

	Прочитайте руководство по эксплуатации.
	Используйте защитные очки.
	Не снимайте руки с инструмента во время вращения шлифовальной ленты. Инструмент может работать самопроизвольно.

 Ni-MH Li-ion	Только для стран ЕС В связи с наличием в оборудовании опасных компонентов отходы электрического и электронного оборудования, аккумуляторы и батареи могут оказывать негативное влияние на окружающую среду и здоровье человека. Не выбрасывайте электрические и электронные устройства или батареи вместе с бытовыми отходами! В соответствии с директивой ЕС по отходам электрического и электронного оборудования, по аккумуляторам, батареям и отходам аккумуляторов и батарей, а также в соответствии с ее адаптацией к национальному законодательству, отходы электрического оборудования, батареи и аккумуляторы следует хранить отдельно и доставлять на пункт раздельного сбора коммунальных отходов, работающий с соблюдением правил охраны окружающей среды. Это обозначено символом в виде перечеркнутого мусорного контейнера на колесах, нанесенным на оборудование.

Назначение

Инструмент предназначен для шлифовки больших поверхностей из древесины, пластмассы и металлических материалов, а также окрашенных поверхностей.

Шум

Типичный уровень взвешенного звукового давления (A), измеренный в соответствии с EN62841-2-4:
Уровень звукового давления (L_{pA}): 87 дБ (A)
Уровень звуковой мощности (L_{WA}): 95 дБ (A)
Погрешность (K): 3 дБ (A)

ПРИМЕЧАНИЕ: Заявленное значение распространения шума измерено в соответствии со стандартной методикой испытаний и может быть использовано для сравнения инструментов.

ПРИМЕЧАНИЕ: Заявленное(-ые) значение(-я) распространения шума можно также использовать в предварительной оценке воздействия.

⚠*ОСТОРОЖНО:* Используйте средства защиты слуха.

⚠*ОСТОРОЖНО:* Распространение шума во время фактического использования электроинструмента может отличаться от заявленного(-ых) суммарного(-ых) значения(-й) в зависимости от способов использования инструмента.

⚠*ОСТОРОЖНО:* Обязательно определите меры безопасности для защиты оператора, основанные на оценке воздействия в реальных условиях использования (с учетом всех этапов рабочего цикла, таких как выключение инструмента, работа без нагрузки и включение).

Вибрация

Суммарное значение непрерывной вибрации (сумма векторов по трем осям), определенное согласно EN62841-2-4:
Рабочий режим: работа без нагрузки
Распространение вибрации (a_h): 1,1 м/с^2
Погрешность (K): 1,5 м/с^2

ПРИМЕЧАНИЕ: Заявленное общее значение распространения вибрации измерено в соответствии со стандартной методикой испытаний и может быть использовано для сравнения инструментов.

ПРИМЕЧАНИЕ: Заявленное суммарное значение распространения вибрации можно также использовать в предварительной оценке воздействия.

⚠*ОСТОРОЖНО:* Распространение вибрации во время фактического использования электроинструмента может отличаться от заявленного суммарного значения в зависимости от способов использования инструмента.

⚠*ОСТОРОЖНО:* Обязательно определите меры безопасности для защиты оператора, основанные на оценке воздействия в реальных условиях использования (с учетом всех этапов рабочего цикла, таких как выключение инструмента, работа без нагрузки и включение).

Далее показаны средние значения максимальной амплитуды ускорения от повторяющихся ударных вибраций, p_F, с соответствующей погрешностью (K), определяемой согласно EN62841-2-4.
Рабочий режим: работа без нагрузки
p_F : 31 м/с^2
Погрешность (K): 7 м/с^2

ПРИМЕЧАНИЕ: Эти заявленные значения не должны использоваться для определения вибрационного воздействия на верхние конечности.

Декларации о соответствии

Только для европейских стран

С Декларацией о соответствии нормативным требованиям ЕС/Великобритании можно ознакомиться по следующему URL-адресу.

https://support.makita.biz/doc/doc_index.html

МЕРЫ БЕЗОПАСНОСТИ

Общие рекомендации по технике безопасности для электроинструментов

⚠*ОСТОРОЖНО* Ознакомьтесь со всеми инструкциями по технике безопасности, указаниями, иллюстрациями и техническими характеристиками, прилагаемыми к данному электроинструменту. Несоблюдение всех приведенных далее инструкций может привести к поражению электрическим током, возгоранию и/или тяжелым травмам.

Сохраните брошюру с инструкциями и рекомендациями для дальнейшего использования.

Термин "электроинструмент" в предупреждениях относится ко всему инструменту, работающему от сети (с проводом) или на аккумуляторах (без провода).

МЕРЫ БЕЗОПАСНОСТИ ПРИ ИСПОЛЬЗОВАНИИ АККУМУЛЯТОРНОЙ ЛЕНТОЧНОЙ ШЛИФОВАЛЬНОЙ МАШИНЫ

1. **При выполнении шлифовки обеспечьте хорошую вентиляцию места проведения работ.**
2. **Некоторые материалы могут содержать токсичные химические вещества. Примите соответствующие меры предосторожности, чтобы избежать вдыхания пыли или попадания таких веществ на кожу. Соблюдайте требования, указанные в паспорте безопасности материала.**
3. **Обязательно используйте соответствующую пылезащитную маску/респиратор для защиты дыхательных путей от пыли разрезаемых материалов.**
4. **Обязательно надевайте защитные очки или защитную маску для лица. Обычные или солнцезащитные очки НЕ являются защитными очками.**
5. **Крепко держите инструмент обеими руками.**
6. **Перед включением инструмента убедитесь в том, что лента не касается обрабатываемой детали.**
7. **Держите руки и лицо на безопасном расстоянии от вращающихся деталей.**
8. **Не оставляйте работающий инструмент без присмотра. Включайте инструмент только тогда, когда он находится в руках.**
9. **Данный инструмент не является водонепроницаемым, поэтому не следует использовать воду на поверхности обрабатываемой детали.**

СОХРАНИТЕ ДАННЫЕ ИНСТРУКЦИИ.

⚠*ОСТОРОЖНО:* НЕ ДОПУСКАЙТЕ, чтобы удобство или опыт эксплуатации данного устройства (полученный от многократного использования) доминировали над строгим соблюдением правил техники безопасности при обращении с этим устройством. НЕПРАВИЛЬНОЕ ИСПОЛЬЗОВАНИЕ инструмента или несоблюдение правил техники безопасности, указанных в данном руководстве, может привести к тяжелой травме.

Важные правила техники безопасности для работы с аккумуляторным блоком

1. **Перед использованием аккумуляторного блока прочитайте все инструкции и предупреждающие надписи на (1) зарядном устройстве, (2) аккумуляторном блоке и (3) инструменте, работающем от аккумуляторного блока.**
2. **Не разбирайте блок аккумулятора и не меняйте его конструкцию.** Это может привести к пожару, перегреву или взрыву.
3. **Если время работы аккумуляторного блока значительно сократилось, немедленно прекратите работу. В противном случае, может возникнуть перегрев блока, что приведет к ожогам и даже к взрыву.**
4. **В случае попадания электролита в глаза промойте их обильным количеством чистой воды и немедленно обратитесь к врачу. Это может привести к потере зрения.**
5. **Не замыкайте контакты аккумуляторного блока между собой:**
   (1) **Не прикасайтесь к контактам какими-либо токопроводящими предметами.**
   (2) **Не храните аккумуляторный блок в контейнере вместе с другими металлическими предметами, такими как гвозди, монеты и т. п.**
   (3) **Не допускайте попадания на аккумуляторный блок воды или дождя.**
   Замыкание контактов аккумуляторного блока между собой может привести к возникновению большого тока, перегреву, возможным ожогам и даже поломке блока.
6. **Не храните и не используйте инструмент и аккумуляторный блок в местах, где температура может достигать или превышать 50 °C (122 °F).**
7. **Не бросайте аккумуляторный блок в огонь, даже если он сильно поврежден или полностью вышел из строя. Аккумуляторный блок может взорваться под действием огня.**
8. **Запрещено вбивать гвозди в блок аккумулятора, резать, ломать, бросать, ронять блок аккумулятора или ударять его твердым предметом.** Это может привести к пожару, перегреву или взрыву.
9. **Не используйте поврежденный аккумуляторный блок.**
10. **Входящие в комплект литий-ионные аккумуляторы должны эксплуатироваться в соответствии с требованиями законодательства об опасных товарах.**
    При коммерческой транспортировке, например, третьей стороной или экспедитором, необходимо нанести на упаковку специальные предупреждения и маркировку.
    В процессе подготовки устройства к отправке обязательно проконсультируйтесь со специалистом по опасным материалам. Также соблюдайте местные требования и нормы. Они могут быть строже.
    Закройте или закрепите разомкнутые контакты и упакуйте аккумулятор так, чтобы он не перемещался по упаковке.
11. **Для утилизации блока аккумулятора извлеките его из инструмента и утилизируйте безопасным способом. Выполняйте требования местного законодательства по утилизации аккумуляторного блока.**
12. **Используйте аккумуляторы только с продукцией, указанной Makita.** Установка аккумуляторов на продукцию, не соответствующую требованиям, может привести к пожару,

перегреву, взрыву или утечке электролита.

13. **Если инструментом не будут пользоваться в течение длительного периода времени, извлеките аккумулятор из инструмента.**
14. **Во время и после использования блок аккумулятора может нагреваться, что может стать причиной ожогов или низкотемпературных ожогов. Будьте осторожны при обращении с горячим блоком аккумулятора.**
15. **Не прикасайтесь к контактам инструмента сразу после использования, поскольку они могут быть достаточно горячими, чтобы вызвать ожоги.**
16. **Не допускайте налипания на контакты, отверстия и пазы блока аккумулятора опилок, пыли или земли.** Это может стать причиной перегрева, возгорания, взрыва или неисправности инструмента или блока аккумулятора, что может привести к ожогам или травмам.
17. **Если инструмент не рассчитан на использование вблизи высоковольтных линий электропередач, не используйте блок аккумулятора вблизи высоковольтных линий электропередач.** Это может привести к неисправности, поломке инструмента или блока аккумулятора.
18. **Храните аккумулятор в недоступном для детей месте.**

СОХРАНИТЕ ДАННЫЕ ИНСТРУКЦИИ.

ВНИМАНИЕ: **Используйте только фирменные аккумуляторные батареи Makita.** Использование аккумуляторных батарей, не произведенных Makita, или батарей, которые были подвергнуты модификациям, может привести к взрыву аккумулятора, пожару, травмам и повреждению имущества. Это также автоматически аннулирует гарантию Makita на инструмент и зарядное устройство Makita.

ПРИМЕЧАНИЕ: Компания Makita не несет ответственности за какие-либо несчастные случаи в результате использования неоригинальных или видоизмененных аккумуляторов. Оригинальные аккумуляторы Makita подвергаются строгой оценке на совместимость с инструментами и зарядными устройствами Makita в соответствии с действующим законодательством и стандартами безопасности.

Советы по обеспечению максимального срока службы аккумулятора

1. **Заряжайте блок аккумуляторов перед его полной разрядкой. Обязательно прекратите работу с инструментом и зарядите блок аккумуляторов, если вы заметили снижение мощности инструмента.**
2. **Никогда не подзаряжайте полностью заряженный блок аккумуляторов. Перезарядка сокращает срок службы аккумулятора.**
3. **Заряжайте блок аккумуляторов при комнатной температуре в 10 - 40 °C (50 - 104 °F). Перед зарядкой горячего блока аккумуляторов дайте ему остыть.**
4. **Если блок аккумулятора не используется, извлеките его из инструмента или зарядного устройства.**
5. **Зарядите ионно-литиевый аккумуляторный блок, если вы не будете пользоваться инструментом длительное время (более шести месяцев).**

Важные правила техники безопасности для работы с беспроводным блоком

1. **Не разбирайте и не меняйте конструкцию беспроводного блока.**
2. **Храните беспроводной блок в недоступном для детей месте. При случайном проглатывании немедленно обратитесь к врачу.**
3. **Используйте беспроводной блок только с инструментами Makita.**
4. **Не подвергайте беспроводной блок воздействию дождя или влаги.**
5. **Не используйте беспроводной блок в тех местах, где температура превышает 50 °C.**
6. **Не используйте беспроводной блок в тех местах, где поблизости могут находиться медицинские инструменты, например, кардиостимуляторы.**
7. **Не используйте беспроводной блок в тех местах, где могут находиться автоматизированные устройства.** При использовании автоматизированных устройств могут возникнуть сбои или ошибки.
8. **Не используйте беспроводной блок в местах, где он может подвергаться воздействию высокой температуры, статического электричества или электрических помех.**
9. **Беспроводной блок может создавать электромагнитные поля (EMF), которые не представляют опасности для пользователя.**
10. **Беспроводной блок является точным инструментом. Не роняйте и не ударяйте беспроводной блок.**
11. **Не прикасайтесь к клемме беспроводного блока голыми руками или металлическими предметами.**
12. **Во время установки беспроводного блока обязательно вытащите аккумулятор из устройства.**
13. **Не открывайте крышку гнезда в таких местах, где в него может попасть пыль и вода. Входное отверстие гнезда всегда должно быть чистым.**
14. **Обязательно вставляйте беспроводной блок в правильном направлении.**
15. **Не нажимайте слишком сильно кнопку активации на беспроводном блоке и/или не нажимайте кнопку, используя объекты с острым краем.**
16. **Во время работы обязательно закрывайте крышку гнезда.**

17. **Не вытаскивайте беспроводной блок из гнезда, если на инструмент подано питание.** Это может привести к неисправной работе беспроводного блока.
18. **Не снимайте наклейку с беспроводного блока.**
19. **Не приклеивайте к беспроводному блоку никаких наклеек.**
20. **Не оставляйте беспроводной блок в таких местах, где может скапливаться статическое электричество или присутствовать электрические помехи.**
21. **Не оставляйте беспроводной блок в местах с высокой температурой, например на сиденье автомобиля в жару.**
22. **Не оставляйте беспроводной блок в местах, где присутствует пыль или порошок, или может образоваться коррозийный газ.**
23. **Внезапное изменение температуры может привести к образованию конденсата на беспроводном блоке. Не используйте беспроводной блок до тех пор, пока конденсат полностью не высохнет.**
24. **При чистке беспроводного блока аккуратно протрите его сухой мягкой тканью. Не используйте бензин, разбавитель, проводящую смазку или аналогичные материалы.**
25. **При хранении беспроводного блока поместите его в поставляемый футляр или в контейнер без статического электричества.**
26. **Не вставляйте в гнездо на инструменте никаких других устройств, кроме беспроводного блока Makita.**
27. **Не используйте инструмент с поврежденной крышкой гнезда.** В гнездо может попасть вода, пыль и грязь, это может привести к неисправности.
28. **Не тяните и/или не скручивайте крышку гнезда сильнее, чем это необходимо.** Если крышка отсоединилась от инструмента, установите ее на место.
29. **Замените крышку гнезда, если она утеряна или повреждена.**

СОХРАНИТЕ ДАННЫЕ ИНСТРУКЦИИ.

ОПИСАНИЕ РАБОТЫ

⚠ВНИМАНИЕ: **Перед регулировкой или проверкой функций инструмента обязательно убедитесь, что он выключен и его аккумуляторный блок снят.**

Установка или снятие блока аккумуляторов

⚠ВНИМАНИЕ: **Обязательно выключайте инструмент перед установкой и извлечением аккумуляторного блока.**

⚠ВНИМАНИЕ: **При установке и извлечении аккумуляторного блока крепко удерживайте инструмент и аккумуляторный блок.** Если не соблюдать это требование, они могут выскользнуть из рук, что приведет к повреждению инструмента, аккумуляторного блока и травмированию оператора.

Для установки блока аккумулятора совместите выступ блока аккумулятора с пазом в корпусе и задвиньте его на место. Устанавливайте блок до упора, чтобы он зафиксировался с небольшим щелчком. Если вы видите красный индикатор, как показано на рисунке, он не зафиксирован полностью.

Для снятия аккумуляторного блока нажмите кнопку на лицевой стороне и извлеките блок.

► **Рис.1:** **1.** Красный индикатор **2.** Кнопка **3.** Блок аккумулятора

⚠ВНИМАНИЕ: **Обязательно устанавливайте блок аккумулятора до конца, чтобы красный индикатор не был виден.** В противном случае блок аккумулятора может выпасть из инструмента и нанести травму вам или другим людям.

⚠ВНИМАНИЕ: **Не прилагайте чрезмерных усилий при установке аккумуляторного блока.** Если блок не двигается свободно, значит он вставлен неправильно.

Система защиты инструмента/аккумулятора

На инструменте предусмотрена система защиты инструмента/аккумулятора. Она автоматически отключает питание двигателя для продления срока службы инструмента и аккумулятора. Инструмент автоматически остановится во время работы в следующих случаях:

Защита от перегрузки

Если из-за способа эксплуатации инструмент или аккумулятор потребляет очень большое количество тока, он автоматически остановится без включения каких-либо индикаторов. В этом случае выключите инструмент и прекратите работу, повлекшую перегрузку инструмента. Затем включите инструмент для перезапуска.

Защита от перегрева

При перегреве инструмента или аккумулятора инструмент останавливается автоматически. В этом случае дайте инструменту/аккумулятору остыть перед повторным включением.

Защита от переразрядки

При истощении емкости аккумулятора инструмент автоматически останавливается. В этом случае извлеките аккумулятор из инструмента и зарядите его.

Защита от других неполадок

Система защиты также обеспечивает защиту от других неполадок, способных повредить инструмент, и обеспечивает автоматическую остановку инструмента. В случае временной остановки или прекращения работы инструмента выполните все перечисленные ниже действия для устранения причины остановки.

1. Убедитесь в том, что (все) переключатель(-и) находи(я)тся в выключенном положении, а затем снова включите инструмент для повторного запуска.
2. Зарядите аккумулятор(-ы) или замените его(их) заряженным(-и).
3. Дайте инструменту и аккумулятору(-ам) остыть.

Если после возврата системы защиты в исходное состояние ситуация не изменится, обратитесь в сервисный центр Makita.

Индикация оставшегося заряда аккумулятора

Нажмите кнопку проверки на аккумуляторном блоке для проверки заряда. Индикаторы загорятся на несколько секунд.

► **Рис.2: 1.** Индикаторы **2.** Кнопка проверки

Индикаторы			**Уровень заряда**
Горит	**Выкл.**	**Мигает**	
■ ■ ■ ■			от 75 до 100%
■ ■ ■ □			от 50 до 75%
■ ■ □ □			от 25 до 50%
■ □ □ □			от 0 до 25%
◪ □ □ □			Зарядите аккумуляторную батарею.
■ ■ □ □ ↑ ↓ □ □ ■ ■			Возможно, аккумуляторная батарея неисправна.

ПРИМЕЧАНИЕ: В зависимости от условий эксплуатации и температуры окружающего воздуха индикация может незначительно отличаться от фактического значения.

ПРИМЕЧАНИЕ: Первая (дальняя левая) индикаторная лампа будет мигать во время работы защитной системы аккумулятора.

Переключение

⚠*ОСТОРОЖНО:* В целях безопасности инструмент оснащен рычагом блокировки в выключенном положении, который предотвращает непреднамеренный запуск инструмента. ЗАПРЕЩЕНО использовать инструмент, если он работает при простом нажатии на триггерный переключатель без отпускания рычага блокировки в выключенном положении. ПРЕКРАТИТЕ использование инструмента и передайте его в авторизованный сервисный центр для надлежащего ремонта.

⚠*ВНИМАНИЕ:* Перед установкой блока аккумулятора в инструмент обязательно убедитесь, что триггерный переключатель работает должным образом и возвращается в положение “OFF” (ВЫКЛ.) при отпускании. Эксплуатация инструмента с неисправным переключателем может привести к потере контроля над инструментом и получению тяжелой травмы.

***ПРИМЕЧАНИЕ:* Не давите сильно на триггерный переключатель, не отпуская рычаг блокировки в выключенном положении. Это может привести к поломке переключателя.**

Во избежание случайного нажатия триггерного переключателя инструмент оснащен рычагом блокировки в выключенном положении. Триггерный переключатель блокируется, когда рычаг блокировки в выключенном положении находится в исходном положении, и разблокируется, когда рычаг блокировки в выключенном положении толкается вверх.

Для запуска инструмента нажмите триггерный переключатель, толкая вверх рычаг блокировки в выключенном положении. Для остановки инструмента отпустите триггерный переключатель.

► **Рис.3: 1.** Триггерный переключатель **2.** Рычаг блокировки в выключенном положении

Для продолжительной работы нажмите триггерный переключатель, толкая вверх рычаг блокировки в выключенном положении, а затем нажмите кнопку фиксации. После этого отпустите триггерный переключатель при вдавленной кнопке фиксации.
Для остановки инструмента из положения заблокированного переключателя нажмите до упора триггерный переключатель, а затем отпустите его.

► **Рис.4: 1.** Кнопка фиксации

Передняя рукоятка

Угол передней рукоятки может регулироваться в 4 шага по 30°.
Для регулировки угла передней рукоятки с целью установки удобного рабочего угла ослабьте зажимную рукоятку. Установите угол передней рукоятки и затяните зажимную рукоятку.

► **Рис.5: 1.** Передняя рукоятка **2.** Зажимная рукоятка

Включение передней лампы

⚠*ВНИМАНИЕ:* Не заглядывайте в световой луч и не смотрите прямо на источник света.

Направление освещения может регулироваться между тремя уровнями. Нажмите на триггерный переключатель для включения передней лампы. Для выключения отпустите его. Передняя лампа гаснет приблизительно через 10 секунд после отпускания триггерного переключателя.
► **Рис.6: 1.** Передняя лампа

ПРИМЕЧАНИЕ: При перегреве инструмента подсветка мигает в течение одной минуты. В этом случае дайте инструменту остыть, прежде чем продолжить работу.

ПРИМЕЧАНИЕ: Для удаления пыли с линзы лампы используйте сухую ткань. Не допускайте возникновения царапин на линзе лампы, так как это приведет к снижению освещенности.

Диск регулировки скорости

⚠*ВНИМАНИЕ:* Не эксплуатируйте инструмент непрерывно на низких скоростях в течение длительного времени. В противном случае произойдет перегрузка двигателя, ведущая к неисправности инструмента.

⚠*ВНИМАНИЕ:* Диск регулировки скорости можно поворачивать только до цифры 5 и обратно до 1. Не применяйте силу для поворота диска за пределы значений 5 или 1, так как это может привести к отказу функции регулирования скорости.

Скорость ленты может регулироваться в диапазоне от 120 м до 470 м в минуту поворотом диска регулировки скорости в одно из имеющихся цифровых положений от 1 до 5.
Повышение скорости достигается поворотом диска в направлении цифры 5; снижение скорости достигается его поворотом в направлении цифры 1. Выберите нужную скорость для обрабатываемой детали, подлежащей шлифовке.
► **Рис.7: 1.** Диск регулировки скорости

Контроль постоянной скорости

Электронное управление скоростью инструмента для достижения постоянной скорости.
Эта функция обеспечивает возможность чистовой обработки благодаря тому, что скорость вращения инструмента остается постоянной даже под нагрузкой.

Функция предотвращения случайного запуска

Инструмент не запустится даже во время установки блока аккумулятора при нажатом триггерном переключателе.
Для включения инструмента сначала отпустите, а затем снова нажмите триггерный переключатель.

СБОРКА

⚠*ВНИМАНИЕ:* Перед проведением каких-либо работ с инструментом обязательно убедитесь, что инструмент отключен, а блок аккумулятора снят.

Установка или снятие шлифовальной ленты

Установка шлифовальной ленты

⚠*ВНИМАНИЕ:* При установке шлифовальной ленты убедитесь в том, что направление стрелки на ее тыльной стороне соответствует направлению стрелки на инструменте.

1. Вытяните рычаг наружу до упора.
► **Рис.8: 1.** Рычаг

2. Установите шлифовальную ленту на ролики таким образом, чтобы направление стрелки на тыльной стороне шлифовальной ленты совпадало с направлением стрелки на инструменте, затем верните рычаг в его исходное положение.
► **Рис.9: 1.** Шлифовальная лента **2.** Ролик **3.** Стрелка (на инструменте) **4.** Стрелка (на тыльной стороне шлифовальной ленты)

Снятие шлифовальной ленты

1. Вытяните рычаг наружу до упора.
2. Снимите шлифовальную ленту с роликов, затем верните рычаг в его исходное положение.

Регулировка положения шлифовальной ленты

Регулировка положения шлифовальной ленты может продлить срок ее службы.
Поворот ручки регулировки по часовой стрелке смещает ленту в сторону A, как показано на рисунке. Поворот ручки регулировки против часовой стрелки смещает ленту в сторону B, как показано на рисунке.
1. Установите блок аккумулятора в инструмент.
2. Вращая шлифовальную ленту, поверните ручку регулировки для установления зазора примерно от 0 до 3 мм между боковой поверхностью ленты и боковой поверхностью инструмента, как показано на рисунке.
► **Рис.10: 1.** Ручка регулировки **2.** Шлифовальная лента **3.** Примерно 0 - 3 мм

Пыль

⚠*ОСТОРОЖНО:* В зависимости от обрабатываемого материала и используемой принадлежности пыль, создаваемая использованием данного инструмента, может представлять опасность. Для уменьшения воздействия пользователю рекомендуется применять соответствующий пылеуловитель.

Все имеющиеся дополнительные насадки для удаления пыли представлены в разделе "ДОПОЛНИТЕЛЬНЫЕ ПРИНАДЛЕЖНОСТИ".

Дополнительные предупреждения:

- **Для предотвращения вдыхания пыли рекомендуется также надевать противопылевую маску FFP2 или респиратор P2.**
- **Для обеспечения эффективного сбора пыли ознакомьтесь с разделом "ТЕХНИЧЕСКОЕ ОБСЛУЖИВАНИЕ" руководства по эксплуатации подсоединенного пылеуловителя.**
- **Соблюдайте все действующие нормативные требования по контролю запыленности в стране осуществления работ.**
- **Не используйте пылеуловитель при обработке металлов с применением электроинструментов.** Металлические частицы, образующиеся в процессе металлообработки, могут воспламенять скопившуюся пыль и повреждать противопылевой фильтр, находящийся внутри пылеуловителей, представляя серьезную опасность возгорания.
- ***Только для европейских стран*** **Пользователю рекомендуется использовать уловитель для класса пыли M или H (согласно определениям в EN 60335-2-69).**

За помощью и поддержкой в отношении пылеуловителей обращайтесь в ближайший сервисный центр Makita.

Соединение с пылеуловителем

Дополнительная принадлежность

⚠*ВНИМАНИЕ:* При шлифовании гипсокартона подсоединяйте инструмент к пылесосу.

Операции шлифования могут выполняться более чисто при подсоединении ленточной шлифовальной машины к пылесосу Makita.
Подсоедините шланг пылесоса Makita к пылесборному патрубку инструмента с помощью переднего патрубка 22.
Внутренний диаметр пылесборного патрубка для подсоединения шланга составляет 26 мм.

► **Рис.11:** **1.** Пылесос **2.** Шланг пылесоса **3.** Пылесборный патрубок **4.** Передний патрубок 22

ПРИМЕЧАНИЕ: Передний патрубок 22 является дополнительной принадлежностью или поставляется в комплекте с пылесосом.

Установка или снятие пылесборного мешка

⚠*ВНИМАНИЕ:* Перед шлифованием стальной пластины обязательно опорожните пылесборный мешок, если в нем содержится пыль от древесины или другого материала. Пыль от древесины или другого материала может вызвать возгорание.

Инструмент может собирать пыль в пылесборный мешок, если он установлен на инструмент.
Для установки пылесборного мешка совместите треугольную метку на пылесборном мешке с направляющей на пылесборном патрубке. Затолкните пылесборный мешок в пылесборный патрубок, а затем поворачивайте его против часовой стрелки до тех пор, пока треугольные метки не станут указывать друг на друга, как показано на рисунке.
Для снятия пылесборного мешка выполните процедуры установки в обратном порядке.

► **Рис.12:** **1.** Пылесборный мешок **2.** Треугольная метка **3.** Пылесборный патрубок

Удаление пыли в пылесборный мешок

При заполнении пылесборного мешка примерно наполовину снимите его с инструмента и откройте застежку-молнию пылесборного мешка. Выбросите пыль, слегка постукивая по пылесборному мешку для удаления приставших внутри него частиц.

► **Рис.13:** **1.** Застежка-молния пылесборного мешка

ПРИМЕЧАНИЕ: При подсоединении пылесоса Makita к данному инструменту возможно более эффективное и чистое выполнение операций.

ЭКСПЛУАТАЦИЯ

⚠***ВНИМАНИЕ:*** **Закрепите обрабатываемую деталь хомутами и т. п., если она смещается во время работы.**

⚠***ВНИМАНИЕ:*** **Не выполняйте шлифовку воспламеняющихся материалов, например алюминия или магния.** Это может привести к пожару, взрыву или опасности получения травм.

⚠***ВНИМАНИЕ:*** **Прежде чем включать или выключать инструмент, убедитесь в том, что никакая часть шлифовальной ленты не находится на поверхности обрабатываемой детали.** В противном случае это может привести к низкому качеству шлифовки, повреждению ленты или потере контроля над инструментом.

⚠***ВНИМАНИЕ:*** **Не допускайте контакта частей тела со шлифовальной лентой и вращающимися деталями инструмента во время работы. Обязательно контролируйте окружающую обстановку и присутствие посторонних и будьте бдительны в отношении возможных опасностей.**

⚠***ВНИМАНИЕ:*** **Не шлифуйте стальные пластины под тяжелой нагрузкой в течение длительных периодов времени.** В противном случае возможно повреждение пылесборного мешка горячей пылью.

⚠***ВНИМАНИЕ:*** **Убедитесь в том, что при шлифовании стальной пластины образующиеся искры не долетают до предметов или людей.** В противном случае искры могут вызывать возгорание или ожоги.

⚠***ВНИМАНИЕ:*** **Не снимайте руки с инструмента во время вращения шлифовальной ленты.** В противном случае инструмент может продолжить работу самопроизвольно и причинить травму.

Крепко держите инструмент обеими руками. Включите инструмент и подождите, пока он наберет полную скорость. Затем аккуратно поместите инструмент на поверхность обрабатываемой детали. Удерживайте шлифовальную ленту на одном уровне с обрабатываемой деталью в течение всего времени и перемещайте инструмент вперед-назад.
Ни в коем случае не прилагайте к инструменту чрезмерных усилий. Вес инструмента обеспечивает достаточное давление. Избыточное давление может вызвать остановку или перегрев двигателя, обгорание обрабатываемой детали и отдачу.
► **Рис.14**

Эксплуатация с зажимом и направляющей линейкой

Дополнительная принадлежность

Использование установленной на инструменте направляющей линейки обеспечивает устойчивость при шлифовании обрабатываемой детали.

Установка или снятие зажима и направляющей линейки

⚠***ВНИМАНИЕ:*** **При работе с блоками аккумуляторов расположите соответствующую проставку между инструментом и рабочим столом, как показано в представленной ниже таблице.** В противном случае инструмент потеряет устойчивость с причинением травмы.

При необходимости использования проставки подготовьте соответствующую проставку согласно таблице.
Блоки аккумуляторов в представленной ниже таблице являются частью примеров. Для заполнения зазора между инструментом и рабочим столом используйте соответствующую проставку.

Примеры блока аккумулятора	BL4050F
Высота проставки	23 мм

1. Установите переднюю рукоятку в самое нижнее положение и переверните инструмент, как показано на рисунке.
2. Вставьте стержневую часть зажима в отверстие в инструменте таким образом, чтобы пластинная часть зажима находилась между инструментом и рабочим столом или проставкой. Затем затяните зажимную рукоятку.

— **Без использования проставки**

► **Рис.15:** **1.** Передняя рукоятка **2.** Стержневая часть **3.** Отверстие **4.** Пластинная часть **5.** Рабочий стол **6.** Зажимная рукоятка

— **С использованием проставки**

► **Рис.16:** **1.** Передняя рукоятка **2.** Стержневая часть **3.** Отверстие **4.** Пластинная часть **5.** Рабочий стол **6.** Проставка **7.** Зажимная рукоятка

3. Совместите отверстия в направляющей линейке с резьбовыми отверстиями в инструменте и закрепите направляющую линейку с помощью барашковых винтов.

► **Рис.17:** **1.** Направляющая линейка **2.** Отверстие **3.** Резьбовое отверстие **4.** Барашковый винт

Для снятия направляющей линейки выполните процедуры установки в обратном порядке.

Эксплуатация с зажимом и направляющей линейкой

Включите инструмент и дайте ему поработать непрерывно. Дождитесь, пока шлифовальная лента наберет полную скорость, затем выполняйте шлифовку, прижимая обрабатываемую деталь к шлифовальной ленте, крепко держа обрабатываемую деталь.
Ни в коем случае не прилагайте чрезмерных усилий к обрабатываемой детали. Избыточное давление может вызвать остановку или перегрев двигателя, обгорание обрабатываемой детали и отдачу.
► **Рис.18**

Эксплуатация с прижимным башмаком

Дополнительная принадлежность

Шлифовальный башмак позволяет Вам шлифовать обрабатываемые детали более равномерно.

Установка или снятие прижимного башмака

1. Совместите отверстия в скользящей пластине с резьбовыми отверстиями в инструменте и закрепите скользящую пластину с помощью винтов.

► **Рис.19:** **1.** Скользящая пластина **2.** Винт **3.** Резьбовое отверстие **4.** Крестообразная отвертка

2. Установите рычаг блокировки в разблокированное положение, как показано на рисунке, и вставьте четыре выступа основания в четыре канавки в инструменте.

► **Рис.20:** **1.** Рычаг блокировки **2.** Выступ **3.** Канавка

3. Поверните рукоятку прижимного башмака для регулировки положения стопорного штифта таким образом, чтобы стопорный штифт прошел через скользящую пластину, как показано на рисунке.

► **Рис.21:** **1.** Рукоятка **2.** Стопорный штифт **3.** Скользящая пластина

4. Поверните рычаг блокировки в направлении стрелки, как показано на рисунке.

► **Рис.22:** **1.** Рычаг блокировки **2.** Рукоятка

5. Поверните рукоятку по часовой стрелке для крепления прижимного башмака к инструменту.
6. Убедитесь в том, что прижимной башмак не шатается. Если прижимной башмак шатается, поверните рукоятку снова.

Для снятия прижимного башмака выполните процедуры установки в обратном порядке.

Эксплуатация с прижимным башмаком

Крепко держите инструмент обеими руками. Включите инструмент и подождите, пока он наберет полную скорость. Затем аккуратно поместите инструмент на поверхность обрабатываемой детали. Удерживайте шлифовальную ленту на одном уровне с обрабатываемой деталью в течение всего времени и перемещайте инструмент вперед-назад.
Ни в коем случае не прилагайте к инструменту чрезмерных усилий. Вес инструмента обеспечивает достаточное давление. Избыточное давление может вызвать остановку или перегрев двигателя, обгорание обрабатываемой детали и отдачу.

► **Рис.23**

ФУНКЦИЯ БЕСПРОВОДНОЙ АКТИВАЦИИ

Дополнительные принадлежности

Что позволяет делать функция беспроводной активации

Функция беспроводной активации обеспечивает беспрепятственную и удобную работу. Подключив к инструменту поддерживаемый пылесос, можно его автоматически запускать, используя переключатель инструмента.

► **Рис.24**

Чтобы использовать функцию беспроводной активации, подготовьте следующие компоненты:

- Беспроводной блок (Дополнительные принадлежности)
- Пылесос, который поддерживает функцию беспроводной активации

Обзор настройки функции беспроводной активации выглядит следующим образом. Подробные процедуры см. в каждом разделе.

1. Установка беспроводного блока

2. Регистрация инструмента для пылесоса

3. Запуск функции беспроводной активации

Установка беспроводного блока

Дополнительные принадлежности

⚠***ВНИМАНИЕ:*** **При установке беспроводного блока поместите инструмент на ровную и устойчивую поверхность.**

ПРИМЕЧАНИЕ: **Перед началом установки беспроводного блока очистите пыль и грязь на инструменте.** Если пыль или грязь попадет в гнездо беспроводного блока, это может привести к неисправности.

ПРИМЕЧАНИЕ: **Во избежание сбоев, вызванных статическим электричеством, прежде чем поднимать беспроводной блок, прикоснитесь к материалу, позволяющему снять статический разряд, например, к металлической части инструмента.**

ПРИМЕЧАНИЕ: **При установке беспроводного блока всегда следите за тем, чтобы беспроводной блок был вставлен в правильном направлении, и крышка была полностью закрыта.**

1. Откройте крышку на инструменте, как показано на рисунке.

► **Рис.25:** **1.** Крышка

2. Вставьте беспроводной блок в гнездо и закройте крышку.

При вставке беспроводного блока выровняйте выступы с углубленными участками в гнезде.

► **Рис.26:** **1.** Беспроводной блок **2.** Защита **3.** Крышка **4.** Углубленный участок

При извлечении беспроводного блока медленно откройте крышку. Если потянуть крышку, то крючки на обратной стороне крышки поднимут беспроводной блок.

► **Рис.27:** **1.** Беспроводной блок **2.** Крючок **3.** Крышка

После извлечения беспроводного блока поместите его в поставляемый футляр или в контейнер без статического электричества.

ПРИМЕЧАНИЕ: **Для снятия беспроводного блока обязательно используйте крючки на обратной стороне крышки.** Если крючки не захватывают беспроводной блок, полностью закройте крышку и снова медленно откройте ее.

Регистрация инструмента для пылесоса

ПРИМЕЧАНИЕ: Для регистрации инструмента необходим пылесос Makita, поддерживающий функцию беспроводной активации.

ПРИМЕЧАНИЕ: Перед началом регистрации инструмента завершите установку беспроводного блока в инструмент.

ПРИМЕЧАНИЕ: Во время регистрации инструмента не тяните за триггерный переключатель и не включайте выключатель питания на пылесосе.

ПРИМЕЧАНИЕ: См. также руководство по эксплуатации пылесоса.

Если необходимо активировать пылесос одновременно с переключением инструмента, сначала завершите регистрацию инструмента.

1. Установите аккумулятор в пылесос и инструмент.

2. Установите выключатель режима ожидания на пылесосе в положение «AUTO» (автоматический).

► **Рис.28:** **1.** Выключатель режима ожидания

3. Нажмите и удерживайте кнопку беспроводной активации на пылесосе в течение 3 секунд, пока лампа беспроводной активации не замигает зеленым цветом. Затем таким же образом нажмите кнопку беспроводной активации на инструменте.

► **Рис.29:** **1.** Кнопка беспроводной активации **2.** Лампа беспроводной активации

Если пылесос и инструмент надежно соединены друг с другом, то лампы беспроводной активации будут гореть зеленым светом в течение 2 секунд, затем начнут мигать синим цветом.

ПРИМЕЧАНИЕ: Через 20 секунд лампы беспроводной активации связи закончат мигать зеленым цветом. Если на пылесосе мигает лампа беспроводной активации, нажмите кнопку беспроводной активации на инструменте. Если лампа беспроводной активации не мигает зеленым цветом, нажмите кнопку беспроводной активации на короткое время, а затем снова удерживайте ее.

ПРИМЕЧАНИЕ: При выполнении двух или более регистраций инструмента для одного пылесоса завершите регистрацию инструмента одну за другой.

Запуск функции беспроводной активации

ПРИМЕЧАНИЕ: Перед беспроводной активацией завершите регистрацию инструмента для пылесоса.

ПРИМЕЧАНИЕ: См. также руководство по эксплуатации пылесоса.

После регистрации инструмента для пылесоса можно использовать переключатель инструмента для автоматического запуска пылесоса.

1. Установите беспроводной блок в инструмент.

2. Подсоедините шланг пылесоса к инструменту.

► **Рис.30**

3. Установите выключатель режима ожидания на пылесосе в положение «AUTO» (автоматический).

► **Рис.31:** **1.** Выключатель режима ожидания

4. На короткое время нажмите кнопку беспроводной активации на инструменте. Лампа беспроводной активации мигает синим цветом.

► **Рис.32:** **1.** Кнопка беспроводной активации **2.** Лампа беспроводной активации

5. Включите инструмент. Проверьте, работает ли пылесос во время работы инструмента.

Чтобы остановить беспроводную активацию пылесоса, нажмите кнопку беспроводной активации на инструменте.

ПРИМЕЧАНИЕ: Если в течение 2 часов не будет выполняться никаких действий, то лампа беспроводной активации на инструменте перестанет мигать синим цветом. В этом случае установите выключатель режима ожидания на пылесосе в положение «AUTO» и снова нажмите кнопку беспроводной активации на инструменте.

ПРИМЕЧАНИЕ: Пылесос запускается/останавливается с задержкой. Когда пылесос обнаруживает переключение выключателя инструмента, возникает временная задержка.

ПРИМЕЧАНИЕ: Дальность передачи беспроводного блока может варьироваться в зависимости от местоположения и окружающих предметов.

ПРИМЕЧАНИЕ: Если за одним пылесосом закреплено два или несколько инструментов, то пылесос может начать работать, даже если вы не включаете свой инструмент, поскольку другой пользователь использует функцию беспроводной активации.

Описание статуса лампы беспроводной активации

► **Рис.33: 1.** Лампа беспроводной активации

Лампа беспроводной активации отображает состояние функции беспроводной активации. Значения состояния лампы см. в таблице ниже.

Состояние	Лампа беспроводной активации				Описание
	Цвет	■ Вкл	◪ Мигает	Продолжительность	
Ожидание	Синий		◪	2 часа	Доступна беспроводная активация пылесоса. Если в течение 2 часов не будет выполняться никаких операций, лампа автоматически выключится.
		■		Пока инструмент работает.	Доступна беспроводная активация пылесоса, инструмент работает.
Регистрация инструмента	Зеленая		◪	20 секунд	Готовность к регистрации инструмента. Ожидание регистрации пылесосом.
		■		2 секунды	Регистрация инструмента завершена. Лампа беспроводной активации начнет мигать синим цветом.
Отмена регистрации инструмента	Красная		◪	20 секунд	Готовность к отмене регистрации инструмента. Ожидание отмены пылесосом.
		■		2 секунды	Отмена регистрации инструмента завершена. Лампа беспроводной активации начнет мигать синим цветом.
Прочие	Красная	■		3 секунд	На беспроводной блок подается питание, и запускается функция беспроводной активации.
	Выкл	-		-	Беспроводная активация пылесоса прекращается.

Отмена регистрации инструмента для пылесоса

При отмене регистрации инструмента для пылесоса выполните следующую процедуру.

1. Установите аккумулятор в пылесос и инструмент.

2. Установите выключатель режима ожидания на пылесосе в положение «AUTO» (автоматический).
► **Рис.34: 1.** Выключатель режима ожидания

3. Нажмите и удерживайте кнопку беспроводной активации на пылесосе в течение 6 секунд. Лампа беспроводной активации мигает зеленым, а затем переключается на красный цвет. После этого нажмите кнопку беспроводной активации на инструменте таким же образом.
► **Рис.35: 1.** Кнопка беспроводной активации
2. Лампа беспроводной активации

Если отмена выполнена успешно, лампы беспроводной активации загорятся красным цветом на 2 секунды и начнут мигать синим цветом.

ПРИМЕЧАНИЕ: По истечении 20 секунд лампы беспроводной активации прекращают мигать красным цветом. Если на пылесосе мигает лампа беспроводной активации, нажмите кнопку беспроводной активации на инструменте. Если лампа беспроводной активации не мигает красным цветом, нажмите кнопку беспроводной активации на короткое время, а затем снова удерживайте ее.

Поиск и устранение неисправностей для функции беспроводной активации

Прежде чем обращаться по поводу ремонта, проведите осмотр самостоятельно. Если обнаружена неисправность, не указанная в руководстве, не пытайтесь разобрать инструмент. Обратитесь в один из авторизованных сервисных центров Makita, в которых для ремонта всегда используются оригинальные детали Makita.

Состояние неисправности	Возможная причина (неисправности)	Способ устранения
Лампа беспроводной активации не горит/мигает.	Беспроводной блок не установлен в инструмент. Беспроводной блок неправильно установлен в инструмент.	Правильно установите беспроводной блок.
	Грязь на клемме беспроводного блока и/или гнезда.	Аккуратно вытрите пыль и грязь на клемме беспроводного блока и очистите гнездо.
	Не нажата кнопка беспроводной активации на инструменте.	На короткое время нажмите кнопку беспроводной активации на инструменте.
	Выключатель режима ожидания на пылесосе не установлен в положение «AUTO» (автоматический).	Установите выключатель режима ожидания на пылесосе в положение «AUTO» (автоматический).
	Отсутствует электропитание	Подайте питание на инструмент и пылесос.
Не удается успешно завершить регистрацию/отмену регистрации инструмента.	Беспроводной блок не установлен в инструмент. Беспроводной блок неправильно установлен в инструмент.	Правильно установите беспроводной блок.
	Грязь на клемме беспроводного блока и/или гнезда.	Аккуратно вытрите пыль и грязь на клемме беспроводного блока и очистите гнездо.
	Выключатель режима ожидания на пылесосе не установлен в положение «AUTO» (автоматический).	Установите выключатель режима ожидания на пылесосе в положение «AUTO» (автоматический).
	Отсутствует электропитание	Подайте питание на инструмент и пылесос.
	Неверная операция	На короткое время нажмите кнопку беспроводной активации и снова выполните процедуру регистрации/отмены.
	Большое расстояние между инструментом и пылесосом (вне диапазона передачи).	Расположите инструмент и пылесос ближе друг к другу. Максимальное расстояние передачи составляет приблизительно 10 м, однако оно может изменяться в зависимости от обстоятельств.
	Перед завершением регистрации инструмента/отменой; - выключатель инструмента переведен в положение «On» (Вкл.); или - кнопка питания на пылесосе переведена в положение «On» (Вкл.).	На короткое время нажмите кнопку беспроводной активации и снова выполните процедуру регистрации/отмены.
	Процедура регистрации инструмента для инструмента или пылесоса не завершена.	Одновременно выполните процедуры регистрации инструмента для инструмента и для пылесоса.
	Радиопомехи от других приборов, которые генерируют радиоволны высокой интенсивности.	Избегайте эксплуатации инструмента и пылесоса рядом с такими приборами, как устройства Wi-Fi и микроволновые печи.

Состояние неисправности	Возможная причина (неисправности)	Способ устранения
Пылесос не работает при использовании переключателя инструмента.	Беспроводной блок не установлен в инструмент. Беспроводной блок неправильно установлен в инструмент.	Правильно установите беспроводной блок.
	Грязь на клемме беспроводного блока и/или гнезда.	Аккуратно вытрите пыль и грязь на клемме беспроводного блока и очистите гнездо.
	Не нажата кнопка беспроводной активации на инструменте.	На короткое время нажмите кнопку беспроводной активации и убедитесь в том, что лампа беспроводной активации мигает синим цветом.
	Выключатель режима ожидания на пылесосе не установлен в положение «AUTO» (автоматический).	Установите выключатель режима ожидания на пылесосе в положение «AUTO» (автоматический).
	В пылесосе зарегистрировано более 10 инструментов.	Выполните повторную регистрацию инструмента. Если в пылесосе зарегистрировано более 10 инструментов, инструмент, зарегистрированный самым первым, будет автоматически отменен.
	Пылесос удалил все записи регистрации инструментов.	Выполните повторную регистрацию инструмента.
	Отсутствует электропитание	Подайте питание на инструмент и пылесос.
	Большое расстояние между инструментом и пылесосом (вне диапазона передачи).	Расположите инструмент и пылесос ближе друг к другу. Максимальное расстояние передачи составляет приблизительно 10 м, однако оно может изменяться в зависимости от обстоятельств.
	Радиопомехи от других приборов, которые генерируют радиоволны высокой интенсивности.	Избегайте эксплуатации инструмента и пылесоса рядом с такими приборами, как устройства Wi-Fi и микроволновые печи.
Пылесос работает в то время, когда инструмент не работает.	Другие пользователи используют беспроводную активацию пылесоса с помощью своих инструментов.	Отключите кнопку беспроводной активации других инструментов или отмените регистрацию инструмента для других инструментов.

ОБСЛУЖИВАНИЕ

⚠ВНИМАНИЕ: **Перед проведением проверки или работ по техобслуживанию всегда проверяйте, что инструмент выключен, а блок аккумуляторов снят.**

ПРИМЕЧАНИЕ: **Запрещается использовать бензин, растворители, спирт и другие подобные жидкости. Это может привести к обесцвечиванию, деформации и трещинам.**

Для обеспечения БЕЗОПАСНОСТИ и НАДЕЖНОСТИ оборудования ремонт, любое другое техобслуживание или регулировку необходимо производить в уполномоченных сервис-центрах Makita или сервис-центрах предприятия с использованием только сменных частей производства Makita.

Замена пластины

Дополнительные принадлежности

1. Ослабьте винты, фиксирующие пластину, и снимите пластину.
2. Прикрепите накладную шайбу, графитовую пластину и пластину из пробкового каучука или стальную пластину к резьбовым отверстиям в инструменте с помощью винтов, как показано на рисунке.

► **Рис.36:** **1.** Винт **2.** Накладная шайба **3.** Графитовая пластина **4.** Пластина из пробкового каучука **5.** Стальная пластина **6.** Резьбовое отверстие

ПРИМЕЧАНИЕ: Пластина, установленная при отгрузке, может различаться в зависимости от страны.

ДОПОЛНИТЕЛЬНЫЕ ПРИНАДЛЕЖНОСТИ

⚠ВНИМАНИЕ: **Данные принадлежности или приспособления рекомендуются для использования с инструментом Makita, указанным в настоящем руководстве.** Использование других принадлежностей или приспособлений может привести к получению травмы. Используйте принадлежность или приспособление только по указанному назначению.

Если вам необходимо содействие в получении дополнительной информации по этим принадлежностям, свяжитесь с вашим сервис-центром Makita.

- Шлифовальные ленты
- Направляющая линейка
- Зажим
- Шлифовальный башмак
- Графитовая пластина
- Пластина из пробкового каучука

- Шланг в комплекте 28
- Передние патрубки
- Беспроводной блок
- Оригинальный аккумулятор и зарядное устройство Makita

ПРИМЕЧАНИЕ: Некоторые элементы списка могут входить в комплект инструмента в качестве стандартных приспособлений. Они могут отличаться в зависимости от страны.

Makita Europe N.V.

Jan-Baptist Vinkstraat 2, 3070 Kortenberg, Belgium

Makita Corporation

3-11-8, Sumiyoshi-cho, Anjo, Aichi 446-8502 Japan

www.makita.com



885A82B982
EN, SV, NO, FI, DA,
LV, LT, ET, RU
20260205