EN	Cordless Blower	INSTRUCTION MANUAL	8
SV	Batteridriven lövblås	BRUKSANVISNING	19
NO	Trådløs blåser	BRUKSANVISNING	30
FI	Akkukäyttöinen puhallin	KÄYTTÖOHJE	41
DA	Akku blæser	BRUGSANVISNING	52
LV	Bezvadu pūtējs	LIETOŠANAS INSTRUKCIJA	63
LT	Akumuliatorinis pūstuvas	NAUDOJIMO INSTRUKCIJA	74
ET	Juhtmeta puhur	KASUTUSJUHEND	85
RU	Аккумуляторная воздуходувка (Аккумуляторная Воздуходувка/Пылесос)	РУКОВОДСТВО ПО ЭКСПЛУАТАЦИИ	96

DUB363

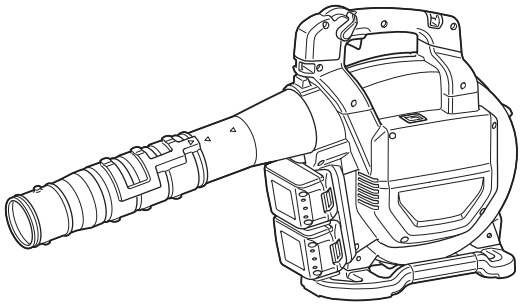

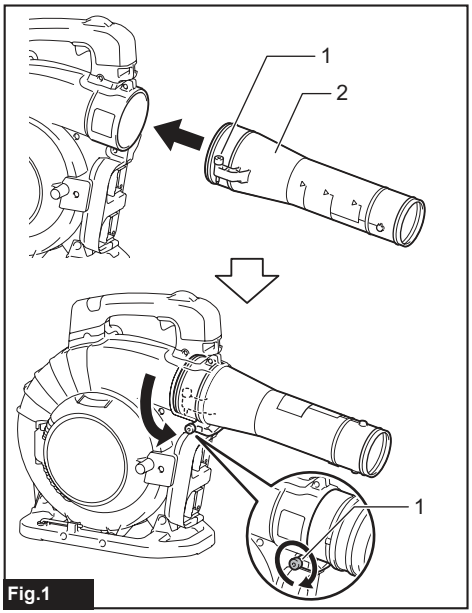

Fig.1

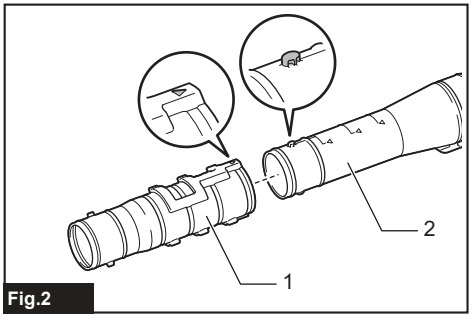

Fig.2

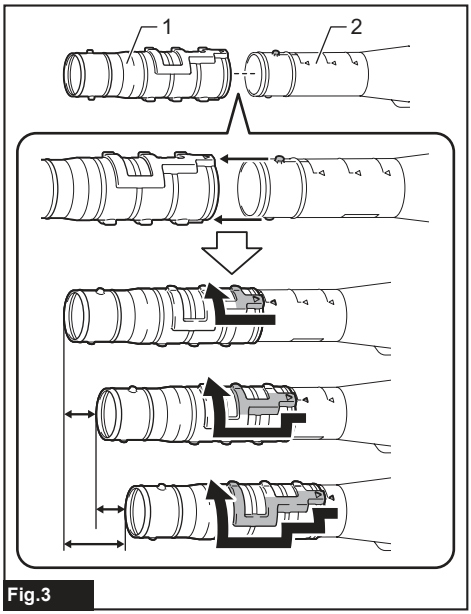

Fig.3

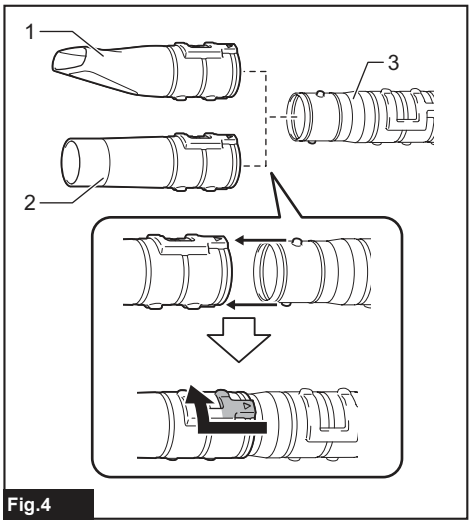

Fig.4

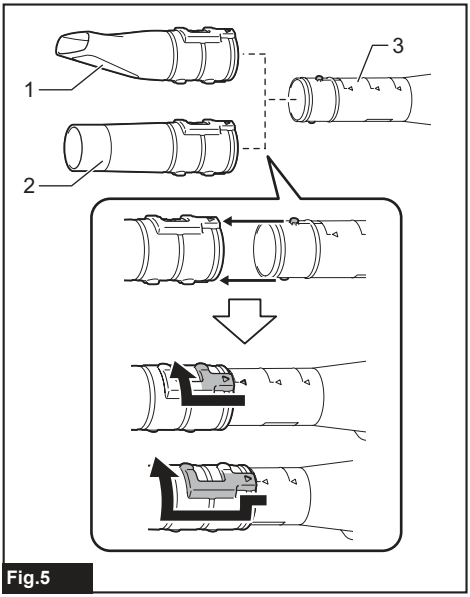

Fig.5

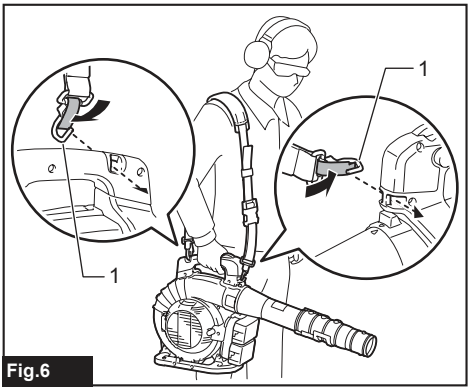

Fig.6

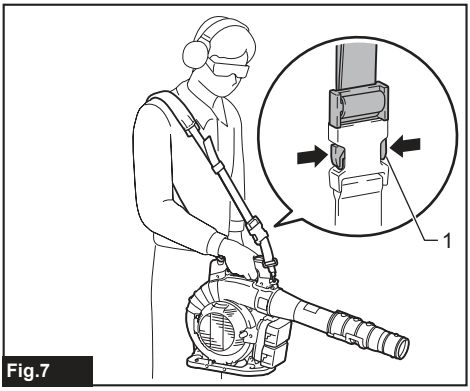

Fig.7

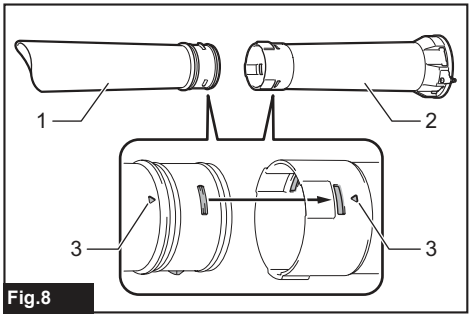

Fig.8

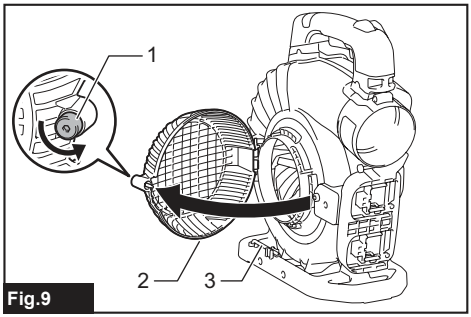

Fig.9

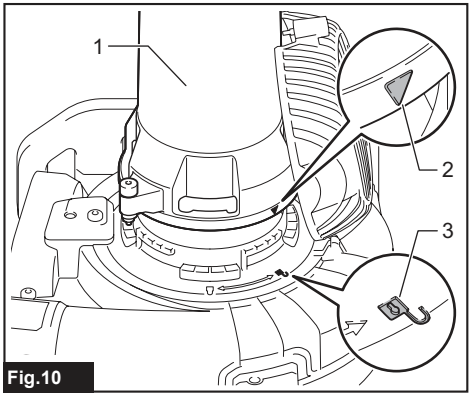

Fig.10

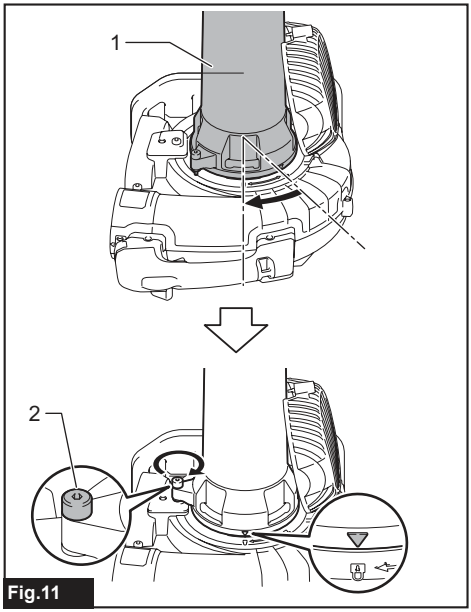

Fig.11

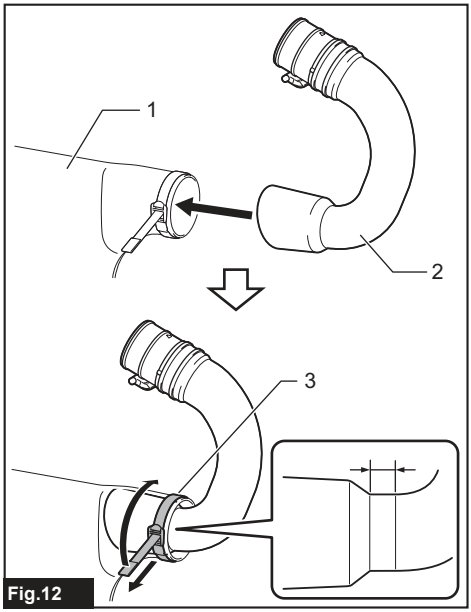

Fig.12

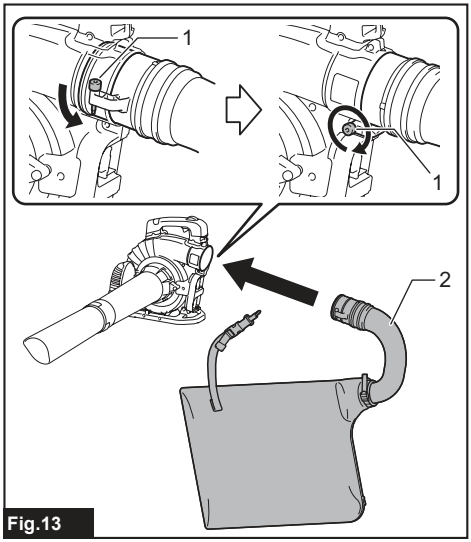

Fig.13

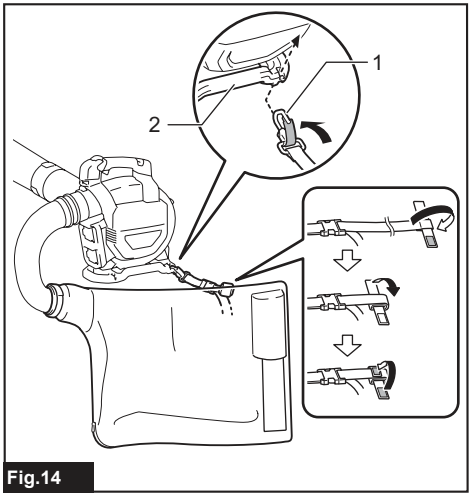

Fig.14

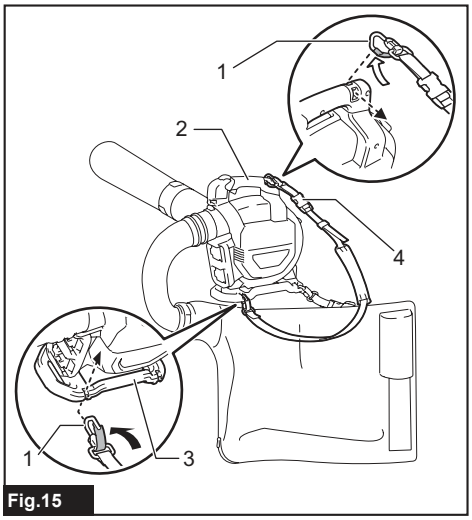

Fig.15

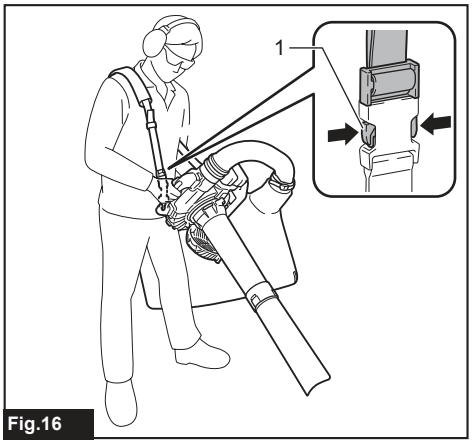

Fig.16

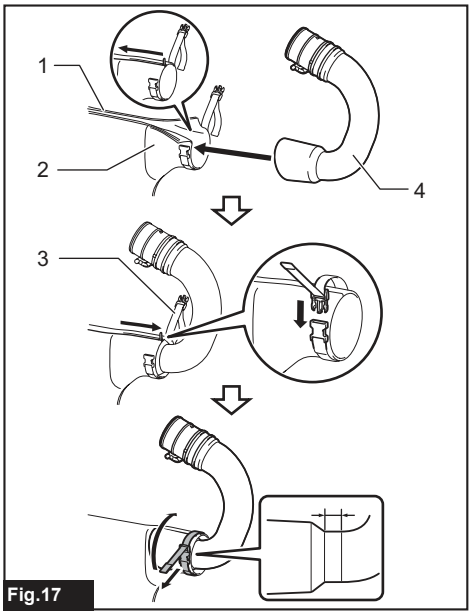

Fig.17

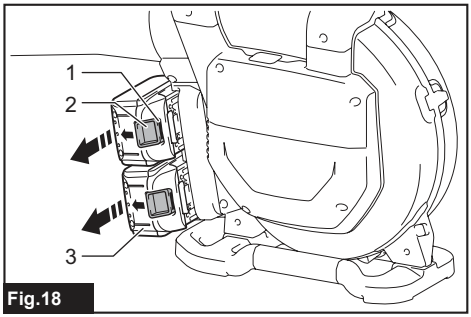

Fig.18

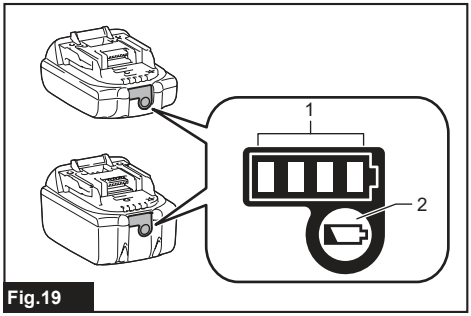

Fig.19

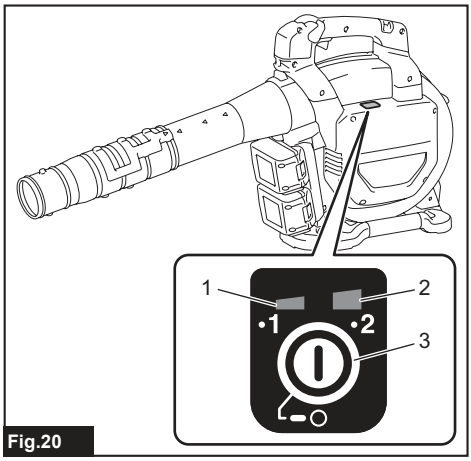

Fig.20

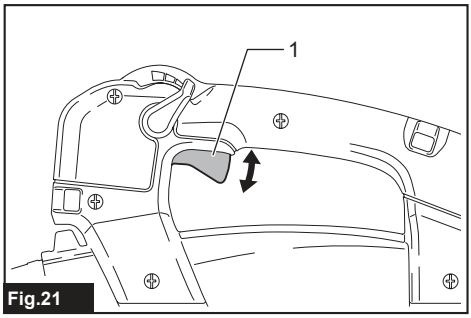

Fig.21

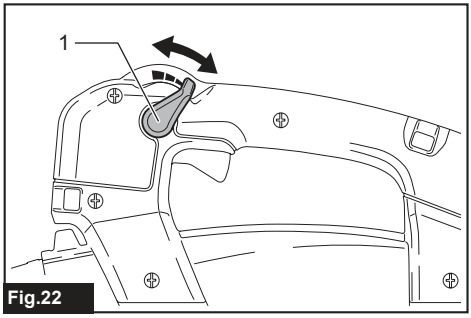

Fig.22

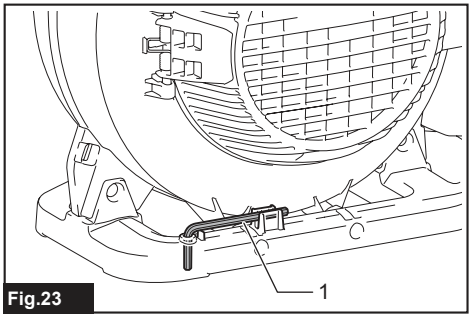

Fig.23


Fig.24

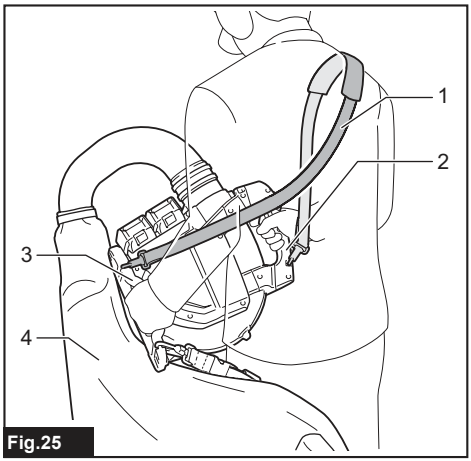

Fig.25

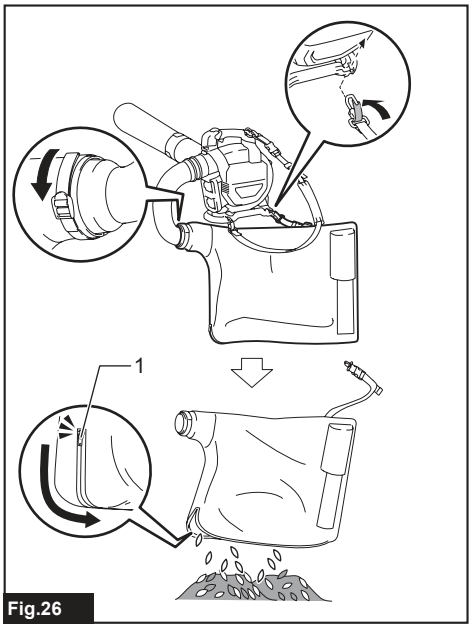

Fig.26

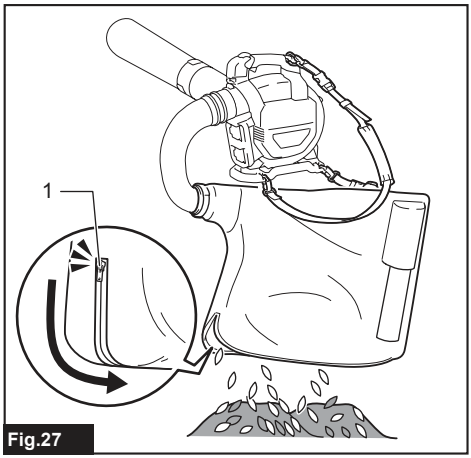

Fig.27

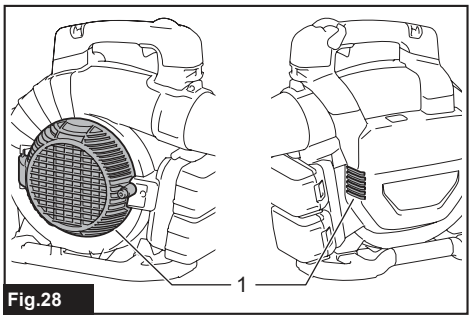

Fig.28

SPECIFICATIONS

Model:		DUB363
Capacities	Air volume	0 - 13.4 m^3/min
	Air speed (average)	0 - 54 m/s
	Air speed (max.)	0 - 65 m/s
Dimensions (L x W x H) *1		341 mm x 193 mm x 415 mm
Rated voltage		D.C. 36 V
Net weight (Blower assembly *2)	*4	3.9 kg
	*5	4.6 - 5.3 kg
Net weight (Vacuum assembly *3)	*4	5.4 kg
	*5	6.1 - 6.7 kg

*1. Without pipes, nozzles, dust bag, shoulder harness, and battery cartridges.
*2. With blower pipe, end nozzle, and flat nozzle.
*3. With suction pipe, suction nozzle, elbow pipe, dust bag, and shoulder harness.
*4. Weight without any accessories and power source such as battery cartridge(s) or cord connected power source.
*5. The net weight value includes the lightest and heaviest combination of the attachment(s) for normal and safe use and battery cartridge(s) which are specified in the instruction manual.

- Due to our continuing program of research and development, the specifications herein are subject to change without notice.
- Specifications may differ from country to country.

Applicable battery cartridge and charger

Battery cartridge	BL1815N / BL1820B / BL1830B / BL1840B / BL1850B / BL1860B
Charger	DC18RC / DC18RD / DC18RE / DC18SD / DC18SE / DC18SF / DC18SH / DC18WC

- Some of the battery cartridges and chargers listed above may not be available depending on your region of residence.

⚠***WARNING:*** **Only use the battery cartridges and chargers listed above.** Use of any other battery cartridges and chargers may cause injury and/or fire.

Recommended cord connected power source

Battery adapter	BAP182
Cord connected battery pack	BL36120A
Portable power pack	PDC01 / PDC1200 / PDC1500

- The cord connected power source(s) listed above may not be available depending on your region of residence.
- Before using the cord connected power source, read instruction and cautionary markings on them.

Symbols

The followings show the symbols which may be used for the equipment. Be sure that you understand their meaning before use.

	Take particular care and attention.
	Read instruction manual.
	Keep hands away from rotating parts.
	Long hair may cause entanglement accident.
	Keep bystanders away.
	Wear eye and ear protection.
	Do not expose to moisture.
	Do not expose to rain.

Ni-MH Li-ion	Only for EU countries Due to the presence of hazardous components in the equipment, waste electrical and electronic equipment, accumulators and batteries may have a negative impact on the environment and human health. Do not dispose of electrical and electronic appliances or batteries with household waste! In accordance with the European Directive on waste electrical and electronic equipment and on accumulators and batteries and waste accumulators and batteries, as well as their adaptation to national law, waste electrical equipment, batteries and accumulators should be stored separately and delivered to a separate collection point for municipal waste, operating in accordance with the regulations on environmental protection. This is indicated by the symbol of the crossed-out wheeled bin placed on the equipment.
L_{WA} dB	Guaranteed sound power level according to EU Outdoor Noise Directive.
L_{WA}	Sound power level according to Australia NSW Noise Control Regulation.

Intended use

The machine is intended for blowing and vacuuming.

Noise

The typical A-weighted noise level determined according to EN IEC 62841-4-6:

With end nozzle
Sound pressure level (L_{pA}) : 84.7 dB (A)
Uncertainty (K) : 3 dB (A)
Guaranteed sound power level (L_{WA}) : 98 dB (A)

With flat nozzle
Sound pressure level (L_{pA}) : 86 dB(A)
Uncertainty (K) : 3 dB(A)
Guaranteed sound power level (L_{WA}) : 99 dB (A)

With extension nozzle
Sound pressure level (L_{pA}) : 85.1 dB(A)
Uncertainty (K) : 3 dB(A)
Guaranteed sound power level (L_{WA}) : 98 dB (A)

With vacuum kit
Sound pressure level (L_{pA}) : 83.7 dB(A)
Uncertainty (K) : 3 dB(A)
Guaranteed sound power level (L_{WA}) : 100 dB (A)

With gutter nozzle
Sound pressure level (L_{pA}) : 85.1 dB(A)
Uncertainty (K) : 3 dB(A)
Guaranteed sound power level (L_{WA}) : 97 dB (A)

NOTE: The declared noise emission value(s) has been measured in accordance with a standard test method and may be used for comparing one tool with another.

NOTE: The declared noise emission value(s) can also be used in a preliminary assessment of exposure.

WARNING: **Wear ear protection.**

WARNING: **The noise emission during actual use of the power tool can differ from the declared total value(s) depending on the ways in which the tool is used.**

WARNING: **Be sure to identify safety measures to protect the operator that are based on an estimation of exposure in the actual conditions of use (taking account of all parts of the operating cycle such as the times when the tool is switched off and when it is running idle in addition to the trigger time).**

Vibration

The continuous vibration total value (tri-axial vector sum) determined according to EN IEC 62841-4-6:
Work mode: operation without load
Vibration emission (a_h) : 1.8 m/s^2
Uncertainty (K) : 1.5 m/s^2

NOTE: The declared vibration total value(s) has been measured in accordance with a standard test method and may be used for comparing one tool with another.

NOTE: The declared vibration total value(s) can also be used in a preliminary assessment of exposure.

WARNING: **The vibration emission during actual use of the power tool can differ from the declared total value(s) depending on the ways in which the tool is used.**

WARNING: **Be sure to identify safety measures to protect the operator that are based on an estimation of exposure in the actual conditions of use (taking account of all parts of the operating cycle such as the times when the tool is switched off and when it is running idle in addition to the trigger time).**

The following shows the mean values of the peak amplitude of the acceleration from repeated shock vibrations, p_F, with corresponding uncertainty (K) determined according to EN IEC 62841-4-6.
Work mode: operation without load
p_F : 22 m/s^2
Uncertainty (K) : 3 m/s^2

NOTE: These declared values should not be used to determine hand arm vibration exposure.

Declarations of Conformity

For European countries only

The EU/UK Declaration of Conformity can be accessed from the following URL.

https://support.makita.biz/doc/doc_index.html

SAFETY WARNINGS

General power tool safety warnings

⚠***WARNING*** **Read all safety warnings, instructions, illustrations and specifications provided with this power tool.** Failure to follow all instructions listed below may result in electric shock, fire and/or serious injury.

Save all warnings and instructions for future reference.

The term "power tool" in the warnings refers to your mains-operated (corded) power tool or battery-operated (cordless) power tool.

Cordless garden blower/vacuum safety warnings

1. **Do not use the machine in bad weather conditions, especially when there is a risk of lightning.** This decreases the risk of being struck by lightning.
2. **Check the debris collector frequently for wear or deterioration.** A worn or damaged debris collector may increase the risk of personal injury.
3. **Wear eye protection and ear protection.** Adequate protective equipment will reduce the risk of personal injury.
4. **While operating the machine, always wear non-slip and protective footwear. Do not operate the machine when barefoot or wearing open sandals.** This reduces the risk of injury to the feet.
5. **Do not wear loose fitting clothing or articles such as scarves, strings, chains, ties, etc., that could get drawn into the air inlets. Tie back or cover long hair to make sure it does not get drawn into the air inlets.** If any of these items are drawn into the air inlets, it can increase the risk of personal injury.
6. **Keep bystanders away while operating the machine.** Thrown debris can increase the risk of personal injury.
7. **Do not use in vacuum mode without the debris collector in place.** Thrown objects can increase the risk of personal injury.
8. **Never point the blower nozzle in the direction of people or pets or in the direction of windows. Use extra caution when blowing debris near solid objects, such as trees, automobiles and walls that can cause debris to ricochet.** Thrown objects can damage property and increase the risk of personal injury.
9. **Do not use the machine to pick up or blow anything that is burning or smoking, such as cigarettes, matches or hot ashes.** These ignition sources may increase the risk of fire.
10. **Do not vacuum water or other liquids or immerse any part of the machine in liquid.** Water entering the machine may increase the risk of electric shock.
11. **Do not vacuum stones, gravel, metal or broken glass.** The fan wheel can get damaged and may increase the risk of personal injury.
12. **Do not touch the fan while still in motion. Turn off the machine and wait until the fan stops before removing any part that may give access to the fan.** This reduces the risk of injury from moving parts.
13. **When clearing jammed material or servicing the machine, make sure the power switch is off.** Unexpected starting of the machine while clearing jammed material or servicing may result in serious personal injury.

Additional safety warnings

1. **To prevent dust inhalation, the wearing of a face mask is recommended.**
2. **Always wear gloves during operation.** Avoid operating the machine with your bare hands. This reduces the risk of injury to the hands and fingers.
3. **Use this machine at ground level, not on ladders or any unstable support.**
4. **When wearing a harness, make sure that no other wearable interferes with the release and removal of the harness.**
5. **When the machine strikes a hard object or if there appears to be excessive vibration, inspect the machine for damage.**
6. **Incoming foreign substance may block the air channels and laden air flows. Remove any obstacles in the air path if the performance is being affected.**
7. **Always make sure that the ventilation openings are kept clear of debris.**
8. **Clean the machine before storage, and store it in a dry space.**
9. **Increased motor revolution may cause dangerous fan breakage and result in serious personal injury.** Heated motor and control circuit may cause a fire.
10. **It is recommended to slightly dampen surfaces in dusty conditions.**
11. **Be careful not to block suction inlet or blower outlet with dust or dirt when operating in dusty area.**
12. **Do not use nozzles other than the nozzles provided by Makita.**
13. **Do not use the blower to inflate balls, rubber boat or the similar.**
14. **When you lift the blower, be sure to bend your knees and be careful not to hurt your back.**

Cordless Blower Safety Instructions

⚠***WARNING:*** **Read all safety warnings and all instructions.** Failure to follow the warnings and instructions may result in electric shock, fire and/or serious injury.

Save all warnings and instructions for future reference.

Training

1. **Read the instructions carefully. Be familiar**

with the controls and the correct use of the machine.

2. **Never allow children, persons with reduced physical, sensory or mental capabilities or lack of experience and knowledge or people unfamiliar with these instructions to use the machine. Local regulations may restrict the age of the operator.**
3. **Never operate the machine while people, especially children, or pets are nearby.**
4. **Keep in mind that the operator or user is responsible for accidents or hazards occurring to other people or their property.**

Preparation

1. **Always wear substantial footwear and long trousers while operating the machine.**
2. **Do not wear loose clothing or jewellery that can be drawn into the air inlet. Keep long hair away from the air inlets.**
3. **Always wear protective goggles to protect your eyes from injury when using power tools. The goggles must comply with ANSI Z87.1 in the USA, EN 166 in Europe, or AS/NZS 1336 in Australia/New Zealand. In Australia/New Zealand, it is legally required to wear a face shield to protect your face, too.**

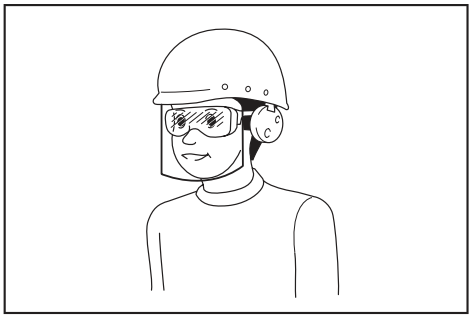

It is an employer's responsibility to enforce the use of appropriate safety protective equipments by the tool operators and by other persons in the immediate working area.

4. **To prevent dust irritation the wearing of a face mask is recommended.**
5. **While operating the machine, always wear non-slip and protective footwear.** Non-skid, closed-toed safety boots and shoes will reduce the risk of injury.
6. **Use personal protective equipment. Always wear eye protection.** Protective equipment such as a dust mask, non-skid safety shoes, hard hat or hearing protection used for appropriate conditions will reduce personal injuries.

Operation

1. **Switch off the machine and remove the battery cartridge and make sure that all moving parts have come to a complete stop**
   - **whenever you leave the machine.**
   - **before clearing blockages.**
   - **before checking, cleaning or working on the machine.**
   - **if the machine starts to vibrate abnormally.**
   - **whenever you convert the machine from blower to vacuum, and vice versa.**
2. **Operate the machine only in daylight or in good artificial light.**
3. **Do not overreach and keep proper balance and footing at all times.**
4. **Always be sure of your footing on slopes.**
5. **Walk, never run.**
6. **Keep all cooling air inlets clear of debris.**
7. **When using the machine for blower operation, never blow debris in the direction of bystanders. When using the machine for vacuuming operation, be careful not to blow debris in the direction of bystanders with the exhausted wind from the dust bag.**
8. **Operate the machine in a recommended position and on a firm surface.**
9. **Do not operate the machine at high places.**
10. **Never point the nozzle at anyone in the vicinity when using the machine.**
11. **Never block suction inlet and/or blower outlet.**
    - **Be careful not to block suction inlet or blower outlet with dust or dirt when operating in dusty area.**
    - **Do not use nozzles other than the nozzles provided by Makita.**
    - **Do not use the blower to inflate balls, rubber boat or the similar.**
12. **Do not operate the machine near open window, etc.**
13. **Operating the machine only at reasonable hours is recommended - not early in the morning or late at night when people might be disturbed.**
14. **Using rakes and brooms to loosen debris before blowing is recommended.**
15. **If the machine strikes any foreign objects or should start making any unusual noise or vibration, immediately switch off the machine to stop it. Remove the battery cartridge from the machine and inspect the machine for damage before restarting and operating the machine. If the machine is damaged, ask Makita Authorized Service Centers for repair.**
16. **Do not insert fingers or other objects into suction inlet or blower outlet.**
17. **Prevent unintentional starting. Ensure the switch is in the off-position before inserting battery cartridge, picking up or carrying the machine. Carrying the machine with your finger on the switch or energizing the machine that has the switch on invites accidents.**
18. **Never blow or vacuum dangerous materials, such as nails, fragments of glass, or blades.**
19. **Do not operate the machine near flammable materials.**
20. **Avoid operating the machine for a long time in low temperature environment.**
21. **When using the machine for blower operation in combination of the battery adapter equipped with the shoulder harness, do not use this**

machine with the shoulder harness being attached to the machine.

22. **When you are wearing the dust bag for vacuuming operation, do not use this machine in combination of the battery adapter equipped with the shoulder harness.**

Maintenance and storage

1. **Keep all nuts, bolts and screws tight to be sure the machine is in safe working condition.**
2. **If the parts are worn or damaged, replace them with parts provided by Makita.**
3. **Store the machine in a dry place out of the reach of children.**
4. **When you stop the machine for inspection, servicing, storage, or changing accessory, switch off the machine and make sure that all moving parts come to a complete stop, and remove the battery cartridge. Cool down the machine before making any work on the machine. Maintain the machine with care and keep it clean.**
5. **Always cool down the machine before storing.**
6. **Do not expose the machine to rain. Store the machine indoors.**
7. **When you lift the machine, be sure to bend your knees and be careful not to hurt your back.**

Battery tool use and care

1. **Recharge only with the charger specified by the manufacturer.** A charger that is suitable for one type of battery pack may create a risk of fire when used with another battery pack.
2. **Use power tools only with specifically designated battery packs.** Use of any other battery packs may create a risk of injury and fire.
3. **When battery pack is not in use, keep it away from other metal objects, like paper clips, coins, keys, nails, screws or other small metal objects, that can make a connection from one terminal to another.** Shorting the battery terminals together may cause burns or a fire.
4. **Under abusive conditions, liquid may be ejected from the battery; avoid contact. If contact accidentally occurs, flush with water. If liquid contacts eyes, additionally seek medical help.** Liquid ejected from the battery may cause irritation or burns.
5. **Do not use a battery pack or tool that is damaged or modified.** Damaged or modified batteries may exhibit unpredictable behaviour resulting in fire, explosion or risk of injury.
6. **Do not expose a battery pack or tool to fire or excessive temperature.** Exposure to fire or temperature above 130 °C may cause explosion.
7. **Follow all charging instructions and do not charge the battery pack or tool outside the temperature range specified in the instructions.** Charging improperly or at temperatures outside the specified range may damage the battery and increase the risk of fire.

Electrical and battery safety

1. **Do not dispose of the battery(ies) in a fire.** The cell may explode. Check with local codes for possible special disposal instructions.
2. **Do not open or mutilate the battery(ies).** Released electrolyte is corrosive and may cause damage to the eyes or skin. It may be toxic if swallowed.
3. **Do not charge battery in rain, or in wet locations.**
4. **Do not charge the battery outdoors.**
5. **Do not handle charger, including charger plug, and charger terminals with wet hands.**
6. **Avoid dangerous environment. Don't use the tool in damp or wet locations or expose it to rain. Water entering the tool will increase the risk of electric shock.**

Service

1. **Have your power tool serviced by a qualified repair person using only identical replacement parts.** This will ensure that the safety of the power tool is maintained.
2. **Never service damaged battery packs.** Service of battery packs should only be performed by the manufacturer or authorized service providers.

SAVE THESE INSTRUCTIONS.

⚠*WARNING:* DO NOT let comfort or familiarity with product (gained from repeated use) replace strict adherence to safety rules for the subject product.

MISUSE or failure to follow the safety rules stated in this instruction manual may cause serious personal injury.

Important safety instructions for battery cartridge

1. **Before using battery cartridge, read all instructions and cautionary markings on (1) battery charger, (2) battery, and (3) product using battery.**
2. **Do not disassemble or tamper with the battery cartridge.** It may result in a fire, excessive heat, or explosion.
3. **If operating time has become excessively shorter, stop operating immediately. It may result in a risk of overheating, possible burns and even an explosion.**
4. **If electrolyte gets into your eyes, rinse them out with clear water and seek medical attention right away. It may result in loss of your eyesight.**
5. **Do not short the battery cartridge:**
   (1) **Do not touch the terminals with any conductive material.**
   (2) **Avoid storing battery cartridge in a container with other metal objects such as nails, coins, etc.**
   (3) **Do not expose battery cartridge to water or rain.**

   A battery short can cause a large current flow, overheating, possible burns and even a breakdown.
6. **Do not store and use the tool and battery cartridge in locations where the temperature may**

reach or exceed 50 °C (122 °F).

7. **Do not incinerate the battery cartridge even if it is severely damaged or is completely worn out. The battery cartridge can explode in a fire.**
8. **Do not nail, cut, crush, throw, drop the battery cartridge, or hit against a hard object to the battery cartridge.** Such conduct may result in a fire, excessive heat, or explosion.
9. **Do not use a damaged battery.**
10. **The contained lithium-ion batteries are subject to the Dangerous Goods Legislation requirements.**
    For commercial transports e.g. by third parties, forwarding agents, special requirement on packaging and labeling must be observed.
    For preparation of the item being shipped, consulting an expert for hazardous material is required.
    Please also observe possibly more detailed national regulations.
    Tape or mask off open contacts and pack up the battery in such a manner that it cannot move around in the packaging.
11. **When disposing the battery cartridge, remove it from the tool and dispose of it in a safe place. Follow your local regulations relating to disposal of battery.**
12. **Use the batteries only with the products specified by Makita.** Installing the batteries to non-compliant products may result in a fire, excessive heat, explosion, or leak of electrolyte.
13. **If the tool is not used for a long period of time, the battery must be removed from the tool.**
14. **During and after use, the battery cartridge may take on heat which can cause burns or low temperature burns. Pay attention to the handling of hot battery cartridges.**
15. **Do not touch the terminal of the tool immediately after use as it may get hot enough to cause burns.**
16. **Do not allow chips, dust, or soil stuck into the terminals, holes, and grooves of the battery cartridge.** It may cause heating, catching fire, burst and malfunction of the tool or battery cartridge, resulting in burns or personal injury.
17. **Unless the tool supports the use near high-voltage electrical power lines, do not use the battery cartridge near high-voltage electrical power lines.** It may result in a malfunction or breakdown of the tool or battery cartridge.
18. **Keep the battery away from children.**

SAVE THESE INSTRUCTIONS.

CAUTION: **Only use genuine Makita batteries.** Use of non-genuine Makita batteries, or batteries that have been altered, may result in the battery bursting causing fires, personal injury and damage. It will also void the Makita warranty for the Makita tool and charger.

NOTICE: Makita is not responsible for any accidents resulting from the use of non-genuine Makita batteries or batteries that have been modified. Genuine Makita batteries have been rigorously evaluated for compatibility with Makita tools and chargers, in line with applicable legislation and safety standards.

Tips for maintaining maximum battery life

1. **Charge the battery cartridge before completely discharged. Always stop tool operation and charge the battery cartridge when you notice less tool power.**
2. **Never recharge a fully charged battery cartridge. Overcharging shortens the battery service life.**
3. **Charge the battery cartridge with room temperature at 10 °C - 40 °C (50 °F - 104 °F). Let a hot battery cartridge cool down before charging it.**
4. **When not using the battery cartridge, remove it from the tool or the charger.**
5. **Charge the battery cartridge if you do not use it for a long period (more than six months).**

ASSEMBLY

CAUTION: **Always be sure that the machine is switched off and the battery cartridge is removed before carrying out any work on the machine.**

NOTICE: **Before operating the machine, be sure to completely assemble the machine.** Otherwise, the machine does not work.

Assembly for blowing

Installing or removing blower pipe and nozzle

1. Attach the blower pipe to the main unit.

Insert the blower pipe into the main unit with the bolt facing left as shown in the figure. Turn the blower pipe as shown in the figure so that the bolt is aligned with the hole on the main unit, and then tighten the bolt firmly using the hex wrench.

► **Fig.1: 1.** Bolt **2.** Blower pipe

2. Align the protrusion on the blower pipe with the groove on the end nozzle, then attach the end nozzle to the blower pipe, and then turn the end nozzle to lock it into place.

► **Fig.2: 1.** End nozzle **2.** Blower pipe

To remove the blower pipe and end nozzle, perform the installation procedure in reverse.

NOTE: The length of the nozzle can be changed by moving the nozzle as shown in the figure.

► **Fig.3: 1.** End nozzle **2.** Blower pipe

Installing or removing flat nozzle or extension nozzle

Optional accessory

Attach the flat nozzle or extension nozzle to the end nozzle, and then turn it to lock it into place.

► **Fig.4:** **1.** Flat nozzle **2.** Extension nozzle **3.** End nozzle

You can also attach the flat nozzle or extension nozzle to the blower pipe.

► **Fig.5:** **1.** Flat nozzle **2.** Extension nozzle **3.** Blower pipe

To remove the flat nozzle or extension nozzle, perform the installation procedure in reverse.

Installing the gutter nozzle

Optional accessory

The gutter nozzle can be installed on the blower. The adapter pipe designed exclusively for this model is required to install the gutter nozzle.
For more details, refer to the instruction manual provided with the gutter nozzle.

Attaching the shoulder harness

⚠*CAUTION:* When you use the machine in combination of the backpack-type power supply such as portable power pack, do not use the shoulder harness included in the machine package, but use the hanging band recommended by Makita.

If you put on the shoulder harness included in the machine package and the shoulder harness of the backpack-type power supply at the same time, removing the machine or backpack-type power supply is difficult in case of an emergency, and it may cause an accident or injury. For the recommended hanging band, ask Makita Authorized Service Centers.

⚠*CAUTION:* Be sure to attach the hooks of the shoulder harness to the machine securely. If the hooks are attached incompletely, they may come off and cause an injury.

⚠*CAUTION:* Be sure to use the shoulder harness dedicated to this machine. Using other shoulder harness may cause an injury.

Attach the hooks of the shoulder harness to the machine as shown in the figure.

► **Fig.6:** **1.** Hook

The shoulder harness features a means of quick release. Simply squeeze the sides of the buckle while holding the machine to release the machine from the shoulder harness.

► **Fig.7:** **1.** Buckle

Assembly for vacuuming

⚠*CAUTION:* When performing the vacuuming operation, always attach the suction nozzle to the suction pipe.

⚠*CAUTION:* For safe operation, the suction nozzle cannot be removed from the suction pipe, once they are assembled. Do not remove the suction nozzle forcibly after the assembly. Otherwise, they may be damaged.

Installing or removing suction pipe and nozzle

Optional accessory

1. Align the triangle mark on the suction nozzle with that on the suction pipe, and then insert the suction nozzle into the suction pipe until the latch on the nozzle snaps into place.

► **Fig.8:** **1.** Suction nozzle **2.** Suction pipe **3.** Triangle mark

2. Loosen the bolt on the fan cover using the hex wrench, and open the fan cover.

► **Fig.9:** **1.** Bolt **2.** Fan cover **3.** Hex wrench

3. Align the triangle mark on the suction pipe with 🔓 mark on the main unit, and then attach the suction pipe to the main unit.

► **Fig.10:** **1.** Suction pipe **2.** Triangle mark **3.** 🔓 mark

4. Turn the suction pipe clockwise so that the bolt on the pipe is aligned with the hole on the main unit, and then fasten the bolt firmly using the hex wrench to secure the pipe to the main unit.

► **Fig.11:** **1.** Suction pipe **2.** Bolt

To remove the suction pipe and nozzle, perform the installation procedure in reverse.

Installing or removing elbow pipe and dust bag

Optional accessory

1. Insert the elbow pipe into the dust bag and tighten the belt to fix the elbow pipe as shown in the figure.

► **Fig.12:** **1.** Dust bag **2.** Elbow pipe **3.** Belt

2. Attach the elbow pipe to the main unit.

Insert the elbow pipe into the main unit with the bolt facing left as shown in the figure. Turn the elbow pipe as shown in the figure so that the bolt is aligned with the hole on the main unit, and then tighten the bolt firmly using the hex wrench.

► **Fig.13:** **1.** Bolt **2.** Elbow pipe

3. Attach the hook of the dust bag to the sub handle as shown in the figure.

Adjust the length of the strap, and then fold extra strap and fix it with hook and loop fastener.

► **Fig.14:** **1.** Hook **2.** Sub handle

4. Attach the hooks of the shoulder harness to the carry handle and sub handle as shown in the figure.

Make sure that the buckle is on the carry handle side.

► **Fig.15:** **1.** Hook **2.** Carry handle **3.** Sub handle **4.** Buckle

The shoulder harness features a means of quick release. Simply squeeze the sides of the buckle to release the machine from the shoulder harness.
► **Fig.16:** **1.** Buckle

To remove the dust bag and elbow pipe, perform the installation procedure in reverse.

When installing the small dust bag, open the fastener, then insert the elbow pipe into the dust bag, and then close the fastener. Lock and tighten the belt to fix the elbow pipe.
► **Fig.17:** **1.** Fastener **2.** Dust bag **3.** Belt **4.** Elbow pipe

FUNCTIONAL DESCRIPTION

⚠*CAUTION:* Always be sure that the machine is switched off and the battery cartridge is removed before adjusting or checking function on the machine.

Installing or removing battery cartridge

⚠*CAUTION:* Always switch off the machine before installing or removing of the battery cartridge.

⚠*CAUTION:* Hold the machine and the battery cartridge firmly when installing or removing battery cartridge. Failure to hold the machine and the battery cartridge firmly may cause them to slip off your hands and result in damage to the machine and battery cartridge and a personal injury.

⚠*CAUTION:* Always install the battery cartridge fully until the red indicator cannot be seen. If not, it may accidentally fall out of the machine, causing injury to you or someone around you.

⚠*CAUTION:* Do not install the battery cartridge forcibly. If the cartridge does not slide in easily, it is not being inserted correctly.

To install the battery cartridge, align the tongue on the battery cartridge with the groove in the housing and slip it into place. Insert it all the way until it locks in place with a little click. If you can see the red indicator on the upper side of the button, it is not locked completely.

To remove the battery cartridge, slide it from the machine while sliding the button on the front of the cartridge.
► **Fig.18:** **1.** Red indicator **2.** Button **3.** Battery cartridge

Indicating the remaining battery capacity

Only for battery cartridges with the indicator

Press the check button on the battery cartridge to indicate the remaining battery capacity. The indicator lamps light up for a few seconds.
► **Fig.19:** **1.** Indicator lamps **2.** Check button

Indicator lamps			Remaining capacity
Lighted	Off	Blinking	
■ ■ ■ ■			75% to 100%
■ ■ ■ □			50% to 75%
■ ■ □ □			25% to 50%
■ □ □ □			0% to 25%
◪ □ □ □			Charge the battery.
■ ■ □ □ ↑ ↓ □ □ ■ ■			The battery may have malfunctioned.

NOTE: Depending on the conditions of use and the ambient temperature, the indication may differ slightly from the actual capacity.

NOTE: The first (far left) indicator lamp will blink when the battery protection system works.

Machine/battery protection system

The machine is equipped with a machine/battery protection system. This system automatically cuts off power to the motor to extend machine and battery life. The machine will automatically stop during operation if the machine or battery is placed under one of the following conditions:

Overload protection

When the machine or battery is operated in a manner that causes it to draw an abnormally high current, the machine automatically stops and the lamp for mode 1 blinks in green. In this situation, turn the machine off and stop the application that caused the machine to become overloaded. Then turn the machine on to restart.

Overheat protection

When the machine or battery is overheated, the machine stops automatically and the lamp for mode 1 lights up in red. In this case, let the machine and battery cool down before turning the machine on again.

Overdischarge protection

When the battery capacity is not enough, the machine stops automatically and the lamp for mode 1 blinks in

red. In this case, remove the battery from the machine and charge the battery.

Main power switch

⚠*WARNING:* Always turn off the main power switch when not in use.

To turn on the machine, press the main power switch. The lamps for mode 1 and mode 2 light up in green. To turn off, keep pressing the main power switch until the lamps for mode 1 and mode 2 go off.

► **Fig.20:** **(1)** Lamp for mode 1 **(2)** Lamp for mode 2 **(3)** Main power switch

You can use the machine in the vacuuming mode. In the vacuuming mode, the suction volume becomes smaller than in the normal mode.
When you turn on the machine, the machine starts up in the normal mode. To use the machine in the vacuuming mode, press the main power switch when the machine is turned on. The lamp for mode 2 goes off and only the lamp for mode 1 lights up in green. When you press the main power switch again, the machine returns to the normal mode, and the lamps for mode 1 and mode 2 light up in green.

NOTE: The lamp for mode 1 blinks in green if the machine is operated under unoperatable conditions. The lamp blinks in one of the following conditions.

- The switch trigger is pulled, when the bolt on the fan cover or suction pipe is not tightened firmly, or the bolt on the blower pipe or elbow pipe is not tightened firmly.
- The machine is turned on, when the control lever is not fully returned to the off position, or while you are pulling the switch trigger.

NOTE: This machine employs the auto power-off function. To avoid unintentional start up, the main power switch will automatically shut down when the switch trigger is not pulled for a certain period after the main power switch is turned on.

Switch action

⚠*WARNING:* Before installing the battery cartridge into the machine, always check to see that the switch trigger actuates properly and returns to the "OFF" position when released.

► **Fig.21:** **1.** Switch trigger

To start the machine, simply pull the switch trigger. The speed is increased by increasing pressure on the switch trigger. Release the switch trigger to stop.

Cruise control function

The cruise control function allows the operator to maintain a constant speed without pulling the trigger. To increase the speed, turn the control lever forward. To decrease the speed, turn the control lever backward.

► **Fig.22:** **1.** Control lever

Hex wrench storage

When not in use, store the hex wrench as illustrated to keep it from being lost.

► **Fig.23:** **1.** Hex wrench

Accidental re-start preventive function

If you turn on the machine while pulling the switch trigger or while the control lever is not in the off position, the machine does not start. To start the machine, first release the switch trigger and return the control lever fully, and then turn on the machine.

Electronic function

The machine is equipped with the electronic function for easy operation.

- Constant speed control
  The speed control function provides the constant rotation speed regardless of load conditions.

OPERATION

⚠*CAUTION:* Do not place the machine on the ground while it is switched on. Sand or dust may enter from suction inlet and cause a malfunction or personal injury.

Blower operation

⚠*CAUTION:* When performing the blower operation, be sure to remove the suction pipe, suction nozzle, elbow pipe and dust bag from the machine, and attach the blower pipe and nozzles to the machine.

Hold the machine firmly with a hand and perform the blowing operation by moving it around slowly. When blowing around building, big stone or vehicle, direct the nozzle away from them. When performing an operation in a corner, start from the corner and then move to wide area.

► **Fig.24**

Vacuuming operation

⚠*CAUTION:* When performing the vacuuming operation, be sure to remove the blower pipe and nozzles from the machine, and attach the suction pipe, suction nozzle, elbow pipe, dust bag, and shoulder harness to the machine.

⚠*CAUTION:* Check the dust bag frequently for wear or deterioration.

⚠*CAUTION:* Be sure to fasten the fastener of the dust bag before operating the machine.

⚠*CAUTION:* Always switch off the machine before opening or fastening the fastener of the dust bag.

⚠*CAUTION:* Before operating the machine, adjust the length of the harness so that the dust bag does not touch the ground.

***NOTICE:* Do not allow wet materials, such as wet leaves, and foreign materials, such as large wood chips, metals, glass, pebbles, etc., to be sucked into the machine.** Otherwise, a malfunction may occur.

***NOTICE:* Empty the dust bag before it becomes full.** Otherwise, a malfunction may occur.

***NOTICE:* To prevent the suction of foreign materials, operating the machine in the vacuuming mode is recommended.**

1. Put the shoulder harness on the shoulder as shown in the figure. Adjust the length of the harness.
► **Fig.25: 1.** Shoulder harness **2.** Carry handle **3.** Sub handle **4.** Dust bag

2. Hold the carry handle with your right hand and the sub handle with the other hand.

3. While operating the machine, adjust the switch trigger so that the suction force is appropriate for the work location and conditions.

Emptying the dust bag

Open the fastener and empty the dust bag after removing it from the elbow pipe and main unit.
► **Fig.26: 1.** Fastener

NOTE: The dust bag can also be emptied without removing it from the elbow pipe and main unit.

► **Fig.27: 1.** Fastener

MAINTENANCE

⚠*CAUTION:* Always be sure that the machine is switched off and the battery cartridge is removed before attempting to perform inspection or maintenance.

To maintain product SAFETY and RELIABILITY, repairs and any other maintenance or adjustment should be performed by Makita Authorized or Factory Service Centers, always using Makita replacement parts.

Cleaning the machine

Clean the machine by wiping off dust with a dry cloth or one dipped in soapy water and wrung out.

***NOTICE:* Never use gasoline, benzine, thinner, alcohol or the like. Discoloration, deformation or cracks may result.**

Remove dust or dirt from the suction inlets.
► **Fig.28: 1.** Suction inlet

TROUBLESHOOTING

Before asking for repairs, conduct your own inspection first. If you find a problem that is not explained in the manual, do not attempt to dismantle the machine. Instead, ask Makita Authorized Service Centers, always using Makita replacement parts for repairs.

State of abnormality	Probable cause (malfunction)	Remedy
Motor does not run.	Battery cartridge is not installed.	Install the battery cartridge.
	Battery problem (under voltage)	Recharge the battery. If recharging is not effective, replace battery.
	For blower The blower pipe is not attached. The fan cover is not closed.	Attach the blower pipe, and then tighten the bolt. Close the fan cover, and then tighten the bolt.
	For vacuum The elbow pipe or suction pipe is not attached.	Attach the elbow pipe or suction pipe, and then tighten the bolt.
	The drive system does not work correctly.	Ask your local authorized service center for repair.
Motor stops running after a little use.	Battery's charge level is low.	Recharge the battery. If recharging is not effective, replace battery.
	Overheating.	Stop using the machine to allow it to cool down.

State of abnormality	Probable cause (malfunction)	Remedy
The machine does not reach the maximum speed.	Battery is installed improperly.	Install the battery cartridge as described in this manual.
	Battery power is dropping.	Recharge the battery. If recharging is not effective, replace battery.
	The drive system does not work correctly.	Ask your local authorized service center for repair.
Abnormal vibration: ⇨ stop the machine immediately!	The drive system does not work correctly.	Ask your local authorized service center for repair.
Motor cannot stop: ⇨ Remove the battery immediately!	Electric or electronic malfunction.	Remove the battery and ask your local authorized service center for repair.

OPTIONAL ACCESSORIES

⚠***CAUTION:*** **These accessories or attachments are recommended for use with your Makita product specified in this manual.** The use of any other accessories or attachments might present a risk of injury to persons. Only use accessory or attachment for its stated purpose.

If you need any assistance for more details regarding these accessories, ask your local Makita Service Center.

- Vacuum kit
- Extension nozzle
- Flat nozzle
- Gutter nozzle
- Adapter pipe
- Shoulder harness
- Small dust bag
- Makita genuine battery and charger

NOTE: Some items in the list may be included in the product package as standard accessories. They may differ from country to country.

SPECIFIKATIONER

Modell:		DUB363
Kapaciteter	Luftvolym	0 - 13,4 m^3/min
	Lufthastighet (genomsnitt)	0 - 54 m/s
	Lufthastighet (max.)	0 - 65 m/s
Dimensioner (L x B x H) *1		341 mm x 193 mm x 415 mm
Märkspänning		36 V likström
Nettovikt (blåsenhet *2)	*4	3,9 kg
	*5	4,6 - 5,3 kg
Nettovikt (dammsugarenhet *3)	*4	5,4 kg
	*5	6,1 - 6,7 kg

*1. Utan rör, munstycken, dammpåse, axelband och batterikassetter.
*2. Med blåsrör, slutmunstycke och platt munstycke.
*3. Med sugrör, sugmunstycke, vinkelrör, dammpåse och axelband.
*4. Vikt utan tillbehör och strömkälla såsom batterikassetter eller sladd ansluten till strömkällan.
*5. Värdet för nettovikt inkluderar den lättaste och tyngsta kombinationen av tillsatser för normal och säker användning och batterikassetter enligt specifikationerna i bruksanvisningen.

- På grund av vårt pågående program för forskning och utveckling kan dessa specifikationer ändras utan föregående meddelande.
- Specifikationer kan variera mellan olika länder.

Tillgänglig batterikassett och laddare

Batterikassett	BL1815N / BL1820B / BL1830B / BL1840B / BL1850B / BL1860B
Laddare	DC18RC / DC18RD / DC18RE / DC18SD / DC18SE / DC18SF / DC18SH / DC18WC

- Vissa av batterikassetterna och laddarna på listan ovan kanske inte finns tillgängliga i din region.

⚠ ***VARNING:*** **Använd endast batterikassetter och laddare från listan ovan.** Användning av andra batterikassetter och laddare kan orsaka personskada och/eller brand.

Rekommenderad sladdansluten strömkälla

Batteriadapter	BAP182
Sladdanslutet batteripaket	BL36120A
Bärbart strömpaket	PDC01 / PDC1200 / PDC1500

- De(n) sladdanslutna strömkällan/strömkällorna på listan ovan kanske inte finns tillgängliga i din region.
- Innan du använder den sladdanslutna strömkällan ska du läsa instruktionen och varningsmärkena på den.

Symboler

Följande visar symbolerna som kan användas för utrustningen. Se till att du förstår innebörden innan användning.

	Var extra försiktig och uppmärksam.
	Läs igenom bruksanvisningen.
	Håll händerna på behörigt avstånd från roterande delar.
	Långt hår kan fastna och orsaka en olycka.
	Håll kringstående personer på avstånd.
	Använd ögon- och öronskydd.
	Utsätt inte för fukt.
	Utsätt inte för regn.

Ni-MH Li-ion	Gäller endast inom EU P.g.a. förekomsten av farliga komponenter i utrustningen kan avfall innehållande elektrisk och elektronisk utrustning, ackumulatorer och batterier ha negativ inverkan på miljön och människors hälsa. Kassera inte elektriska och elektroniska apparater eller batterier ihop med hushållsavfall! I enlighet med EU-direktiven om avfall som utgörs av eller innehåller elektrisk och elektronisk utrustning och om batterier och ackumulatorer och förbrukade batterier och ackumulatorer, och dess införlivande i nationell lagstiftning, bör förbrukad elektrisk och elektronisk utrustning, batterier och ackumulatorer förvaras separat och transporteras till en särskild uppsamlingsplats för kommunalt avfall, som drivs i enlighet med regelverket för miljöskydd. Detta anges av symbolen med den överkryssade soptunnan på hjul som sitter på utrustningen.
	Garanterad ljudeffektnivå enligt EU-direktivet för utomhusbuller.
	Ljudeffektnivå enligt Australia NSW Noise Control Regulation (Bullerreglering)

Avsedd användning

Maskinen är avsedd för dammblåsning och dammsugning.

Buller

Den normala bullernivån för A-belastning är bestämd enligt EN IEC 62841-4-6:

Med ändmunstycke
Ljudtrycksnivå (L_{pA}) : 84,7 dB (A)
Mättolerans (K): 3 dB (A)
Garanterad ljudeffektnivå (L_{WA}): 98 dB (A)

Med platt munstycke
Ljudtrycksnivå (L_{pA}) : 86 dB (A)
Mättolerans (K): 3 dB (A)
Garanterad ljudeffektnivå (L_{WA}): 99 dB (A)

Med förlängningsmunstycke
Ljudtrycksnivå (L_{pA}) : 85,1 dB (A)
Mättolerans (K): 3 dB (A)
Garanterad ljudeffektnivå (L_{WA}): 98 dB (A)

Med dammsugarsats
Ljudtrycksnivå (L_{pA}) : 83,7 dB (A)
Mättolerans (K): 3 dB (A)
Garanterad ljudeffektnivå (L_{WA}): 100 dB (A)

Med rännmunstycke
Ljudtrycksnivå (L_{pA}) : 85,1 dB (A)
Mättolerans (K): 3 dB (A)
Garanterad ljudeffektnivå (L_{WA}): 97 dB (A)

OBS: Det deklarerade bullervärdet har uppmätts i enlighet med standardtestmetoden och kan användas för jämförandet av en maskin med en annan.

OBS: De deklarerade bulleremissionsvärdena kan också användas i en preliminär bedömning av exponering.

⚠*VARNING:* Använd hörselskydd.

⚠*VARNING:* Bulleremissionen under faktisk användning av elverktyget kan skilja sig från de deklarerade totala värdena, beroende på hur verktyget används.

⚠*VARNING:* Var noga med att identifiera säkerhetsåtgärder för att skydda användaren, vilka är grundade på en uppskattning av graden av exponering för vibrationer under de faktiska användningsförhållandena, (ta, förutom avtryckartiden, med alla delar av användarcykeln i beräkningen, som till exempel tiden då maskinen är avstängd och när den går på tomgång).

Vibration

Det totala värdet för kontinuerlig vibration (treaxlig vektorsumma) bestämt enligt EN IEC 62841-4-6:
Arbetsläge: drift utan last
Vibrationsemission (a_h) : 1,8 m/s^2
Mättolerans (K): 1,5 m/s^2

OBS: Det deklarerade totala vibrationsvärdet har uppmätts i enlighet med standardtestmetoden och kan användas för jämförandet av en maskin med en annan.

OBS: De deklarerade totala vibrationsvärdena kan också användas i en preliminär bedömning av exponering.

⚠*VARNING:* Vibrationsemissionen under faktisk användning av elverktyget kan skilja sig från de deklarerade totala värdena, beroende på hur verktyget används.

⚠*VARNING:* Var noga med att identifiera säkerhetsåtgärder för att skydda användaren, vilka är grundade på en uppskattning av graden av exponering för vibrationer under de faktiska användningsförhållandena, (ta, förutom avtryckartiden, med alla delar av användarcykeln i beräkningen, som till exempel tiden då maskinen är avstängd och när den går på tomgång).

Följande visar medelvärdena för accelerationens toppamplitud från upprepade stötvibrationer, p_F, med motsvarande osäkerhet (K) fastställd i enlighet med EN IEC 62841-4-6.
Arbetsläge: drift utan last
p_F : 22 m/s^2
Mättolerans (K): 3 m/s^2

OBS: Dessa deklarerade värden får inte användas för att bestämma exponering till hand- och armvibrationer.

Försäkran om överensstämmelse

Gäller endast inom EU

EU/UK-försäkran om överensstämmelse finns tillgänglig från följande URL.

https://support.makita.biz/doc/doc_index.html

SÄKERHETSVARNINGAR

Allmänna säkerhetsvarningar för maskiner

⚠***VARNING*** **Läs alla säkerhetsvarningar, instruktioner, illustrationer och specifikationer som medföljer detta elverktyg.** Underlåtenhet att följa alla instruktioner nedan kan leda till elstötar, brand och/eller allvarliga personskador.

Spara alla varningar och instruktioner för framtida referens.

Termen ”maskin” som anges i varningarna hänvisar till din eldrivna maskin (sladdansluten) eller batteridrivna maskin (sladdlös).

Säkerhetsvarningar för batteridriven trädgårdsblås/-sug

1. **Använd inte maskinen vid dåliga väderförhållanden, särskilt vid risk för blixtnedslag.** Då minskar risken att bli träffad av blixten.
2. **Kontrollera skräpuppsamlaren regelbundet efter slitage eller försämring.** En sliten eller skadad skräpuppsamlare kan öka risken för personskada.
3. **Bär ögon- och öronskydd.** Lämplig skyddsutrustning minskar risken för personskador.
4. **Bär alltid halkfria skyddsskor när du använder maskinen. Använd inte maskinen barfota eller med öppna skor.** Detta minskar risken för skador på fötterna.
5. **Bär inte löst sittande kläder eller accessoarer som halsdukar, snören, kedjor, slipsar etc. som kan dras in i luftintagen. Sätt upp eller täck långt hår för att se till att det inte dras in i luftintagen.** Om något av dessa föremål dras in i luftintagen kan det öka risken för personskador.
6. **Håll åskådare på avstånd när du använder maskinen.** Skräp som kastas ut kan öka risken för personskada.
7. **Använd inte i sugläge utan att skräpuppsamlaren sitter på plats.** Föremål som kastas ut kan öka risken för personskada.
8. **Peka aldrig blåsmunstycket i riktning mot människor, husdjur eller fönster. Var extra försiktig när du blåser skräp nära fasta föremål såsom träd, bilar och väggar eftersom det kan göra att skräpet studsar tillbaka.** Föremål som kastas ut kan skada egendom och öka risken för personskador.
9. **Använd inte maskinen för att plocka upp eller blåsa något som brinner eller glöder, såsom cigaretter, tändstickor eller glödande aska.** Dessa antändningskällor kan öka brandrisken.
10. **Sug inte upp vatten eller andra vätskor och sänk inte ner någon del av maskinen i vätska.** Vatten som kommer in i maskinen kan öka risken för elektrisk stöt.
11. **Sug inte upp stenar, grus, metall eller krossat glas.** Fläkthjulet kan skadas vilket kan öka risken för personskada.
12. **Rör inte fläkten medan den fortfarande är i rörelse. Stäng av maskinen och vänta tills fläkten stannar innan du tar bort någon del som kan ge åtkomst till fläkten.** Detta minskar risken för personskada från rörliga delar.
13. **Se till att strömbrytaren är avstängd när du tar bort material som fastnat eller utför service på maskinen.** Att oväntat sätta igång maskinen medan man håller på att ta bort material som fastnat eller utför service kan orsaka allvarlig personskada.

Ytterligare säkerhetsvarningar

1. **Det rekommenderas att bära ansiktsmask för att förhindra inandning av damm.**
2. **Använd alltid handskar under arbetet.** Undvik att använda maskinen med bara händer. Detta minskar risken för skador på händer och fingrar.
3. **Använd denna maskin på marknivå, inte på stegar eller något instabilt stöd.**
4. **När du använder en sele, se till att inte några andra bärbara enheter förhindrar lossning och borttagning av selen.**
5. **Inspektera maskinen efter skador om maskinen träffar ett hårt föremål eller verkar avge för kraftiga vibrationer.**
6. **Inkommande främmande ämnen kan blockera luftkanalerna och försämra luftflödet. Ta bort eventuella hinder från luftvägen om prestandan påverkas kraftigt.**
7. **Försäkra dig alltid om att ventilationsöppningarna hålls fria från smuts.**
8. **Rengör maskinen före förvaring och förvara den på en torr plats.**
9. **Ökat motorvarvtal kan orsaka allvarlig fläktskada och leda till allvarlig personskada.** En överhettad motor och kontrollkrets kan orsaka brand.
10. **Det rekommenderas att fukta ytorna lätt i dammiga förhållanden.**
11. **Var noga med att inte blockera sugöppningen eller blåsutloppet med damm eller smuts vid användning i dammiga områden.**
12. **Använd inga andra munstycken än de som tillhandahålls av Makita.**
13. **Använd inte lövblåsen för att blåsa upp bollar, gummibåtar eller liknande.**
14. **När du lyfter lövblåsen, se då till att böja knäna och var noga med att inte skada ryggen.**

Säkerhetsinstruktioner för batteridriven lövblås

⚠***VARNING:*** **Läs igenom alla säkerhetsvarningar och anvisningar.** Underlåtenhet att följa varningar och instruktioner kan leda till elstötar, brand och/eller allvarliga personskador.

Spara alla varningar och instruktioner för framtida referens.

Utbildning

1. **Läs anvisningarna noggrant. Sätt in dig i styrreglagen och hur maskinen används korrekt.**
2. **Låt aldrig barn eller personer med nedsatt fysisk, sensorisk eller mental förmåga, eller personer som saknar kunskap och erfarenhet av maskinen eller som ej är förtrogna med dessa anvisningar, använda maskinen. Lokala bestämmelser anger eventuellt en åldersgräns för användaren.**
3. **Använd aldrig maskinen när personer (speciellt barn) eller djur finns i närheten.**
4. **Glöm inte att användaren är ansvarig för olyckor eller eventuell fara gentemot andra personer och deras egendom.**

Förberedelse

1. **Bär alltid lämpliga skor och långbyxor vid arbete med maskinen.**
2. **Bär inte löst sittande kläder eller smycken som kan sugas in i luftintaget. Håll långt hår borta från luftintagen.**
3. **Bär alltid skyddsglasögon för att skydda dina ögon från skada när du använder e-verktyg. Skyddsglasögonen måste uppfylla ANSI Z87.1 i USA, EN 166 i Europa, eller AS/NZS 1336 i Australien/Nya Zealand. I Australien/Nya Zeeland måste man enligt lag även bära ansiktsskydd för att skydda ansiktet.**

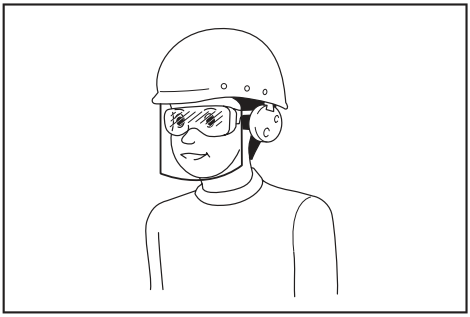

Det är arbetsgivarens ansvar att se till att användare och övriga personer i det omedelbara arbetsområdet använder lämplig skyddsutrustning.

4. **Det rekommenderas att bära ansiktsmask för att förhindra dammirritation.**
5. **Bär alltid halkfria skyddsskor när du använder maskinen.** Halkfria skyddsstövlar och -skor minskar risken för skada.
6. **Använd personlig säkerhetsutrustning. Använd alltid skyddsglasögon.** Användning av skyddsutrustning, som till exempel dammask, halkfria skor, skyddshjälm och hörselskydd, under lämpliga förhållanden minskar risken för personskador.

Användning

1. **Stäng av maskinen och ta ut batterikassetten och se till att alla rörliga delar har slutat rotera**
   - **när du lämnar maskinen.**
   - **innan du tar bort något som fastnat.**
   - **innan maskinen kontrolleras, rengörs eller något arbete utförs på den.**
   - **om maskinen får ovanliga vibrationer.**
   - **varje gång du ställer om maskinen från blås till dammsugare och tvärtom.**
2. **Använd endast maskinen i dagsljus eller i god belysning.**
3. **Sträck dig inte för långt och håll alltid god balans och bra fotfäste.**
4. **Se alltid till att ha balans på sluttningar.**
5. **Gå, spring aldrig.**
6. **Håll alla kylluftinlopp fria från skräp.**
7. **När maskinen används som blås får aldrig skräp blåsas i riktning mot kringstående. När maskinen används som dammsugare ska du vara noga med att inte blåsa skräp i riktning mot kringstående genom draget som blåser ut från dammpåsen.**
8. **Använd maskinen i rekommenderad position och på en stabil yta.**
9. **Använd inte maskinen på högt belägna ställen.**
10. **Rikta aldrig munstycket mot någon i omgivningen när maskinen används.**
11. **Blockera aldrig lövblåsens insug och/eller utblås.**
    - **Var noga med att inte blockera insuget eller utblåset med damm eller smuts vid användning i dammiga områden.**
    - **Använd inga andra munstycken än de som levereras av Makita.**
    - **Använd inte lövblåsen för att blåsa upp bollar, gummibåtar eller liknande.**
12. **Använd inte maskinen i närheten av öppna fönster osv.**
13. **Det rekommenderas att maskinen endast används vid lämpliga tidpunkter – inte tidigt på morgonen eller sent på kvällen då folk kan störas.**
14. **Det rekommenderas att löv och skräp lossas genom att man först krattar och sopar innan lövblåsen används.**
15. **Om maskinen träffar ett föremål, eller börjar låta eller vibrera konstigt, stäng omedelbart av den. Ta ur batterikassetten från maskinen och kontrollera maskinen efter skador innan du startar om och använder maskinen. Om maskinen är skadad, kontakta ett auktoriserat Makita-servicecenter för reparation.**
16. **För inte in fingrar eller andra föremål i lövblåsens insug eller utblås.**
17. **Förhindra oavsiktlig start. Försäkra dig om att strömbrytaren står i avstängt läge innan du sätter i batterikassetten, tar upp eller bär**

maskinen. Att bära maskinen med fingrarna på avtryckaren, eller strömsätta den när avtryckaren är intryckt, inbjuder till olyckor.

18. **Blås eller dammsug aldrig farliga material som spikar, glasskärvor eller sågblad.**
19. **Använd inte maskinen i närheten av lättantändligt material.**
20. **Undvik att långvarigt använda maskinen i en omgivning med låg temperatur.**
21. **När maskinen används för blåsningsarbete i kombination med batteriadaptern utrustad med axelband, ska inte maskinen användas med axelbandet fastsatt till maskinen.**
22. **När du bär dammpåsen för dammsugningsarbete ska du inte använda maskinen i kombination med batteriadaptern utrustad med axelband.**

Underhåll och förvaring

1. **Se till att alla muttrar, bultar och skruvar är åtdragna för att alltid bibehålla maskinen i säkert arbetsskick.**
2. **Om delarna blir slitna eller skadade, ska de ersättas med delar som tillhandahålls av Makita.**
3. **Förvara maskinen på en torr plats utom räckhåll för barn.**
4. **När du stoppar maskinen för inspektion, service, förvaring eller byte av tillbehör, ska du stänga av maskinen och se till att alla rörliga delar stannar helt, och ta bort batterikassetten. Låt maskinen svalna innan något arbete utförs. Underhåll maskinen med omsorg och håll den ren.**
5. **Låt alltid maskinen svalna innan förvaring.**
6. **Utsätt inte maskinen för regn. Förvara maskinen inomhus.**
7. **När du lyfter maskinen, se då till att böja knäna och var noga med att inte skada ryggen.**

Användning och underhåll av batteri

1. **Ladda endast med den batteriladdare som angetts av tillverkaren.** En laddare som passar en viss typ av batterier kan skapa risk för brand när den används tillsammans med annat batteri.
2. **Använd endast maskiner tillsammans med tillhörande batterier.** Om andra batterier används kan risken för personskada och brand öka.
3. **När batteriet inte används bör det hållas borta från andra metallföremål som till exempel gem, mynt, nycklar, spik, skruv eller andra små metallföremål som kan skapa anslutning från en terminal till en annan.** Kortslutning av batteripolerna kan orsaka brännskador eller brand.
4. **Under hårda förhållande kan det komma vätska ur batteriet. Undvik kontakt. Spola med vatten om kontakt ändå råkar uppstå. Om vätskan kommer i kontakt med ögonen bör läkare uppsökas.** Vätska från batteriet kan orsaka irritation på huden eller ge brännskador.
5. **Använd inte ett batteripaket eller maskin som är skadat eller ändrat.** Skadade eller ändrade batterier kan uppföra sig opålitligt, vilket kan leda till brand, explosion eller skaderisk.
6. **Utsätt inte batteripaket eller maskiner för brand eller höga temperaturer.** Exponering för brand eller temperaturer över 130 °C kan leda till explosion.
7. **Följ alla laddningsinstruktioner och ladda inte batteripaketet eller maskinen utanför det temperaturintervall som anges i instruktionerna.** Felaktig laddning, eller vid temperaturer utanför det angivna intervallet, kan skada batteriet och öka risken för brand.

El- och batterisäkerhet

1. **Släng inte batteriet/batterierna i öppen eld.** Cellen kan explodera. Kontrollera de lokala reglerna för att se eventuell särskild avfallshantering.
2. **Öppna inte eller förstör batteriet/batterierna.** Elektrolyt som kommer ut är frätande och kan ge ögon- eller hudskador. Det kan vara giftigt vid förtäring.
3. **Ladda inte batteriet i regn eller i fuktiga eller våta utrymmen.**
4. **Ladda inte batteriet utomhus.**
5. **Hantera inte laddaren, däribland laddarstickproppen, och laddarens kopplingar med våta händer.**
6. **Undvik farliga miljöer. Använd inte maskinen på fuktiga eller blöta platser, och utsätt den heller inte för regn. Vatten som kommer in i maskinen ökar risken för elektriska stötar.**

Service

1. **Lämna maskinen till en auktoriserad verkstad för service och underhåll med originalreservdelar.** Detta garanterar fortsatt säker användning av maskinen.
2. **Utför aldrig service av skadade batteripaket.** Service av skadade batteripaket får endast utföras av tillverkaren eller auktoriserade serviceleverantörer.

SPARA DESSA ANVISNINGAR.

⚠*VARNING:* GLÖM INTE att också fortsättningsvis strikt följa säkerhetsanvisningarna för maskinen även efter att du blivit van att använda den.

Vid FELAKTIG HANTERING av maskinen eller om inte säkerhetsanvisningarna i denna bruksanvisning följs kan följden bli allvarliga personskador.

Viktiga säkerhetsanvisningar för batterikassetten

1. **Innan batterikassetten används ska alla instruktioner och varningsmärken på (1) batteriladdaren, (2) batteriet och (3) produkten läsas.**
2. **Montera inte isär eller mixtra med batterikassetten.** Det kan leda till brand, överdriven värme eller explosion.
3. **Om drifttiden blivit avsevärt kortare ska användningen avbrytas omedelbart. Det kan uppstå överhettning, brännskador och t o m en explosion.**
4. **Om du får elektrolyt i ögonen ska de sköljas med rent vatten och läkare uppsökas omedelbart. Det finns risk för att synen förloras.**

5. **Kortslut inte batterikassetten.**
   (1) **Rör inte vid polerna med något strömförande material.**
   (2) **Undvik att förvara batterikassetten tillsammans med andra metallobjekt som t.ex. spikar, mynt o.s.v.**
   (3) **Skydda batteriet mot vatten och regn.**
   En batterikortslutning kan orsaka ett stort strömflöde, överhettning, brand och maskinhaveri.
6. **Förvara och använd inte verktyget och batterikassetten på platser där temperaturen kan nå eller överstiga 50 °C.**
7. **Bränn inte upp batterikassetten även om den är svårt skadad eller helt utsliten. Batterikassetten kan explodera i öppen eld.**
8. **Spika inte i, krossa, kasta, tappa eller slå batterikassetten mot hårda föremål.** Dylika händelser kan leda till brand, överdriven värme eller explosion.
9. **Använd inte ett skadat batteri.**
10. **De medföljande litiumjonbatterierna är föremål för kraven i gällande lagstiftning för farligt gods.**
    För kommersiella transporter (av t.ex. tredje parter som speditionsfirmor) måste de särskilda transportkrav som anges på emballaget och etiketter iakttas.
    För att förbereda den produkt som ska avsändas krävs att du konsulterar en expert på riskmaterial. Var också uppmärksam på att det i ditt land kan finnas ytterligare föreskrifter att följa.
    Tejpa över eller maskera blottade kontakter och packa batteriet på sådant sätt att det inte kan röra sig fritt i förpackningen.
11. **När batterikassetten ska kasseras måste den tas bort från maskinen och kasseras på ett säkert sätt. Följ lokala föreskrifter beträffande avfallshantering av batteriet.**
12. **Använd endast batterierna med de produkter som specificerats av Makita.** Att använda batterierna med ej godkända produkter kan leda till brand, överdriven värme, explosion eller utläckande elektrolyt.
13. **Om maskinen inte används under en lång tid måste batteriet tas bort från maskinen.**
14. **Under och efter användning kan batterikassetten bli het vilket kan orsaka brännskador eller lättare brännskador. Var uppmärksam på hur du hanterar varma batterikassetter.**
15. **Vidrör inte verktygets kontakter direkt efter användning eftersom de kan bli heta och orsaka brännskador.**
16. **Låt inte flisor, damm eller smuts fastna i kontakterna, i hål eller spår i batterikassetten.** Det kan leda till att verktyget eller batterikassetten värms upp, fattar eld, går sönder eller inte fungerar som de ska, vilket kan orsaka brännskador eller personskador.
17. **Såvida inte verktyget stöder arbeten i närheten av högspänningsledningar får batterikassetten inte användas i närheten av en högspänningsledning.** Det kan leda till att verktyget eller batterikassetten går sönder eller inte fungerar korrekt.
18. **Förvara batteriet utom räckhåll för barn.**

SPARA DESSA ANVISNINGAR.

FÖRSIKTIGT: **Använda endast äkta Makita-batterier.** Användning av oäkta Makita-batterier eller batterier som har manipulerats kan leda till person- och utrustningsskador eller till att batteriet fattar eld. Det upphäver också Makitas garanti för verktyget och laddaren.

OBSERVERA: Makita ansvarar inte för eventuella olyckor som uppstår på grund av användning av batterier som inte är från Makita eller batterier som har modifierats. Batterier från Makita har noggrant utvärderats för kompatibilitet med Makitas verktyg och laddare, i linje med tillämplig lagstiftning och säkerhetsstandarder.

Tips för att uppnå batteriets maximala livslängd

1. **Ladda batterikassetten innan den är helt urladdad. Stanna alltid maskinen och ladda batterikassetten när du märker att maskinen blir svagare.**
2. **Ladda aldrig en fulladdad batterikassett. Överladdning förkortar batteriets livslängd.**
3. **Ladda batterikassetten vid en rumstemperatur på 10 °C - 40 °C. Låt en varm batterikassett svalna innan den laddas.**
4. **När batterikassetten inte används ska den tas bort från verktyget eller laddaren.**
5. **Ladda batterikassetten om du inte har använt den på länge (mer än sex månader).**

MONTERING

FÖRSIKTIGT: **Se alltid till att maskinen är avstängd och batterikassetten borttagen innan du underhåller maskinen.**

OBSERVERA: **Se till att montera ihop maskinen helt och hållet innan den används.** I annat fall fungerar inte maskinen.

Montering för blåsning

Installera eller ta bort blåsrör och munstycke

1. Fäst blåsröret vid huvudenheten.

För in blåsröret i huvudenheten med bulten riktad åt vänster enligt bilden. Vrid blåsröret så som visas på bilden så att bulten passar in med hålet på huvudenheten, och vrid sedan åt bulten ordentligt med insexnyckeln.

► **Fig.1:** **1.** Bult **2.** Blåsrör

2. Passa in utsprånget på blåsröret med fåran på adapterröret, sätt sedan fast munstycket på blåsröret, och vrid på adapterröret så det låses på plats.

► **Fig.2:** **1.** Adapterrör **2.** Blåsrör

Ta bort blåsröret och adapterröret genom att utföra installationsproceduren i omvänd ordning.

OBS: Längden på munstycket kan ändras genom att flytta munstycket som visas på bilden.

► **Fig.3:** **1.** Adapterrör **2.** Blåsrör

Installera eller ta bort det platta munstycket eller förlängningsmunstycket

Extra tillbehör

Sätt fast det platta munstycket eller förlängningsmunstycket på adapterröret, och vrid det sedan så det låses på plats.

► **Fig.4:** **1.** Platt munstycke **2.** Förlängningsmunstycke **3.** Adapterrör

Du kan också fästa det platta munstycket eller förlängningsmunstycket på blåsröret.

► **Fig.5:** **1.** Platt munstycke **2.** Förlängningsmunstycke **3.** Blåsrör

Ta bort det platta munstycket eller förlängningsmunstycket genom att utföra installationsproceduren i omvänd ordning.

Installation av rännmunstycket

Extra tillbehör

Rännmunstycket kan installeras på lövblåsen. För att installera rännmunstycket behövs det adapterrör som är designat exklusivt för denna modell.
För mer information, se bruksanvisningen som ingår till rännmunstycket.

Fästa axelbandet

⚠*FÖRSIKTIGT:* När du använder maskinen i kombination med en strömförsörjning av ryggsäckstyp, t.ex. bärbart strömpaket, använd då inte de axelband som ingår i maskinpaketet, utan använd istället det upphängningsband som rekommenderas av Makita.

Om du tar på dig axelbanden som ingår i maskinpaketet och axelbanden till strömförsörjningen av ryggsäckstyp samtidigt, blir det svårt att ta bort maskinen eller strömförsörjningen av ryggsäckstyp i händelse av nödfall, och detta kan orsaka olycka eller skada. Fråga Makitas auktoriserade servicecenter vilket upphängningsband som rekommenderas.

⚠*FÖRSIKTIGT:* Se till att fästa axelbandens krokar säkert på maskinen. Om inte krokarna är ordentligt fastsatta kan de lossa och orsaka skada.

⚠*FÖRSIKTIGT:* Se till att använda det axelband som är avsett för maskinen. Att använda andra axelband kan leda till personskada.

Fäst axelbandets krokar på maskinen enligt figuren.

► **Fig.6:** **1.** Krok

Axelbandet har en snabbkoppling. Tryck bara på sidorna av spännet samtidigt som du håller i maskinen för att lösgöra den från axelbandet.

► **Fig.7:** **1.** Spänne

Montering för dammsugning

⚠*FÖRSIKTIGT:* När du utför dammsugningsarbete ska du alltid sätta fast sugmunstycket på sugröret.

⚠*FÖRSIKTIGT:* För säker användning kan inte sugmunstycket tas bort från sugröret när de har monterats ihop. Ta inte bort sugmunstycket med våld efter monteringen. Det kan göra att de skadas.

Installera eller ta bort sugrör och munstycke

Valfria tillbehör

1. Passa in triangelmärket på sugmunstycket med det på sugröret, och sätt sedan in sugmunstycket i sugröret tills haken på munstycket klickar på plats.

► **Fig.8:** **1.** Sugmunstycke **2.** Sugrör **3.** Triangelmärke

2. Lossa bulten på fläkthuset med insexnyckeln och öppna fläkthuset.

► **Fig.9:** **1.** Bult **2.** Fläkthus **3.** Insexnyckel

3. Passa in triangelmärket på sugröret med markeringen ⏢ på huvudenheten, och fäst sedan sugröret vid huvudenheten.

► **Fig.10:** **1.** Sugrör **2.** Triangelmärke **3.** ⏢ märke

4. Vrid sugröret medurs så att bulten på röret passar in med hålet på huvudenheten, och fäst sedan bulten ordentligt med insexnyckeln så att röret fästs vid huvudenheten.

► **Fig.11:** **1.** Sugrör **2.** Bult

Ta bort sugröret och munstycket genom att utföra installationsproceduren i omvänd ordning.

Installera eller ta bort vinkelröret och dammsugarpåsen

Valfria tillbehör

1. Sätt in vinkelröret i dammsugarpåsen och spänn åt remmen för att fästa vinkelröret, enligt bilden.

► **Fig.12:** **1.** Dammsugarpåse **2.** Vinkelrör **3.** Rem

2. Fäst vinkelröret vid huvudenheten.

För in vinkelröret i huvudenheten med bulten riktad åt vänster enligt bilden. Vrid vinkelröret så som visas på bilden så att bulten passar in med hålet på huvudenheten, och vrid sedan åt bulten ordentligt med insexnyckeln.

► **Fig.13:** **1.** Bult **2.** Vinkelrör

3. Fäst dammpåsens krok på underhandtaget enligt bilden.

Justera remmens längd och vik sedan extraremmen och fäst den med krok- och slingplastlåset.

► **Fig.14:** **1.** Krok **2.** Underhandtag

4. Fäst axelbandets krokar på bärhandtaget och underhandtaget enligt figuren.

Se till att spännet är på bärhandtagssidan.

► **Fig.15:** **1.** Krok **2.** Bärhandtag **3.** Underhandtag **4.** Spänne

Axelbandet har en snabbkoppling. Tryck bara på sidorna av spännet för att lösgöra maskinen från axelbandet.

► **Fig.16:** **1.** Spänne

Ta bort dammsugarpåsen och vinkelröret genom att utföra installationsproceduren i omvänd ordning.

När du installerar den lilla dammpåsen öppnar du plastlåset, sätt sedan in armbågsröret i dammpåsen och stäng sedan plastlåset. Lås och dra åt bältet så att armbågsröret fästs.

► **Fig.17:** **1.** Plastlås **2.** Dammpåse **3.** Bälte **4.** Armbågsrör

FUNKTIONSBE-SKRIVNING

⚠***FÖRSIKTIGT:*** **Se alltid till att maskinen är avstängd och batterikassetten borttagen innan du justerar maskinen eller kontrollerar dess funktioner.**

Montera eller demontera batterikassetten

⚠***FÖRSIKTIGT:*** **Stäng alltid av maskinen innan du monterar eller tar bort batterikassetten.**

⚠***FÖRSIKTIGT:*** **Håll stadigt i maskinen och batterikassetten när du installerar eller tar bort batterikassetten.** I annat fall kan det leda till att maskinen och batterikassetten glider ur händerna på dig och blir skadade och orsakar personskada.

⚠***FÖRSIKTIGT:*** **För alltid in batterikassetten helt tills den röda indikatorn inte längre syns.** I annat fall kan den plötsligt lossna från maskinen och skada dig eller någon annan.

⚠***FÖRSIKTIGT:*** **Montera inte batterikassetten med våld.** Om kassetten inte lätt glider på plats är den felinsatt.

Sätt i batterikassetten genom att rikta in tungan på batterikassetten mot spåret i höljet och skjuta den på plats. Tryck in kassetten hela vägen tills den låser fast med ett klick. Om du kan se den röda indikatorn på knappens ovansida är den inte låst ordentligt.

Ta bort batterikassetten genom att skjuta ner knappen på kassettens framsida samtidigt som du drar av den från maskinen.

► **Fig.18:** **1.** Röd indikator **2.** Knapp **3.** Batterikassett

Indikerar kvarvarande batterikapacitet

Endast för batterikassetter med indikator

Tryck på kontrollknappen på batterikassetten för att se kvarvarande batterikapacitet. Indikatorlamporna lyser i ett par sekunder.

► **Fig.19:** **1.** Indikatorlampor **2.** Kontrollknapp

Indikatorlampor			Kvarvarande kapacitet
Upplyst	Av	Blinkar	
	■ ■ ■ ■		75% till 100%
	■ ■ ■ □		50% till 75%
	■ ■ □ □		25% till 50%
	■ □ □ □		0% till 25%
	◪ □ □ □		Ladda batteriet.
	■ ■ □ □ ↑ ↓ □ □ ■ ■		Batteriet kan ha skadats.

OBS: Beroende på användningsförhållanden och den omgivande temperaturen kan indikationen skilja sig lätt från den faktiska batterikapaciteten.

OBS: Den första (längst till vänster) indikatorlampan kommer att blinka när batteriskyddssystemet fungerar.

Skyddssystem för maskinen/batteriet

Maskinen är utrustad med ett batteriskyddssystem. Detta system bryter automatiskt strömmen till motorn för att förlänga maskinens och batteriets livslängd. Maskinen stannar automatiskt under användningen om maskinen eller batteriet hamnar i en av följande situationer:

Överbelastningsskydd

När maskinen eller batteriet används på ett sätt som gör att den drar onormalt mycket ström, stannar maskinen automatiskt och lampan för läge 1 blinkar grönt. När detta sker stänger du av maskinen och upphör med arbetet som gjorde att den överbelastades. Starta därefter upp maskinen igen.

Överhettningsskydd

När maskinen eller batteriet överhettas stannar maskinen automatiskt och lampan för läge 1 tänds i rött. I sådant fall ska du låta maskinen och batteriet svalna innan maskinen sätts på igen.

Överurladdningsskydd

När batterikapaciteten inte är tillräcklig stannar maskinen automatiskt och lampan för läge 1 blinkar rött. Ta i så fall ut batteriet ur maskinen och ladda det.

Strömbrytare

⚠***VARNING:*** **Stäng alltid av strömbrytaren när verktyget inte används.**

Tryck på strömbrytaren för att sätta på maskinen.

Lamporna för läge 1 och läge 2 tänds i grönt. Stäng av genom att hålla strömbrytaren intryckt tills lamporna för läge 1 och läge 2 släcks.

► **Fig.20:** **(1)** Lampa för läge 1 **(2)** Lampa för läge 2 **(3)** Strömbrytare

Du kan använda maskinen i dammsugningsläget. I dammsugningsläget blir sugvolymen mindre än i det normala läget.
När du sätter på maskinen startar den i normalläge. För att använda maskinen i dammsugningsläge trycker du på strömbrytaren när maskinen är påsatt. Lampan för läge 2 släcks och endast lampan för läge 1 tänds i grönt. När du trycker på strömbrytaren igen återgår maskinen till det normala läget, och lamporna för läge 1 och läge 2 tänds i grönt.

OBS: Lampan för läge 1 blinkar i grönt om maskinen används under ohanterliga förhållanden. Lampan blinkar vid ett av följande tillstånd.

- Avtryckaren trycks när bulten på fläkthuset eller sugröret inte är ordentligt åtdragen eller bulten på blåsröret eller vinkelröret inte är ordentligt åtdragen.
- Maskinen sätts på när kontrollspaken inte helt har återgått till avstängd position eller medan du trycker på avtryckaren.

OBS: Denna maskin har en automatisk avstängningsfunktion. För att undvika oavsiktlig start kommer strömbrytaren automatiskt att stänga ner när avtryckaren inte aktiveras under en viss tid efter strömbrytaren aktiverats.

Avtryckarens funktion

⚠***VARNING:*** **Innan du monterar batterikassetten i maskinen ska du alltid kontrollera att avtryckaren fungerar och återgår till läget ”OFF” när du släpper den.**

► **Fig.21:** **1.** Avtryckare

Det är bara att trycka in avtryckaren när du vill starta maskinen. Hastigheten ökar genom att du trycker hårdare på avtryckaren. Släpp avtryckaren för att stoppa.

Farthållarfunktion

Genom farthållarfunktionen kan användaren hålla en konstant hastighet utan att trycka på avtryckaren. Öka hastigheten genom att vrida kontrollspaken framåt. Minska hastigheten genom att vrida kontrollspaken bakåt.

► **Fig.22:** **1.** Kontrollspak

Förvaring av insexnyckel

Förvara insexnyckeln enligt bilden när den inte används så att den inte tappas bort.

► **Fig.23:** **1.** Insexnyckel

Funktion för att förhindra oavsiktlig omstart

Om du sätter på maskinen medan avtryckaren är intryckt eller medan kontrollspaken inte är i avstängt läge, startar inte maskinen. Starta maskinen genom att först släppa avtryckaren och kontrollspaken helt, och sedan sätta på maskinen.

Elektronisk funktion

Maskinen är utrustad med en elektronisk funktion för enkel användning.

- Konstant hastighetskontroll
  Hastighetskontrollfunktionen ger en konstant rotationshastighet oavsett belastningsförhållanden.

ANVÄNDNING

⚠***FÖRSIKTIGT:*** **Placera inte maskinen på marken när den är påslagen.** Sand eller damm kan tränga in genom insuget och orsaka funktionsfel eller personskador.

Använda luftblåsen

⚠***FÖRSIKTIGT:*** **När du utför blåsarbete, se då till att ta bort sugröret, sugmunstycket, vinkelröret och dammsugarpåsen från maskinen, och fäst blåsröret och munstyckena vid maskinen.**

Håll maskinen stadigt med en hand och utför blåsningen genom att flytta runt den sakta. Vid blåsning runt en byggnad, en stor sten eller ett fordon, ska munstycket riktas bort från dem. Vid arbete i hörn ska du börja i hörnet och flytta ut mot bredare område.

► **Fig.24**

Använda dammsugaren

⚠***FÖRSIKTIGT:*** **När dammsugningsfunktionen används, se till att ta bort blåsröret och -munstyckena från maskinen, och montera sugröret, sugmunstycket, vinkelröret, dammpåsen och axelbandet till maskinen.**

⚠***FÖRSIKTIGT:*** **Kontrollera dammsugarpåsen regelbundet efter slitage eller försämring.**

⚠***FÖRSIKTIGT:*** **Se till att sätta fast plastlåset till dammsugarpåsen innan maskinen används.**

⚠***FÖRSIKTIGT:*** **Stäng alltid av maskinen innan du öppnar eller sätter fast plastlåset till dammsugarpåsen.**

⚠***FÖRSIKTIGT:*** **Innan du använder maskinen ska du justera bandets längd så att dammpåsen inte vidrör marken.**

OBSERVERA: **Låt inte vått material som våta löv eller främmande material som stora träflisor, metall, glas, småsten etc. sugas in i maskinen.** Det kan orsaka funktionsfel.

OBSERVERA: **Töm dammsugarpåsen innan den blir full.** Det kan orsaka funktionsfel.

OBSERVERA: **För att förhindra att främmande material sugs in rekommenderas att maskinen används i dammsugningsläge.**

1. Sätt axelbandet på axeln enligt figuren. Justera bandets längd.

► **Fig.25:** **1.** Axelband **2.** Bärhandtag **3.** Underhandtag **4.** Dammsugarpåse

2. Håll bärhandtaget med höger hand och underhandtaget med den andra handen.

3. Justera avtryckaren medan du arbetar med maskinen, så att sugkraften är lämplig för arbetsplatsen och arbetsförhållandena.

Tömma dammpåsen

Öppna plastlåset och töm dammpåsen efter att du tagit bort den från vinkelröret och huvudenheten.

► **Fig.26:** **1.** Plastlås

OBS: Det går även att tömma dammpåsen utan att ta bort den från vinkelröret och huvudenheten.

► **Fig.27:** **1.** Plastlås

UNDERHÅLL

FÖRSIKTIGT: **Se alltid till att maskinen är avstängd och batterikassetten borttagen innan du försöker utföra kontroll eller underhåll.**

För att upprätthålla produktens SÄKERHET och TILLFÖRLITLIGHET bör allt underhålls- och justeringsarbete utföras av ett auktoriserat Makita servicecenter och med reservdelar från Makita.

Rengöring av maskinen

Rengör maskinen genom att torka av damm med en torr trasa, eller en urvriden trasa fuktad med såpvatten.

OBSERVERA: **Använd inte bensin, förtunningsmedel, alkohol eller liknande. Missfärgning, deformation eller sprickor kan uppstå.**

Ta bort damm eller smuts från sugöppningarna.

► **Fig.28:** **1.** Sugöppning

FELSÖKNING

Innan du ber om reparation ska du först utföra en egen kontroll. Om du hittar ett problem som inte finns förklarat i bruksanvisningen ska du inte försöka att ta isär maskinen. Fråga istället ett auktoriserad servicecenter för Makita, och använd alltid reservdelar från Makita för reparationer.

Feltillstånd	Trolig orsak (felfunktion)	Åtgärd
Motorn går inte.	Batterikassetten har inte satts i.	Sätt i batterikassetten.
	Batteriproblem (underspänning)	Ladda upp batteriet. Om det inte hjälper att ladda batteriet byter du ut det.
	För blås Blåsröret sitter inte fast. Fläkthuset är inte stängt.	Sätt fast blåsröret och vrid sedan åt bulten. Stäng fläkthöljet och vrid sedan åt bulten.
	För dammsugare Vinkelröret eller sugröret sitter inte fast.	Sätt fast vinkelröret eller sugröret och vrid sedan åt bulten.
	Drivsystemet fungerar inte som det ska.	Lämna in till ditt lokala auktoriserade servicecenter för reparation.
Motorn stannar efter en kort stunds användning.	Batterinivån är låg.	Ladda upp batteriet. Om det inte hjälper att ladda batteriet byter du ut det.
	Överhettning.	Sluta använda maskinen så att den kan få svalna.
Maskinen når inte det maximala varvtalet.	Batteriet är felaktigt isatt.	Sätt i batterikassetten enligt anvisningarna i denna bruksanvisning.
	Batterinivån sjunker.	Ladda upp batteriet. Om det inte hjälper att ladda batteriet byter du ut det.
	Drivsystemet fungerar inte som det ska.	Lämna in till ditt lokala auktoriserade servicecenter för reparation.
Onormal vibration: ⇨ Stoppa maskinen omedelbart!	Drivsystemet fungerar inte som det ska.	Lämna in till ditt lokala auktoriserade servicecenter för reparation.
Motorn kan inte stanna: ⇨ Ta omedelbart ur batteriet!	Elektriska eller elektroniska fel.	Ta ur batteriet och lämna in till ditt lokala auktoriserade servicecenter för reparation.

VALFRIA TILLBEHÖR

⚠***FÖRSIKTIGT:*** **Följande tillbehör eller tillsatser rekommenderas för användning med den Makita-produkt som denna bruksanvisning avser.** Om andra tillbehör eller tillsatser används kan det uppstå risk för personskador. Använd endast tillbehören eller tillsatserna för de syften de är avsedda för.

Kontakta ditt lokala Makita servicecenter om du behöver ytterligare information om dessa tillbehör.

- Dammsugarsats
- Förlängningsmunstycke
- Platt munstycke
- Rännmunstycke
- Adapterrör
- Axelband
- Liten dammpåse
- Makitas originalbatteri och -laddare

OBS: Några av tillbehören i listan kan vara inkluderade i produktpaketet som standardtillbehör. De kan variera mellan olika länder.

TEKNISKE DATA

Modell:		**DUB363**
Kapasitet	Luftvolum	0 – 13,4 m^3/min
	Lufthastighet (gjennomsnitt)	0 – 54 m/s
	Lufthastighet (maks.)	0 – 65 m/s
Mål (L x B x H) *1		341 mm × 193 mm × 415 mm
Nominell spenning		DC 36 V
Nettovekt (Blåsermontering *2)	*4	3,9 kg
	*5	4,6 – 5,3 kg
Nettovekt (Montering av støvsuger *3)	*4	5,4 kg
	*5	6,1 – 6,7 kg

*1. Uten rør, munnstykker, støvpose, skuldersele og batterier.
*2. Med blåserrør, endemunnstykke og flatt munnstykke.
*3. Med sugerør, sugemunnstykke, alburør, støvpose og skuldersele.
*4. Vekt uten tilbehør og strømkilde, som batterier eller kablet strømkilde.
*5. Nettovektverdien inkluderer den letteste og tyngste kombinasjonen av tilbehør for normal og trygg bruk, og batteriene som er spesifisert i bruksanvisningen.

- På grunn av vårt kontinuerlige forsknings- og utviklingsprogram kan spesifikasjonene som oppgis i dette dokumentet endres uten varsel.
- Spesifikasjonene kan variere fra land til land.

Passende batteri og lader

Batteriinnsats	BL1815N / BL1820B / BL1830B / BL1840B / BL1850B / BL1860B
Lader	DC18RC / DC18RD / DC18RE / DC18SD / DC18SE / DC18SF / DC18SH / DC18WC

- Noen av batteriene og laderne som er opplistet ovenfor er kanskje ikke tilgjengelige, avhengig av hvor du bor.

ADVARSEL: **Bruk kun de batteriene og laderne som er opplistet ovenfor.** Bruk av andre batterier og ladere kan føre til personskader og/eller brann.

Anbefalt ledning koblet til strømkilde

Batteriadapter	BAP182
Ledningstilkoblet batteripakke	BL36120A
Bærbar lader	PDC01 / PDC1200 / PDC1500

- De(n) ledningstilkoblede strømkilden(e) som er oppgitt ovenfor er kanskje ikke tilgjengelige, avhengig av hvor du bor.
- Før du bruker de ledningstilkoblede strømkildene, må du lese instruksjons- og forsiktighetsskilt på dem.

Symboler

Nedenfor ser du symbolene som kan brukes for dette utstyret. Forviss deg om at du forstår hva de betyr, før du begynner å bruke maskinen.

	Vær spesielt forsiktig og oppmerksom.
	Les bruksanvisningen.
	Hold hendene unna roterende deler.
	Langt hår kan medføre ulykke.
	Hold tilskuere på avstand.
	Bruk syn- og hørselsvern.
	Må ikke utsettes for fuktighet.
	Må ikke utsettes for regn.

Ni-MH Li-ion	Kun for EU-land På grunn av forekomst av farlige komponenter i utstyret, kan avfall fra elektrisk og elektronisk utstyr, akkumulatorer og batterier ha en negativ innvirkning på miljøet og menneskers helse. Ikke kast elektriske og elektroniske apparater eller batterier sammen med husholdningsavfall! I samsvar med det europeiske direktivet om avfall fra elektrisk og elektronisk utstyr og om akkumulatorer og batterier samt akkumulatorer og batterier som skal kastes, samt deres tilpasning til nasjonal lovgivning, skal brukt elektrisk utstyr samt brukte batterier og akkumulatorer samles inn separat og leveres til et eget innsamlingssted for kommunalt avfall, som driver virksomhet i samsvar med miljøvernforskriftene. Dette er angis av symbolet med den overkryssede avfallsbeholderen som er plassert på utstyret.
L_{WA} dB	Garantert lydeffektnivå i henhold til EU-direktivet om støy fra utstyr til utendørs bruk.
L_{WA}	Lydeffektnivå i henhold til Australia NSW støykontrollforskrift

Riktig bruk

Denne maskinen er laget for å blåse og støvsuge.

Støy

Typisk A-vektet lydtrykknivå er bestemt i henhold til EN IEC 62841-4-6:

Med endemunnstykke
Lydtrykknivå (L_{pA}) : 84,7 dB (A)
Usikkerhet (K): 3 dB (A)
Garantert lydeffektnivå (L_{WA}) : 98 dB (A)

Med flatt munnstykke
Lydtrykknivå (L_{pA}) : 86 dB (A)
Usikkerhet (K): 3 dB (A)
Garantert lydeffektnivå (L_{WA}) : 99 dB (A)

Med forlengelsesmunnstykke
Lydtrykknivå (L_{pA}) : 85,1 dB (A)
Usikkerhet (K): 3 dB (A)
Garantert lydeffektnivå (L_{WA}) : 98 dB (A)

Med støvsugersett
Lydtrykknivå (L_{pA}) : 83,7 dB (A)
Usikkerhet (K): 3 dB (A)
Garantert lydeffektnivå (L_{WA}) : 100 dB (A)

Med takrennemunnstykke
Lydtrykknivå (L_{pA}) : 85,1 dB (A)
Usikkerhet (K): 3 dB (A)
Garantert lydeffektnivå (L_{WA}) : 97 dB (A)

MERK: Den/de oppgitte verdien(e) for genererte vibrasjoner har blitt målt i henhold til standard testmetoder, og kan bli brukt til å sammenligne ett verktøy med et annet.

MERK: Den angitte verdien for støynivå kan også brukes til en foreløpig vurdering av eksponeringen.

⚠*ADVARSEL:* Bruk hørselsvern.

⚠*ADVARSEL:* Støynivået under faktisk bruk av elektroverktøyet kan avvike fra den angitte totalverdien, avhengig av hvordan verktøyet brukes.

⚠*ADVARSEL:* Sørg for å identifisere vernetiltak for å beskytte operatøren, som er basert på et estimat av eksponeringen under de faktiske bruksforholdene (idet det tas hensyn til alle deler av driftssyklusen, dvs. hvor lenge verktøyet er slått av, hvor lenge det går på tomgang og hvor lenge startbryteren faktisk holdes trykket).

Vibrasjoner

Den totale kontinuerlige vibrasjonsverdien (triaksial vektorsum) fastslått i henhold til EN IEC 62841-4-6:
Arbeidsmodus: drift uten belastning
Genererte vibrasjoner (a_h) : 1,8 m/s^2
Usikkerhet (K): 1,5 m/s^2

MERK: Den/de oppgitte verdien(e) for totalt genererte vibrasjoner har blitt målt i henhold til standard testmetoder, og kan bli brukt til å sammenligne ett verktøy med et annet.

MERK: Den/de angitte verdien(e) for totalt genererte vibrasjoner kan også brukes til en foreløpig vurdering av eksponeringen.

⚠*ADVARSEL:* De genererte vibrasjonene under faktisk bruk av elektroverktøyet kan avvike fra den angitte totale verdien, avhengig av hvordan verktøyet brukes.

⚠*ADVARSEL:* Sørg for å identifisere vernetiltak for å beskytte operatøren, som er basert på et estimat av eksponeringen under de faktiske bruksforholdene (idet det tas hensyn til alle deler av driftssyklusen, dvs. hvor lenge verktøyet er slått av, hvor lenge det går på tomgang og hvor lenge startbryteren faktisk holdes trykket).

Følgende viser middelverdiene for den største utslagsvidden for akselerasjonen fra gjentatte støtvibrasjoner, p_F, med tilsvarende usikkerhet (K) fastslått i henhold til EN IEC 62841-4-6.
Arbeidsmodus: drift uten belastning
p_F : 22 m/s^2
Usikkerhet (K): 3 m/s^2

MERK: Disse angitte verdiene skal ikke brukes til å bestemme eksponering for hånd-arm-vibrasjon.

Samsvarserklæringer

Gjelder kun for land i Europa

Du finner EUs/Storbritannias samsvarserklæring på følgende URL-adresse.

https://support.makita.biz/doc/doc_index.html

SIKKERHETSADVARSEL

Generelle advarsler angående sikkerhet for elektroverktøy

⚠*ADVARSEL* **Les alle sikkerhetsadvarsler, instruksjoner, illustrasjoner og spesifikasjoner som følger med dette elektroverktøyet.** Hvis ikke alle instruksjonene nedenfor følges, kan det føre til elektrisk støt, brann og/eller alvorlig personskade.

Oppbevar alle advarsler og instruksjoner for senere bruk.

Uttrykket «elektrisk verktøy» i advarslene refererer både til elektriske verktøy (med ledning) tilkoblet strømnettet, og batteridrevne verktøy (uten ledning).

Sikkerhetsadvarsler for batteridrevet hageblåser/støvsuger

1. **Ikke bruk maskinen under dårlige værforhold, spesielt ved fare for lynnedslag.** Dette reduserer faren for å bli truffet av lyn.
2. **Sjekk avfallssamleren ofte for slitasje eller skader.** En slitt eller ødelagt avfallssamler kan øke risikoen for personskader.
3. **Bruk alltid vernebriller og hørselsvern.** Tilstrekkelig verneutstyr reduserer risikoen for personskader.
4. **Bruk alltid sklisikkert vernefottøy når du betjener maskinen. Ikke bruk maskinen barbeint eller med åpne sandaler.** Dette reduserer faren for å skade føttene.
5. **Ikke gå med løstsittende klær eller tilbehør som skjerf, løse tråder, kjeder, lenker, slips, osv. som kan trekkes inn i lufteinntakene. Sett opp eller dekk til langt hår for å sikre at det ikke blir trukket inn i lufteinntakene.** Hvis noen av disse tingene trekkes inn i lufteinntakene, øker det risikoen for personskade.
6. **Hold tilskuere unna mens du bruker maskinen.** Restmaterialer kan slynges ut, noe som øker risikoen for personskader.
7. **Ikke bruk i støvsugermodus uten at avfallssamleren er montert.** Gjenstander kan slynges ut, noe som øker risikoen for personskader.
8. **Du må aldri rette munnstykket på blåseren i retning av personer eller kjæledyr eller i retning av vinduer. Vær ekstra forsiktig når du blåser rester i nærheten av faste gjenstander, som trær, biler og vegger som kan føre til at restene spretter tilbake.** Rester som slynges ut, kan skade eiendom og øke risikoen for personskade.
9. **Ikke bruk maskinen til å plukke opp noe som brenner eller ryker, som sigaretter, fyrstikker eller varm aske.** Disse tennkildene kan øke risikoen for brann.
10. **Ikke støvsug vann eller andre væsker, og ikke senk noen deler av maskinen i vann.** Hvis det kommer vann inn i maskinen, kan det øke risikoen for elektrisk støt.
11. **Ikke støvsug stein, grus, metall eller knust glass.** Vifteskiven kan bli ødelagt og øke risikoen for personskader.
12. **Ikke ta på viften mens den er i bevegelse. Slå av maskinen og vent til viften stopper helt før du fjerner deler som kan gi tilgang til viften.** Dette refuserer risikoen for skader fra deler i bevegelse.
13. **Sørg for at strømbryteren er slått av når du fjerner fastkjørte gjenstander eller utfører vedlikehold på maskinen.** Uventet start av maskinen mens du fjerner materiale som sitter fast eller utfører vedlikehold, kan forårsake alvorlige personskader.

Flere sikkerhetsadvarsler

1. **Vi anbefaler bruk av en ansiktsmaske for å forhindre innånding av støv.**
2. **Bruk alltid hansker under arbeidet.** Unngå å betjene maskinen med bare hender. Dette reduserer faren for å skade hender og fingre.
3. **Bruk denne maskinen på bakkenivå. Den skal ikke brukes i stiger eller på andre typer ustabile underlag.**
4. **Når du har på deg sele, må du sørge for at ingen plagg kommer i veien når du åpner og tar den av deg.**
5. **Når maskinen støter borti en hard gjenstand, eller hvis det oppstår overdrevne vibrasjoner, må du inspisere maskinen for skader.**
6. **Fremmedlegemer som kommer inn, kan blokkere luftkanalene og begrense luftstrømmen. Fjern eventuelle hindringer i luftbanen dersom ytelsen er betydelig påvirket.**
7. **Pass på at ventilasjonsåpningene alltid holdes fri for rusk og rask.**
8. **Rengjør maskinen før oppbevaring, og oppbevar den på et tørt sted.**
9. **Økt motoromdreining kan forårsake farlige viftebrudd, og resultere i alvorlige personskader.** Overopphetet motor og kontrollkrets kan forårsake brann.
10. **Det anbefales at du fukter overflatene i støvete omgivelser.**
11. **Pass på at du ikke blokkerer sugeinngangen eller blåserutgangen med støv eller skitt når du bruker blåseren på støvete steder.**
12. **Ikke bruk andre munnstykker enn munnstykkene som er levert av Makita.**
13. **Ikke bruk blåseren til å blåse opp baller, gummibåter eller lignende.**
14. **Når du løfter blåseren, må du passe på å bøye knærne og unngå å skade ryggen.**

Sikkerhetsanvisninger for trådløs blåser

⚠*ADVARSEL:* **Les alle sikkerhetsadvarslene og alle instruksjonene.** Hvis du ikke følger alle advarslene og instruksjonene som er oppført nedenfor, kan det føre til elektriske støt, brann og/eller alvorlige helseskader.

Oppbevar alle advarsler og

instruksjoner for senere bruk.

Opplæring

1. **Les nøye gjennom bruksanvisningen. Gjør deg kjent med kontrollene, og sett deg inn i hvordan maskinen fungerer.**
2. **Du må ikke la maskinen brukes av barn, personer med nedsatte fysiske evner, sanseevner eller mentale evner, personer som mangler erfaring og kunnskap, eller personer som ikke er kjent med disse instruksjonene for bruk av maskinen. Lokale bestemmelser kan omfatte operatørens alder.**
3. **Aldri bruk maskinen mens uvedkommende (særlig barn og kjæledyr) er til stede.**
4. **Vær oppmerksom på at operatøren eller brukeren er ansvarlig for ulykker eller skader som berører andre personer eller deres eiendom.**

Klargjøring

1. **Du må alltid ha på deg solid fottøy og lange benklær når du bruker maskinen.**
2. **Ikke bruk løstsittende klær eller smykker som kan bli trukket inn i luftinntaket. Hold langt hår borte fra luftinntakene.**
3. **Bruk alltid vernebriller for å beskytte øynene mot skade når du bruker elektroverktøy. Brillene må oppfylle kravene i ANSI Z87.1 i USA, EN 166 i Europa eller AS/NZS 1336 i Australia/New Zealand. I Australia/New Zealand er det dessuten lovpålagt å bruke et ansiktsvern for å beskytte ansiktet.**

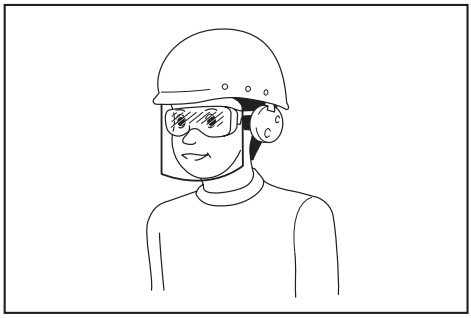

Det er arbeidsgivers ansvar å påse at verktøyoperatørene og alle andre personer i arbeidsområdets umiddelbare nærhet bruker riktig verneutstyr.

4. **Vi anbefaler bruk av en ansiktsmaske for å forhindre støvirritasjon.**
5. **Bruk alltid sklisikkert vernefottøy når du bruker maskinen.** Sklisikre vernestøvler og -sko med lukket tå reduserer faren for skade.
6. **Bruk personlig verneutstyr. Bruk alltid beskyttelsesbriller.** Verneutstyr som for eksempel støvmaske, sklisikre vernesko, hjelm og hørselsvern reduserer faren for personskader når det brukes riktig.

Bruk

1. **Slå av maskinen og ta ut batteriet, og kontroller at alle bevegelige deler har stoppet helt opp**
   - **når du forlater maskinen.**
   - **før du fjerner blokkeringer.**
   - **før du kontrollerer, rengjør eller utfører arbeid på maskinen.**
   - **hvis maskinen begynner å vibrere unormalt.**
   - **når du gjør maskinen om fra blåser til støvsuger og motsatt.**
2. **Maskinen skal kun brukes i dagslys eller ved god kunstig belysning.**
3. **Strekk deg ikke for langt, og pass på at du alltid er i balanse og har godt fotfeste.**
4. **Pass på at du har godt fotfeste i skråninger.**
5. **Gå, ikke løp.**
6. **Hold alle kjøleluftinntak frie for smuss.**
7. **Når du bruker maskinen til å blåse må du aldri blåse smuss i retning av personer i nærheten. Når du bruker maskinen til støvsuging, må du passe på så du ikke blåses smuss i retning av personer i nærheten med eksosen fra støvposen.**
8. **Bruk maskinen i en anbefalt stilling og på fast underlag.**
9. **Ikke bruk maskinen på høye steder.**
10. **Rett aldri munnstykket mot personer i nærheten mens maskinen er i bruk.**
11. **Ikke blokker sugeinngangen og/eller blåserutgangen.**
    - **Pass på at du ikke blokkerer sugeinngangen eller blåserutgangen med støv eller skitt når du bruker blåseren på støvete steder.**
    - **Ikke bruk andre munnstykker enn munnstykkene som er levert av Makita.**
    - **Ikke bruk blåseren til å blåse opp baller, gummibåter eller lignende.**
12. **Ikke bruk maskinen nær et åpent vindu e.l.**
13. **Maskinen skal kun brukes til rimelige tider av døgnet for å unngå å forstyrre naboene – ikke tidlig om morgenen eller sent på kvelden.**
14. **Vi anbefaler å fjerne løst smuss ved hjelp av en rive eller kost før du tar i bruk blåseren.**
15. **Hvis maskinen treffer fremmedlegemer eller begynner å lage uvanlig støy eller vibrasjoner, må du straks slå av maskinen slik at den stopper. Ta batteriet ut av maskinen, og undersøk den med tanke på skade før du starter maskinen og begynner å bruke den igjen. Hvis maskinen er skadet, ber du Makitas godkjente servicesentre om reparasjon.**
16. **Ikke stikk fingre eller andre gjenstander inn i sugeinngangen eller blåserutgangen.**
17. **Unngå utilsiktet start. Pass på at bryteren er i av-stillingen før du setter i et batteri, løfter opp maskinen eller går rundt med den. Hvis du bærer maskinen med fingeren på bryteren eller kobler strøm til maskinen med bryteren i på-stillingen, kan det lett oppstå ulykker.**
18. **Du må aldri blåse eller støvsuge farlige materialer som f.eks. spikre, glassfragmenter eller skjæreblader.**
19. **Ikke bruk maskinen nær brennbare materialer.**
20. **Unngå å bruke maskinen over lengre tid ved lave temperaturer.**
21. **Når du bruker maskinen som blåser i**

kombinasjon med batteriadapteren utstyrt med skulderselen, må du ikke bruke denne maskinen med skulderselen festet til maskinen.

22. **Når du bruker støvposen til støvsuging, må du ikke bruke denne maskinen i kombinasjon med batteriadapteren utstyrt med skulderselen.**

Vedlikehold og oppbevaring

1. **Hold alle mutrer, bolter og skruer strammet for å sikre at maskinen er i sikker driftsmessig stand.**
2. **Hvis deler er utslitt eller skadet, skal de erstattes med deler levert av Makita.**
3. **Oppbevar maskinen på et tørt sted som er utilgjengelig for barn.**
4. **Når du stopper maskinen for inspeksjon, service, oppbevaring eller bytte av tilbehør, slår du av maskinen og kontrollerer at alle bevegelige deler stanser helt opp. Deretter tar du ut batteriet. La maskinen kjøle seg ned før du utfører arbeid på den. Vedlikehold maskinen nøye, og hold den ren.**
5. **Maskinen må alltid få kjøle seg ned før den settes til oppbevaring.**
6. **Ikke utsett maskinen for regn. Oppbevar maskinen innendørs.**
7. **Når du løfter maskinen, må du passe på å bøye knærne og unngå å skade ryggen.**

Bruk og vedlikehold av batteridrevne maskiner

1. **Batteriet må kun lades opp igjen med en lader spesifisert av produsenten.** En lader som passer til én batteritype, kan være brannfarlig når den brukes med en annen batteritype.
2. **Bruk elektroverktøy kun med spesifikt angitte batterier.** Hvis det brukes et hvilket som helst annet batteri, kan dette utgjøre en fare for helseskader og brann.
3. **Når batteriet ikke er i bruk, må du holde verktøyet unna metallgjenstander som f.eks. binders, mynter, nøkler, spiker, skruer og andre små metallgjenstander som kan skape forbindelse mellom de to polene.** Hvis batteripolene kortsluttes, kan du få brannsår, eller det kan begynne å brenne.
4. **Hvis batteriet utsettes for hardhendt bruk, kan det lekke væske fra batteriet. Unngå kontakt med væsken. Hvis du kommer i kontakt med batterivæsken, må du skylle med vann. Hvis du får batterivæske i øynene, må du i tillegg oppsøke lege.** Væske som kommer ut av batteriet, kan forårsake irritasjon eller forbrenninger.
5. **Ikke bruk et batteri eller verktøy som er skadet eller endret på.** Batterier som er skadet eller endret på kan oppføre seg upålitelig og medføre brann, eksplosjon eller fare for personskader.
6. **Et batteri eller verktøy må ikke utsettes for brann eller for høy temperatur.** Brann eller en temperatur over 130 °C kan forårsake eksplosjon.
7. **Følg alle ladeinstruksjoner, og ikke lad batteriet eller verktøyet utenfor temperaturområdet som er angitt i instruksjonene.** Feil lading eller ved temperaturer utenfor det angitte området, kan skadet batteriet og øke faren for brann.

Elektrisk sikkerhet og batterisikkerhet

1. **Ikke kast batteriet (batteriene) på åpen ild.** Cellen kan eksplodere. Batterier skal leveres til en forhandler av elektroutstyr eller til et kommunalt avfallsmottak.
2. **Ikke åpne eller ødelegg batteriet (batteriene).** Elektrolytt som lekker ut er korroderende, og kan forårsake skader på øyne og hud. Den kan være giftig hvis den svelges.
3. **Ikke skift batteri når det regner, eller i fuktige omgivelser.**
4. **Ikke lad batteriet utendørs.**
5. **Ikke håndter laderen, inkludert laderstøpselet og laderterminalene, med våte hender.**
6. **Unngå farlige omgivelser. Ikke bruk utstyret i fuktige eller våte omgivelser, og ikke utsett det for regn. Hvis det kommer vann inn i verktøyet, vil risikoen for elektriske støt øke.**

Service

1. **La en kvalifisert reparatør utføre service på det elektriske verktøyet ditt, og se til at vedkommende kun bruker originale reservedeler.** Dette vil opprettholde sikkerheten til det elektriske verktøyet.
2. **Aldri foreta service på skadde batterier.** Service på batterier skal kun utføres av produsenten eller godkjente serviceleverandører.

TA VARE PÅ DISSE INSTRUKSENE.

⚠*ADVARSEL:* IKKE LA hensynet til hva som er "behagelig" eller det faktum at du kjenner produktet godt (etter mange gangers bruk) gjøre deg mindre oppmerksom på sikkerhetsreglene for bruken av det aktuelle produktet.

Ved MISBRUK eller hvis ikke sikkerhetsreglene i denne bruksanvisningen følges, kan det oppstå alvorlig personskade.

Viktige sikkerhetsanvisninger for batteriinnsats

1. **Før du begynner å bruke batteriet, må du lese alle anvisninger og forsiktighetsregler på (1) batteriladeren, (2) batteriet og (3) det produktet batteriet skal brukes i.**
2. **Ikke demonter eller tukle batteriet.** Det kan føre til brann, overoppheting eller eksplosjon.
3. **Hvis driftstiden er blitt vesentlig kortere, må du omgående slutte å bruke maskinen. Hvis ikke kan resultatet bli overoppheting, mulige forbrenninger eller til og med en eksplosjon.**
4. **Hvis du får elektrolytt i øynene, må du skylle dem med store mengder rennende vann og oppsøke lege med én gang. Denne typen uhell kan føre til varig blindhet.**
5. **Ikke kortslutt batteriet:**
   (1) **De kan være ekstremt varme og du kan brenne deg.**
   (2) **Ikke lagre batteriet i samme beholder som andre metallgjenstander, som for eksempel spiker, mynter osv.**
   (3) **Ikke la batteriet komme i kontakt med**

vann eller regn.
En kortslutning av batteriet kan føre til et kraftig strømstøt, overoppvarming, mulige forbrenninger og til og med til at batteriet går i stykker.

6. **Ikke oppbevar og bruk verktøyet og batteriet på steder hvor temperaturen kan komme opp i eller overskride 50 °C.**
7. **Ikke sett fyr på batteriet, ikke engang om det er sterkt skadet eller helt utslitt. Batteriet kan eksplodere hvis det begynner å brenne.**
8. **Du må ikke spikre, skjære, klemme, kaste eller miste batteriet, og heller ikke slå en hard gjenstand mot batteriet.** En slik oppførsel kan føre til brann, overoppheting eller eksplosjon.
9. **Ikke bruk batterier som er skadet.**
10. **Lithium-ion-batteriene som medfølger er gjenstand for krav om spesialavfall.**
    For kommersiell transport, f.eks av tredjeparter eller speditører, må spesielle krav om pakking og merking følges.
    Før varen blir sendt, må du forhøre deg med en ekspert på farlig materiale. Ta også hensyn til muligheten for mer detaljerte nasjonale bestemmelser.
    Bruk teip eller maskeringsteip for å skjule åpne kontakter og pakk inn batteriet på en slik måte at den ikke kan bevege seg rundt i emballasjen.
11. **Når du kasserer batteriinnsatsen, må du ta den ut av verktøyet og avhende den på et sikkert sted. Følg lokale bestemmelser for avhendig av batterier.**
12. **Bruk batteriene kun med produkter spesifisert av Makita.** Montere batteriene i produkter som ikke er konforme kan føre til brann, overheting eller elektrolyttlekkasje.
13. **Hvis verktøyet ikke skal brukes over en lengre periode, må batteriet tas ut av verktøyet.**
14. **Under og etter bruk kan batteriet bli varmt og før til brannskader. Vær forsiktig med håndteringen av varme batterier.**
15. **Ikke berører terminalen på verktøyet rett etter bruk, da den kan bli varm og forårsake brannskader.**
16. **Ikke la spon, støv eller jord sette seg fast i terminalene, hullene og sporene i batteriet.** Det kan føre til at batteriet eller verktøyet blir overopphetet, begynner å brenne, sprekker eller ikke fungerer som det skal, og forårsake brannskader eller personskade.
17. **Med mindre verktøyet støtter bruk nær en høyspent strømlinje, skal ikke batteriet brukes nær en høyspent strømlinje.** Det kan føre til en funksjonsfeil eller at verktøyet eller batteriet slutter å fungere.
18. **Oppbevar batteriet utilgjengelig for barn.**

TA VARE PÅ DISSE INSTRUKSENE.

⚠*FORSIKTIG:* Bruk kun originale Makita-batterier. Bruk av batterier som har endret seg, eller som ikke er originale Makita-batterier, kan føre til at batteriet sprekker og forårsaker brann, personskader og andre skader. Det vil også ugyldiggjøre garantien for Makita-verktøyet og -laderen.

OBS: Makita er ikke ansvarlig for eventuelle ulykker som oppstår ved bruk av ikke-originale Makita-batterier eller batterier som har blitt modifisert. Originale Makita-batterier har blitt grundig evaluert for kompatibilitet med verktøy og ladere fra Makita i tråd med gjeldende lovgivning og sikkerhetsstandarder.

Tips for å opprettholde maksimal batterilevetid

1. **Lad batteriinnsatsen før den er helt utladet. Stopp alltid driften av verktøyet og lad batteriinnsatsen når du merker at effekten reduseres.**
2. **Lad aldri en batteriinnsats som er fulladet. Overopplading forkorter batteriets levetid.**
3. **Lad batteriet i romtemperatur ved 10 °C - 40 °C. Et varmt batteri må kjøles ned før lading.**
4. **Når batteriet ikke er bruk, skal det tas ut av verktøyet eller laderen.**
5. **Lad batteriet hvis det ikke har vært brukt på en lang stund (over seks måneder).**

MONTERING

⚠*FORSIKTIG:* Forviss deg alltid om at maskinen er slått av og batteriet tatt ut før du utfører noe arbeid på maskinen.

OBS: **Før du bruker maskinen, må du sette alle delene sammen.** Ellers vil ikke maskinen fungere.

Sette sammen for blåsing

Montere eller fjerne blåserrør og munnstykke

1. Fest blåserrøret til hovedenheten.

Før blåserrøret inn i hovedenheten med bolten vendt mot venstre som vist i figuren. Drei blåserrøret som vist i figuren slik at bolten rettes inn med hullet i hovedenheten, og deretter trekker du bolten godt til med sekskantnøkkelen.
► **Fig.1: 1.** Bolt **2.** Blåserrør

2. Rett inn fremspringet på blåserrøret med sporet i enden av munnstykket, fest endemunnstykket til blåserrøret, og drei deretter endemunnstykket slik at det låses på plass.
► **Fig.2: 1.** Endemunnstykke **2.** Blåserør

Når du skal fjerne blåserrøret og endemunnstykket, følger du monteringsprosedyren i omvendt rekkefølge.

MERK: Dysens lengde kan endres ved å flytte dysen som vist i figuren.

► **Fig.3:** **1.** Endemunnstykke **2.** Blåserør

Montere eller fjerne flatt munnstykke eller forlengelsesmunnstykke

Valgfritt tilbehør

Fest det flate munnstykket eller forlengelsesmunnstykket til endemunnstykket, og deretter dreier du det for å låse det på plass.

► **Fig.4:** **1.** Flatt munnstykke
2. Forlengelsesmunnstykke **3.** Adapterrør

Du kan også feste den flate munnstykket eller forlengelsesmunnstykket til blåserrøret.

► **Fig.5:** **1.** Flatt munnstykke
2. Forlengelsesmunnstykke **3.** Blåserrør

Når du skal fjerne det flate munnstykket og forlengelsesmunnstykket, følger du monteringsprosedyren i omvendt rekkefølge.

Montere takrennedysen

Valgfritt tilbehør

Takrennedysen kan monteres på blåseren. Adapterrøret som er utformet spesielt for denne modellen er nødvendige for å montere takrennedysen.
Flere opplysninger finnes i brukerveiledning som følger med takrennedysen.

Feste skulderselen

⚠*FORSIKTIG:* Når du bruker maskinen i kombinasjon med strømforsyningen av ryggsekktype, slik som en bærbar lader, må du ikke bruke skulderselen som følger med i maskinpakken, men bruke den hengende stroppen som Makita anbefaler.

Hvis du tar på deg skulderselen som følger med i maskinpakken og skulderselen til strømforsyningen av ryggsekktype samtidig, er det vanskelig å ta av maskinen eller strømforsyningen av ryggsekktype i et nødstilfelle, og dette kan medføre en ulykke eller personskade. Be et servicesenter anbefalt av Makita om råd angående anbefalte hengende stropper.

⚠*FORSIKTIG:* Pass på å feste krokene til skulderselen sikkert til maskinen. Hvis krokene ikke er skikkelig festet, kan de løsne og føre til personskade.

⚠*FORSIKTIG:* Sørg for at du alltid bruker skulderselen som er beregnet på denne maskinen. Bruk av andre skulderseler kan medføre personskade.

Fest skulderselens kroker til maskinen som vist i figuren.

► **Fig.6:** **1.** Krok

Skulderselen har en hurtigutløser. Trykk på sidene av spennen mens du holder maskinen for å koble den fra skulderselen.

► **Fig.7:** **1.** Spenne

Sette sammen for støvsuging

⚠*FORSIKTIG:* Når du skal støvsuge, må du alltid feste sugedysen til sugerøret.

⚠*FORSIKTIG:* Av hensyn til sikker bruk må ikke sugedysen tas av sugerøret etter at de er satt sammen. Ikke ta av sugedysen med makt etter montering. Det kan føre til at den blir ødelagt.

Montere eller fjerne sugerør og munnstykke

Valgfritt tilbehør

1. Rett inn trekanten på sugemunnstykket med det på sugerøret, og før deretter sugemunnstykket inn i sugerøret til smekklåsen på munnstykket smekker på plass.

► **Fig.8:** **1.** Sugedyse **2.** Sugerør **3.** Trekant

2. Løsne bolten over dekselet med sekskantnøkkelen, og åpne viftedekselet.

► **Fig.9:** **1.** Bolt **2.** Viftedeksel **3.** Sekskantnøkkel

3. Rett inn trekanten på sugerøret med 🔓 merket på hovedenheten, og fest deretter sugerøret til hovedenheten.

► **Fig.10:** **1.** Sugerør **2.** Trekant **3.** 🔓 merke

4. Drei sugerøret med klokken slik at bolten på røret rettes inn med hullet på hovedenheten, og fest deretter bolten godt med sekskantnøkkelen slik at røret sitter fast i hovedenheten.

► **Fig.11:** **1.** Sugerør **2.** Bolt

Når du skal fjerne sugerøret og munnstykket, følger du monteringsprosedyren i omvendt rekkefølge.

Montere eller fjerne vinkelrøret og støvposen

Valgfritt tilbehør

1. Før vinkelrøret inn i støvposen, og trekk til beltet for å feste vinkelrøret som vist i figuren.

► **Fig.12:** **1.** Støvpose **2.** Vinkelrør **3.** Belte

2. Fest vinkelrøret til hovedenheten.

Før vinkelrøret inn i hovedenheten med bolten vendt mot venstre som vist i figuren. Drei vinkelrøret som vist i figuren slik at bolten rettes inn med hullet i hovedenheten, og deretter trekker du bolten godt til med sekskantnøkkelen.

► **Fig.13:** **1.** Bolt **2.** Vinkelrør

3. Fest kroken til støvposen på det nederste håndtaket slik figuren viser.

Reguler stropplengden og så bretter du stroppen og fester den med krok- og løkkefestet.

► **Fig.14:** **1.** Krok **2.** Nedre håndtak

4. Fest krokene til skulderselen på bærehåndtaket og det nederste håndtaket slik figuren viser.

Pass på at spennen er på siden til bærehåndtaket.

► **Fig.15:** **1.** Krok **2.** Bærehåndtak **3.** Nedre håndtak
4. Spenne

Skulderselen har en hurtigutløser. Trykk på sidene av

spennen for å koble maskinen fra skulderselen.
► **Fig.16: 1.** Spenne

Når du skal fjerne støvposen og vinkelrøret, følger du monteringsprosedyren i omvendt rekkefølge.

Når du skal montere den lille støvposen, åpner du festemekanismen og setter alburøret inn i støvposen, og deretter lukker du festemekanismen. Lås og stram beltet for å feste alburøret.
► **Fig.17: 1.** Festemekanisme **2.** Støvpose **3.** Belte **4.** Alburør

FUNKSJONSBE-SKRIVELSE

⚠***FORSIKTIG:*** **Forviss deg alltid om at maskinen er slått av og batteriet er tatt ut før du justerer maskinen eller kontrollerer de mekaniske funksjonene.**

Sette inn eller ta ut batteri

⚠***FORSIKTIG:*** **Slå alltid av maskinen før du setter inn eller fjerner batteriet.**

⚠***FORSIKTIG:*** **Hold maskinen og batteriet i et fast grep når du monterer eller fjerner batteriet.** Hvis du ikke maskinen verktøyet og batteriet godt fast, kan du miste grepet, og dette kan føre til skader på maskinen og batteriet samt personskade.

⚠***FORSIKTIG:*** **Batteriet må alltid settes helt inn, så langt at den røde indikatoren ikke lenger er synlig.** Hvis dette ikke gjøres, kan batteriet falle ut av maskinen og skade deg eller andre som oppholder seg i nærheten.

⚠***FORSIKTIG:*** **Ikke bruk makt når du setter i batteriet.** Hvis batteriet ikke glir lett inn, er det fordi det ikke settes inn på riktig måte.

Når du skal sette inn batteriet, må du plassere tungen på batteriet på linje med sporet i huset og skyve batteriet på plass. Skyv det helt inn til det går i inngrep med et lite klikk. Hvis du kan se den røde indikatoren på oversiden av knappen, er det ikke fullstendig låst.

Når du skal ta ut batteriet, må du skyve det fra maskinen mens du skyver knappen foran på batteriet.
► **Fig.18: 1.** Rød indikator **2.** Knapp **3.** Batteriinnsats

Indikere gjenværende batterikapasitet

Kun for batterier med indikatoren

Trykk på sjekk-knappen på batteriet for vise gjenværende batterikapasitet. Indikatorlampene lyser i et par sekunder.
► **Fig.19: 1.** Indikatorlamper **2.** Kontrollknapp

Indikatorlamper			Gjenværende batterinivå
Tent	Av	Blinker	
	■ ■ ■ ■		75 % til 100 %
	■ ■ ■ □		50 % til 75 %
	■ ■ □ □		25 % til 50 %
	■ □ □ □		0 % til 25 %
	◪ □ □ □		Lad batteriet.
	■ ■ □ □ ↑ ↓ □ □ ■ ■		Batteriet kan ha en feil.

MERK: Det angitte nivået kan avvike noe fra den faktiske kapasiteten alt etter bruksforholdene og den omgivende temperaturen.

MERK: Den første (helt til venstre) indikatorlampen vil blinke når batterivernsystemet fungerer.

Vernesystem for maskin/batteri

Maskinen er utstyrt med et vernesystem for maskin/batteri. Dette systemet slår automatisk av strømmen til motoren for å forlenge maskinens og batteriets levetid. Maskinen stopper automatisk under drift hvis maskinen eller batteriet utsettes for en av følgende tilstander:

Overlastsikring

Når maskinen eller batteriet brukes på en måte som gjør at de bruker unormalt mye strøm, vil maskinen stoppe automatisk, og lampen for modus 1 blinker grønt. I denne situasjonen må du slå av maskinen og stanse bruken som forårsaket at maskinen ble overopphetet. Slå deretter maskinen på for å starte den igjen.

Overopphetingsvern

Når maskinen eller batteriet blir overopphetet, stopper maskinen automatisk, og lampen for modus 1 lyser rødt. I dette tilfellet lar du maskinen og batteriet kjøle seg ned før du starter maskinen på nytt.

Overutladingsvern

Når batterikapasiteten blir utilstrekkelig, stopper maskinen automatisk, og lampen for modus 1 blinker rødt. Da tar du ut batteriet fra maskinen og lader det.

Strømbryter

⚠***ADVARSEL:*** **Pass på å slå av strømbryteren når den ikke er i bruk.**

Slå på maskinen ved å trykke på strømbryteren. Lampene for modus 1 og modus 2 lyser grønt. Slå av ved å fortsette å trykke på strømbryteren til lampene for modus 1 og modus 2 slukkes.

► **Fig.20:** **(1)** Lampe for modus 1 **(2)** Lampe for modus 2 **(3)** Strømbryter

Du kan bruke maskinen i støvsugingsmodus. I støvsugingsmodus blir sugevolumet mindre enn i normal modus.
Når du slår på maskinen, starter maskinen opp i normal modus. Hvis du vil bruke maskinen i støvsugingsmodus, trykker du på strømbryteren når maskinen er slått på. Lampen for modus 2 slukkes, og kun lampen for modus 1 lyser grønt. Når du trykker på strømbryteren igjen, går maskinen tilbake til normal modus, og lampene for modus 1 og modus 2 lyser grønt.

MERK: Lampen for modus 1 blinker grønt hvis maskinen brukes under forhold der den ikke skal brukes. Lampen blinker i én av følgende tilstander.

- Trekk i startbryteren når bolten på viftedekselet eller sugerøret ikke er trukket godt til, eller bolten på blåserrøret eller vinkelrøret ikke er trukket godt til.
- Maskinen er slått på når kontrollspaken ikke er satt helt tilbake i av-stilling, eller når du trekker i startbryteren.

MERK: Denne maskinen bruker automatisk utkobling. For å unngå utilsiktet oppstart, vil strømbryteren slås av automatisk når du ikke trekker i startbryteren i løpet av en viss tidsperiode etter at strømbryteren er slått på.

Bryterfunksjon

ADVARSEL: **Før du setter batteriet inn i maskinen, må du alltid kontrollere om startbryteren aktiverer maskinen på riktig måte og går tilbake til "AV"-stilling når den slippes.**

► **Fig.21:** **1.** Startbryter

Dra i startbryteren for å starte maskinen. Turtallet økes når du trekker hardere i startbryteren. Slipp startbryteren for å stanse maskinen.

Cruisekontroll-funksjon

Cruisekontroll-funksjonen gjør det mulig opprettholde et konstant turtall uten å dra i startbryteren. Drei kontrollspaken forover for å øke turtallet. Drei kontrollspaken bakover for å redusere turtallet.
► **Fig.22:** **1.** Kontrollspak

Oppbevare sekskantnøkkel

Oppbevar sekskantnøkkelen som illustrert når du ikke bruker den, slik at du ikke mister den.
► **Fig.23:** **1.** Sekskantnøkkel

Funksjon som forhindrer utilsiktet start

Hvis du slår på maskinen mens du trekker i startbryteren eller mens kontrollspaken ikke er i av-stilling, vil ikke maskinen starte. For å starte maskinen må du først slippe startbryteren og sette kontrollspaken helt tilbake og deretter slå på maskinen.

Elektronisk funksjon

Maskinen er utstyrt med den elektroniske funksjonen for å gjøre den enklere å bruke.

- Konstant hastighetskontroll
  Hastighetskontrollfunksjonen sørger for konstant rotasjonshastighet uavhengig av belastningsforhold.

BRUK

FORSIKTIG: **Ikke plasser maskinen på bakken mens den er skrudd på.** Sand eller støv kan komme inn gjennom sugeinngangen og forårsake en funksjonsfeil eller personskade.

Bruke blåsemaskinen

FORSIKTIG: **Når du bruker blåsefunksjonen, må du passe på å fjerne sugerøret, sugemunnstykket, vinkelrøret og støvposen fra maskinen, og fest blåserrøret og munnstykkene til maskinen.**

Hold maskinen godt med én hånd, og utfør blåsingen ved å bevege den sakte. Når blåseren brukes rundt en bygning, en stor stein eller et kjøretøy, må munnstykket vendes bort fra disse. Ved bruk i et hjørne, starter du fra hjørnet og beveger deretter blåseren til et større område.
► **Fig.24**

Bruke støvsugefunksjonen

FORSIKTIG: **Når du utfører støvsuging, må du sørge for å ta blåserrøret og munnstykkene av maskinen og feste oppsugningsrøret, sugemunnstykket, alburøret, støvposen og skulderselen på maskinen.**

FORSIKTIG: **Kontroller støvposen ofte med tanke på slitasje eller forringelse.**

FORSIKTIG: **Sørg for å feste festemekanismen på støvposen før du bruker maskinen.**

FORSIKTIG: **Maskinen må alltid slås av før du åpner eller fester festemekanismen på støvposen.**

FORSIKTIG: **Før du bruker maskinen må du regulere lengden på selen slik at støvposen ikke berører bakken.**

OBS: **Ikke la våte materialer, som f.eks. vått løv, og fremmedlegemer, som f.eks. store trefliser, metall, glass, småstein, osv., bli sugd inn i maskinen.** Ellers kan det oppstå en funksjonsfeil.

OBS: **Tøm støvposen før den er helt full.** Ellers kan det oppstå en funksjonsfeil.

OBS: **Det anbefales å bruke maskinen i støvsugingsmodus for å unngå at fremmedlegemer blir sugd inn.**

1. Sett skulderselen på skulderen som vist i figuren. Juster lengden på selen.

► **Fig.25: 1.** Skuldersele **2.** Bærehåndtak **3.** Nedre håndtak **4.** Støvpose

2. Hold bærehåndtaket med høyre hånd, og det nedre håndtaket med den andre hånden.

3. Når du bruker maskinen, må du justere startbryteren slik at sugekraften passer til arbeidsstedet og -forholdene.

Tømme støvposen

Åpne festemekanismen og tøm støvposen etter at du har tatt den av albuerøret og hovedenheten.
► **Fig.26: 1.** Festemekanisme

MERK: Støvposen kan også tømmes uten at du tar den av albuerøret og hovedenheten.

► **Fig.27: 1.** Festemekanisme

VEDLIKEHOLD

⚠FORSIKTIG: **Forviss deg alltid om at maskinen er slått av og batteriet tatt ut før du foretar inspeksjon eller vedlikehold.**

For å opprettholde produktets SIKKERHET og PÅLITELIGHET, må reparasjoner, vedlikehold og justeringer utføres av autoriserte Makita servicesentre eller fabrikkservicesentre, og det må alltid brukes reservedeler fra Makita.

Rengjøre maskinen

Rengjør maskinen ved å tørke bort støv med en tørr klut eller en klut som er dyppet i såpevann og vridd opp.

OBS: **Aldri bruk gasolin, bensin, tynner alkohol eller lignende. Det kan føre til misfarging, deformering eller sprekkdannelse.**

Fjern smuss eller skitt fra sugeinngangene.
► **Fig.28: 1.** Sugeinngang

FEILSØKING

Inspiser utstyret selv før du bestiller reparasjon. Ikke prøv å demontere maskinen hvis du finner et problem som ikke er forklart i brukerveiledningen. I stedet bør du ta kontakt med et av Makitas autoriserte servicesentre, som alltid bruker reservedeler fra Makita til reparasjoner.

Unormal tilstand	Sannsynlig årsak (feil)	Løsning
Motoren går ikke.	Batteriet er ikke satt inn.	Installer batteriet.
	Batteriproblem (med spenning)	Lad batteriet. Hvis ladingen ikke virker, må batteriet skiftes ut.
	For blåser Blåserrøret sitter ikke på. Viftedekselet er ikke lukket.	Fest blåserrøret, og trekk deretter til bolten. Lukk viftedekselet, og trekk deretter til bolten.
	For støvsuger Vinkelrøret eller sugerøret sitter ikke på.	Fest vinkelrøret eller sugetrøret, og trekk deretter til bolten.
	Drivsystemet virker ikke slik det skal.	Kontakt ditt nærmeste autoriserte servicesenter hvis det oppstår behov for reparasjon.
Motoren slutter å gå etter kort tids bruk.	Batteriets ladenivå er lavt.	Lad batteriet. Hvis ladingen ikke virker, må batteriet skiftes ut.
	Overoppheting.	Slutt å bruke maskinen slik at den kan kjøle seg ned.
Maskinen når ikke maksimalt turtall.	Batteriet er ikke riktig satt inn.	Sett inn batteriet som beskrevet i denne håndboken.
	Batterieffekten minsker.	Lad batteriet. Hvis ladingen ikke virker, må batteriet skiftes ut.
	Drivsystemet virker ikke slik det skal.	Kontakt ditt nærmeste autoriserte servicesenter hvis det oppstår behov for reparasjon.
Unormale vibrasjoner: ⇨ stans maskinen umiddelbart!	Drivsystemet virker ikke slik det skal.	Kontakt ditt nærmeste autoriserte servicesenter hvis det oppstår behov for reparasjon.
Det er umulig å stoppe motoren: ⇨ Fjern batteriet umiddelbart!	Elektrisk eller elektronisk funksjonsfeil.	Fjern batteriet og kontakt ditt nærmeste autoriserte servicesenter for reparasjon.

VALGFRITT TILBEHØR

⚠***FORSIKTIG:*** **Det anbefales at du bruker dette tilbehøret eller verktøyet sammen med Makita-produktet som er spesifisert i denne håndboken.** Bruk av annet tilbehør eller verktøy kan forårsake personskader. Tilbehør og verktøy må kun brukes til det formålet det er beregnet på.

Ta kontakt med ditt lokale Makita-servicesenter hvis du trenger mer informasjon om dette tilbehøret.

- Støvsugersett
- Forlengelsesmunnstykke
- Flatt munnstykke
- Takrennedyse
- Adapterrør
- Skuldersele
- Liten støvpose
- Makita originalbatteri og lader

MERK: Enkelte artikler på listen kan være inkludert som standardtilbehør i produktpakken. Artiklene kan variere fra land til land.

TEKNISET TIEDOT

Malli:		**DUB363**
Kapasiteetti	Ilmantuotto	0 - 13,4 m^3/min
	Puhallusnopeus (keskiarvo)	0 - 54 m/s
	Puhallusnopeus (maksimi)	0 - 65 m/s
Mitat (P x L x K) *1		341 mm x 193 mm x 415 mm
Nimellisjännite		DC 36 V
Nettopaino (Puhallinkokoonpano *2)	*4	3,9 kg
	*5	4,6 - 5,3 kg
Nettopaino (Imurikokoonpano *3)	*4	5,4 kg
	*5	6,1 - 6,7 kg

*1. Ilman putkia, suuttimia, pölypussia, olkaimia ja akkupaketteja.
*2. Puhallusputken, päätysuuttimen ja lattasuuttimen kanssa.
*3. Imuputken, imusuuttimen, kulmakappaleputken, pölypussin ja olkahihnan kanssa.
*4. Paino ilman lisävarusteita ja virtalähdettä, kuten akkupaketteja tai johdollista virtalähdettä.
*5. Nettopainoarvo sisältää lisälaitteiden kevyimmän ja painavimman yhdistelmän normaalia ja turvallista käyttöä varten sekä akkupaketit, jotka on määritetty käyttöoppaassa.

- Jatkuvasta tutkimus- ja kehitystyöstämme johtuen esitetyt tekniset tiedot saattavat muuttua ilman erillistä ilmoitusta.
- Tekniset tiedot voivat vaihdella maittain.

Käytettävä akkupaketti ja laturi

Akkupaketti	BL1815N / BL1820B / BL1830B / BL1840B / BL1850B / BL1860B
Laturi	DC18RC / DC18RD / DC18RE / DC18SD / DC18SE / DC18SF / DC18SH / DC18WC

- Tiettyjä yläpuolella kuvattuja akkuja ja latureita ei ehkä ole saatavana asuinalueestasi johtuen.

⚠ ***VAROITUS:*** **Käytä vain edellä eriteltyjä akkupaketteja ja latureita.** Muiden akkupakettien ja laturien käyttäminen voi aiheuttaa loukkaantumisen ja/tai tulipalon.

Suositeltu johdollinen virtalähde

Akkuadapteri	BAP182
Johdollinen akkupaketti	BL36120A
Kannettava tehoyksikkö	PDC01 / PDC1200 / PDC1500

- Edellä luetellut johdolliset virtalähteet eivät ehkä ole saatavana asuinalueellasi.
- Lue johdollisen virtalähteen käyttöohjeet ja tutustu siinä oleviin varoitusmerkintöihin ennen sen käyttämistä.

Symbolit

Laitteessa on mahdollisesti käytetty seuraavia symboleja. Opettele niiden merkitys ennen käyttöä.

	Noudata erityistä varovaisuutta ja kiinnitä huomiota.
	Lue käyttöohje.
	Pidä kädet kaukana pyörivistä osista.
	Pitkät hiukset voivat aiheuttaa takertumisonnettomuuden.
	Pidä sivulliset poissa.
	Käytä suojalaseja ja kuulosuojaimia.
	Älä altista kosteudelle.
	Älä altista laitetta sateelle.

Ni-MH Li-ion	Koskee vain EU-maita Käytetyillä sähkö- ja elektroniikkalaitteilla, paristoilla ja akuilla voi olla negatiivisia ympäristö- ja terveysvaikutuksia niissä käytettyjen haitallisten osien takia. Älä hävitä sähkö- ja elektroniikkalaitteita tai akkuja kotitalousjätteen mukana! Vanhoja sähkö- ja elektroniikkalaitteita, paristoja ja akkuja koskevan EU-direktiivin ja sen perusteella laadittujen kansallisten lakien mukaan käytetyt sähkö- ja elektroniikkalaitteet, paristot ja akut on kierrätettävä toimittamalla ne erilliseen, ympäristönsuojelusäädösten mukaisesti toimivaan kierrätyspisteeseen. Tämä on ilmaistu laitteessa olevalla ylivedetyn roska-astian symbolilla.
	EU:n ulkona käytettävien laitteiden melupäästöjä koskevan direktiivin mukainen taattu äänitehotaso.
	Australian Uuden Etelä-Walesin osavaltion melutasolainsäädännön mukainen äänitehotaso

Käyttötarkoitus

Kone on tarkoitettu pölyn puhallukseen ja imurointiin.

Melutaso

Tyypillinen A-painotettu melutaso määräytyy standardin EN IEC 62841-4-6 mukaan:

Päätysuuttimen kanssa
Äänenpainetaso (L_{pA}) : 84,7 dB (A)
Virhemarginaali (K): 3 dB (A)
Taattu äänitehotaso (L_{WA}): 98 dB (A)

Lattasuuttimen kanssa
Äänenpainetaso (L_{pA}) : 86 dB (A)
Virhemarginaali (K): 3 dB (A)
Taattu äänitehotaso (L_{WA}): 99 dB (A)

Jatkosuuttimen kanssa
Äänenpainetaso (L_{pA}) : 85,1 dB (A)
Virhemarginaali (K): 3 dB (A)
Taattu äänitehotaso (L_{WA}): 98 dB (A)

Imurisarjan kanssa
Äänenpainetaso (L_{pA}) : 83,7 dB (A)
Virhemarginaali (K): 3 dB (A)
Taattu äänitehotaso (L_{WA}): 100 dB (A)

Räystässuuttimen kanssa
Äänenpainetaso (L_{pA}) : 85,1 dB (A)
Virhemarginaali (K): 3 dB (A)
Taattu äänitehotaso (L_{WA}): 97 dB (A)

HUOMAA: Ilmoitetut melutasoarvot on mitattu standarditestausmenetelmän mukaisesti ja niiden avulla voidaan vertailla työkaluja keskenään.

HUOMAA: Ilmoitettuja melutasoarvoja voidaan käyttää myös altistumisen alustavaan arviointiin.

⚠*VAROITUS:* Käytä kuulosuojaimia.

⚠*VAROITUS:* Sähkötyökalun käytön aikana mitattu todellinen melutasoarvo voi poiketa ilmoitetusta melutasoarvosta työkalun käyttötavan mukaan.

⚠*VAROITUS:* Selvitä käyttäjän suojaamiseksi tarvittavat varotoimet todellisissa käyttöolosuhteissa tapahtuvan arvioidun altistumisen mukaisesti (ottaen huomioon käyttöjakso kokonaisuudessaan, myös jaksot, joiden aikana laite on sammutettuna tai käy tyhjäkäynnillä).

Tärinä

Jatkuva tärinä (kolmen akselin vektorien summa) EN IEC 62841-4-6-standardin mukaisesti:
Työtila: käyttö ilman kuormitusta
Tärinäpäästö (a_h) : 1,8 m/s^2
Virhemarginaali (K): 1,5 m/s^2

HUOMAA: Ilmoitetut kokonaistärinäarvot on mitattu standarditestausmenetelmän mukaisesti ja niiden avulla voidaan vertailla työkaluja keskenään.

HUOMAA: Ilmoitettuja kokonaistärinäarvoja voidaan käyttää myös altistumisen alustavaan arviointiin.

⚠*VAROITUS:* Sähkötyökalun käytön aikana mitattu todellinen tärinäpäästöarvo voi poiketa ilmoitetuista kokonaisarvoista työkalun käyttötavan mukaan.

⚠*VAROITUS:* Selvitä käyttäjän suojaamiseksi tarvittavat varotoimet todellisissa käyttöolosuhteissa tapahtuvan arvioidun altistumisen mukaisesti (ottaen huomioon käyttöjakso kokonaisuudessaan, myös jaksot, joiden aikana laite on sammutettuna tai käy tyhjäkäynnillä).

Seuraavassa esitetään toistuvista iskuvärähtelyistä johtuvan kiihtyvyyden huippuamplitudin keskiarvot, p_F, sekä vastaava virhemarginaali (K), joka on määritetty standardin EN IEC 62841-4-6 mukaisesti.
Työtila: käyttö ilman kuormitusta
p_F: 22 m/s^2
Virhemarginaali (K): 3 m/s^2

HUOMAA: Ilmoitettuja arvoja ei tule käyttää käsitärinälle altistumisen määrittämiseen.

Vaatimustenmukaisuusvaatimukset

Koskee vain Euroopan maita

EU:n/UK:n vaatimustenmukaisuusvakuutus on saatavilla seuraavalta verkkosivulta.

https://support.makita.biz/doc/doc_index.html

TURVAVAROITUKSET

Sähkötyökalujen käyttöä koskevat yleiset varoitukset

⚠*VAROITUS* **Tutustu kaikkiin tämän sähkötyökalun mukana toimitettuihin turvavaroituksiin, ohjeisiin, kuviin ja teknisiin tietoihin.** Seuraavassa esitettyjen ohjeiden noudattamatta jättäminen voi aiheuttaa sähköiskun, tulipalon ja/tai vakavan vamman.

Säilytä varoitukset ja ohjeet tulevaa käyttöä varten.

Varoituksissa käytettävällä termillä ”sähkötyökalu” tarkoitetaan joko verkkovirtaa käyttävää (johdollista) työkalua tai akkukäyttöistä (johdotonta) työkalua.

Akkukäyttöisen puutarhapuhaltimen/-imurin turvavaroitukset

1. **Älä käytä konetta huonoissa sääolosuhteissa, varsinkaan ukkosella salamaniskun vaaran takia.** Näin voit pienentää salamaniskun riskiä.
2. **Tarkista säännöllisesti, ettei roskakeräin ole kulunut tai vaurioitunut.** Kulunut tai vaurioitunut roskakeräin voi suurentaa henkilövahingon vaaraa.
3. **Käytä suojalaseja ja kuulosuojaimia.** Asianmukaiset suojavarusteet pienentävät henkilövahingon riskiä.
4. **Käytä konetta käyttäessäsi aina luistamattomia turvajalkineita. Älä käytä konetta paljain jaloin tai avosandaalit jalassa.** Se pienentää jalkavammojen riskiä.
5. **Älä käytä löysiä vaatteita tai huiveja, nauhoja, ketjuja, solmioita tms., jotka voisivat joutua ilmanottoaukkoihin. Sido pitkät hiukset kiinni tai peitä ne, jotta ne eivät joudu ilmanottoaukkoihin.** Jos jokin näistä joutuu ilmanottoaukkoihin, se voi suurentaa henkilövahingon riskiä.
6. **Pidä sivulliset loitolla, kun käytät konetta.** Sinkoavat roskat voivat suurentaa henkilövahingon vaaraa.
7. **Älä käytä imuritilassa, jos roskakeräin ei ole paikallaan.** Sinkoavat kappaleet voivat suurentaa henkilövahingon vaaraa.
8. **Älä koskaan osoita puhaltimen suuttimella ihmisiä, lemmikkejä tai ikkunoita. Ole erityisen varovainen, kun puhallat roskia kiinteiden kohteiden, kuten puiden, ajoneuvojen ja seinien lähellä, sillä ne voivat aiheuttaa roskien kimpoamista.** Sinkoutuvat esineet voivat vaurioittaa omaisuutta ja suurentaa henkilövahingon riskiä.
9. **Älä käytä konetta kerätäksesi mitään palavaa tai savuavaa, kuten savukkeita, tulitikkuja tai kuumaa tuhkaa.** Tällaiset syttymislähteet voivat suurentaa tulipalon vaaraa.
10. **Älä imuroi vettä tai muita nesteitä äläkä upota mitään koneen osaa nesteeseen.** Koneen sisään päässyt vesi voi suurentaa sähköiskun vaaraa.
11. **Älä imuroi kiviä, soraa, metallia tai rikkoutunutta lasia.** Puhallinpyörä voi vaurioitua, mikä voi suurentaa henkilövahingon vaaraa.
12. **Älä kosketa puhallinta, kun se pyörii. Sammuta kone ja odota puhaltimen pysähtymistä, ennen kuin irrotat osia, jotka voivat mahdollistaa pääsyn puhaltimeen.** Tämä pienentää liikkuvien osien aiheuttaman henkilövahingon vaaraa.
13. **Varmista, että virtakytkin on pois päältä, kun poistat tukkeutunutta materiaalia tai huollat konetta.** Koneen odottamaton käynnistyminen tukkeutuneen materiaalin poistamisen tai huollon aikana voi aiheuttaa vakavan henkilövahingon.

Turvallisuutta koskevia lisävaroituksia

1. **Pölyn hengittämisen välttämiseksi on suositeltavaa käyttää kasvosuojusta.**
2. **Käytä aina käsineitä käytön aikana.** Älä käytä konetta paljain käsin. Tämä pienentää käsi- ja jalkavammojen riskiä.
3. **Käytä tätä konetta maan pinnalla, älä tikkailla tai muilla epävakailla alustoilla.**
4. **Kun käytät olkahihnaa, varmista, etteivät muut vaatteet häiritse hihnan vapauttamista ja irrottamista.**
5. **Jos kone osuu kovaan esineeseen tai jos esiintyy voimakasta tärinää, tarkasta kone vaurioiden varalta.**
6. **Sisään pääsevä vieras aine voi tukkia ilmakanavat ja hidastaa ilman virtaamista. Poista esteet ilmavirran tieltä, jos teho on heikentynyt.**
7. **Varmista aina, että ilmanvaihtoaukot pidetään puhtaina roskista.**
8. **Puhdista kone ennen varastointia ja säilytä sitä kuivassa paikassa.**
9. **Jos moottori käy tavallista suuremmilla kierroksilla, seurauksena voi olla puhaltimen vaarallinen rikkoutuminen, mikä voi aiheuttaa vakavan henkilövahingon.** Moottorin ja ohjauspiirin kuumentuminen voi aiheuttaa tulipalon.
10. **Pölyisissä olosuhteissa pintoja kannattaa kostuttaa hieman.**
11. **Varo, etteivät pöly ja lika tuki imuaukkoa tai puhaltimen ulostuloa pölyisillä alueilla työskenneltäessä.**
12. **Älä käytä muita kuin Makitan toimittamia suuttimia.**
13. **Älä käytä puhallinta pallojen, kumiveneiden tms. täyttämiseen.**
14. **Kun nostat puhallinta, nosta jaloillasi ja varo loukkaamasta selkääsi.**

Akkukäyttöisen puhaltimen turvallisuusohjeet

⚠*VAROITUS:* **Lue huolellisesti kaikki turvallisuusvaroitukset ja käyttöohjeet.** Jos varoitusten ja ohjeiden noudattaminen laiminlyödään, seurauksena voi olla sähköisku, tulipalo ja/tai vakava vammautuminen.

Säilytä varoitukset ja ohjeet tulevaa käyttöä varten.

Koulutus

1. **Lue ohjeet huolellisesti. Perehdy koneen säätimiin ja asianmukaiseen käyttöön.**
2. **Älä koskaan anna lasten, henkilöiden, joiden fyysiset, sensoriset tai henkiset kyvyt ovat rajoittuneet tai joilla ei ole kokemusta tai tietoa tai jotka eivät ole perehtyneet näihin käyttöohjeisiin, käyttää konetta. Paikallisissa määräyksissä saatetaan asettaa käytölle vähimmäisikäraja.**
3. **Konetta ei saa koskaan käyttää, kun lähistöllä on muita henkilöitä, erityisesti lapsia tai lemmikkieläimiä.**
4. **Muista, että käyttäjä vastaa tapaturmista tai vahingoista, jotka hän aiheuttaa muille ihmisille tai heidän omaisuudelleen.**

Valmistelu

1. **Käytä konetta käyttäessäsi aina vahvoja jalkineita ja pitkiä housuja.**
2. **Älä käytä löysiä vaatteita tai koruja, jotka voivat imeytyä ilmanottoaukkoon. Pidä pitkät hiukset etäällä ilmanottoaukoista.**
3. **Käytä aina suojalaseja silmiesi suojaamiseksi tapaturmia vastaan sähkökäyttöisten laitteiden käytön aikana. Suojalasien täytyy noudattaa ANSI Z87.1 Yhdysvalloissa, EN 166 Euroopassa tai AS/NZS 1336 Australiassa / Uudessa Seelannissa olevia vaatimuksia. Australiassa / Uudessa Seelannissa on lainmukaisesti pakollista käyttää kasvosuojaimia myös kasvojen suojaamiseksi.**

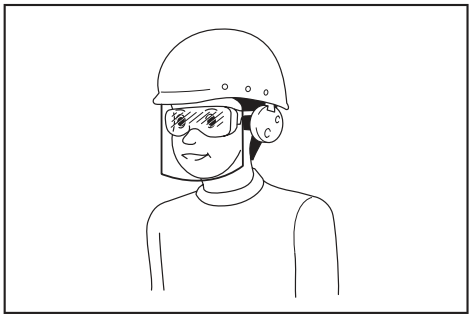

Työnantajien velvollisuuksiin kuuluu varmistaa, että laitteen käyttäjät ja työpaikan välittömässä läheisyydessä olevat muut sivulliset henkilöt käyttävät asianmukaisia henkilönsuojaimia.

4. **Pölyärsytyksen välttämiseksi on suositeltavaa käyttää kasvosuojusta.**
5. **Käytä laitetta käyttäessäsi aina luistamattomia turvajalkineita.** Luistamattomat turvakärjellä varustetut turvasaappaat ja -kengät vähentävät tapaturmavaaraa.
6. **Käytä henkilönsuojaimia. Käytä aina suojalaseja.** Suojavarusteiden, esimerkiksi hengityssuojaimen, pitävien turvakenkien, suojakypärän tai kuulosuojaimien, asianmukainen käyttö vähentää loukkaantumisia.

Käyttö

1. **Sammuta kone ja irrota akkupaketti. Varmista, että kaikki liikkuvat osat ovat täysin pysähtyneet**
   - **aina, kun poistut koneen luota.**
   - **ennen tukosten selvittämistä**
   - **ennen koneen tarkastamista, puhdistamista tai kunnossapitoa.**
   - **jos kone alkaa täristä epänormaalisti.**
   - **Aina kun vaihdat koneen tilan puhalluksesta imuun ja toisinpäin.**
2. **Käytä konetta vain päivänvalossa tai kirkkaassa keinovalossa.**
3. **Säilytä aina tasapainosi, äläkä kurkottele liian pitkälle.**
4. **Varmista aina tukeva jalansija rinteessä työskennellessäsi.**
5. **Kävele, älä koskaan juokse.**
6. **Älä päästä roskia jäähdytysilma-aukkoihin.**
7. **Kun käytät konetta puhaltimena, älä koskaan puhalla roskia ihmisiä päin. Kun käytät konetta imurina, varo, ettei pölypussin läpi kulkeva poistoilma puhalla roskia ihmisiä päin.**
8. **Käytä konetta suositellussa käyttöasennossa kiinteän ja tasaisen pinnan päällä.**
9. **Älä käytä konetta korkeissa paikoissa.**
10. **Älä koskaan suuntaa suutinta ketään lähellä olevaa kohti, kun käytät konetta.**
11. **Älä tuki imuaukkoa ja/tai puhaltimen ulostuloa.**
    - **Varo, etteivät pöly tai lika tuki imuaukkoa tai puhaltimen ulostuloa pölyisillä alueilla työskenneltäessä.**
    - **Älä käytä muita kuin Makitan toimittamia suuttimia.**
    - **Älä käytä puhallinta pallojen, kumiveneen tai vastaavan täyttämiseen.**
12. **Älä käytä konetta avoimen ikkunan tai vastaavan läheisyydessä.**
13. **Konetta suositellaan käytettäväksi vain silloin, kun sen käytöstä ei aiheudu kohtuutonta häiriötä – ei aikaisin aamulla tai myöhään illalla.**
14. **Irtoroskat on suositeltavaa irrottaa haravalla tai harjalla ennen puhaltimen käyttöä.**
15. **Sammuta kone välittömästi, jos koneeseen kohdistuu ulkopuolisia iskuja tai siinä on epätavallista melua tai tärinää. Irrota akkupaketti koneesta ja tarkista kone vaurioiden varalta ennen sen uudelleen käynnistämistä ja käyttöä. Jos kone on vaurioitunut, korjauta se valtuutetussa Makita-huoltoliikkeessä.**
16. **Älä työnnä sormia tai mitään esineitä imuaukkoon tai puhaltimen ulostuloon.**
17. **Estä tahaton käynnistyminen. Varmista, että kytkin on asetettu off-asentoon, ennen akkupaketin asentamista tai koneen nostamista tai kantamista. Koneen kantaminen sormi kytkimellä tai sen liittäminen virransyöttöön kytkimen ollessa päällä kasvattaa tapaturmariskejä.**
18. **Älä koskaan puhalla tai imuroi vaarallisia esineitä, kuten nauloja, lasinsirpaleita tai teriä.**
19. **Älä käytä konetta tulenarkojen materiaalien lähellä.**

20. **Vältä koneen pitkäaikaista käyttämistä alhaisissa lämpötiloissa.**
21. **Kun käytät konetta puhaltamiseen yhdessä olkahihnalla varustetun akkusovittimen kanssa, älä käytä tätä konetta olkahihna koneeseen kytkettynä.**
22. **Kun käytät pölypussia imuroimiseen, älä käytä tätä konetta yhdessä olkahihnalla varustetun akkusovittimen kanssa.**

Kunnossapito ja säilytys

1. **Varmista koneen käyttöturvallinen kunto tarkistamalla, että kaikki mutterit, pultit ja ruuvit ovat tiukasti kiinni.**
2. **Jos jokin osa on kulunut tai vaurioitunut, vaihda se Makitan varaosaan.**
3. **Säilytä konetta kuivassa paikassa lasten ulottumattomissa.**
4. **Kun pysäytät koneen tarkistusta, huoltoa, varastointia tai lisävarusteen vaihtamista varten, kytke koneen virta pois päältä, varmista, että kaikki liikkuvat osat pysähtyvät täysin, ja irrota sitten akkupaketti. Anna koneen jäähtyä ennen sen käsittelemistä. Pidä koneesta hyvin huolta ja pidä se puhtaana.**
5. **Anna koneen jäähtyä aina ennen sen asettamista säilytykseen.**
6. **Älä altista konetta sateelle. Varastoi kone sisätiloihin.**
7. **Kun nostat konetta, nosta jaloillasi ja varo vahingoittamasta selkääsi.**

Akkukäyttöisen työkalun käyttö ja hoito

1. **Lataa akkua vain valmistajan määrittämällä laturilla.** Tietylle akkupaketille sopiva laturi voi aiheuttaa tulipalovaaran, jos sitä käytetään muuntyyppisen akkupaketin yhteydessä.
2. **Käytä sähkötyökaluja vain määritysten mukaisten akkujen kanssa.** Muuntyyppisten akkujen käyttäminen voi aiheuttaa loukkaantumis- tai tulipalovaaran.
3. **Kun akku ei ole käytössä, säilytä se erillään metalliesineistä, kuten paperiliittimistä, kolikoista, avaimista, nauloista, ruuveista ja muista pienistä metalliesineistä, jotka voivat yhdistää akun navat.** Akun napojen oikosulkeminen voi aiheuttaa palovamman tai tulipalon.
4. **Akusta voi vuotaa nestettä, jos sitä käsitellään väärin. Vältä kosketusta. Jos nestettä pääsee iholle vahingossa, huuhtele iho vedellä. Jos nestettä pääsee silmiin, hakeudu lääkärin hoitoon.** Ulos purkautunut akkuneste voi ärsyttää ihoa tai aiheuttaa palovammoja.
5. **Älä käytä viallista tai muunneltua akkua tai työkalua.** Vialliset tai muunnellut akut voivat toimia odottamattomasti aiheuttamalla tulipalo-, räjähdys- tai tapaturmavaaran.
6. **Älä altista akkua tai työkalua tulelle tai äärimmäisille lämpötiloille.** Altistus tulelle tai yli 130 °C lämpötiloille voi aiheuttaa räjähdyksen.
7. **Noudata kaikkia latausohjeita, äläkä lataa akkua tai työkalua ohjeissa määritettyjen lämpötilarajojen ulkopuolella.** Väärin tai ohjeissa määritettyjen lämpötilarajojen ulkopuolella suoritettu lataus voi aiheuttaa akkuvaurion ja kasvattaa tapaturmavaaraa.

Sähköturvallisuus ja akku

1. **Älä hävitä akkuja polttamalla.** Akkukenno voi räjähtää. Tarkista, onko paikallisissa määräyksissä erityisiä laitetta koskevia hävitysohjeita.
2. **Älä avaa tai riko akkuja.** Akusta mahdollisesti vuotava elektrolyytti on syövyttävää ja saattaa vaurioittaa ihoa tai silmiä. Se saattaa olla myrkyllistä nieltynä.
3. **Älä lataa akkua sateessa tai kosteissa olosuhteissa.**
4. **Älä lataa akkua ulkona.**
5. **Älä käsittele laturia tai sen liitinosaa ja latausliittimiä märin käsin.**
6. **Vältä vaarallisia ympäristöjä. Älä käytä työkalua kosteissa tai märissä paikoissa äläkä altista sitä sateelle. Työkalun sisään päässyt vesi lisää sähköiskun vaaraa.**

Huolto

1. **Anna pätevän korjaajan huoltaa sähkötyökalusi käyttäen vain identtisiä varaosia.** Näin varmistetaan, että sähkötyökalun turvallisuus säilyy.
2. **Älä koskaan huolla viallisia akkuja.** Akkujen huolto on suoritettava ainoastaan valmistajan tai valtuutetun huoltoliikkeen toimesta.

SÄILYTÄ NÄMÄ OHJEET.

⚠*VAROITUS:* ÄLÄ anna työkalun helppokäyttöisyyden (toistuvan käytön aikaansaama) johtaa sinua väärään turvallisuuden tunteeseen niin, että laiminlyöt työkalun turvaohjeiden noudattamisen.

VÄÄRINKÄYTTÖ tai tässä käyttöohjeessa ilmoitettujen turvamääräysten laiminlyönti voi aiheuttaa vakavia henkilövahinkoja.

Akkupakettia koskevia tärkeitä turvaohjeita

1. **Ennen akun käyttöönottoa tutustu kaikkiin laturissa (1), akussa (2) ja akkukäyttöisessä tuotteessa (3) oleviin varoitusteksteihin.**
2. **Älä pura tai peukaloi imuria akkupakettia.** Se voi johtaa tulipaloon, ylikuumenemiseen tai räjähdykseen.
3. **Jos akun toiminta-aika lyhenee merkittävästi, lopeta akun käyttö. Seurauksena voi olla ylikuumeneminen, palovammoja tai jopa räjähdys.**
4. **Jos akkunestettä pääsee silmiin, huuhtele puhtaalla vedellä ja hakeudu välittömästi lääkärin hoitoon. Akkuneste voi aiheuttaa näön menetyksen.**
5. **Älä oikosulje akkua.**
   (1) **Älä koske akun napoihin millään sähköä johtavalla materiaalilla.**
   (2) **Vältä akun oikosulkemista äläkä säilytä akkua yhdessä muiden metalliesineiden, kuten naulojen, kolikoiden ja niin edelleen kanssa.**
   (3) **Älä aseta akkua alttiiksi vedelle tai sateelle.**

   Oikosulku voi aiheuttaa virtapiikin, ylikuumentumista, palovammoja tai laitteen

rikkoontumisen.

6. **Älä säilytä ja käytä työkalua ja akkupakettia paikassa, jossa lämpötila voi nousta 50 °C:een (122 °F) tai korkeammaksi.**
7. **Älä hävitä akkua polttamalla, vaikka se olisi pahoin vaurioitunut tai täysin loppuun kulunut. Avotuli voi aiheuttaa akun räjähtämisen.**
8. **Älä naulaa, leikkaa, purista, heitä tai pudota akkupakettia tai iske sitä kovia esineitä vasten.** Tällaiset toimet voivat johtaa tulipaloon, ylikuumenemiseen tai räjähdykseen.
9. **Älä käytä viallista akkua.**
10. **Sisältyviä litium-ioni-akkuja koskevat vaarallisten aineiden lainsäädännön vaatimukset.** Esimerkiksi kolmansien osapuolten huolintaliikkeiden tulee kaupallisissa kuljetuksissa noudattaa pakkaamista ja merkintöjä koskevia erityisvaatimuksia.
    Lähetettävän tuotteen valmistelu edellyttää vaarallisten aineiden asiantuntijan neuvontaa. Huomioi myös mahdollisesti yksityiskohtaisemmat kansalliset määräykset
    Akun avoimet liittimet tulee suojata teipillä tai suojuksella ja pakkaaminen tulee tehdä niin, ettei akku voi liikkua pakkauksessa.
11. **Kun akkupaketti on hävitettävä, poista se laitteesta ja hävitä se turvallisesti. Hävitä akku paikallisten määräysten mukaisesti.**
12. **Käytä akkuja vain Makitan ilmoittamien tuotteiden kanssa.** Akkujen asentaminen yhteensopimattomiin tuotteisiin voi aiheuttaa tulipalon, liiallisen ylikuumenemisen, räjähdyksen tai akkunestevuotoja.
13. **Jos laitetta ei käytetä pitkään aikaan, akku on poistettava laitteesta.**
14. **Akkupaketin lämpötila voi käytön aikana ja sen jälkeen nousta niin kuumaksi, että se voi aiheuttaa palovammoja tai lieviä palovammoja. Käsittele kuumia akkupaketteja huolellisesti.**
15. **Älä kosketa työkalun liitintä välittömästi käytön jälkeen, sillä se voi olla riittävän kuuma aiheuttamaan palovammoja.**
16. **Älä päästä lastuja, pölyä tai maata akkupaketin liittimiin, aukkoihin ja uriin.** Se voi johtaa työkalun tai akkupaketin lämpenemiseen, syttymiseen, purkautumiseen tai toimintahäiriöön, mikä voi aiheuttaa palovammoja tai vammoja.
17. **Ellei työkalu tue käyttöä korkeajännitelinjojen lähellä, älä käytä akkupakettia korkeajännitelinjojen lähellä.** Se voi johtaa työkalun tai akkupaketin toimintahäiriöön tai rikkoutumiseen.
18. **Pidä akku poissa lasten ulottuvilta.**

SÄILYTÄ NÄMÄ OHJEET.

***HUOMIO:* Käytä vain alkuperäisiä Makita-akkuja.** Muiden kuin aitojen Makita-akkujen, tai mahdollisesti muutettujen akkujen käyttö voi johtaa akun murtumiseen ja aiheuttaa tulipaloja, henkilö- ja omaisuusvahinkoja. Se mitätöi myös Makita-työkalun ja -laturin Makita-takuun.

HUOMAUTUS: Makita ei vastaa tapaturmista, jotka johtuvat muiden kuin alkuperäisten Makita-akkujen tai muunneltujen akkujen käytöstä. Alkuperäisten Makita-akkujen yhteensopivuus Makita-työkalujen ja -laturien kanssa on arvioitu tarkasti sovellettavien lakien ja turvallisuusstandardien mukaisesti.

Vihjeitä akun käyttöiän pidentämiseksi

1. **Lataa akku ennen kuin se purkautuu täysin. Lopeta aina työkalun käyttö ja lataa akku, jos huomaat työkalun tehon vähenevän.**
2. **Älä koskaan lataa uudestaan täysin ladattua akkua. Ylilataaminen lyhentää akun käyttöikää.**
3. **Lataa akku huoneen lämpötilassa välillä 10 °C - 40 °C. Anna kuuman akun jäähtyä ennen lataamista.**
4. **Irrota akkupaketti työkalusta tai laturista, kun sitä ei käytetä.**
5. **Lataa akkupaketti, jos et käytä sitä pitkään aikaan (yli kuusi kuukautta).**

KOKOONPANO

***HUOMIO:* Varmista aina, että kone on sammutettu ja akku irrotettu, ennen kuin koneelle tehdään mitään toimenpiteitä.**

***HUOMAUTUS:* Varmista ennen koneen käyttöä, että kone on koottu kokonaan.** Muussa tapauksessa kone ei toimi.

Kokoaminen puhallusta varten

Puhallusputken ja suuttimen asentaminen tai irrottaminen

1. Kytke puhallusputki pääyksikköön.

Aseta puhallusputki pääyksikköön siten, että pultti osoittaa vasemmalle kuvan mukaisesti. Käännä puhallusputkea kuvan osoittamalla tavalla siten, että pultti on kohdistettu pääyksikön reikään, ja kiristä sitten pultti tiukasti kuusioavaimella.

► **Kuva1: 1.** Pultti **2.** Puhallusputki

2. Kohdista puhallusputken uloke sovitinputken uraan ja liitä sitten sovitinputken pää puhallusputkeen ja käännä sovitinputkea sen lukitsemiseksi.

► **Kuva2: 1.** Sovitinputki **2.** Puhallusputki

Irrota puhallusputki ja sovitinputki päinvastaisessa järjestyksessä kuin ne asennetaan.

HUOMAA: Suuttimen pituutta voidaan muuttaa siirtämällä suutinta kuvan osoittamalla tavalla.

► **Kuva3: 1.** Sovitinputki **2.** Puhallusputki

Lattasuuttimen tai jatkosuuttimen asentaminen tai irrottaminen

Lisävaruste

Kiinnitä lattasuutin tai jatkosuutin sovitinputkeen ja lukitse se paikalleen kiertämällä.
► **Kuva4: 1.** Lattasuutin **2.** Jatkosuutin **3.** Sovitinputki

Voit myös kiinnittää lattasuuttimen tai jatkosuuttimen puhallusputkeen.
► **Kuva5: 1.** Lattasuutin **2.** Jatkosuutin **3.** Puhallusputki

Irrota lattasuutin tai jatkosuutin päinvastaisessa järjestyksessä kuin ne asennetaan.

Räystässuuttimen asennus

Lisävaruste

Puhaltimeen voi asentaa räystässuuttimen. Räystässuuttimen asentamiseen tarvitaan erityisesti tätä mallia varten suunniteltu sovitinputki.
Katso lisätietoja räystässuuttimen mukana toimitetusta käyttöohjeesta.

Olkahihnan kiinnittäminen

⚠*HUOMIO:* Kun käytät konetta repputyyppisen virtalähteen, kuten kannettavan tehoyksikön kanssa, älä käytä koneen tuotepaketissa toimitettuja olkaimia vaan Makitan suosittelemaa ripustushihnaa.

Jos käytät koneen tuotepaketissa toimitettuja olkaimia ja repputyyppisen virtalähteen olkaimia samanaikaisesti, se vaikeuttaa koneen tai repputyyppisen virtalähteen irrottamista hätätilanteessa ja voi aiheuttaa onnettomuuden tai vammoja. Ripustushihnasuositukset voi tarkistaa valtuutetuista Makita-huoltoliikkeistä.

⚠*HUOMIO:* Kiinnitä olkaimien soljet kunnolla koneeseen. Jos solkia ei kiinnitetä kunnolla, ne voivat irrota ja aiheuttaa henkilövahingon.

⚠*HUOMIO:* Käytä vain tälle työkalulle tarkoitettuja olkaimia. Muiden olkaimien käyttäminen voi aiheuttaa henkilövahingon.

Kiinnitä olkaimien soljet koneeseen kuvan osoittamalla tavalla.
► **Kuva6: 1.** Salpa

Olkaimissa on pikairrotustoiminto. Voit irrottaa koneen olkaimista pitämällä kiinni koneesta ja painamalla samalla soljen reunoja.
► **Kuva7: 1.** Solki

Kokoaminen imurointia varten

⚠*HUOMIO:* Kiinnitä imusuutin aina imuputkeen, kun tarkoituksena on imuroida.

⚠*HUOMIO:* Käyttöturvallisuuden takia imuputkeen kiinnitettyä imusuutinta ei voi irrottaa imuputkesta. Älä irrota imusuutinta sen kytkemisen jälkeen. Muutoin nämä osat voivat vaurioitua.

Imuputken ja suuttimen asentaminen tai irrottaminen

Lisävaruste

1. Kohdista imusuuttimen kolmiomerkki imuputken merkin kanssa ja aseta sitten imusuutin imuputkeen, kunnes suuttimen salpa napsahtaa paikalleen.
► **Kuva8: 1.** Imusuutin **2.** Imuputki **3.** Kolmiomerkki

2. Löysää tuulettimen suojuksen pulttia kuusioavaimella ja avaa tuulettimen suojus.
► **Kuva9: 1.** Pultti **2.** Puhaltimen suojus **3.** Kuusioavain

3. Kohdista imuputken kolmiomerkki pääyksikön 🔓-merkin kanssa ja liitä sitten imuputki pääyksikköön.
► **Kuva10: 1.** Imuputki **2.** Kolmiomerkki **3.** 🔓 merkki

4. Käännä imuputkea myötäpäivään siten, että putken pultti on kohdistettu pääyksikön reiän kanssa, ja kiinnitä pultti sitten tiukasti kuusioavaimella putken kiinnittämiseksi pääyksikköön.
► **Kuva11: 1.** Imuputki **2.** Pultti

Irrota imuputki ja suutin päinvastaisessa järjestyksessä kuin ne asennetaan.

Putkikäyrän ja pölypussin asentaminen tai irrottaminen

Lisävaruste

1. Asenna putkikäyrä pölypussiin ja kiristä hihnaa putkikäyrän kiinnittämiseksi kuvan mukaisesti.
► **Kuva12: 1.** Pölypussi **2.** Putkikäyrä **3.** Vyö

2. Kytke putkikäyrä pääyksikköön.

Aseta putkikäyrä pääyksikköön siten, että pultti osoittaa vasemmalle kuvan mukaisesti. Käännä putkikäyrää kuvan osoittamalla tavalla siten, että pultti on kohdistettu pääyksikön reikään, ja kiristä sitten pultti tiukasti kuusioavaimella.
► **Kuva13: 1.** Pultti **2.** Putkikäyrä

3. Kiinnitä pölypussin koukkusolki alakahvaan kuvan mukaisesti.

Säädä hihnan pituus ja taita sitten ylimääräinen hihnan osa kiinni ja kiinnitä se tarranauhalla.
► **Kuva14: 1.** Solki **2.** Alakahva

4. Kiinnitä olkaimien koukut kantokahvaan ja alakahvaan kuvan mukaisesti.

Varmista, että solki tulee kantokahvan puolelle.
► **Kuva15: 1.** Koukkusolki **2.** Kantokahva **3.** Alakahva **4.** Solki

Olkaimissa on pikairrotustoiminto. Voit irrottaa koneen olkaimista painamalla soljen reunoja.
► **Kuva16: 1.** Solki

Irrota pölypussi ja putkikäyrä päinvastaisessa järjestyksessä kuin ne asennetaan.

Kun asennat pientä pölypussia, avaa suljin, aseta sitten kulmakappaleputki pölypussiin ja sulje suljin. Lukitse ja kiristä vyö kulmakappaleputken kiinnittämiseksi.
► **Kuva17: 1.** Suljin **2.** Pölypussi **3.** Vyö **4.** Kulmakappaleputki

TOIMINTOJEN KUVAUS

⚠***HUOMIO:*** **Varmista aina ennen säätöjä ja tarkastuksia, että kone on sammutettu ja akkupaketti irrotettu.**

Akun asentaminen tai irrottaminen

⚠***HUOMIO:*** **Sammuta kone aina ennen akun kiinnittämistä tai irrottamista.**

⚠***HUOMIO:*** **Pidä koneesta ja akkupaketista tiukasti kiinni, kun irrotat tai kiinnität akkupakettia.** Jos kone tai akkupaketti putoaa käsistäsi, ne voivat vaurioitua tai aiheuttaa henkilövamman.

⚠***HUOMIO:*** **Työnnä akkupaketti aina pohjaan asti, niin että punainen ilmaisin ei enää näy.** Jos akku ei ole kunnolla paikallaan, se voi pudota koneesta ja aiheuttaa vammoja joko sinulle tai sivullisille.

⚠***HUOMIO:*** **Älä käytä voimaa akun asennuksessa.** Jos akku ei liu'u paikalleen helposti, se on väärässä asennossa.

Akkupaketti asennetaan paikalleen sovittamalla akkupaketin kieleke rungon uraan ja työntämällä se sitten paikoilleen. Työnnä akkupaketti pohjaan asti niin, että kuulet sen napsahtavan paikoilleen. Jos painikkeen yläpuolella näkyy punainen ilmaisin, akkupaketti ei ole lukkiutunut täysin paikoilleen.

Irrota akkupaketti painamalla akun etupuolella olevaa painiketta ja liu'uttamalla akku ulos koneesta.

► **Kuva18:** **1.** Punainen ilmaisin **2.** Painike **3.** Akkupaketti

Akun jäljellä olevan varaustason ilmaisin

Vain akkupaketeille ilmaisimella

Painamalla tarkistuspainiketta saat näkyviin akun jäljellä olevan varauksen. Merkkivalot palavat muutaman sekunnin ajan.

► **Kuva19:** **1.** Merkkivalot **2.** Tarkistuspainike

Merkkivalot			Akussa jäljellä olevan varaus
Palaa	Pois päältä	Vilkkuu	
			75% - 100%
			50% - 75%
			25% - 50%
			0% - 25%
			Lataa akku.

Merkkivalot			Akussa jäljellä olevan varaus
Palaa	Pois päältä	Vilkkuu	
	↑ ↓		Akussa on saattanut olla toimintahäiriö.

HUOMAA: Ilmoitettu varaustaso voi erota hieman todellisesta varaustasosta sen mukaan, millaisissa oloissa ja missä lämpötilassa laitetta käytetään.

HUOMAA: Ensimmäinen (vasemmanpuoleisin) merkkivalo vilkkuu, kun akun suojausjärjestelmä on toiminnassa.

Koneen/akun suojausjärjestelmä

Kone on varustettu koneen/akun suojausjärjestelmällä. Tämä järjestelmä pidentää koneen ja akun käyttöikää katkaisemalla automaattisesti moottorin virran. Kone pysähtyy automaattisesti kesken käytön, jos siinä tai akussa ilmenee jokin seuraavista tilanteista:

Ylikuormitussuoja

Kun konetta tai akkua käytetään tavalla, joka saa sen kuluttamaan epätavallisen suuren määrän virtaa, kone pysähtyy automaattisesti ja tilan 1 merkkivalo vilkkuu vihreänä. Katkaise tässä tilanteessa koneesta virta ja lopeta ylikuormitustilan aiheuttanut käyttö. Käynnistä sitten kone uudelleen kytkemällä siihen virta.

Ylikuumenemissuoja

Koneen tai akun ylikuumetessa kone pysähtyy automaattisesti ja tilan 1 merkkivalo syttyy palamaan punaisena. Anna tällöin koneen ja akun jäähtyä, ennen kuin kytket koneen uudelleen päälle.

Ylipurkautumissuoja

Jos akkukapasiteetti ei riitä, kone pysähtyy automaattisesti ja tilan 1 merkkivalo alkaa vilkkua punaisena. Irrota tässä tapauksessa akku koneesta ja lataa akku.

Päävirtakytkin

⚠***VAROITUS:*** **Kytke aina päävirtakytkin pois päältä, kun työkalua ei käytetä.**

Kun haluat kytkeä koneen päälle, paina päävirtakytkintä. Tilan 1 ja tilan 2 merkkivalot syttyvät palamaan vihreinä. Sammuta painamalla päävirtakytkintä, kunnes tilan 1 ja tilan 2 merkkivalot sammuvat.

► **Kuva20:** **(1)** Tilan 1 merkkivalo **(2)** Tilan 2 merkkivalo **(3)** Päävirtakytkin

Voit käyttää konetta imurointitilassa. Imurointitilassa imumäärä on pienempi kuin normaalitilassa.
Kun kone kytketään päälle, kone käynnistyy normaalitilassa. Voit käyttää konetta imurointitilassa painamalla päävirtakytkintä, kun kone käynnistetään. Tilan 2 merkkivalo sammuu ja vain tilan 1 merkkivalo syttyy palamaan vihreänä. Kun painat päävirtakytkintä uudelleen, kone palautuu normaalitilaan ja tilan 1 ja tilan 2

merkkivalot syttyvät palamaan vihreinä.

HUOMAA: Tilan 1 merkkivalo syttyy vihreänä, jos konetta käytetään käyttämättömässä tilassa. Merkkivalo vilkkuu seuraavissa tilanteissa.

- Liipaisinkytkintä painetaan, kun tuulettimen suojuksen pulttia ei ole kiinnitetty tiukasti, tai puhallusputken tai putkikäyrän pulttia ei ole kiristetty lujasti.
- Kone käynnistetään, kun hallintavipua ei ole täysin palautettu off (pois päältä) -asentoon tai kun liipaisinkytkintä painetaan.

HUOMAA: Tämä kone sisältää automaattisen sammutustoiminnon. Tahattoman käynnistyksen välttämiseksi päävirtakytkin sammuu automaattisesti, kun liipaisinkytkintä ei paineta tietyn ajan kuluessa päävirtakytkimen ollessa kytkettynä päälle.

Kytkimen käyttäminen

***VAROITUS:* Varmista ennen akkupaketin asentamista koneeseen, että liipaisinkytkin toimii oikein ja palautuu OFF-asentoon, kun se vapautetaan.**

► **Kuva21: 1.** Liipaisinkytkin

Käynnistä kone liipaisinkytkintä painamalla. Mitä voimakkaammin liipaisinkytkintä painetaan, sitä suurempi on koneen nopeus. Pysäytä vapauttamalla liipaisinkytkin.

Vakionopeussäädin

Vakionopeussäätimen avulla käyttäjä voi pitää koneen nopeuden samana, vaikka kytkintä ei paineta. Nopeutta voi nostaa painamalla hallintavipua eteenpäin. Nopeutta voi pienentää vetämällä hallintavipua taaksepäin.
► **Kuva22: 1.** Hallintavipu

Kuusioavaimen varastointi

Kun kuusioavain ei ole käytössä, säilytä sitä kuvan mukaisesti sen katoamisen välttämiseksi.
► **Kuva23: 1.** Kuusioavain

Vahinkokäynnistyksen estotoiminto

Jos käynnistät koneen, kun painat liipaisinkytkintä tai kun hallintavipu ei ole off-asennossa, kone ei käynnisty. Voit käynnistää koneen vapauttamalla ensin liipaisinkytkimen ja palauttamalla sitten hallintavivun kokonaan ja käynnistämällä koneen sitten.

Sähköinen toiminta

Kone on varustettu sähköisillä toiminnoilla helppokäyttöisyyttä ajatellen.

- Vakionopeuden säätö
  Vakionopeuden säätö mahdollistaa vakiopyörimisnopeuden kuormitusolosuhteista riippumatta.

TYÖSKENTELY

***HUOMIO:* Älä aseta konetta maahan, kun se on kytketty päälle.** Hiekkaa tai pölyä voi päästä sisään imuaukon kautta, mikä voi aiheuttaa toimintahäiriön tai henkilövamman.

Puhaltimen käyttö

***HUOMIO:* Varmista puhallustoimintoa tehdessä, että irrotat imuputken, imusuuttimen, putkikäyrän ja pölypussin koneesta ja liität sitten puhallusputken ja suuttimet koneeseen.**

Pitele konetta tukevasti kädessä ja suorita puhallus liikuttamalla sitä hitaasti ympäriinsä. Jos puhallat rakennuksen, suuren kiven tai ajoneuvon ympärillä, suuntaa suutin siivuun. Kun puhallat nurkkaa, aloita nurkasta ja jatka siten laajemmalle alueelle.
► **Kuva24**

Imurin käyttö

***HUOMIO:* Kun imuroit, irrota puhallusputki sekä suuttimet koneesta ja kiinnitä imuputki, imusuutin, kulmakappaleputki, pölypussi sekä olkaimet koneeseen.**

***HUOMIO:* Tarkista säännöllisesti, ettei pölypussissa ole kulumia tai murtumia.**

***HUOMIO:* Varmista, että kiinnität pölypussin kiinnittimen ennen koneen käyttöä.**

***HUOMIO:* Sammuta kone aina, ennen kuin avaat tai kiinnität pölypussin kiinnitintä.**

***HUOMIO:* Säädä olkaimien pituus ennen koneen käyttöä sellaiseksi, ettei pölypussi kosketa maata.**

***HUOMAUTUS:* Älä anna märkien materiaalien, kuten märkien lehtien, ja vieraiden esineiden, kuten suurten puulastujen, metallin, lasin tai pikkukivien tulla imetyksi koneeseen.** Muuten seurauksena voi olla toimintahäiriö.

***HUOMAUTUS:* Tyhjennä pölypussi, ennen kuin se on täynnä.** Muuten seurauksena voi olla toimintahäiriö.

***HUOMAUTUS:* Vieraiden esineiden imemisen estämiseksi koneen käyttöä imutilassa suositellaan.**

1. Aseta olkaimet olkapäille kuvan mukaisesti. Säädä olkaimien pituus.
► **Kuva25: 1.** Olkaimet **2.** Kantokahva **3.** Alakahva **4.** Pölypussi

2. Pidä kantokahvasta kiinni oikealla kädellä ja alakahvasta toisella kädellä.

3. Kun käytät konetta, säädä liipaisinkytkintä siten, että imuvoima on työskentelysijainnille ja -olosuhteille sopiva.

Pölypussin tyhjentäminen

Avaa kiinnitin ja tyhjennä pölypussi, kun olet irrottanut sen kulmakappaleputkesta ja pääyksiköstä.
► **Kuva26: 1.** Suljin

HUOMAA: Pölypussi voidaan tyhjentää myös irrottamatta sitä kulmakappaleputkesta ja pääyksiköstä.

► **Kuva27: 1.** Suljin

KUNNOSSAPITO

⚠HUOMIO: **Varmista aina ennen tarkastusta tai ylläpitotoimia, että kone on sammutettu ja akkupaketti irrotettu.**

Tuotteen TURVALLISUUDEN ja LUOTETTAVUUDEN takaamiseksi korjaukset, muut huoltotyöt ja säädöt on teetettävä Makitan valtuutetussa huoltopisteessä Makitan varaosia käyttäen.

Koneen puhdistus

Puhdista kone pyyhkimällä pölyt kuivalla liinalla tai kostuta liina saippuaveteen ja rutista kuivaksi.

HUOMAUTUS: **Älä koskaan käytä bensiiniä, ohenteita, alkoholia tai tms. aineita. Muutoin pinta voi halkeilla tai sen värit ja muoto voivat muuttua. Muutoin laitteeseen voi tulla värjäytymiä, muodon vääristymiä tai halkeamia.**

Poista pöly tai lika imuaukoista.
► **Kuva28: 1.** Imuaukko

VIANMÄÄRITYS

Tarkista kone ensin itse, ennen kuin viet sen korjattavaksi. Jos havaitset ongelman, johon ei löydy ratkaisua ohjeista, älä yritä purkaa konetta. Vie se sen sijaan valtuutettuun Makita-huoltoon. Käytä korjaamiseen aina alkuperäisiä Makita-varaosia.

Epänormaali tila	Todennäköinen syy (toimintahäiriö)	Korjaus
Moottori ei käy.	Akkupakettia ei ole asennettu.	Kiinnitä akku paikalleen.
	Akkuongelma (alijännite)	Lataa akku. Jos lataaminen ei toimi tehokkaasti, vaihda akku.
	Puhallin Puhallinputkea ei ole liitetty. Tuulettimen suojusta ei ole suljettu.	Liitä puhalluslputki ja kiristä sitten pultti. Sulje tuulettimen suojus ja kiristä sitten pultti.
	Imuri Putkikäyrää tai imuputkea ei ole liitetty.	Liitä putkikäyrä tai imuputki ja kiristä sitten pultti.
	Vetojärjestelmä ei toimi oikein.	Pyydä valtuutettua huoltoliikettäsi korjaamaan laite.
Moottori pysähtyy lyhyen käytön jälkeen.	Akun varaustila on alhainen.	Lataa akku. Jos lataaminen ei toimi tehokkaasti, vaihda akku.
	Ylikuumeneminen.	Lopeta koneen käyttö, jotta se saa tilaisuuden jäähtyä.
Kone ei saavuta maksiminopeutta.	Akkua ei ole asennettu oikein.	Asenna akkupaketti tämän käyttöohjeen ohjeiden mukaan.
	Akun teho laskee.	Lataa akku. Jos lataaminen ei toimi tehokkaasti, vaihda akku.
	Vetojärjestelmä ei toimi oikein.	Pyydä valtuutettua huoltoliikettäsi korjaamaan laite.
Epänormaali tärinä: ⇨ pysäytä kone välittömästi!	Vetojärjestelmä ei toimi oikein.	Pyydä valtuutettua huoltoliikettäsi korjaamaan laite.
Moottori ei pysähdy: ⇨ Poista akku välittömästi!	Sähköinen tai elektroninen toimintahäiriö.	Poista akku ja pyydä valtuutettua huoltoliikettäsi korjaamaan laite.

LISÄVARUSTEET

⚠HUOMIO: **Seuraavia lisävarusteita tai -laitteita suositellaan käytettäväksi tässä ohjeessa kuvatun Makita-tuotteen kanssa.** Muiden lisävarusteiden tai -laitteiden käyttö voi aiheuttaa henkilövahinkoja. Käytä lisävarusteita ja -laitteita vain niiden käyttötarkoituksen mukaisesti.

Jos tarvitset apua tai yksityiskohtaisempia tietoja seuraavista lisävarusteista, ota yhteys paikalliseen Makitan huoltoon.

- Imurisarja
- Jatkosuutin
- Lattasuutin
- Räystässuutin
- Sovitinputki
- Olkaimet
- Pieni pölypussi
- Aito Makitan akku ja laturi

HUOMAA: Jotkin luettelossa mainitut varusteet voivat sisältyä laitetoimitukseen vakiovarusteina. Ne voivat vaihdella maittain.

SPECIFIKATIONER

Model:		DUB363
Kapacitet	Luftvolumen	0 - 13,4 m^3/min
	Lufthastighed (gennemsnit)	0 - 54 m/s
	Lufthastighed (maks.)	0 - 65 m/s
Mål (L x B x H) *1		341 mm x 193 mm x 415 mm
Mærkespænding		36 V DC
Nettovægt (Blæserenhed *2)	*4	3,9 kg
	*5	4,6 - 5,3 kg
Nettovægt (Sugeenhed *3)	*4	5,4 kg
	*5	6,1 - 6,7 kg

*1. Uden rør, mundstykker, støvpose, skuldersele og akkuer.
*2. Med blæserrør, endemundstykke og fladt mundstykke.
*3. Med indsugningsrør, sugemundstykke, knærør, støvpose og skuldersele.
*4. Vægt uden tilbehør og strømkilde såsom akku(er) eller ledningstilsluttet strømkilde.
*5. Nettovægtværdien omfatter den letteste og tungeste kombination af tilbehøret til normal og sikker brug og akku(er), som er angivet i brugsanvisningen.

- På grund af vores kontinuerlige forsknings- og udviklingsprogrammer kan hosstående specifikationer blive ændret uden varsel.
- Specifikationer kan variere fra land til land.

Anvendelig akku og oplader

Akku	BL1815N / BL1820B / BL1830B / BL1840B / BL1850B / BL1860B
Oplader	DC18RC / DC18RD / DC18RE / DC18SD / DC18SE / DC18SF / DC18SH / DC18WC

- Nogle af de akkuer og opladere, der er angivet ovenfor, er muligvis ikke tilgængelige, afhængigt af hvilket område du bor i.

ADVARSEL: **Brug kun de akkuer og opladere, der er angivet ovenfor.** Brug af andre akkuer og opladere kan medføre personskade og/eller brand.

Anbefalet ledningstilsluttet strømforsyningskilde

Akku-adapter	BAP182
Ledningstilsluttet batteripakke	BL36120A
Bærbar strømforsyning	PDC01 / PDC1200 / PDC1500

- Den eller de ovenfor anførte ledningstilsluttede strømforsyningskilder er muligvis ikke tilgængelige, afhængigt af hvilket område du bor i.
- Inden du bruger den ledningstilsluttede strømforsyningskilde, skal du læse instruktionen og advarselsmarkeringerne på dem.

Symboler

Følgende viser de symboler, der muligvis anvendes til udstyret. Sørg for, at du forstår deres betydning før brugen.

	Udvis særlig forsigtighed og opmærksomhed.
	Læs betjeningsvejledningen.
	Hold hænderne væk fra roterende dele.
	Langt hår kan medføre ulykker, da det kan vikles ind i maskineriet.
	Hold omkringstående på afstand.
	Bær beskyttelsesbriller og høreværn.
	Udsæt ikke for fugt.

	Udsæt ikke for regn.
	Kun for lande inden for EU På grund af tilstedeværelsen af farlige komponenter i udstyret kan affald af elektrisk og elektronisk udstyr, akkumulatorer og batterier have en negativ indvirkning på miljøet og folkesundheden. Bortskaf ikke elektriske og elektroniske apparater eller batterier sammen med husholdningsaffald! I overensstemmelse med EF-direktiv om affaldshåndtering af elektrisk og elektronisk udstyr og om akkumulatorer og batterier og affaldsakkumulatorer og -batterier, og i overensstemmelse med national lovgivning, skal brugt elektrisk udstyr, batterier og akkumulatorer opbevares separat og leveres til et separat indsamlingssted for kommunalt affald, der er etableret i henhold til bestemmelserne om miljøbeskyttelse. Dette er angivet ved symbolet på den krydsede skraldespand, der er placeret på udstyret.
	Garanteret lydeffektniveau i henhold til EU-direktivet om maskiner til udendørs brug.
	Lydeffektniveau i henhold til Australiens NSW forordning om støjemission

Tilsigtet anvendelse

Maskinen er beregnet til at blæse og suge.

Støj

Det typiske A-vægtede støjniveau bestemt i overensstemmelse med EN IEC 62841-4-6:

Med endemundstykke
Lydtryksniveau (L_{pA}) : 84,7 dB (A)
Usikkerhed (K): 3 dB (A)
Garanteret lydeffektniveau (L_{WA}) : 98 dB (A)

Med fladt mundstykke
Lydtryksniveau (L_{pA}) : 86 dB (A)
Usikkerhed (K): 3 dB (A)
Garanteret lydeffektniveau (L_{WA}) : 99 dB (A)

Med forlængermundstykke
Lydtryksniveau (L_{pA}) : 85,1 dB (A)
Usikkerhed (K): 3 dB (A)
Garanteret lydeffektniveau (L_{WA}) : 98 dB (A)

Med sugningssæt
Lydtryksniveau (L_{pA}) : 83,7 dB (A)
Usikkerhed (K): 3 dB (A)
Garanteret lydeffektniveau (L_{WA}) : 100 dB (A)

Med mundstykke til tagrender
Lydtryksniveau (L_{pA}) : 85,1 dB (A)
Usikkerhed (K): 3 dB (A)
Garanteret lydeffektniveau (L_{WA}): 97 dB (A)

BEMÆRK: De(n) angivne støjemissionsværdi(er) er målt i overensstemmelse med en standardtestmetode og kan anvendes til at sammenligne en maskine med en anden.

BEMÆRK: De(n) angivne støjemissionsværdi(er) kan også anvendes i en foreløbig eksponeringsvurdering.

⚠*ADVARSEL:* Bær høreværn.

⚠*ADVARSEL:* Støjemissionen under den faktiske anvendelse af maskinværktøjet kan variere fra de(n) erklærede samlede værdi(er) afhængigt af den måde, hvorpå maskinen anvendes.

⚠*ADVARSEL:* Sørg for at identificere de sikkerhedsforskrifter til beskyttelse af operatøren, som er baseret på en vurdering af eksponering under de faktiske brugsforhold (med hensyntagen til alle dele i brugscyklussen, f.eks. de gange, hvor maskinen er slukket, og når den kører i tomgang i tilgift til afbrydertiden).

Vibration

Den samlede værdi for kontinuerlig vibration (treaksial vektorsum) bestemt i overensstemmelse med EN IEC 62841-4-6:
Arbejdstilstand: brug uden belastning
Vibrationsemission (a_h): 1,8 m/s^2
Usikkerhed (K): 1,5 m/s^2

BEMÆRK: De(n) angivne totalværdi(er) for vibration er målt i overensstemmelse med en standardtestmetode og kan anvendes til at sammenligne en maskine med en anden.

BEMÆRK: De(n) angivne totalværdi(er) for vibration kan også anvendes i en præliminær eksponeringsvurdering.

⚠*ADVARSEL:* Vibrationsemissionen under den faktiske anvendelse af maskinværktøjet kan variere fra de(n) erklærede samlede værdi(er), afhængigt af den måde, hvorpå maskinen anvendes.

⚠*ADVARSEL:* Sørg for at identificere de sikkerhedsforskrifter til beskyttelse af operatøren, som er baseret på en vurdering af eksponering under de faktiske brugsforhold (med hensyntagen til alle dele i brugscyklussen, f.eks. de gange, hvor maskinen er slukket, og når den kører i tomgang i tilgift til afbrydertiden).

Følgende viser middelværdierne for spidsamplituden af accelerationen fra gentagne stødvibrationer, p_F, med tilsvarende usikkerhed (K) bestemt i overensstemmelse med EN IEC 62841-4-6.
Arbejdstilstand: brug uden belastning
p_F : 22 m/s^2
Usikkerhed (K): 3 m/s^2

BEMÆRK: Disse angivne værdier bør ikke anvendes til at bestemme eksponering for håndarmvibrationer.

Overensstemmelseserklæringer

Kun for lande i Europa

EU/UK-overensstemmelseserklæringen kan tilgås fra følgende URL.

https://support.makita.biz/doc/doc_index.html

SIKKERHEDSADVARSLER

Almindelige sikkerhedsregler for el-værktøj

⚠*ADVARSEL* **Læs alle sikkerhedsadvarsler, instruktioner, illustrationer og specifikationer, der følger med denne maskine.** Hvis du ikke følger alle nedenstående instruktioner, kan det medføre elektrisk stød, brand og/eller alvorlig personskade.

Gem alle advarsler og instruktioner til fremtidig reference.

Ordet "el-værktøj" i advarslerne henviser til det netforsynede (netledning) el-værktøj eller batteriforsynede (akku) el-værktøj.

Sikkerhedsadvarsler for akku haveblæser/sugning

1. **Undlad at bruge maskinen under dårlige vejrforhold, især når der er risiko for lynnedslag.** Dette mindsker risikoen for at blive ramt af lynnedslag.
2. **Kontroller ofte snavsopsamleren for slitage eller forringelse.** En slidt eller beskadiget snavsopsamler kan øge risikoen for personskade.
3. **Bær øjenbeskyttelse og høreværn.** Tilstrækkeligt beskyttelsesudstyr vil reducere risikoen for personskade.
4. **Når maskinen betjenes, skal du altid bruge skridsikkert og beskyttende fodtøj. Undlad at anvende maskinen med bare fødder eller åbne sandaler.** Dette reducerer risikoen for skader på fødderne.
5. **Undlad at bære løstsiddende tøj eller genstande såsom tørklæder, snore, kæder, slips osv., der kan blive trukket ind i luftåbningerne. Bind langt hår tilbage, eller dæk det til, så det ikke bliver trukket ind i luftåbningerne.** Hvis nogen af disse genstande trækkes ind i luftåbningerne, kan det øge risikoen for personskade.
6. **Hold omkringstående væk, mens du betjener maskinen.** Udslynget snavs kan øge risikoen for personskade.
7. **Må ikke bruges i sugetilstand uden at snavsopsamleren er på plads.** Udslyngede genstande kan øge risikoen for personskade.
8. **Peg aldrig blæsermundstykket i retning af mennesker eller kæledyr eller i retning af vinduer. Vær ekstra forsigtig, når du blæser snavs i nærheden af faste genstande såsom træer, biler og vægge, der kan få snavset til at blive kastet tilbage.** Udslyngede genstande kan beskadige ting og øge risikoen for personskade.
9. **Undlad at bruge maskinen til at opsamle eller blæse noget, der brænder eller ryger, f.eks. cigaretter, tændstikker eller varm aske.** Disse antændelseskilder kan øge risikoen for brand.
10. **Undlad at suge vand eller andre væsker eller nedsænke nogen del af maskinen i væske.** Vand, der trænger ind i maskinen, kan øge risikoen for elektrisk stød.
11. **Undlad at suge sten, grus, metal eller glasskår.** Ventilatorhjulet kan blive beskadiget og kan øge risikoen for personskade.
12. **Undlad at berøre ventilatoren, mens den stadig er i bevægelse. Sluk for maskinen, og vent, indtil ventilatoren stopper, før du fjerner nogen del, der kan give adgang til ventilatoren.** Dette reducerer risikoen for personskade fra bevægelige dele.
13. **Når du fjerner fastklemt materiale eller servicerer maskinen, skal du sørge for, at afbryderknappen er slukket.** Uventet start af maskinen under fjernelse af fastklemt materiale eller servicering kan medføre alvorlig personskade.

Yderligere sikkerhedsadvarsler

1. **For at forhindre støvindånding anbefales det at bære en ansigtsmaske.**
2. **Bær altid handsker under betjeningen.** Undgå at betjene maskinen med de bare hænder. Dette reducerer risikoen for skader på hænder og fingre.
3. **Brug denne maskine i jordhøjde, ikke på stiger eller andre ustabile underlag.**
4. **Når du bærer en sele, skal du sørge for, at ingen andre bærbare enheder forstyrrer frigørelsen og fjernelsen af selen.**
5. **Når maskinen rammer en hård genstand, eller hvis der synes at være for store vibrationer, skal du inspicere maskinen for skader.**
6. **Indgående fremmedlegemer kan blokere luftkanalerne og belaste luftstrømme. Fjern eventuelle forhindringer i luftvejen, hvis ydeevnen påvirkes.**
7. **Sørg altid for, at ventilationsåbningerne holdes fri for snavs.**
8. **Rengør maskinen før opbevaring, og opbevar den på et tørt sted.**
9. **De øgede motoromdrejninger kan forårsage farlig beskadigelse af ventilatoren og medføre alvorlig personskade.** Hvis motoren og kontrolkredsløbet bliver varme, kan det forårsage brand.
10. **Det anbefales at fugte overflader let på steder med støv.**
11. **Pas på ikke at blokere sugeåbningen eller blæserudgangen med støv eller snavs, når du arbejder i et støvet område.**
12. **Undlad at bruge andre mundstykker end de mundstykker, der leveres af Makita.**
13. **Undlad at bruge blæseren til at puste bolde, gummibåde eller lignende op.**
14. **Når du løfter blæseren, skal du sørge for at bøje knæene og passe på ikke at skade ryggen.**

Sikkerhedsinstruktioner for akku blæser

⚠***ADVARSEL:*** **Læs alle sikkerhedsadvarsler og alle sikkerhedsinstruktioner.** Hvis nedenstående advarsler og instruktioner ikke overholdes, kan det medføre elektrisk stød, brand og/eller alvorlig personskade.

Gem alle advarsler og instruktioner til fremtidig reference.

Oplæring

1. **Læs instruktionerne omhyggeligt. Vær bekendt med kontrollerne og korrekt brug af maskinen.**
2. **Lad aldrig børn, personer med reducerede fysiske, sensoriske eller mentale færdigheder eller manglende erfaring og viden eller personer, der ikke er bekendt med disse instruktioner, anvende maskinen. Lokal lovgivning begrænser muligvis operatørens alder.**
3. **Anvend aldrig maskinen, når der er personer, især børn, eller kæledyr i nærheden.**
4. **Husk, at operatøren eller brugeren er ansvarlig for ulykker eller farlige situationer, der sker på andre personer eller deres ejendom.**

Forberedelse

1. **Bær altid solidt fodtøj og lange bukser, når du betjener maskinen.**
2. **Bær ikke løst tøj eller smykker, der kan trækkes ind i luftåbningen. Hold langt hår væk fra luftåbningerne.**
3. **Bær altid beskyttelsesbriller for at beskytte dine øjne mod skader, når du bruger maskiner. Beskyttelsesbrillerne skal overholde ANSI Z87.1 i USA, EN 166 i Europa eller AS/NZS 1336 i Australien/New Zealand. I Australien/New Zealand er det desuden påbudt ved lov at bære ansigtsskærm for at beskytte dit ansigt.**

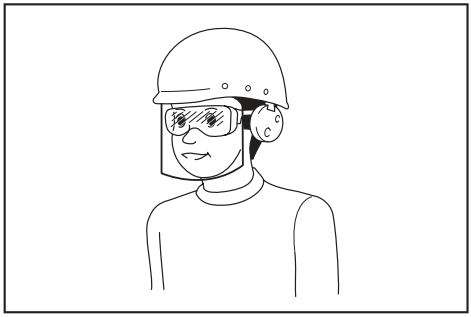

Det er arbejdsgiverens ansvar at påbyde brugerne af maskinen samt andre personer i det umiddelbare arbejdsområde at bære passende sikkerhedsbeskyttelsesudstyr.

4. **For at undgå støvgener anbefales det at bære ansigtsmaske.**
5. **Bær altid skridsikkert og beskyttende fodtøj ved brug af maskinen.** Skridsikre lukkede sikkerhedsstøvler og -sko mindsker risikoen for personskade.
6. **Bær personligt beskyttelsesudstyr. Brug altid beskyttelsesbriller.** Beskyttelsesudstyr som f.eks. støvmaske, skridsikre sko, hjelm eller høreværn, der benyttes under de relevante forhold, forebygger personskade.

Betjening

1. **Sluk for maskinen, og fjern akkuen, og sørg for, at alle bevægelige dele er stoppet helt**
   - **hver gang du lægger maskinen fra dig.**
   - **før du fjerner blokeringer.**
   - **før du efterser, rengør eller arbejder på maskinen.**
   - **hvis maskinen begynder at vibrere unormalt.**
   - **hver gang du omdanner maskinen fra blæser til sugning og omvendt.**
2. **Anvend kun maskinen i dagslys eller i god kunstig belysning.**
3. **Stræk dig ikke for langt, og oprethold til enhver tid korrekt balance og fodfæste.**
4. **Sørg altid for et godt fodfæste på skråninger.**
5. **Gå, løb aldrig.**
6. **Hold alle kølingsluftåbningerne fri for affald.**
7. **Når maskinen bruges som blæser, blæs aldrig affald i retning af omkringstående. Når maskinen bruges til at suge med, pas på ikke at blæse affald i retning af omkringstående med luften fra støvposen.**
8. **Brug maskinen i en anbefalet stilling og på en solid overflade.**
9. **Anvend ikke maskinen på høje steder.**
10. **Peg aldrig mundstykket mod personer i nærheden, når du bruger maskinen.**
11. **Blokér aldrig sugeåbningen og/eller blæserudgangen.**
    - **Pas på ikke at blokere sugeåbningen eller blæserudgangen med støv eller snavs, når du arbejder i et støvet område.**
    - **Brug ikke andre mundstykker end mundstykkerne fra Makita.**
    - **Brug ikke blæseren til at puste bolde, gummibåde eller lignende op.**
12. **Brug ikke maskinen i nærheden af et åbent vindue eller lignende.**
13. **Det anbefales kun at bruge maskinen på rimelige tidspunkter - ikke tidligt om morgenen eller sent om aftenen, hvor det kan forstyrre folk.**
14. **Brug af river og koste til at løsne affald inden blæsning anbefales.**
15. **Hvis maskinen rammer nogen fremmedlegemer eller begynder at frembringe usædvanlig støj eller vibration, skal du med det samme slukke for maskinen for at stoppe den. Tag akkuen ud af maskinen og efterse maskinen for skader, før du starter og betjener maskinen igen. Bed et autoriseret Makita-servicecenter om reparation, hvis maskinen er beskadiget.**
16. **Sæt ikke fingrene eller andre genstande ind i sugeåbningen eller blæserudgangen.**
17. **Forebyg start ved et uheld. Sørg for, at**

kontakten er i fra-positionen, før du indsætter akkuen, tager maskinen op eller bærer den. Hvis du bærer maskinen med fingeren på kontakten, eller hvis du sætter strøm til maskinen, mens kontakten er slået til, kan det medføre uheld.

18. **Blæs eller sug aldrig farlige materialer som fx søm, glassplinter eller klinger.**
19. **Brug ikke maskinen i nærheden af brændbare materialer.**
20. **Undgå betjening af maskinen i lang tid i omgivelser med lav temperatur.**
21. **Når du bruger maskinen som blæser i kombination med batteriadapteren, der er udstyret med skuldersele, skal du undlade at bruge denne maskine med skulderselen fastgjort til maskinen.**
22. **Når du bærer støvposen til sugebetjening, skal du ikke anvende denne maskine i kombination med batteriadapteren udstyret med skulderselen.**

Vedligeholdelse og opbevaring

1. **Hold alle møtrikker, bolte og skruer stramme for at sikre dig, at maskinen er i sikker arbejdstilstand.**
2. **Hvis delene er slidte eller beskadiget, skal du udskifte dem med dele fra Makita.**
3. **Opbevar maskinen på et tørt sted, der er utilgængeligt for børn.**
4. **Når du stopper maskinen af hensyn til eftersyn, servicering, opbevaring eller udskiftning af tilbehør, skal du slukke for maskinen, og sikre dig at alle dele i bevægelse er stoppet helt, og derefter fjerne akkuen. Lad maskinen køle af, før du udfører nogen form for arbejde på maskinen. Vedligehold maskinen med omhu og hold den ren.**
5. **Lad altid maskinen køle af, før den opbevares.**
6. **Udsæt ikke maskinen for regn. Opbevar maskinen inden døre.**
7. **Når du løfter maskinen, skal du sørge for at bøje i knæene og passe på ikke at skade ryggen.**

Brug og vedligeholdelse af batteriet

1. **Oplad kun med den oplader, som producenten angiver** En oplader, der passer til én type batteri, kan forårsage brand, hvis den anvendes med et andet batteri.
2. **Brug kun el-værktøjer sammen med de tilhørende batteripakker.** Brug af andre batteripakker kan forårsage personskade og brand.
3. **Når batteripakker ikke anvendes, skal de holdes borte fra andre metalgenstande som papirclips, mønter, nøgler, søm, skruer og andre små metalgenstande, der kan skabe forbindelse mellem terminalerne.** Hvis batteriets terminaler kortsluttes, kan det forårsage brand.
4. **I tilfælde af misbrug kan der sprøjte væske ud fra batteriet. Undgå kontakt. Skyl med vand, hvis De kommer i kontakt med væsken. Søg læge, hvis De får væske i øjet.** Væske, der sprøjter ud fra batteriet, kan medføre irritation eller forbrændinger.
5. **Undlad at bruge en akku eller maskine, der er beskadiget eller ændret.** Beskadigede eller ændrede batterier kan fungere uforudsigeligt og medføre brand, eksplosion eller risiko for personskade.
6. **Undlad at udsætte en akku eller maskine for brand eller høje temperaturer.** Udsættelse for brand eller temperaturer på over 130 °C kan medføre eksplosion.
7. **Følg alle instruktioner vedrørende opladning, og undlad at oplade akkuen eller maskinen uden for det temperaturinterval, der er angivet i instruktionerne.** Opladning, der udføres forkert eller ved temperaturer uden for det angivne temperaturinterval, kan beskadige batteriet og medføre øget risiko for brand.

Elektrisk sikkerhed og batterisikkerhed

1. **Undlad at kaste batterierne i åben ild.** Cellen kan eksplodere. Tjek de lokale regler for eventuelle særlige instruktioner vedrørende bortskaffelse.
2. **Undlad at åbne eller mishandle batterierne.** Lækket elektrolyt er ætsende og kan medføre skader på øjnene eller huden. Den kan være giftig, hvis den indtages.
3. **Undlad at oplade batteriet i regnvejr eller under våde forhold.**
4. **Oplad ikke batteriet uden døre.**
5. **Håndter ikke oplader, herunder opladerstik, og opladerterminaler med våde hænder.**
6. **Undgå farlige miljøer. Brug ikke maskinen på fugtige eller våde steder, og udsæt den ikke for regn. Hvis der kommer vand ind i maskinen, forøger det risikoen for elektrisk stød.**

Service

1. **Få udført service på el-værktøjet hos en autoriseret mekaniker, og brug kun tilsvarende reservedele.** Derved vedligeholdes el-værktøjets sikkerhed.
2. **Udfør aldrig service på beskadigede akkuer.** Service på akkuer må kun udføres af producenten eller af autoriserede reparatører.

GEM DENNE BRUGSANVISNING.

⚠*ADVARSEL:* LAD IKKE bekvemmelighed eller kendskab til produktet (opnået gennem gentagen brug) forhindre, at sikkerhedsforskrifterne for produktet nøje overholdes.

MISBRUG eller forsømmelse af at følge de i denne brugsvejledning givne sikkerhedsforskrifter kan føre til, at De kommer alvorligt til skade.

Vigtige sikkerhedsinstruktioner for akkuen

1. **Læs alle instruktioner og advarselsmærkater på (1) akku-opladeren, (2) akkuen og (3) produktet, som anvender akku.**
2. **Adskil eller ændr ikke akkuen.** Det kan muligvis resultere i en brand, overdreven varme eller eksplosion.
3. **Hold straks op med anvendelsen, hvis brugstiden er blevet stærkt afkortet. Fortsat anvendelse kan resultere i risiko for overophedning,**

forbrændinger og endog eksplosion.

4. **Hvis De har fået elektrolytvæske i øjnene, skal De straks skylle den ud med rent vand og derefter øjeblikkeligt søge lægehjælp. I modsat fald kan De miste synet.**
5. **Vær påpasselig med ikke at komme til at kortslutte akkuen:**
   (1) **Rør ikke ved terminalerne med noget ledende materiale.**
   (2) **Undgå at opbevare akkuen i en beholder sammen med andre genstande af metal, for eksempel søm, mønter og lignende.**
   (3) **Udsæt ikke akkuen for vand eller regn.**
   Kortslutning af akkuen kan forårsage en kraftig øgning af strømmen, overophedning, mulige forbrændinger og endog værktøjstop.
6. **Opbevar og brug ikke maskinen og akkuen på steder, hvor temperaturen muligvis kan nå eller overstige 50 °C.**
7. **Lad være med at brænde akkuen, selv ikke i tilfælde, hvor den har lidt alvorlig skade eller er fuldstændig udtjent. Akkuen kan eksplodere, hvis man forsøger at brænde den.**
8. **Slå ikke søm i, skær ikke i, knus, kast, tab ikke akkuen og stød ikke akkuen mod en hård genstand.** Sådan adfærd kan muligvis resultere i en brand, overdreven varme eller eksplosion.
9. **Anvend ikke en beskadiget akku.**
10. **De indbyggede litium-ion-batterier er underlagt lovkrav vedrørende farligt gods.**
    Ved kommerciel transport, f.eks. af tredjeparts transportselskaber, skal særlige krav til forpakning og mærkning overholdes.
    Ved forberedelse af udstyret til forsendelse skal du kontakte en ekspert i farligt gods. Overhold også eventuel mere detaljeret national lovgivning.
    Tape eller tildæk åbne kontakter, og pak batteriet på en måde, så det ikke kan flytte sig rundt i pakningen.
11. **Når akkuen bortskaffes, skal du fjerne den fra maskinen og bortskaffe den på et sikkert sted. Følg de lokale love vedrørende bortskaffelsen af batterier.**
12. **Brug kun batterierne med de produkter, som Makita specificerer.** Hvis batterierne installeres i ikke-kompatible produkter, kan det medføre brand, kraftig varme, eksplosion eller udsivning af elektrolyt.
13. **Hvis maskinen ikke skal bruges i længere tid ad gangen, skal du fjerne batteriet fra maskinen.**
14. **Akkuen kan muligvis under og efter brug være varm, hvilket kan forårsage forbrændinger eller lavtemperaturforbrændinger. Vær påpasselig med håndtering af varme akkuer.**
15. **Rør ikke terminalen på maskinen straks efter brug, da den bliver varm nok til at forårsage forbrændinger.**
16. **Sørg for, at spåner, støv eller jord ikke sætter sig fast i akkuens terminaler, huller og riller.** Det kan forårsage opvarmning, antændelse, sprængning og funktionsfejl i maskinen eller akkuen, hvilket kan medføre forbrændinger eller personskade.
17. **Medmindre maskinen understøtter brugen i nærheden af elektriske højspændingsledninger, skal du ikke anvende akkuen i nærheden af elektriske højspændingsledninger.** Det kan muligvis medføre funktionsfejl på eller nedbrud af maskinen eller akkuen.
18. **Opbevar batteriet utilgængeligt for børn.**

GEM DENNE BRUGSANVISNING.

⚠***FORSIGTIG:*** **Brug kun originale batterier fra Makita.** Brug af uoriginale Makita-batterier, eller batterier som er blevet ændret, kan muligvis medføre brud på batteriet, hvilket kan forårsage brand, personskade eller beskadigelse. Det ugyldiggør også Makita-garantien for Makita-maskinen og opladeren.

BEMÆRKNING: Makita er ikke ansvarlig for eventuelle ulykker som følge af anvendelsen af uoriginale Makita-batterier eller batterier, der er blevet ændret. Originale Makita-batterier er blevet grundigt evalueret for kompatibilitet med Makita-maskiner og -opladere i overensstemmelse med gældende lovgivning og sikkerhedsstandarder.

Tips til opnåelse af maksimal akku-levetid

1. **Oplad akkuen, inden den er helt afladet. Stop altid værktøjet, og oplad akkuen, hvis De bemærker, at værktøjeffekten er aftagende.**
2. **Genoplad aldrig en fuldt opladet akku. Overopladning vil afkorte akkuens levetid.**
3. **Oplad akkuen ved stuetemperatur ved 10 °C - 40 °C. Lad altid en varm akku få tid til at køle af, inden den oplades.**
4. **Når du ikke anvender akkuen, skal du fjerne den fra maskinen eller opladeren.**
5. **Oplad akkuen, hvis De ikke skal bruge den i længere tid (mere end seks måneder).**

SAMLING

⚠***FORSIGTIG:*** **Sørg altid for, at maskinen er slukket, og at akkuen er taget ud, før du udfører nogen form for arbejde på maskinen.**

BEMÆRKNING: **Inden betjening af maskinen skal du sørge for, at maskinen er samlet helt.** Ellers fungerer maskinen ikke.

Samling til blæsning

Montering eller afmontering af blæserrør og mundstykke

1. Monter blæserrøret på hovedenheden.

Sæt blæserrøret ind i hovedenheden med bolten vendende mod venstre som vist i figuren. Drej blæserrøret som vist på figuren, så bolten er rettet ind med hullet på hovedenheden, og stram derefter bolten ordentligt vha. unbrakonøglen.

► **Fig.1:** **1.** Bolt **2.** Blæserrør

2. Ret fremspringet på blæserrøret ind med rillen på endemundstykket, og monter derefter endemundstykket på blæserrøret, og drej derefter på endemundstykket for at låse det på plads.
► **Fig.2:** **1.** Endemundstykke **2.** Blæserrør

Følg monteringsproceduren i omvendt rækkefølge for at afmontere blæserrøret og endemundstykket.

BEMÆRK: Længden af mundstykket kan ændres ved at flytte mundstykket som vist på figuren.

► **Fig.3:** **1.** Endemundstykke **2.** Blæserrør

Montering eller afmontering af det flade mundstykke eller forlængermundstykket

Ekstraudstyr

Fastgør det flade mundstykke eller forlængermundstykket til endemundstykket og drej det derefter for at låse det på plads.
► **Fig.4:** **1.** Fladt mundstykke
2. Forlængermundstykke **3.** Adapterrør

Du kan også fastgøre det flade mundstykke eller forlængermundstykket til blæserrøret.
► **Fig.5:** **1.** Fladt mundstykke
2. Forlængermundstykke **3.** Blæserrør

Følg monteringsproceduren i omvendt rækkefølge for at afmontere det flade mundstykke eller forlængermundstykket.

Montering af mundstykket til tagrender

Ekstraudstyr

Mundstykket til tagrender kan monteres på blæseren. Adapterrøret, som er designet udelukkende til denne model, er nødvendigt for at kunne montere mundstykket til tagrender.
For yderligere oplysninger henvises til den brugsanvisning, som følger med mundstykket til tagrender.

Montering af skulderselen

FORSIGTIG: **Når du anvender maskinen kombineret med en strømforsyning af rygsæktypen som fx en bærbar strømforsyning, bør du ikke bruge skulderselen inkluderet i pakken med maskinen, men i stedet bruge det hængende bånd anbefalet af Makita.**

Hvis du anvender en skuldersele, inkluderet i pakken med maskinen, og skulderselen til en strømforsyning af rygsæktypen på samme tid, er det svært at fjerne maskinen eller strømforsyningen af rygsæktypen i et nødstilfælde, og det kan muligvis forårsage en ulykke eller personskade. Bed et autoriseret Makita-servicecenter om det anbefalede hængende bånd.

FORSIGTIG: **Sørg for at fastgøre skulderselens kroge forsvarligt på maskinen.** Hvis krogene ufuldstændigt fastgjort, kan de løsne sig og forårsage personskade.

FORSIGTIG: **Sørg for at bruge skulderselen, der er dedikeret til denne maskine.** Brug af andre skulderseler kan medføre personskade.

Fastgør skulderselens kroge til maskinen som vist på figuren.
► **Fig.6:** **1.** Krog

Skulderselen har en funktion til hurtig frigørelse. Du skal blot trykke på siderne af spændet, mens du holder maskinen for at frigøre den fra skulderselen.
► **Fig.7:** **1.** Spænde

Samling til sugning

FORSIGTIG: **Når der udføres sugebetjening, skal du altid montere sugemundstykket til indsugningsrøret.**

FORSIGTIG: **Af hensyn til sikker anvendelse kan sugemundstykket ikke fjernes fra indsugningsrøret, når først de er samlet. Fjern ikke sugemundstykket med kraft efter samlingen. Ellers kan de muligvis tage skade.**

Montering eller afmontering af indsugningsrør og mundstykke

Ekstraudstyr

1. Ret trekantsmærket på sugemundstykket ind med det på indsugningsrøret, og sæt derefter sugemundstykket ind i indsugningsrøret, indtil låsen på mundstykket klikker på plads.
► **Fig.8:** **1.** Indsugningsmundstykke **2.** Indsugningsrør
3. Trekantsmærke

2. Løsn bolten på ventilatordækslet ved hjælp af unbrakonøglen, og åbn ventilatordækslet.
► **Fig.9:** **1.** Bolt **2.** Ventilatordæksel **3.** Unbrakonøgle

3. Ret trekantsmærket på indsugningsrøret ind med 🔓-mærket på hovedenheden, og fastgør derefter indsugningsrøret til hovedenheden.
► **Fig.10:** **1.** Indsugningsrør **2.** Trekantsmærke
3. 🔓 mærke

4. Drej indsugningsrøret med uret så bolten på røret

rettes ind med hullet på hovedenheden, og stram derefter bolten ordentligt vha. unbrakonøglen for at fastgøre røret til hovedenheden.
► **Fig.11:** **1.** Indsugningsrør **2.** Bolt

Følg monteringsproceduren i omvendt rækkefølge for at afmontere indsugningsrøret og mundstykket.

Montering eller afmontering af knærør og støvpose

Ekstraudstyr

1. Sæt knærøret ind i støvposen og stram remmen for at fastgøre knærøret som vist på figuren.
► **Fig.12:** **1.** Støvpose **2.** Knærør **3.** Rem

2. Monter knærøret på hovedenheden.

Sæt knærøret ind i hovedenheden med bolten vendende mod venstre som vist i figuren. Drej knærøret som vist på figuren, så bolten er rettet ind med hullet på hovedenheden, og stram derefter bolten ordentligt vha. unbrakonøglen.
► **Fig.13:** **1.** Bolt **2.** Knærør

3. Sæt krogen på støvposen fast på undergrebet som vist på figuren.

Juster selens længde og fold så overskydende sele og sæt den fast med krogen og løkkebeslaget.
► **Fig.14:** **1.** Krog **2.** Undergreb

4. Fastgør skulderselens kroge til bærehåndtaget og undergrebet som vist på figuren.

Tjek at spændet sidder på siden med bærehåndtaget.
► **Fig.15:** **1.** Krog **2.** Bærehåndtag **3.** Undergreb **4.** Spænde

Skulderselen har en funktion til hurtig frigørelse. Klem blot på siderne af spændet for at frigøre maskinen fra skulderselen.
► **Fig.16:** **1.** Spænde

Følg monteringsproceduren i omvendt rækkefølge for at afmontere støvposen og knærøret.

Når du monterer den lille støvpose, skal du åbne fastgørelsesmidlet, derefter indsætte knærøret i støvposen og derefter lukke fastgørelsesmidlet. Lås og tilspænd remmen for at fastgøre knærøret.
► **Fig.17:** **1.** Fastgørelsesmiddel **2.** Støvpose **3.** Rem **4.** Knærør

FUNKTIONSBESKRIVELSE

FORSIGTIG: **Sørg altid for, at maskinen er slukket, og at akkuen er fjernet, før du justerer eller kontrollerer funktionen på maskinen.**

Isætning eller fjernelse af akkuen

FORSIGTIG: **Sluk altid for maskinen, før du monterer eller fjerner akkuen.**

FORSIGTIG: **Hold maskinen og akkuen fast, når du monterer eller fjerner akkuen.** Hvis du ikke holder maskinen og akkuen fast, kan de glide ud af dine hænder og resultere i skader på maskinen, akkuen og en personskade.

FORSIGTIG: **Installer altid akkuen helt, indtil den røde indikator ikke kan ses.** Ellers kan den falde ud af maskinen ved et uheld og forårsage personskade på dig eller personer i nærheden.

FORSIGTIG: **Brug ikke magt ved montering af akkuen.** Hvis akkuen ikke glider på plads uden problemer, betyder det, at den ikke sættes i på korrekt vis.

Akkuen monteres ved, at De sætter tungen på akkuen ud for noten i kabinettet og lader den glide på plads. Sæt den hele vejen ind, så den låses på plads med et lille klik. Hvis den røde indikator på oversiden af knappen er synlig, betyder det, at den ikke er tilstrækkeligt låst.

Akkuen fjernes ved, at den trækkes ud af maskinen, idet der skydes på knappen på forsiden af akkuen.
► **Fig.18:** **1.** Rød indikator **2.** Knap **3.** Akku

Indikation af den resterende batteriladning

Kun til akkuer med indikatoren

Tryk på kontrolknappen på akkuen for at få vist den resterende batteriladning. Indikatorlampen lyser i nogle sekunder.
► **Fig.19:** **1.** Indikatorlamper **2.** Kontrolknap

Indikatorlamper			Resterende ladning
Tændt	Slukket	Blinker	
			75% til 100%
			50% til 75%
			25% til 50%
			0% til 25%
			Genoplad batteriet.
			Der er muligvis fejl i batteriet.

BEMÆRK: Afhængigt af brugsforholdene og den omgivende temperatur kan indikationen afvige en smule fra den faktiske ladning.

BEMÆRK: Den første indikatorlampe (længst mod venstre) vil blinke, når batteribeskyttelsessystemet aktiveres.

Beskyttelsessystem til maskinen/batteriet

Maskinen er udstyret med et beskyttelsessystem til maskinen/batteriet. Dette system afbryder automatisk strømmen til motoren for at forlænge maskinens og batteriets levetid. Maskinen stopper automatisk under brugen, hvis maskinen eller batteriet udsættes for et af følgende forhold:

Overbelastningsbeskyttelse

Når maskinen eller batteriet bruges på en måde, der får den/det til at trække en unormalt høj strøm, stopper maskinen automatisk, og lampen for tilstand 1 blinker grønt. Sluk i så fald for maskinen, og stop den anvendelse, der medførte, at maskinen blev overbelastet. Tænd derefter for maskinen for at starte den igen.

Beskyttelse mod overophedning

Når maskinen eller batteriet er overophedet, stopper maskinen automatisk, og lampen for tilstand 1 lyser rødt. Lad i så fald maskinen og batteriet køle af, før der tændes for maskinen igen.

Beskyttelse mod overafladning

Når batteriladningen er for lav, stopper maskinen automatisk, og lampen for tilstand 1 blinker rødt. Fjern i så fald batteriet fra maskinen, og lad batteriet op.

Hovedafbryder

⚠*ADVARSEL:* Sluk altid for hovedafbryderen, når maskinen ikke bruges.

Tryk på hovedafbryderen for at tænde for maskinen. Lamperne for tilstand 1 og tilstand 2 lyser grønt. For at slukke skal du fortsætte med at trykke på hovedafbryderen, indtil lamperne for tilstand 1 og tilstand 2 slukker.

► **Fig.20:** **(1)** Lampe for tilstand 1 **(2)** Lampe for tilstand 2 **(3)** Hovedafbryder

Du kan anvende maskinen i sugetilstanden. I sugetilstanden er sugestyrken mindre end i den normale tilstand.
Når du tænder for maskinen, starter maskinen i den normale tilstand. For at anvende maskinen i sugetilstanden skal du trykke på hovedafbryderen, når maskinen er tændt. Lampen for tilstand 2 slukker, og kun lampen for tilstand 1 lyser grønt. Når du trykker på hovedafbryderen igen, vender maskinen tilbage til den normale tilstand, og lamperne for tilstand 1 og tilstand 2 lyser grønt.

BEMÆRK: Lampen for tilstand 1 blinker grønt, hvis maskinen anvendes under forhold, hvor den ikke kan anvendes. Lampen blinker under et af følgende forhold.

- Der trykkes på afbryderknappen, når bolten på ventilatordækslet eller indsugningsrøret ikke er strammet ordentligt, eller bolten på blæserrøret eller knærøret ikke er strammet ordentligt.
- Maskinen tændes, når kontrolarmen ikke er returneret til fra-positionen, eller mens du trykker på afbryderknappen.

BEMÆRK: Denne maskine har en funktion til automatisk slukning. For at undgå utilsigtet start slukker hovedafbryderen automatisk, når der ikke trykkes på afbryderknappen i en vis periode, efter at der tændes på hovedafbryderen.

Afbryderbetjening

⚠*ADVARSEL:* Før akkuen sættes i maskinen, skal du altid kontrollere, at afbryderknappen fungerer korrekt og vender tilbage til "FRA"-stillingen, når du slipper den.

► **Fig.21:** **1.** Afbryderknap

For at starte maskinen skal du blot trykke på afbryderknappen. Maskinens hastighed øges ved at øge trykket på afbryderknappen. Slip afbryderknappen for at stoppe.

Fartpilotfunktion

Fartpilotfunktionen gør det muligt for operatøren at bevare en konstant hastighed uden at trykke på afbryderen. Drej kontrolarm fremad for at øge hastigheden. Drej kontrolarmen bagud for at sænke hastigheden.

► **Fig.22:** **1.** Kontrolarm

Opbevaring af unbrakonøgle

Når sekskantnøglen ikke bruges, skal den opbevares som vist for at forhindre, at den bliver væk.

► **Fig.23:** **1.** Sekskantnøgle

Funktion til forhindring af utilsigtet genstart

Hvis du tænder for maskinen mens du trykker på afbryderknappen eller mens kontrolarmen ikke er i fra-positionen, starter maskinen ikke. For at starte maskinen skal du først slippe afbryderknappen og sætte kontrolarmen helt tilbage og derefter tænde for maskinen.

Elektronisk funktion

Maskinen er udstyret med en elektronisk funktion for nem betjening.

- Konstant hastighedskontrol
  Funktionen til hastighedskontrol sørger for konstant rotationshastighed uanset belastningsforholdene.

ANVENDELSE

***FORSIGTIG:* Placer ikke maskinen på jorden mens den er tændt.** Sand eller støv kan muligvis komme ind i sugeåbningen og medføre en funktionsfejl eller personskade.

Betjening af blæseren

***FORSIGTIG:* Når der udføres betjening af blæseren, skal du sørge for at afmontere indsugningsrøret, sugemundstykket, knærøret og støvposen fra maskinen og montere blæserrøret og mundstykkerne på maskinen.**

Hold godt fast i maskinen med én hånd og udfør blæsningen ved at bevæge den langsomt rundt. Når der blæses omkring en bygning, stor sten eller et køretøj, skal du rette mundstykket væk fra dem. Når du udfører arbejde i et hjørne, skal du starte fra hjørnet og derefter flytte til et åbent område.

► **Fig.24**

Sugebetjening

***FORSIGTIG:* Når du udfører støvsugning, skal du sørge for at fjerne blæserrøret og mundstykkerne fra maskinen og fastgøre indsugningsrøret, sugemundstykket, knærøret, støvposen og skulderselen på maskinen.**

***FORSIGTIG:* Inspicér hyppigt støvposen for slitage eller forringelse.**

***FORSIGTIG:* Sørg for at fastgøre støvposens fastgørelsesmiddel, før maskinen anvendes.**

***FORSIGTIG:* Sluk altid for maskinen, før du åbner eller fastgør støvposens fastgørelsesmiddel.**

***FORSIGTIG:* Før du anvender maskinen, skal du justere længden på selen, så støvposen ikke rører jorden.**

***BEMÆRKNING:* Sørg for at våde materialer som fx våde blade, og fremmedlegemer som fx store træspåner, metaller, glas, småsten osv. ikke suges ind i maskinen.** Ellers kan der opstå en funktionsfejl.

***BEMÆRKNING:* Tøm støvposen, før den bliver fuld.** Ellers kan der opstå en funktionsfejl.

***BEMÆRKNING:* For at forhindre sugning af fremmedlegemer anbefales betjening af maskinen i sugetilstand.**

1. Sæt skulderselen på skulderen som vist på figuren. Juster længden på selen.

► **Fig.25: 1.** Skuldersele **2.** Bærehåndtag **3.** Undergreb **4.** Støvpose

2. Hold i bærehåndtaget med din højre hånd og undergrebet med den anden hånd.

3. Under anvendelse af maskinen skal du justere afbryderknappen, så sugestyrken passer til arbejdsstedet og -forholdene.

Tømning af støvposen

Åbn fastgørelsesmidlet, og tøm støvposen, når du har fjernet den fra knærøret og hovedenheden.

► **Fig.26: 1.** Fastgørelsesmiddel

BEMÆRK: Støvposen kan også tømmes uden at fjerne den fra knærøret og hovedenheden.

► **Fig.27: 1.** Fastgørelsesmiddel

VEDLIGEHOLDELSE

***FORSIGTIG:* Sørg altid for, at maskinen er slukket, og at akkuen er fjernet, før du forsøger at udføre eftersyn eller vedligeholdelse.**

For at opretholde produktets SIKKERHED og PÅLIDELIGHED må reparation, vedligeholdelse eller justering kun udføres af et autoriseret Makita servicecenter eller fabriksservicecenter med anvendelse af Makita reservedele.

Rengøring af maskinen

Rengør maskinen ved at aftørre støv med en tør klud eller en klud, der er dyppet i sæbevand og vredet.

***BEMÆRKNING:* Anvend aldrig benzin, rensebenzin, fortynder, alkohol og lignende. Det kan medføre misfarvning, deformering eller revner.**

Fjern støv eller snavs fra sugeåbningerne.

► **Fig.28: 1.** Sugeåbning

FEJLFINDING

Inden du beder om reparation, skal du først udføre din egen inspektion. Hvis du opdager et problem, som ikke er forklaret i brugsanvisningen, må du ikke forsøge at skille maskinen ad. Henvend dig i stedet til et autoriseret Makita servicecenter, og brug altid Makita-reservedele til reparationer.

Unormal tilstand	Sandsynlig årsag (fejl)	Afhjælpning
Motoren kører ikke.	Akkuen er ikke indsat.	Indsæt akkuen.
	Problem med batteriet (for lav spænding)	Genoplad batteriet. Udskift batteriet, hvis genopladning ikke er effektiv.
	For blæser Blæserrøret er ikke monteret. Ventilatordækslet er ikke lukket.	Monter blæserrøret, og stram derefter bolten. Luk ventilatordækslet, og stram derefter bolten.
	For sugning Knærøret eller indsugningsrøret er ikke monteret.	Monter knærøret eller indsugningsrøret, og stram derefter bolten.
	Drevsystemet fungerer ikke korrekt.	Kontakt det lokale autoriserede servicecenter for reparation.
Motoren holder op med at køre efter kort tids brug.	Batteriets opladningsniveau er for lavt.	Genoplad batteriet. Udskift batteriet, hvis genopladning ikke er effektiv.
	Overophedning.	Hold op med at bruge maskinen, så den kan køle af.
Maskinen når ikke den maksimale hastighed.	Batteriet er indsat forkert.	Indsæt akkuen som beskrevet i denne brugervejledning.
	Batteriladningen falder.	Genoplad batteriet. Udskift batteriet, hvis genopladning ikke er effektiv.
	Drevsystemet fungerer ikke korrekt.	Kontakt det lokale autoriserede servicecenter for reparation.
Unormal vibration: ⇨ Stop maskinen med det samme!	Drevsystemet fungerer ikke korrekt.	Kontakt det lokale autoriserede servicecenter for reparation.
Motor kan ikke stoppe: ⇨ Fjern batteriet med det samme!	Elektrisk eller elektronisk fejlfunktion.	Fjern batteriet, og kontakt det lokale autoriserede servicecenter for reparation.

EKSTRAUDSTYR

⚠***FORSIGTIG:*** **Det følgende tilbehør og ekstraudstyr anbefales til brug med dit Makita-produkt, der er beskrevet i denne brugsanvisning.** Brugen af andet tilbehør eller ekstraudstyr kan medføre risiko for personskade. Brug kun ekstraudstyr eller tilbehør til det formål, det er beregnet til.

Hvis De behøver hjælp ved valg af tilbehør eller ønsker yderligere informationer, bedes De kontakte Deres lokale Makita servicecenter.

- Sugningssæt
- Forlængermundstykke
- Fladt mundstykke
- Mundstykke til tagrender
- Adapterrør
- Skuldersele
- Lille støvpose
- Original Makita-akku og oplader

BEMÆRK: Nogle ting på denne liste kan være inkluderet i produktpakken som standardtilbehør. De kan være forskellige fra land til land.

SPECIFIKĀCIJAS

Modelis:		**DUB363**
Veiktspēja	Gaisa plūsma	0–13,4 m^3/min
	Gaisa plūsmas ātrums (vidējais)	0–54 m/s
	Gaisa plūsmas ātrums (maksimālais)	0–65 m/s
Izmēri (G x P x A) *1		341 mm x 193 mm x 415 mm
Nominālais spriegums		Līdzstrāva 36 V
Neto svars (Pūtēja mezgls *2)	*4	3,9 kg
	*5	4,6–5,3 kg
Neto svars (Sūcēja mezgls *3)	*4	5,4 kg
	*5	6,1–6,7 kg

*1. Bez caurulēm, uzgaļiem, putekļu maisa, plecu siksnas un akumulatora kasetnēm.
*2. Ar pūtēja cauruli, gala uzgali un šauro uzgali.
*3. Ar sūcēja cauruli, sūcēja uzgali, liekto cauruli, putekļu maisu un plecu siksnu.
*4. Svars bez piederumiem un barošanas avota, piemēram, akumulatora kasetnes(-ēm) vai ar vadu savienota barošanas avota.
*5. Neto svara vērtība ietver vieglāko un smagāko normāli un droši lietojamo agregāta(-u) kombināciju un akumulatora kasetni(-es), kas norādīta(s) lietošanas instrukcijā.

- Nepārtrauktās izpētes un izstrādes programmas dēļ šeit uzrādītās specifikācijas var tikt mainītas bez brīdinājuma.
- Atkarībā no valsts specifikācijas var atšķirties.

Piemērotā akumulatora kasetne un lādētājs

Akumulatora kasetne	BL1815N / BL1820B / BL1830B / BL1840B / BL1850B / BL1860B
Lādētājs	DC18RC / DC18RD / DC18RE / DC18SD / DC18SE / DC18SF / DC18SH / DC18WC

- Daži no iepriekš norādītajiem lādētājiem un akumulatora kasetnēm var nebūt pieejami atkarībā no jūsu mītnes reģiona.

⚠***BRĪDINĀJUMS:*** **Izmantojiet vienīgi iepriekš norādītās akumulatora kasetnes un lādētājus.** Cita tipa akumulatora kasetņu un lādētāju izmantošana var radīt traumu un/vai aizdegšanās risku.

Ieteicamais ar vadu savienojamais barošanas avots

Akumulatoru pārveidotājs	BAP182
Akumulators ar vadu	BL36120A
Pārnēsājams barošanas bloks	PDC01 / PDC1200 / PDC1500

- Iepriekš norādītais(-ie) ar vadu savienojamais(-ie) barošanas avots(-i) var nebūt pieejams(-i) atkarībā no jūsu mītnes reģiona.
- Pirms izmantojat ar vadu savienojamo barošanas avotu, izlasiet instrukcijas un uz tā redzamos brīdinājumus.

Simboli

Tālāk ir attēloti simboli, kas var attiekties uz darbarīka lietošanu. Pirms darbarīka izmantošanas pārliecinieties, vai pareizi izprotat to nozīmi.


Esiet īpaši rūpīgs un uzmanīgs.


Izlasiet lietošanas rokasgrāmatu.


Netuviniet rokas rotējošām daļām.


Gari mati var ieķerties.


Neļaujiet nevienam atrasties darba vietas tuvumā.

	Izmantojiet acu un ausu aizsargus.
	Nepakļaujiet mitruma iedarbībai.
	Neatstājiet lietū.
 Ni-MH Li-ion	Tikai ES valstīm Tā kā šajā aprīkojumā ir bīstamas sastāvdaļas, elektrisko un elektronisko iekārtu, akumulatoru un bateriju atkritumi var negatīvi ietekmēt apkārtējo vidi un cilvēka veselību. Elektroierīces, elektroniskās ierīces un akumulatorus nedrīkst izmest kopā ar mājsaimniecības atkritumiem! Saskaņā ar Eiropas direktīvu par elektrisko un elektronisko iekārtu atkritumiem, akumulatoriem un baterijām, kā arī akumulatoru un bateriju atkritumiem un šīs direktīvas pielāgošanu valsts tiesību aktiem elektrisko un elektronisko iekārtu, bateriju un akumulatoru atkritumi ir jāglabā atsevišķi un jānogādā uz sadzīves atkritumu dalītās savākšanas vietu, ievērojot attiecīgos vides aizsardzības noteikumus. Par to liecina uz iekārtas redzams simbols ar pārsvītrotu atkritumu konteineru uz riteņiem.
	Garantētais skaņas jaudas līmenis saskaņā ar ES Direktīvu par troksni ārpus telpām.
	Skaņas jaudas līmenis saskaņā ar Austrālijas NSW trokšņu kontroles noteikumiem

Paredzētā lietošana

Šis darbarīks ir paredzēts pūšanai un putekļu sūkšanai.

Trokšņa līmenis

Tipiskais A svērtais trokšņa līmenis noteikts saskaņā ar EN IEC 62841-4-6:

Ar gala uzgali
Skaņas spiediena līmeni (L_{pA}): 84,7 dB (A)
Mainīgums (K): 3 dB (A)
Garantētais skaņas jaudas līmenis (L_{WA}): 98 dB (A)

Ar šauro uzgali
Skaņas spiediena līmeni (L_{pA}): 86 dB (A)
Mainīgums (K): 3 dB (A)
Garantētais skaņas jaudas līmenis (L_{WA}): 99 dB (A)

Ar uzgaļa pagarinājumu
Skaņas spiediena līmeni (L_{pA}): 85,1 dB (A)
Mainīgums (K): 3 dB (A)
Garantētais skaņas jaudas līmenis (L_{WA}): 98 dB (A)

Ar sūcēja komplektu
Skaņas spiediena līmeni (L_{pA}): 83,7 dB (A)
Mainīgums (K): 3 dB (A)
Garantētais skaņas jaudas līmenis (L_{WA}): 100 dB (A)

Ar noteku uzgali
Skaņas spiediena līmeni (L_{pA}): 85,1 dB(A)
Mainīgums (K): 3 dB(A)
Garantētais skaņas jaudas līmenis (L_{WA}): 97 dB (A)

PIEZĪME: Paziņotā trokšņa emisijas vērtība noteikta atbilstoši standarta pārbaudes metodei, un to var izmantot, lai salīdzinātu vienu darbarīku ar citu.

PIEZĪME: Paziņoto trokšņa emisijas vērtību arī var izmantot iedarbības sākotnējā novērtējumā.

⚠*BRĪDINĀJUMS:* Lietojiet ausu aizsargus.

⚠*BRĪDINĀJUMS:* Lietojot elektrisko darbarīku darba apstākļos, trokšņa emisija var atšķirties no paziņotās kopējās vērtības / paziņotajām kopējām vērtībām atkarībā no darbarīka izmantošanas veida.

⚠*BRĪDINĀJUMS:* Lai aizsargātu lietotāju, nosakiet drošības pasākumus, kas pamatoti ar iedarbību reālos darba apstākļos (ņemot vērā visus ekspluatācijas cikla posmus, piemēram, laiku, kamēr darbarīks ir izslēgts un kad darbojas tukšgaitā, kā arī palaides laiku).

Vibrācija

Nepārtrauktās vibrācijas kopējā vērtība (trīsasu vektora summa) noteikta saskaņā ar standartu EN IEC 62841-4-6:
Darba režīms: darbība bez slodzes
Vibrācijas izmete (a_h): 1,8 m/s^2
Mainīgums (K): 1,5 m/s^2

PIEZĪME: Paziņotā kopējā vibrācijas vērtība noteikta atbilstoši standarta pārbaudes metodei, un to var izmantot, lai salīdzinātu vienu darbarīku ar citu.

PIEZĪME: Paziņoto kopējo vibrācijas vērtību arī var izmantot iedarbības sākotnējā novērtējumā.

⚠*BRĪDINĀJUMS:* Lietojot elektrisko darbarīku darba apstākļos, vibrācijas emisija var atšķirties no paziņotās kopējās vērtības / paziņotajām kopējām vērtībām atkarībā no darbarīka izmantošanas veida.

⚠*BRĪDINĀJUMS:* Lai aizsargātu lietotāju, nosakiet drošības pasākumus, kas pamatoti ar iedarbību reālos darba apstākļos (ņemot vērā visus ekspluatācijas cikla posmus, piemēram, laiku, kamēr darbarīks ir izslēgts un kad darbojas tukšgaitā, kā arī palaides laiku).

Tālāk parādītas paātrinājuma maksimālās amplitūdas vidējās vērtības no atkārtotām trieciena vibrācijām, p_F, ar atbilstošo mērījumu nenoteiktību (K), kas noteikta saskaņā ar standartu EN IEC 62841-4-6.
Darba režīms: darbība bez slodzes
p_F: 22 m/s^2
Mainīgums (K): 3 m/s^2

PIEZĪME: Šīs paziņotās vērtības nedrīkst izmantot, lai noteiktu vibrācijas iedarbību uz rokām un plaukstām.

Atbilstības deklarācijas

Tikai Eiropas valstīm

ES/AK Atbilstības deklarācijai var piekļūt tālāk norādītajā URL.

https://support.makita.biz/doc/doc_index.html

DROŠĪBAS BRĪDINĀJUMI

Vispārīgi elektrisko darbarīku drošības brīdinājumi

⚠BRĪDINĀJUMS **Izlasiet visus drošības brīdinājumus, norādījumus un tehniskos datus un izpētiet ilustrācijas, kas iekļautas šā elektriskā darbarīka komplektā.** Neievērojot visus tālāk minētos noteikumus, iespējams elektriskās strāvas trieciena, aizdegšanās un/vai smagu traumu risks.

Glabājiet visus brīdinājumus un norādījums, lai varētu tajos ieskatīties turpmāk.

Termins „elektrisks darbarīks" brīdinājumos attiecas uz tādu elektrisko darbarīku, ko darbina ar elektrību (ar vadu), vai tādu, ko darbina ar akumulatoru (bez vada).

Bezvadu dārza pūtēja/sūcēja drošības brīdinājumi

1. **Neizmantojiet ierīci sliktos laikapstākļos, jo īpaši laikā, kad iespējams zibens.** Tādējādi samazinās zibens trieciena risks.
2. **Regulāri pārbaudiet, vai gružu savācējs nav nodilis vai nolietojies.** Nodilis vai nolietojies gružu savācējs var palielināt traumu risku.
3. **Izmantojiet acu un ausu aizsargus.** Atbilstošs aizsargaprīkojums samazina fizisku ievainojumu risku.
4. **Strādājot ar ierīci, vienmēr valkājiet neslīdošus aizsargapavus. Nelietojiet ierīci, ja kājās nav apavu vai valkājat atvērtas sandales.** Tādējādi samazināsiet kāju traumu risku.
5. **Nevalkājiet vaļīgu apģērbu vai tādus aksesuārus kā šalles, krelles, ķēdītes, kaklasaites u.c., ko var ieraut gaisa ieplūdes atverēs. Sasieniet vai apsedziet garus matus, lai nodrošinātu, ka tie netiktu ierauti gaisa ieplūdes atverēs.** Ja kāds no šiem aksesuāriem tiek ierauts gaisa ieplūdes atverēs, palielinās traumu risks.
6. **Strādājot ar ierīci, saglabājiet drošu attālumu no garāmgājējiem.** Izmesti gruži var palielināt traumu risku.
7. **Nelietojiet ierīci sūkšanas režīmā, ja nav uzstādīts gružu savācējs.** Izmesti priekšmeti var palielināt traumu risku.
8. **Nekad nevērsiet pūtēja uzgali pret cilvēkiem vai dzīvniekiem vai arī pret logiem. Strādājiet īpaši uzmanīgi, pūšot gružus pie masīviem, cietiem priekšmetiem, piemēram, kokiem, automobiļiem un sienām, kas var izraisīt gružu atlēkšanu.** Izsviesti priekšmeti var sabojāt īpašumu un palielināt traumu risku.
9. **Neizmantojiet ierīci, lai savāktu vai pūstu degošus vai dūmojošus priekšmetus, piemēram, cigaretes, sērkociņus vai karstus pelnus.** Šādi aizdegšanās avoti var palielināt ugunsgrēka risku.
10. **Nesūciet ūdeni vai citus šķidrumus un neiegremdējiet nevienu ierīces daļu šķidrumā.** Ja darbarīkā iekļūst ūdens, var palielināties elektriskās strāvas trieciena rašanās risks.
11. **Nesūciet akmeņus, granti, metāla daļas vai stikla šķembas.** Tā var sabojāt ventilatora ratu un palielināt traumu risku.
12. **Nepieskarieties ventilatoram, kamēr tas ir kustībā. Izslēdziet ierīci un nogaidiet, līdz ventilators apstājas, un tikai pēc tam noņemiet jebkuru daļu, kas ļauj piekļūt ventilatoram.** Tādējādi samazinās kustīgo daļu izraisīts traumu risks.
13. **Tīrot iestrēgušu materiālu vai veicot ierīces apkopi, pārliecinieties, vai barošanas slēdzis ir izslēgts.** Negaidīta ierīces ieslēgšanās apkopes vai iestrēgušu materiālu tīrīšanas laikā var izraisīt nopietnas traumas.

Papildu drošības brīdinājumi

1. **Lai novērstu putekļu ieelpošanu, ieteicams izmantot sejas masku.**
2. **Darba laikā vienmēr valkājiet cimdus.** Nestrādājiet ar ierīci ar kailām rokām. Tādējādi samazināsiet roku un pirkstu traumu risku.
3. **Lietojiet šo ierīci zemes līmenī, nevis uz kāpnēm vai nestabiliem balstiem.**
4. **Lietojot plecu siksnu, pārliecinieties, ka nekas cits netraucē siksnas atvēršanai un noņemšanai.**
5. **Ja ierīce saduras ar cietu priekšmetu vai ja ir jūtama palielināta vibrācija, pārbaudiet, vai ierīce nav bojāta.**
6. **Iesūktie svešķermeņi var aizsprostot gaisa kanālus un apgrūtināt gaisa plūsmu. Ja jauda pavājinās, iztīriet visus šķēršļus gaisa ceļā.**
7. **Vienmēr nodrošiniet, lai ventilācijas atverēs nebūtu netīrumu.**
8. **Pirms novietošanas glabāšanā notīriet ierīci un uzglabājiet to sausā vietā.**
9. **Palielināts motora apgriezienu skaits var izraisīt bīstamu ventilatora salūšanu un nopietnas traumas.** Pārkarsis motors un vadības ķēde var izraisīt ugunsgrēku.
10. **Putekļainos apstākļos ieteicams nedaudz samitrināt virsmas.**
11. **Strādājot putekļainā vidē, raugieties, lai putekļi vai netīrumi nenobloķētu iesūkšanas vai pūšanas atveri.**
12. **Izmantojiet tikai Makita apstiprinātos uzgaļus.**
13. **Neizmantojiet pūtēju, lai piepūstu bumbas, gumijas laivas vai līdzīgus priekšmetus.**
14. **Kad ceļat pūtēju, ieliecieties ceļos un uzmanieties, lai nesatraumētu muguru.**

Bezvadu pūtēja drošības norādījumi

⚠*BRĪDINĀJUMS:* Izlasiet visus drošības brīdinājumus un visus norādījumus. Brīdinājumu un norādījumu neievērošanas gadījumā var rasties elektriskās strāvas trieciens, ugunsgrēks un/vai nopietnas traumas.

Glabājiet visus brīdinājumus un norādījums, lai varētu tajos ieskatīties turpmāk.

Apmācība

1. **Uzmanīgi izlasiet norādījumus. Izprotiet darbarīka vadības funkcijas un uzziniet, kā pareizi lietot darbarīku.**
2. **Šo darbarīku nedrīkst lietot bērni, personas ar samazinātām fiziskām, uztveres vai garīgām spējām, personas, kam trūkst pieredzes un zināšanu, vai personas, kas nav izlasījušas šos norādījumus. Vietējos noteikumos varētu būt noteikts lietotāja vecuma ierobežojums.**
3. **Nekad nestrādājiet ar darbarīku, ja tuvumā ir cilvēki, jo īpaši bērni, vai dzīvnieki.**
4. **Ņemiet vērā, ka par negadījumiem vai apdraudējumu, kas radīts citiem cilvēkiem vai to īpašumam, ir atbildīgs operators vai lietotājs.**

Sagatavošanās

1. **Lietojot darbarīku, vienmēr uzvelciet piemērotus apavus un garās bikses.**
2. **Nenēsājiet brīvi krītošu apģērbu vai rotaslietas, kuras var iesūkt gaisa ieplūdes atverē. Raugieties, lai gari mati nenonāktu gaisa ieplūdes atveru tuvumā.**
3. **Kad izmantojat mehāniskos darbarīkus, vienmēr valkājiet aizsargbrilles, lai pasargātu acis. Aizsargbrillēm jāatbilst šādiem standartiem: ANSI Z87.1 ASV, EN 166 Eiropā un AS/NZS 1336 Austrālijā/Jaunzēlandē. Austrālijā/Jaunzēlandē ar likumu noteikts, ka darba laikā jāizmanto arī sejsargs.**

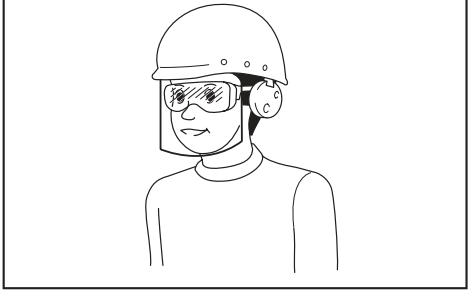

Darba devējam ir jānodrošina tas, lai darbarīka operatori un citas tiešajā darba vietā esošās personas izmantotu vajadzīgo aizsargaprīkojumu.

4. **Lai novērstu putekļu radītu kairinājumu, ieteicams izmantot sejas masku.**
5. **Strādājot ar ierīci, vienmēr valkājiet neslīdošus aizsargapavus.** Pret slīdēšanu nodrošināti aizsargzābaki un aizsargkurpes ar slēgtu purngalu samazinās traumu risku.
6. **Izmantojiet individuālos aizsardzības līdzekļus. Vienmēr lietojiet aizsargbrilles.** Attiecīgos apstākļos lietojot aizsarglīdzekļus, piemēram, putekļu masku, aizsargapavus ar neslīdošu zoli, aizsargķiveri un ausu aizsargus, mazināsies traumu risks.

Ekspluatācija

1. **Tālāk norādītajās situācijās izslēdziet darbarīku, izņemiet akumulatora kasetni un pārliecinieties, vai visas kustīgās daļas ir pavisam apstājušās:**
   - **vienmēr, kad atstājat darbarīku;**
   - **Pirms nosprostojumu tīrīšanas.**
   - **pirms darbarīka pārbaudes, tīrīšanas vai lietošanas;**
   - **ja darbarīks sāk neparasti vibrēt;**
   - **vienmēr, kad pārveidojat pūtēju par putekļu sūcēju vai pretēji.**
2. **Strādājiet tikai dienas gaismā vai labā mākslīgajā apgaismojumā.**
3. **Nenoliecieties pārāk tālu un vienmēr saglabājiet līdzsvaru un stabilu pamatu zem kājām.**
4. **Strādājot nogāzē, raugieties, lai jums būtu stabils kāju atbalsts.**
5. **Pārvietojieties staigājot, nekad neskrieniet.**
6. **Raugieties, lai dzesēšanas gaisa ieplūdes atveres nebūtu bloķētas.**
7. **Ja izmantojat darbarīku kā pūtēju, aizliegts pūst gružus blakusstāvētāju virzienā. Ja izmantojat darbarīku putekļu sūkšanai, raugieties, lai no putekļu maisa nākošā gaisa plūsma nepūstu gružus blakusstāvētāju virzienā.**
8. **Izmantojiet darbarīku ieteiktajā pozīcijā un uz stabilas virsmas.**
9. **Neizmantojiet darbarīku augstās vietās.**
10. **Strādājot ar darbarīku, nekad nevērsiet uzgali pret tuvumā esošiem cilvēkiem.**
11. **Nenobloķējiet iesūkšanas atveri un/vai pūšanas atveri.**
    - **Strādājot putekļainā vidē, raugieties, lai putekļi vai netīrumi nenobloķētu iesūkšanas vai pūšanas atveri.**
    - **Izmantojiet tikai Makita apstiprinātos uzgaļus.**
    - **Neizmantojiet pūtēju, lai piepūstu bumbas, gumijas laivas vai līdzīgus priekšmetus.**
12. **Nestrādājiet ar darbarīku atvērtu logu un līdzīgu vietu tuvumā.**
13. **Strādājiet ar darbarīku tikai pieņemamā dienas laikā – nedarbiniet to agri no rīta vai vēlu naktī, jo tas var traucēt citiem cilvēkiem.**
14. **Pirms pūšanas ieteicams ar grābekļiem un slotām uzirdināt netīrumus.**
15. **Ja darbarīks atsitas pret kādu svešķermeni vai ir dzirdama neparasta skaņa, vai jūtama neparasta vibrācija, nekavējoties izslēdziet darbarīku. Pirms atsākat darbarīka lietošanu, izņemiet akumulatora kasetni no darbarīka un pārbaudiet, vai darbarīks nav bojāts. Ja darbarīks ir bojāts, nogādājiet to Makita pilnvarotā**

servisa centrā, lai veiktu remontu.

16. **Neievietojiet pirkstus vai priekšmetus iesūkšanas vai pūšanas atverē.**
17. **Nepieļaujiet nejaušu iedarbināšanu. Pirms akumulatora kasetnes ievietošanas, darbarīka celšanas vai pārnēsāšanas pārbaudiet, vai slēdzis ir izslēgšanas pozīcijā. Darbarīka pārnēsāšana, turot pirkstu uz slēdža, vai barošanas nodrošināšana, kad pūtēja slēdzis ir ieslēgšanas pozīcijā, var izraisīt negadījumus.**
18. **Aizliegts pūst vai sūkt bīstamus priekšmetus, piemēram, naglas, stikla lauskas vai asmeņus.**
19. **Neizmantojiet darbarīku ugunsnedrošu materiālu tuvumā.**
20. **Centieties ilgstoši neizmantot darbarīku zemā temperatūrā.**
21. **Darbinot ierīci pūtēja režīmā kopā ar akumulatora adapteri ar plecu siksnām, neizmantojiet ierīci, kad plecu siksna ir piestiprināta pie ierīces.**
22. **Kad izmantojat putekļu maisu putekļu sūcēja režīmā, neizmantojiet ierīci kopā ar akumulatora adapteri ar plecu siksnām.**

Apkope un glabāšana

1. **Vienmēr cieši pievelciet visus uzgriežņus, bultskrūves un skrūves, lai nodrošinātu darbarīka drošu darba stāvokli.**
2. **Ja detaļas ir nolietojušās vai bojātas, nomainiet tās ar Makita apstiprinātām detaļām.**
3. **Glabājiet darbarīku sausā, bērniem nepieejamā vietā.**
4. **Pārtraucot darbarīka darbību, lai veiktu pārbaudi, apkopi, novietotu glabāšanai vai nomainītu piederumus, izslēdziet darbarīku, pārliecinieties, ka visas kustīgās detaļas ir pavisam apstājušās, un izņemiet akumulatora kasetni. Pirms veicat jebkādas darbības ar darbarīku, ļaujiet tam atdzist. Apkopi veiciet rūpīgi un raugieties, lai darbarīks būtu tīrs.**
5. **Pirms novietošanas glabāšanai vienmēr ļaujiet darbarīkam atdzist.**
6. **Neatstājiet darbarīku lietū. Glabājiet darbarīku telpās.**
7. **Ceļot darbarīku, ieliecieties ceļos un uzmanieties, lai netraumētu muguru.**

Bezvada darbarīka lietošana un apkope

1. **Uzlādei izmantojiet tikai ražotāja norādītos lādētājus.** Vienam akumulatoru tipam paredzēta uzlādētāja izmantošana cita tipa akumulatoru uzlādei var radīt aizdegšanās bīstamību.
2. **Izmantojiet mehanizētos darbarīkus tikai ar paredzētajiem akumulatoriem.** Jebkura cita tipa akumulatoru izmantošana var radīt traumu un aizdegšanās bīstamību.
3. **Kamēr akumulators netiek izmantots, neturiet to blakus metāla priekšmetiem, piemēram, saspraudēm, monētām, atslēgām, naglām, skrūvēm un citiem nelieliem metāla priekšmetiem, kas var savienot izvadus.** Akumulatora spaiļu īssavienojums var izraisīt apdegumus vai aizdegšanos.
4. **Nepareizas lietošanas gadījumā no akumulatora var iztecēt šķidrums, nepieskarieties tam. Ja nejauši pieskārāties šķidrumam, noskalojiet skarto vietu ar ūdeni. Ja šķidrums nokļūst acīs, papildus iepriekš minētajam, vērsieties pie ārsta.** No akumulatora iztecējušais šķidrums var izraisīt kairinājumu vai apdegumus.
5. **Ja akumulatora bloks vai darbarīks ir bojāts vai pārveidots, nelietojiet to.** Bojāti vai pārveidoti akumulatori var darboties nepareizi, izraisot aizdegšanos, sprādzienu vai traumu.
6. **Akumulatora bloku un darbarīku nepakļaujiet uguns un pārmērīgi augstas temperatūras ietekmei.** Ja akumulatora bloks vai darbarīks tiek pakļauts uguns vai par 130 °C augstākas temperatūras iedarbībai, var notikt sprādziens.
7. **Izpildiet visus uzlādes norādījumus un neuzlādējiet akumulatora bloku ārpus norādījumos noteiktā temperatūras diapazona.** Nepareiza uzlāde vai temperatūra, kas ir ārpus noteiktā diapazona, var sabojāt akumulatoru un palielināt aizdegšanās draudus.

Elektrodrošība un akumulatora drošība

1. **Neatbrīvojieties no akumulatora(-iem), to(-s) dedzinot.** Var rasties eksplozija. Skatiet attiecīgos valsts noteikumus, lai uzzinātu īpašus norādījumus izmešanai atkritumos.
2. **Akumulatoru(-s) nedrīkst atvērt vai sabojāt.** Iztecējušais elektrolīts ir kodīgs un var nodarīt kaitējumu acīm vai ādai. Norijot tas var būt toksisks.
3. **Nelādējiet akumulatoru lietū vai mitrās vietās.**
4. **Nelādējiet akumulatoru ārpus telpām.**
5. **Neaiztieciet lādētāju, kā arī lādētāja spraudni vai spailes ar slapjām rokām.**
6. **Izvairieties no bīstamas vides. Darbarīku neizmantojiet mitrās vai slapjās vietās un lietū. Ja darbarīkā iekļūs ūdens, palielināsies elektrotraumas rašanās draudi.**

Apkope

1. **Uzticiet sava elektriskā darbarīka apkopi kvalificētam remontstrādniekam, izmantojiet tikai identiskas rezerves daļas.** Tas garantēs to, ka elektriskā darbarīka drošības pakāpe nesamazināsies.
2. **Nekādā gadījumā nelietojiet bojātus akumulatora blokus.** Akumulatora bloka apkopi drīkst veikt tikai to ražotājs vai pilnvaroti apkopes centri.

SAGLABĀJIET ŠOS NORĀDĪJUMUS.

⚠*BRĪDINĀJUMS:* NEPIEĻAUJIET to, ka labu iemaņu vai izstrādājuma labas pārzināšanas (darbarīku atkārtoti ekspluatējot) rezultātā vairs stingri neievērojat šī izstrādājuma drošības noteikumus.

NEPAREIZI LIETOJOT darbarīku vai neievērojot šajā instrukciju rokasgrāmatā minētos drošības noteikumus, var tikt gūtas smagas traumas.

Svarīgi drošības norādījumi par akumulatora kasetni

1. **Pirms akumulatora lietošanas izlasiet visus norādījumus un brīdinājumus, kuri attiecas uz**

(1) akumulatora lādētāju, (2) akumulatoru un (3) ierīci, kurā tiek izmantots akumulators.

2. **Akumulatora kasetni nedrīkst ne pārveidot, ne izjaukt.** Citādi var tikt izraisīta aizdegšanās, pārmērīgs karstums vai sprādziens.
3. **Ja akumulatora darbības laiks kļuva ievērojami īsāks, nekavējoties pārtrauciet to izmantot. Citādi, tas var izraisīt pārkarsējumu, uzliesmojumu vai pat sprādzienu.**
4. **Ja elektrolīts nonāk acīs, izskalojiet tās ar tīru ūdens un nekavējoties griezieties pie ārsta. Tas var izraisīt redzes zaudēšanu.**
5. **Neradiet īssavienojumu akumulatora kasetnē:**
   (1) **Nepieskarieties spailēm ar elektrību vadošiem materiāliem.**
   (2) **Neuzglabājiet akumulatoru kasetni kopā ar citiem metāla priekšmetiem, tādiem kā naglas, monētas u. c.**
   (3) **Nepakļaujiet akumulatora kasetni ūdens vai lietus iedarbībai.**
   Akumulatora īssavienojums var radīt spēcīgu strāvas plūsmu, pārkaršanu, uzliesmojumu un pat sabojāt akumulatoru.
6. **Neglabājiet un neizmantojiet darbarīku un akumulatora kasetni vietās, kur temperatūra var sasniegt vai pārsniegt 50 °C (122 °F).**
7. **Nededziniet akumulatora kasetni, pat ja tā ir stipri bojāta vai pilnībā nolietota. Akumulatora kasetne ugunī var eksplodēt.**
8. **Akumulatora kasetni nedrīkst naglot, griezt, saspiest, mest vai nomest, kā arī pa to nedrīkst sist ar cietu priekšmetu.** Šādas darbības var izraisīt aizdegšanos, pārmērīgu karstumu vai sprādzienu.
9. **Neizmantojiet bojātu akumulatoru.**
10. **Uz izmantotajiem litija jonu akumulatoriem attiecas likumdošanas prasības par bīstamiem izstrādājumiem.**
    Komerciālā transportēšanā, ko veic, piemēram, trešās puses, transporta uzņēmumi, jāievēro uz iesaiņojuma un marķējuma norādītās īpašās prasības.
    Lai izstrādājumu sagatavotu nosūtīšanai, jāsazinās ar bīstamo materiālu speciālistu. Ievērojiet arī citus attiecināmos valsts normatīvus.
    Vaļējus kontaktus nosedziet ar līmlenti vai citādi pārklājiet, bet akumulatoru iesaiņojiet tā, lai sainī tas nevarētu izkustēties.
11. **Lai utilizētu akumulatora kasetni, izņemiet to no darbarīka un likvidējiet drošā vietā. Ievērojiet vietējos noteikumus par akumulatora likvidēšanu.**
12. **Izmantojiet šos akumulatorus tikai ar izstrādājumiem, kurus norādījis Makita.** Ievietojot šos akumulatorus nesaderīgos izstrādājumos, var rasties ugunsgrēks, pārmērīgs karstums, tie var uzsprāgt vai no tiem var iztecēt elektrolīts.
13. **Ja darbarīks netiks lietots ilgu laiku, no tā jāizņem akumulators.**
14. **Lietošanas laikā vai pēc tās akumulatora kasetne var uzkrāt siltumu, kas var izraisīt apdegumus vai zemas temperatūras apdegumus. Ar karstu akumulatora kasetni apejieties rūpīgi.**
15. **Nepieskarieties darbarīka izvadam uzreiz pēc lietošanas, jo tas var būt sakarsis un izraisīt apdegumus.**
16. **Neļaujiet akumulatora kasetnes spailēs, atverēs un rievās uzkrāties skaidām, putekļiem vai netīrumiem.** Tas var izraisīt sasilšanu, aizdegšanos, sprādzienu un instrumenta vai akumulatora kasetnes nepareizu darbību, un lietotājs var gūt apdegumus vai ievainojumus.
17. **Neizmantojiet akumulatora kasetni augstsprieguma līniju tuvumā, izņemot gadījumus, kad darbarīks ir piemērots lietošanai augstsprieguma līniju tuvumā.** Citādi darbarīks vai akumulatora kasetne var sākt darboties nepareizi vai tikt sabojāti.
18. **Glabājiet akumulatoru bērniem nepieejamā vietā.**

SAGLABĀJIET ŠOS NORĀDĪJUMUS.

⚠***UZMANĪBU:*** **Lietojiet tikai oriģinālos Makita akumulatorus.** Ja lietojat neoriģinālus Makita akumulatorus vai pārveidotus akumulatorus, tie var uzsprāgt un izraisīt aizdegšanos, traumas un materiālos zaudējumus. Tiks anulēta arī Makita darbarīka un lādētāja garantija.

IEVĒRĪBAI: Makita neuzņemas atbildību par jebkādu negadījumu, kas radies no tādu akumulatoru izmantošanas, kas nav oriģinālie Makita akumulatori, vai arī no pārveidotu akumulatoru izmantošanas. Oriģinālie Makita akumulatori ir rūpīgi izvērtēti attiecībā uz to saderību ar Makita darbarīkiem un lādētājiem saskaņā ar piemērojamiem normatīvajiem aktiem un drošības standartiem.

Ieteikumi akumulatora kalpošanas laika pagarināšanai

1. **Uzlādējiet akumulatora kasetni, pirms tā ir pilnībā izlādējusies. Vienmēr, kad ievērojat, ka darbarīka darba jauda zudusi, apturiet darbarīku un uzlādējiet akumulatora kasetni.**
2. **Nekad neuzlādējiet pilnībā uzlādētu akumulatora kasetni. Pārmērīga uzlāde saīsina akumulatora kalpošanas laiku.**
3. **Uzlādējiet akumulatora kasetni istabas temperatūrā 10 °C - 40 °C. Karstai akumulatora kasetnei pirms uzlādes ļaujiet atdzist.**
4. **Kad akumulatora kasetne netiek izmantota, izņemiet to no darbarīka vai lādētāja.**
5. **Uzlādējiet litija jonu akumulatora kasetni, ja to ilgstoši nelietosit (vairāk nekā sešus mēnešus).**

MONTĀŽA

⚠***UZMANĪBU:*** **Pirms darbarīka regulēšanas vai apkopes vienmēr pārliecinieties, ka tas ir izslēgts un akumulatora kasetne ir izņemta.**

IEVĒRĪBAI: **Pirms darbarīka ekspluatācijas pārliecinieties, ka tas ir pilnīgi salikts.** Pretējā gadījumā darbarīks nedarbosies.

Pūtēja montāža

Pūtēja caurules un uzgaļa montāža

1. Pievienojiet pūtēja cauruli galvenajai ierīcei.

Ievietojiet pūtēja cauruli galvenajā ierīcē tā, lai bultskrūve būtu vērsta pa kreisi, kā parādīts attēlā. Grieziet pūtēja cauruli, kā parādīts attēlā, līdz bultskrūve pielīdzinās galvenās ierīces caurumam, pēc tam ar sešstūru uzgriežņu atslēgu stingri pievelciet bultskrūvi.

► **Att.1: 1.** Bultskrūve **2.** Pūtēja caurule

2. Pūtēja caurules izvirzījumu ievietojiet uzgaļa rievā, uzgali pievienojiet pūtēja caurulei un pēc tam pagrieziet uzgali, līdz tas fiksējas vietā.

► **Att.2: 1.** Uzgalis **2.** Pūšanas caurule

Lai noņemtu pūtēja cauruli un uzgali, izpildiet uzstādīšanas darbības pretējā secībā.

PIEZĪME: Uzgaļa garumu var mainīt, pārvietojot uzgali, kā parādīts attēlā.

► **Att.3: 1.** Uzgalis **2.** Pūšanas caurule

Plakanā uzgaļa vai uzgaļa pagarinājuma uzlikšana vai noņemšana

Papildpiederumi

Pievienojiet plakano uzgali vai uzgaļa pagarinājumu uzgalim, pēc tam pagrieziet to, lai fiksētu.

► **Att.4: 1.** Šaurais uzgalis **2.** Uzgaļa pagarinājums **3.** Adaptera caurule

Plakano uzgali vai uzgaļa pagarinājumu varat pievienot arī pūtēja caurulei.

► **Att.5: 1.** Plakanais uzgalis **2.** Uzgaļa pagarinājums **3.** Pūtēja caurule

Lai noņemtu plakano uzgali vai uzgaļa pagarinājumu, izpildiet uzstādīšanas darbības pretējā secībā.

Noteku uzgaļa uzstādīšana

Papildpiederumi

Pūtējam var uzstādīt noteku uzgali. Lai varētu uzstādīt noteku uzgali, ir vajadzīga tieši šim modelim izstrādāta adaptera caurule.
Papildinformāciju skatiet noteku uzgaļa komplektā iekļautajā lietošanas rokasgrāmatā.

Pleca siksnas piestiprināšana

⚠***UZMANĪBU:*** **Ja izmantojat darbarīku kopā ar mugursomas tipa pārnēsājamo barošanas avotu, piemēram, pārnēsājamu barošanas bloku, neizmantojiet darbarīka komplektā iekļauto plecu siksnu, bet gan Makita ieteikto piekaramo lenti.**

Ja vienlaikus uzliekat gan darbarīka komplektā iekļauto plecu siksnu, gan mugursomas tipa pārnēsājamā barošanas avota plecu siksnu, ārkārtas situācijā ir grūti noņemt darbarīku vai mugursomas tipa pārnēsājamo barošanas avotu un var rasties negadījums vai tikt gūtas traumas. Informāciju par ieteiktajām piekaramajām lentēm jautājiet Makita pilnvarotajos apkopes centros.

⚠***UZMANĪBU:*** **Pārbaudiet, vai plecu siksnas āķi ir stingri piestiprināti pie darbarīka.** Ja āķi nav pareizi piestiprināti, tie var atvienoties un izraisīt traumas.

⚠***UZMANĪBU:*** **Obligāti izmantojiet šim darbarīkam paredzēto plecu siksnu.** Lietojot citas plecu siksnas, var gūt traumas.

Pievienojiet plecu siksnas āķus darbarīkam, kā redzams attēlā.

► **Att.6: 1.** Āķis

Plecu siksna ir aprīkota ar ātrās atbrīvošanas mehānismu. Turot ierīci, saspiediet abas sprādzes puses, lai atvienotu ierīci no plecu siksnas.

► **Att.7: 1.** Sprādze

Putekļu sūcēja montāža

⚠***UZMANĪBU:*** **Darbinot ierīci putekļu sūcēja režīmā, vienmēr piestipriniet sūkšanas uzgali sūkšanas caurulei.**

⚠***UZMANĪBU:*** **Lai ierīce darbotos droši, pēc savienošanas uzgali no sūkšanas caurules vairs nevar noņemt. Nemēģiniet pēc savienošanas ar spēku atdalīt uzgali no caurules. Citādi tos var sabojāt.**

Sūkšanas caurules un uzgaļa montāža

Papildu piederumi

1. Savietojiet sūkšanas uzgaļa un sūkšanas caurules trijstūra atzīmes, pēc tam bīdiet sūkšanas uzgali sūkšanas caurulē, līdz uzgaļa mēlīte fiksējas vietā.

► **Att.8: 1.** Sūkšanas uzgalis **2.** Sūkšanas caurule **3.** Trijstūra atzīme

2. Ar sešstūru uzgriežņu atslēgu atbrīvojiet ventilatora pārsega bultskrūvi un atveriet ventilatora pārsegu.

► **Att.9: 1.** Bultskrūve **2.** Ventilatora pārsegs **3.** Sešstūru uzgriežņu atslēga

3. Sūkšanas caurules trijstūra atzīmi savietojiet ar 🔓 atzīmi uz galvenās ierīces, pēc tam pievienojiet sūkšanas cauruli galvenajai ierīcei.

► **Att.10: 1.** Sūkšanas caurule **2.** Trijstūra atzīme **3.** 🔓 atzīme

4. Grieziet sūkšanas cauruli pulksteņrādītāju

kustības virzienā, līdz caurules bultskrūve ir pielīdzinājusies galvenās ierīces caurumam, pēc tam ar sešstūru uzgriežņu atslēgu stingri pievelciet bultskrūvi, lai fiksētu cauruli pie galvenās ierīces.
► **Att.11:** **1.** Sūkšanas caurule **2.** Skrūve

Lai noņemtu sūkšanas cauruli un uzgali, izpildiet uzstādīšanas darbības pretējā secībā.

Putekļu maisa un liektās caurules uzlikšana vai noņemšana

Papildu piederumi

1. Ievietojiet liekto cauruli putekļu maisā un pievelciet bultskrūvi, lai fiksētu liekto cauruli, kā parādīts attēlā.
► **Att.12:** **1.** Putekļu maiss **2.** Ieliektā caurule **3.** Siksna

2. Pievienojiet liekto cauruli galvenajai ierīcei.

Ievietojiet liekto cauruli galvenajā ierīcē tā, lai bultskrūve būtu vērsta pa kreisi, kā parādīts attēlā. Grieziet liekto cauruli, kā parādīts attēlā, līdz bultskrūve pielīdzinās galvenās ierīces caurumam, pēc tam ar sešstūru uzgriežņu atslēgu stingri pievelciet bultskrūvi.
► **Att.13:** **1.** Skrūve **2.** Ieliektā caurule

3. Pievienojiet putekļu maisa āķi apakšējam rokturim, kā redzams attēlā.

Noregulējiet siksnas garumu, salokiet pāri palikušo siksnas daļu un nofiksējiet to ar āķa un cilpas stiprinājumu.
► **Att.14:** **1.** Āķis **2.** Apakšējais rokturis

4. Pievienojiet plecu siksnas āķus ierīces pārnēsāšanas rokturim un apakšējam rokturim, kā redzams attēlā.

Raugieties, lai sprādze atrastos pārnēsāšanas roktura pusē.
► **Att.15:** **1.** Āķis **2.** Pārnēsāšanas rokturis **3.** Apakšējais rokturis **4.** Sprādze

Plecu siksna ir aprīkota ar ātrās atbrīvošanas mehānismu. Saspiediet abas sprādzes puses, lai atvienotu ierīci no plecu siksnas.
► **Att.16:** **1.** Sprādze

Lai noņemtu putekļu maisu un liekto cauruli, izpildiet uzstādīšanas darbības pretējā secībā.

Lai uzstādītu mazo putekļu maisu, atveriet stiprinājumu, ievietojiet liekto cauruli putekļu maisā un pēc tam aizveriet stiprinājumu. Aizveriet un pievelciet jostu, lai nostiprinātu liekto cauruli.
► **Att.17:** **1.** Stiprinājums **2.** Putekļu maiss **3.** Josta **4.** Liektā caurule

FUNKCIJU APRAKSTS

⚠*UZMANĪBU:* Pirms darbarīka regulēšanas vai tā darbības pārbaudīšanas vienmēr pārliecinieties, ka tas ir izslēgts un akumulatora kasetne ir atvienota.

Akumulatora kasetnes uzstādīšana un izņemšana

⚠*UZMANĪBU:* Pirms akumulatora kasetnes uzstādīšanas vai izņemšanas vienmēr izslēdziet ierīci.

⚠*UZMANĪBU:* Uzstādot vai izņemot akumulatora kasetni, cieši satveriet darbarīku un akumulatora kasetni. Ja darbarīks un akumulatora kasetne netiek turēti cieši, tie var izkrist no rokām, šādi radot akumulatora kasetnes bojājumus vai izraisot traumas.

⚠*UZMANĪBU:* Akumulatora kasetni vienmēr ievietojiet līdz galam, lai nav redzams sarkanas krāsas indikators. Citādi akumulators var nejauši izkrist no ierīces un radīt jums vai apkārtējiem traumas.

⚠*UZMANĪBU:* Neievietojiet akumulatora kasetni ar spēku. Ja kasetne neslīd ietvarā viegli, tā nav pareizi ielikta.

Lai uzstādītu akumulatora kasetni, salāgojiet mēlīti uz akumulatora kasetnes ar rievu ietvarā un iebīdiet to vietā. Ievietojiet to līdz galam, līdz tā ar klikšķi nofiksējas. Ja pogas augšējā daļā redzams sarkanas krāsas indikators, tas nozīmē, ka tā nav pilnīgi fiksēta.

Lai izņemtu akumulatora kasetni, virziet to prom no ierīces, vienlaikus bīdot pogu kasetnes priekšpusē.
► **Att.18:** **1.** Sarkanas krāsas indikators **2.** Poga **3.** Akumulatora kasetne

Atlikušās akumulatora jaudas indikators

Tikai akumulatora kasetnēm ar indikatoru

Nospiediet akumulatora kasetnes pārbaudes pogu, lai pārbaudītu akumulatora atlikušo uzlādes līmeni. Indikatori iedegsies uz dažām sekundēm.
► **Att.19:** **1.** Indikatora lampas **2.** Pārbaudes poga

Indikatora lampas			Atlikusī jauda
Iededzies	Izslēgts	Mirgo	
■	■	■	No 75% līdz 100%
■	■	□	No 50% līdz 75%
■	□	□	No 25% līdz 50%
■	□	□	No 0% līdz 25%
◪	□	□	Uzlādējiet akumulatoru.
■ ↑↓ □	■	□	Iespējama akumulatora kļūme.
		■	

PIEZĪME: Reālā jauda var nedaudz atšķirties no norādītās atkarībā no lietošanas apstākļiem un apkārtējās temperatūras.

PIEZĪME: Akumulatora aizsardzības sistēmas darbības laikā mirgo pirmais (kreisais malējais) indikators.

Darbarīka/akumulatora aizsardzības sistēma

Ierīce ir aprīkota ar ierīces/akumulatora aizsardzības sistēmu. Šī sistēma automātiski izslēdz motora barošanu, tādējādi pagarinot ierīces un akumulatora darbmūžu. Lietošanas laikā darbarīks automātiski pārstās darboties, ja darbarīku vai akumulatoru pakļaus kādam no tālāk minētajiem apstākļiem.

Aizsardzība pret pārslodzi

Ja darbarīku vai akumulatoru darbina tā, ka tie patērē pārmērīgi lielu strāvas daudzumu, darbarīks automātiski pārstāj darboties un 1. režīma indikators mirgo zaļā krāsā. Šādā gadījumā izslēdziet darbarīku un pārtrauciet darbību, kas izraisīja pārslodzi. Pēc tam ieslēdziet darbarīku, lai atsāktu darbu.

Aizsardzība pret pārkaršanu

Ja darbarīks vai akumulators ir pārkarsis, darbarīks automātiski pārstāj darboties un 1. režīma indikators deg sarkanā krāsā. Šādā gadījumā nogaidiet, līdz darbarīks un akumulators atdziest, un tikai pēc tam atkal ieslēdziet darbarīku.

Aizsardzība pret akumulatora pārmērīgu izlādi

Ja atlikusī akumulatora jauda nav pietiekama, darbarīks automātiski pārstāj darboties un 1. režīma indikators mirgo sarkanā krāsā. Šādā gadījumā izņemiet un uzlādējiet akumulatoru.

Galvenais elektropadeves slēdzis

⚠BRĪDINĀJUMS: **Vienmēr, kad darbarīku nelietojat, izslēdziet galveno elektropadeves slēdzi.**

Lai ieslēgtu darbarīku, nospiediet galveno barošanas slēdzi. 1. un 2. režīma indikatori iedegas zaļā krāsā. Lai izslēgtu darbarīku, turpiniet spiest galveno barošanas slēdzi, līdz 1. un 2. režīma indikatori nodziest.

► **Att.20:** **(1)** 1. režīma indikators **(2)** 2. režīma indikators **(3)** Galvenais barošanas slēdzis

Darbarīku varat izmanto putekļu sūkšanas režīmā. Putekļu sūkšanas režīmā iesūktais daudzums ir mazāks nekā parastajā režīmā.
Ieslēdzot darbarīku, tas sāk darboties standarta režīmā. Lai darbarīku izmantotu putekļu sūkšanas režīmā, kad darbarīks ir ieslēgts, nospiediet galveno barošanas slēdzi. 2. režīma indikators izslēdzas, un tikai 1. režīma indikators iedegas zaļā krāsā. Kad vēlreiz nospiežat galveno barošanas slēdzi, darbarīks sāk darboties standarta režīmā un 1. un 2. režīma indikatori iedegas zaļā krāsā.

PIEZĪME: Ja darbināt darbarīku darbam nepiemērotos apstākļos, 1. režīma indikators mirgo zaļā krāsā. Indikators mirgo kādā no tālāk aprakstītajām situācijām.

- Slēdža mēlīte ir nospiesta, bet vai nu nav cieši pievilkta ventilatora pārsega vai sūkšanas caurules bultskrūve, vai nav cieši pievilkta pūtēja caurules vai liektās caurules bultskrūve.
- Darbarīks ir ieslēgts, bet vai nu vadības svira nav pavisam nospiesta līdz izslēgtam stāvoklim, vai jūs velkat slēdža mēlīti.

PIEZĪME: Šim darbarīkam ir automātiska izslēgšanas funkcija. Lai novērstu nejaušu iedarbināšanu, galvenais barošanas slēdzis automātiski izslēgsies, ja slēdža mēlīte netiks nospiesta noteiktā laikposmā pēc galvenā barošanas slēdža ieslēgšanas.

Slēdža darbība

⚠BRĪDINĀJUMS: **Pirms akumulatora kasetnes uzstādīšanas vienmēr pārbaudiet, vai slēdža mēlīte darbojas pareizi un pēc atlaišanas atgriežas pozīcijā OFF (izslēgts).**

► **Att.21:** **1.** Slēdža mēlīte

Lai darbinātu darbarīku, vienkārši nospiediet slēdža mēlīti. Darbības ātrums palielinās, stiprāk nospiežot slēdža mēlīti. Lai apturētu darbarīku, atlaidiet slēdža mēlīti.

Ātrumtures funkcija

Ātrumtures funkcija ļauj operatoram uzturēt nemainīgu motora apgriezienu skaitu, nespiežot mēlīti. Lai palielinātu motora apgriezienu skaitu, pagrieziet vadības sviru uz priekšu. Lai mazinātu motora apgriezienu skaitu, pagrieziet vadības sviru atpakaļ.

► **Att.22:** **1.** Vadības svira

Sešstūru uzgriežņu atslēgas uzglabāšana

Kad nelietojat sešstūra atslēgu, uzglabājiet to, kā parādīts attēlā, lai tā nepazustu.

► **Att.23:** **1.** Sešstūra atslēga

Nejaušas atkārtotas ieslēgšanas nepieļaušanas funkcija

Gadījumos, kad darbarīks ir ieslēgts, vienlaikus velkot slēdža mēlīti, vai kad vadības svira nav izslēgtā stāvoklī, darbarīks nedarbosies. Lai iedarbinātu darbarīku, vispirms atlaidiet slēdža mēlīti vai pagrieziet vadības sviru sākuma pozīcijā, pēc tam ieslēdziet darbarīku.

Elektronika

Lai atvieglotu lietošanu, darbarīkam ir elektroniskas funkcijas.

- Nemainīga ātruma vadība
  Ātruma vadības funkcijas nodrošina nemainīgu griešanās ātrumu neatkarīgi no slodzes.

EKSPLUATĀCIJA

⚠UZMANĪBU: **Ja darbarīks ir ieslēgts, nelieciet to uz zemes.** Smiltis vai putekļi var iekļūt darbarīkā caur iesūkšanas atveri un izraisīt kļūdainu darbību vai traumas.

Pūtēja lietošana

⚠UZMANĪBU: **Lai darbinātu darbarīku pūtēja režīmā, noteikti noņemiet sūkšanas cauruli, sūkšanas uzgali, liekto cauruli un putekļu maisu un pievienojiet darbarīkam pūtēja cauruli un uzgaļus.**

Ar vienu roku cieši turot darbarīku, sāciet pūšanu un lēnām virziet pūtēju apļveida kustībā. Ja veicat pūšanu pie mājas, liela akmens vai transportlīdzekļa, vērsiet uzgali prom no šiem objektiem. Lietojot darbarīku stūrī, sāciet no paša stūra un pārvietojieties uz ārpusi.
► **Att.24**

Putekļu sūkšana

⚠UZMANĪBU: **Veicot sūkšanas darbību, noteikti noņemiet no ierīces pūtēja cauruli un uzgaļus un piestipriniet ierīcei sūkšanas cauruli, sūkšanas uzgali, liekto cauruli, putekļu maisu un plecu siksnu.**

⚠UZMANĪBU: **Regulāri pārbaudiet, vai putekļu maiss nav nodilis vai nolietojies.**

⚠UZMANĪBU: **Pirms darbarīka lietošanas noteikti aizveriet putekļu maisa stiprinājumu.**

⚠UZMANĪBU: **Pirms putekļu maisa stiprinājuma atvēršanas vai aizvēršanas vienmēr izslēdziet darbarīku.**

⚠UZMANĪBU: **Pirms ierīces lietošanas noregulējiet siksnas garumu tā, lai putekļu maiss nepieskartos zemei.**

IEVĒRĪBAI: **Raugieties, lai darbarīks neiesūktu mitrus materiālus, piemēram, mitras lapas, un svešķermeņus, piemēram, lielas koka skaidas, metālus, stiklu, oļus u. tml.** Pretējā gadījumā var izraisīt nepareizu darbību.

IEVĒRĪBAI: **Putekļu maisu iztukšojiet, pirms tas ir pilns.** Pretējā gadījumā var izraisīt nepareizu darbību.

IEVĒRĪBAI: **Lai novērstu svešķermeņu iesūkšanu, darbarīku vēlams darbināt putekļu sūkšanas režīmā.**

1. Uzlieciet plecu siksnu uz pleca, kā redzams attēlā. Noregulējiet siksnas garumu.
► **Att.25:** **1.** Plecu siksna **2.** Pārnēsāšanas rokturis **3.** Apakšējais rokturis **4.** Putekļu maiss

2. Satveriet pārnēsāšanas rokturi ar labo roku un apakšējo rokturi ar kreiso roku.

3. Darbinot darbarīku, iestatiet slēdža mēlīti tā, lai sūkšanas jauda atbilstu darba vietai un apstākļiem tajā.

Putekļu maisa iztukšošana

Atveriet stiprinājumu un iztukšojiet putekļu maisu pēc tam, kad tas ir izņemts no liektās caurules un galvenās ierīces.
► **Att.26:** **1.** Stiprinājums

PIEZĪME: Putekļu maisu var arī iztukšot, neizņemot to no liektās caurules un galvenās ierīces.

► **Att.27:** **1.** Stiprinājums

APKOPE

⚠UZMANĪBU: **Pirms darbarīka pārbaudes vai apkopes vienmēr pārliecinieties, ka tas ir izslēgts un akumulatora kasetne ir izņemta.**

Lai saglabātu izstrādājuma DROŠU un UZTICAMU darbību, remontdarbus, apkopi un regulēšanu uzticiet veikt tikai Makita pilnvarotam vai rūpnīcas apkopes centram, un vienmēr izmantojiet tikai Makita rezerves daļas.

Darbarīka tīrīšana

Tīriet darbarīku, noslaukot putekļus ar sausu drānu vai drānu, kas samērcēta ziepjūdenī un tad izgriezta.

IEVĒRĪBAI: **Nekad neizmantojiet gazolīnu, benzīnu, atšķaidītāju, spirtu vai līdzīgus šķidrumus. Tas var radīt izbalēšanu, deformāciju vai plaisas.**

Iztīriet putekļus vai gružus no iesūkšanas atverēm.
► **Att.28:** **1.** Iesūkšanas atvere

PROBLĒMU NOVĒRŠANA

Pirms vienošanās par remontu vispirms veiciet savu pārbaudi. Ja konstatējat problēmu, kas rokasgrāmatā nav aprakstīta, nemēģiniet izjaukt darbarīku. Tā vietā nododiet darbarīku Makita pilnvarotā apkopes centrā, kur vienmēr tiek izmantotas oriģinālās Makita rezerves daļas.

Neatbilstošas darbības stāvoklis	Iespējamais iemesls (kļūme)	Risinājums
Motors nedarbojas.	Nav ievietota akumulatora kasetne.	Ievietojiet akumulatora kasetni.
	Akumulatora kļūme (zems spriegums)	Uzlādējiet akumulatoru. Ja uzlāde neizdodas, nomainiet akumulatoru.
	Pūtējam Nav pievienota pūtēja caurule. Ventilatora pārsegs nav aizvērts.	Pievienojiet pūtēja cauruli, pēc tam pievelciet bultskrūvi. Aizveriet ventilatora pārsegu, pēc tam pievelciet bultskrūvi.
	Putekļu sūcējam Nav pievienota liektā caurule vai sūkšanas caurule.	Pievienojiet liekto cauruli vai sūkšanas cauruli, pēc tam pievelciet bultskrūvi.
	Piedziņas sistēma nedarbojas pareizi.	Dodieties to remontēt vietējā pilnvarotā apkopes centrā.
Motors izslēdzas pēc neilgas darbināšanas.	Akumulatora uzlādes līmenis ir par zemu.	Uzlādējiet akumulatoru. Ja uzlāde neizdodas, nomainiet akumulatoru.
	Darbarīks pārkarsis.	Pārtrauciet mašīnas lietošanu, lai tas atdzistu.
Darbarīks nespēj sasniegt maksimālo darbības ātrumu.	Nepareizi ievietota akumulatora kasetne.	Uzstādiet akumulatora kasetni, kā aprakstīts šajā rokasgrāmatā.
	Samazinās akumulatora jauda.	Uzlādējiet akumulatoru. Ja uzlāde neizdodas, nomainiet akumulatoru.
	Piedziņas sistēma nedarbojas pareizi.	Dodieties to remontēt vietējā pilnvarotā apkopes centrā.
Pārmērīga vibrācija: ⇨ nekavējoties apturiet mašīnu!	Piedziņas sistēma nedarbojas pareizi.	Dodieties to remontēt vietējā pilnvarotā apkopes centrā.
Motoru nevar apstādināt: ⇨ nekavējoties izņemiet akumulatoru!	Elektriska vai elektroniska kļūme.	Izņemiet akumulatoru un sazinieties ar vietējo pilnvaroto apkopes centru, lai vienotos par remontu.

PAPILDU PIEDERUMI

⚠UZMANĪBU: **Šos piederumus vai papildierīces ir ieteicams lietot kopā ar šajā rokasgrāmatā aprakstīto Makita izstrādājumu.** Izmantojot citus piederumus vai papildierīces, var izraisīt traumas. Piederumu vai palīgierīci izmantojiet tikai paredzētajam nolūkam.

Ja jums vajadzīga palīdzība vai precīzāka informācija par šiem piederumiem, vērsieties savā tuvākajā Makita apkopes centrā.

- Putekļu sūcēja komplekts
- Uzgaļa pagarinājums
- Plakanais uzgalis
- Noteku uzgalis
- Adaptera caurule
- Plecu siksna
- Mazais putekļu maiss
- Makita oriģinālais akumulators un lādētājs

PIEZĪME: Daži sarakstā norādītie izstrādājumi var būt iekļauti izstrādājuma komplektācijā kā standarta piederumi. Tie dažādās valstīs var būt atšķirīgi.

SPECIFIKACIJOS

Modelis:		**DUB363**
Našumo rodikliai	Oro tūris	0–13,4 m^3/min
	Oro greitis (vidutinis)	0–54 m/s
	Oro greitis (maks.)	0–65 m/s
Matmenys (I x P x A) *1		341 mm x 193 mm x 415 mm
Vardinė įtampa		Nuol. sr. 36 V
Grynasis svoris (Pūstuvo mazgas *2)	*4	3,9 kg
	*5	4,6–5,3 kg
Grynasis svoris (Siurbimo mazgas *3)	*4	5,4 kg
	*5	6,1–6,7 kg

*1. Be vamzdžių, antgalių, dulkių maišelio, perpetinio diržo ir akumuliatoriaus kasečių.
*2. Su pūstuvo vamzdžiu, galiniu antgaliu ir plokščiuoju antgaliu.
*3. Su siurbimo vamzdžiu, siurbimo antgaliu, alkūniniu vamzdžiu, dulkių maišeliu ir perpetiniu diržu.
*4. Svoris be jokių priedų ir maitinimo šaltinio, pvz., akumuliatoriaus (-ių) kasetės (-čių) arba laidinio maitinimo šaltinio.
*5. Grynojo svorio vertė apima lengviausią ir sunkiausią įprastai ir saugiai naudojamų papildomų įtaisų bei akumuliatorių kasečių derinį, nurodytą naudojimo instrukcijoje.

- Atliekame tęstinius tyrimus ir nuolatos tobuliname savo gaminius, todėl čia pateikiamos specifikacijos gali būti keičiamos be įspėjimo.
- Skirtingose šalyse specifikacijos gali skirtis.

Tinkama akumuliatoriaus kasetė ir (arba) įkroviklis

Akumuliatoriaus kasetė	BL1815N / BL1820B / BL1830B / BL1840B / BL1850B / BL1860B
Įkroviklis	DC18RC / DC18RD / DC18RE / DC18SD / DC18SE / DC18SF / DC18SH / DC18WC

- Atsižvelgiant į gyvenamosios vietos regioną, kai kurios pirmiau nurodytos akumuliatoriaus kasetės ir įkrovikliai gali būti neprieinami.

⚠ ***ĮSPĖJIMAS:*** **Naudokite tik akumuliatoriaus kasetes ir įkroviklius, kurie nurodyti anksčiau.** Naudojant bet kurias kitas akumuliatoriaus kasetes ir įkroviklius, gali kilti sužeidimo ir gaisro pavojus.

Rekomenduojamas laidu prijungiamas maitinimo šaltinis

Akumuliatorių adapteris	BAP182
Laidu prijungtas akumuliatorius	BL36120A
Nešiojamasis maitinimo šaltinis	PDC01 / PDC1200 / PDC1500

- Atsižvelgiant į gyvenamosios vietos regioną, pirmiau nurodytas (-i) laidu prijungiamas (-i) maitinimo šaltinis (-iai) gali būti neprieinamas (-i).
- Prieš naudodami laidu prijungiamą maitinimo šaltinį, perskaitykite instrukciją ir ant jų pateiktus perspėjimus.

Simboliai

Toliau yra nurodyti simboliai, kurie gali būti naudojami įrangai. Prieš naudodami įsitikinkite, kad suprantate jų reikšmę.

	Būkite itin atsargūs ir dėmesingi.
	Perskaitykite instrukcijų vadovą.
	Laikykite rankas toliau nuo sukamųjų dalių.
	Ilgi plaukai gali įsipainioti.
	Neleiskite pašaliniams asmenims artintis prie įrenginio.
	Naudokite akių ir ausų apsaugas.
	Saugokite nuo drėgmės.

	Saugokite įrankį nuo lietaus.
 Ni-MH Li-ion	Taikoma tik ES šalims Kadangi įrangoje yra pavojingų komponentų, panaudota elektrinė ir elektroninė įranga, akumuliatoriai ir baterijos gali turėti neigiamo poveikio aplinkai ir žmonių sveikatai. Nešalinkite elektros ir elektroninių prietaisų ar baterijų kartu su buitinėmis atliekomis! Pagal Europos direktyvą dėl elektros ir elektroninės įrangos atliekų bei akumuliatorių ir baterijų ir panaudotų akumuliatorių ir baterijų bei jos pritaikymą nacionaliniams įstatymams, panaudota elektros ir elektroninė įranga, baterijos ir akumuliatoriai turi būti surenkami atskirai ir pristatomi į atskirą buitinių atliekų surinkimo punktą, kuris veikia pagal aplinkos apsaugos taisykles. Tai rodo perbrauktas konteinerio ant ratukų simbolis, pateiktas ant įrangos.
	Garantuojamas garso galios lygis pagal ES lauko triukšmo direktyvą.
	Garso galios lygis pagal Australijos NSW triukšmo kontrolės reglamentą

Numatytoji naudojimo paskirtis

Šis įrenginys skirtas dulkėms išpūsti ir susiurbti.

Triukšmas

Įprastas triukšmo A lygis, nustatytas pagal EN IEC 62841-4-6:

Su galiniu antgaliu
Garso slėgio lygis (L_{pA}): 84,7 dB (A)
Paklaida (K): 3 dB (A)
Garantuotasis garso galios lygis (L_{WA}): 98 dB (A)

Su plokščiuoju antgaliu
Garso slėgio lygis (L_{pA}): 86 dB (A)
Paklaida (K): 3 dB (A)
Garantuotasis garso galios lygis (L_{WA}): 99 dB (A)

Su ilginamuoju antgalis
Garso slėgio lygis (L_{pA}): 85,1 dB (A)
Paklaida (K): 3 dB (A)
Garantuotasis garso galios lygis (L_{WA}): 98 dB (A)

Su vakuumo komplektu
Garso slėgio lygis (L_{pA}): 83,7 dB (A)
Paklaida (K): 3 dB (A)
Garantuotasis garso galios lygis (L_{WA}): 100 dB (A)

Su tarpelių valymo antgaliu
Garso slėgio lygis (L_{pA}): 85,1 dB (A)
Paklaida (K): 3 dB (A)
Garantuotasis garso galios lygis (L_{WA}): 97 dB (A)

PASTABA: Paskelbta (-os) triukšmo reikšmė (-ės) nustatyta (-os) pagal standartinį testavimo metodą ir jį galima naudoti vienam įrankiui palyginti su kitu.

PASTABA: Paskelbtoji (-osios) skleidžiamo triukšmo vertė (-ės) taip pat gali būti naudojama (-os) atliekant preliminarų poveikio vertinimą.

⚠*ĮSPĖJIMAS:* Dėvėkite ausų apsaugą.

⚠*ĮSPĖJIMAS:* Faktiškai naudojant elektrinį įrankį, keliamo triukšmo dydis gali skirtis nuo paskelbtosios (-ųjų) bendrosios (-ųjų) vertės (-čių), atsižvelgiant į būdus, kuriais yra naudojamas šis įrankis.

⚠*ĮSPĖJIMAS:* Siekdami apsaugoti operatorių, būtinai įvertinkite saugos priemones, remdamiesi vibracijos poveikio įvertinimu esant faktinėms naudojimo sąlygoms (atsižvelgdami į visas darbo ciklo dalis, pavyzdžiui, ne tik kiek laiko įrankis veikia, bet ir kiek kartų jis yra išjungiamas bei kai jis veikia be apkrovų).

Vibracija

Nepertraukiamos vibracijos bendroji vertė (triašio vektoriaus suma), nustatyta pagal standartą EN IEC 62841-4-6:
Darbo režimas: veikimas be apkrovos
Vibracijos emisija (a_h): 1,8 m/s^2
Paklaida (K): 1,5 m/s^2

PASTABA: Paskelbta (-os) vibracijos bendroji (-osios) reikšmė (-ės) nustatyta (-os) pagal standartinį testavimo metodą ir jį galima naudoti vienam įrankiui palyginti su kitu.

PASTABA: Paskelbtoji (-osios) bendroji (-osios) vibracijos vertė (-ės) taip pat gali būti naudojama (-os) atliekant preliminarų poveikio vertinimą.

⚠*ĮSPĖJIMAS:* Faktiškai naudojant elektrinį įrankį, vibracijos emisija gali skirtis nuo paskelbtosios (-ųjų) bendrosios (-ųjų) vertės (-čių), atsižvelgiant į būdus, kuriais yra naudojamas šis įrankis.

⚠*ĮSPĖJIMAS:* Siekdami apsaugoti operatorių, būtinai įvertinkite saugos priemones, remdamiesi vibracijos poveikio įvertinimu esant faktinėms naudojimo sąlygoms (atsižvelgdami į visas darbo ciklo dalis, pavyzdžiui, ne tik kiek laiko įrankis veikia, bet ir kiek kartų jis yra išjungiamas bei kai jis veikia be apkrovų).

Toliau pateikiamos vidutinės pagreičio pikinės amplitudės vertės, atsirandančios dėl pakartotinių smūginių vibracijų (p_F), su atitinkama paklaida (K), nustatyta pagal EN IEC 62841-4-6.
Darbo režimas: veikimas be apkrovos
p_F: 22 m/s^2
Paklaida (K): 3 m/s^2

PASTABA: Šios paskelbtosios vertės neturėtų būti naudojamos rankų-plaštakų vibracijos poveikiui nustatyti.

Atitikties deklaracijos

Tik Europos šalims

ES / JK atitikties deklaraciją galima rasti toliau pateiktu URL adresu.

https://support.makita.biz/doc/doc_index.html

SAUGOS ĮSPĖJIMAI

Bendrieji įspėjimai dirbant elektriniais įrankiais

⚠*ĮSPĖJIMAS* **Perskaitykite visus saugos įspėjimus, nurodymus, peržiūrėkite paveikslėlius ir technines sąlygas, pateiktas su šiuo elektriniu įrankiu.** Nesilaikant toliau pateiktų nurodymų, galima patirti elektros šoką, sunkų sužalojimą ir (arba) sukelti gaisrą.

Išsaugokite visus įspėjimus ir instrukcijas, kad galėtumėte jas peržiūrėti ateityje.

Terminas „elektrinis įrankis“ pateiktuose įspėjimuose reiškia į maitinimo tinklą jungiamą (laidinį) elektrinį įrankį arba akumuliatoriaus maitinamą (belaidį) elektrinį įrankį.

Akumuliatorinio sodo pūstuvo (siurblio) saugos įspėjimai

1. **Nenaudokite įrenginio prastu oru, ypač jei gali žaibuoti.** Taip sumažinsite nutrenkimo žaibu pavojų.
2. **Dažnai tikrinkite, ar nenusidėvėjęs ir nesugedęs šiukšlių rinktuvas.** Dėl susidėvėjusio arba pažeisto šiukšlių rinktuvo gali padidėti pavojus susižeisti.
3. **Dėvėkite akių ir klausos apsaugos priemones.** Tinkamos apsaugos priemonės sumažins pavojų susižaloti.
4. **Naudodami šį įrenginį, visada avėkite apsauginę avalynę neslidžiais padais. Niekada nedirbkite įrenginiu basi arba avėdami atvirus sandalus.** Taip sumažinsite pėdų sužalojimo pavojų.
5. **Nenešiokite laisvų drabužių ar daiktų, tokių kaip šalikai, virvelės, grandinėlės, kaklaraiščiai ir t. t., kurie gali patekti į oro įtraukimo angas. Ilgus plaukus susiriškite atgal arba uždenkite, kad jie nepatektų į oro įtraukimo angas.** Jei kuris nors iš šių daiktų pateks į oro įtraukimo angas, gali padidėti pavojus susižeisti.
6. **Naudodami įrenginį, neleiskite artyn pašalinių asmenų.** Išsviestos šiukšlelės gali padidinti pavojų susižaloti.
7. **Nenaudokite įrenginio siurbimo režimu be šiukšlių rinktuvo.** Išsviesti objektai gali padidinti pavojų susižeisti.
8. **Niekada nenukreipkite pūstuvo antgalio į žmones, gyvūnus augintinius arba langus. Būkite ypač atsargūs pūsdami šiukšleles šalia kietų objektų, pvz., medžių, automobilių ir sienų, nuo kurių šiukšlelės gali atšokti.** Išsviesti objektai gali sugadinti turtą ir padidinti pavojų susižeisti.
9. **Nenaudokite įrenginio degančioms arba rūkstančioms medžiagoms (pvz., cigaretėms, degtukams arba karštiems pelenams) siurbti arba pūsti.** Šie uždegimo šaltiniai gali padidinti gaisro pavojų.
10. **Nesiurbkite vandens ar kitų skysčių ir nemerkite jokios įrenginio dalies į skystį.** Į įrenginį patekęs vanduo gali padidinti elektros smūgio riziką.
11. **Nesiurbkite akmenų, žvyro, metalo arba stiklo duženų.** Gali būti pažeista ventiliatoriaus sparnuotė ir gali padidėti pavojus susižaloti.
12. **Nelieskite besisukančio ventiliatoriaus. Prieš nuimdami bet kokią dalį, kuri gali suteikti prieigą prie ventiliatoriaus, išjunkite įrenginį ir palaukite, kol ventiliatorius sustos.** Taip sumažės pavojus susižeisti į judančias dalis.
13. **Šalindami medžiagų strigtis arba vykdydami įrenginio priežiūrą, užtikrinkite, kad maitinimo jungiklis būtų išjungtas.** Netyčia paleidus įrenginį, kol šalinamos įstrigusios medžiagos arba atliekama priežiūra, galima sunkiai susižaloti.

Papildomi įspėjimai dėl saugos

1. **Siekiant neįkvėpti dulkių, rekomenduojama dėvėti veido kaukę.**
2. **Dirbdami visada mūvėkite pirštines.** Nedirbkite įrenginiu plikomis rankomis. Taip sumažinsite pavojų susižaloti plaštakas ir pirštus.
3. **Šį įrenginį naudokite būdami ant žemės – ne ant kopėčių ar bet kokios nestabilios atramos.**
4. **Dėvėdami diržus, įsitikinkite, kad jokie kiti dėvimi daiktai netrukdo atlaisvinti ir nuimti diržų.**
5. **Jei įrenginys atsitrenkė į kietą daiktą arba pastebėjote pernelyg didelę vibraciją, patikrinkite, ar įrenginys nepažeistas.**
6. **Įsiurbiamos pašalinės medžiagos gali užkimšti oro kanalus ir mažinti oro srautus. Pašalinkite bet kokias kliūtis oro kelyje, jei tai turi įtakos našumui.**
7. **Ventiliacijos angos turi būti nuolat atviros ir be šiukšlių.**
8. **Prieš padėdami sandėliuoti, įrenginį nuvalykite. Sandėliuokite sausoje vietoje.**
9. **Padidėjęs variklio sūkių dažnis gali sukelti pavojingą ventiliatoriaus gedimą ir sunkiai sužaloti.** Įkaitęs variklis ir valdymo grandinė gali sukelti gaisrą.
10. **Dulkėtomis sąlygomis rekomenduojama šiek tiek sudrėkinti paviršius.**
11. **Kai dirbate dulkėtoje vietoje, būkite atsargūs, kad neužkimštumėte įsiurbimo angos dulkėmis arba nešvarumais.**
12. **Naudokite tik „Makita“ pateiktus antgalius.**
13. **Nenaudokite pūstuvo kamuoliams, guminėms valtims ir kitiems panašiems daiktams pripūsti.**
14. **Kai pūstuvą keliate, sulenkite kelius ir kelkite atsargiai, kad nesusižalotumėte nugaros.**

Saugos instrukcijos dėl akumuliatorinio pūstuvo

ĮSPĖJIMAS: **Perskaitykite visus saugos įspėjimus ir visą instrukciją.** Nesilaikydami toliau pateiktų įspėjimų ir instrukcijų galite patirti elektros smūgį, gaisrą ir (arba) sunkų sužeidimą.

Išsaugokite visus įspėjimus ir instrukcijas, kad galėtumėte jas peržiūrėti ateityje.

Mokymas

1. **Atidžiai perskaitykite šią instrukciją. Susipažinkite su valdikliais ir kaip tinkamai naudoti įrenginį.**
2. **Niekada neleiskite, kad šį įrenginį naudotų asmenys (įskaitant vaikus) su fizine, jutimine ar psichine negalia arba stokojantys patirties ir žinių, ar kurie nėra perskaitę šių instrukcijų, kaip naudoti šį įrenginį. Pagal vietinius įstatymus operatoriaus amžius gali būti ribojamas.**
3. **Niekuomet nenaudokite šio įrenginio, jei netoliese yra žmonių, ypač vaikų ar naminių gyvūnų.**
4. **Prisiminkite, kad operatorius yra atsakingas už nelaimingus atsitikimus ar pavojus, kilusius kitiems žmonėms, arba jų turtui padarytą žalą.**

Pasiruošimas

1. **Naudodami šį prietaisą, visuomet avėkite tinkamą avalynę ir mūvėkite ilgas kelnes.**
2. **Nedėvėkite laisvų drabužių ar papuošalų, kuriuos galėtų įtraukti oro įtraukimo anga. Saugokitės, kad oro įtraukimo anga neįtrauktų ilgų plaukų.**
3. **Visada naudodami elektrinius įrankius užsidėkite apsauginius akinius, kad apsaugotumėte savo akis nuo sužalojimų. Akiniai turi atitikti ANSI Z87.1 reikalavimus JAV, EN 166 reikalavimus Europoje arba AS/NZS 1336 reikalavimus Australijoje / Naujojoje Zelandijoje. Australijoje / Naujojoje Zelandijoje taip pat teisiškai privaloma naudoti veido skydelį.**

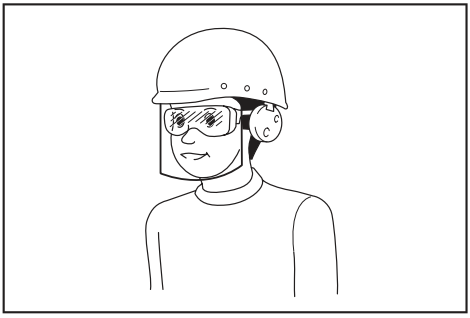

Darbdavys privalo užtikrinti, kad įrankio operatoriai ir kiti šalia jo darbo vietos esantys asmenys naudotų tinkamas apsaugos priemones.

4. **Rekomenduojama dėvėti veido kaukę, kad dulkės nedirgintų odos.**
5. **Naudodami šią mašiną, visada avėkite neslidžią apsauginę avalynę.** Neslidūs uždari batai sumažins pavojų susižaloti.
6. **Naudokite asmenines saugos priemones. Visada naudokite akių apsaugos priemones.** Apsauginės priemonės, pavyzdžiui, respiratorius, apsauginiai batai neslidžiais padais, šalmas ar ausų apsaugos, naudojamos atitinkamomis sąlygomis, sumažina susižeidimo pavojų.

Naudojimas

1. **Išjunkite įrenginį ir išimkite akumuliatoriaus kasetę. Įsitikinkite, kad visos judamosios dalys visiškai sustojo**
   - **bet kada baigę naudoti įrenginį;**
   - **prieš pašalindami užstrigusias medžiagas.**
   - **prieš tikrindami, valydami ar dirbdami įrenginiu;**
   - **jeigu įrenginys pradeda neįprastai vibruoti;**
   - **kai iš pūstuvo pakeičiate įrenginio veikimą į dulkių siurblio ir atvirkščiai.**
2. **Įrenginį naudokite tik dienos metu arba esant geram dirbtiniam apšvietimui.**
3. **Nesistenkite pasiekti toliau, nei galite, visuomet išlaikykite pusiausvyrą ir tvirtai remkitės kojomis.**
4. **Dirbdami nuokalnėse, visada tvirtai stovėkite ant žemės.**
5. **Vaikščiokite, nebėgiokite.**
6. **Pasirūpinkite, kad visose vėsinimo oro įtraukimo angose nebūtų šiukšlių.**
7. **Kai naudojate įrenginį kaip pūstuvą, niekada nepūskite nešvarumų pašalinių asmenų kryptimi. Kai naudojate įrenginį siurbimui, būkite atsargūs, kad nepūstumėte nešvarumų pašalinių asmenų kryptimi iš dulkių maišelio išeinančiu srautu.**
8. **Įrenginį naudokite rekomenduojamoje padėtyje ir stovėdami ant tvirto paviršiaus.**
9. **Nenaudokite įrenginio stovėdami aukštai.**
10. **Naudodami įrenginį, jokiu būdu nenukreipkite antgalio į netoliese esančius žmones.**
11. **Jokiu būdu neuždenkite įtraukimo angos ir (arba) pūstuvo išleidimo angos.**
    - **Kai dirbate dulkėtoje vietoje, būkite atsargūs, kad neužkimštumėte įsiurbimo angos dulkėmis arba nešvarumais.**
    - **Naudokite tik „Makita“ pateiktus antgalius.**
    - **Nenaudokite pūstuvo kamuoliams, guminėms valtims ir kitiems panašiems daiktams pripūsti.**
12. **Nenaudokite įrenginio prie atidaryto lango ir pan.**
13. **Įrenginį rekomenduojama naudoti ne anksti ryte ir ne vėlai vakare, kai galite trukdyti kitiems žmonėms.**
14. **Prieš pradedant pūsti, rekomenduojama grėbliu ar šluota atlaisvinti prikibusias šiukšles.**
15. **Įrenginiui atsitrenkus į pašalinius daiktus, iš jo pradėjus sklisti neįprastam triukšmui arba jam pradėjus vibruoti, nedelsdami išjunkite**

įrenginį, kad sustotų. Išimkite akumuliatoriaus kasetę iš įrenginio ir, prieš paleisdami jį iš naujo ir vėl naudodami, patikrinkite, ar nėra pažeistas. Jei įrenginys yra pažeistas, dėl remonto kreipkitės į „Makita“ įgaliotuosius techninės priežiūros centrus.

16. **Nekiškite pirštų ar kokių nors kitų daiktų į įtraukimo angą arba pūstuvo išleidimo angą.**
17. **Pasirūpinkite, kad netyčia neįjungtumėte įrenginio. Prieš įkišdami akumuliatoriaus kasetę, paimdami ar nešdami įrenginį, visuomet patikrinkite, ar išjungtas jo jungiklis. Nešant įrenginį uždėjus pirštą ant jo jungiklio arba įjungiant įrenginį į elektros tinklą, kai jo jungiklis yra įjungtas, gali įvykti nelaimingas atsitikimas.**
18. **Niekada nepūskite arba nesiurbkite pavojingų medžiagų, pvz., vinių, stiklo duženų arba ašmenų.**
19. **Nenaudokite įrenginio būdami netoli degiųjų medžiagų.**
20. **Nenaudokite įrenginio ilgą laiką žemos temperatūros aplinkoje.**
21. **Kai įrenginį naudojate pūsti kartu su akumuliatoriaus adapteriu, prie kurio prijungtas perpetinis diržas, nenaudokite šio įrenginio su prie jo prijungtu perpetiniu diržu.**
22. **Kai siurbdami dėvite dulkių maišelį, nenaudokite šio įrenginio su akumuliatoriaus adapteriu, prie kurio prijungtas perpetės diržas.**

Techninė priežiūra ir saugojimas

1. **Visos veržlės, varžtai ir sraigtai turi būti tvirtai prisukti, kad įrenginys veiktų saugiai.**
2. **Nusidėvėjusias arba pažeistas dalis pakeiskite „Makita“ pateiktomis dalimis.**
3. **Laikykite įrenginį sausoje, vaikams nepasiekiamoje vietoje.**
4. **Norėdami sustabdyti įrenginį, kad galėtumėte jį patikrinti, atlikti techninę priežiūrą, padėti sandėliuoti arba pakeisti priedą, išjunkite įrenginį ir įsitikinkite, kad visos judamosios dalys visiškai sustojo, ir išimkite akumuliatoriaus kasetę. Prieš atlikdami kokius nors veiksmus su įrenginiu, palaukite, kol jis atvės. Rūpestingai prižiūrėkite įrenginį ir rūpinkitės jo švara.**
5. **Prieš padėdami sandėliuoti, visada palaukite, kol įrenginys atvės.**
6. **Saugokite įrenginį nuo lietaus. Įrenginį laikykite patalpoje.**
7. **Kai įrenginį keliate, sulenkite kelius ir kelkite atsargiai, kad nesusižalotumėte nugaros.**

Akumuliatorinio įrankio naudojimas ir priežiūra

1. **Įkraukite naudodami tik gamintojo nurodytą įkroviklį.** Įkroviklis, kuris tinka vienam akumuliatorių tipui įkrauti, gali kelti gaisro pavojų, jei bus naudojamas su kitų tipų akumuliatoriais.
2. **Elektrinius įrankius naudokite tik su specialiai jiems skirtais akumuliatoriais.** Naudojant bet kurį kitą akumuliatorių gali kilti sužeidimo ir gaisro pavojus.
3. **Kai akumuliatorius nėra naudojamas, laikykite jį toliau nuo kitų metalinių daiktų, pavyzdžiui, popieriaus sąvaržėlių, monetų, raktų, vinių, varžtų ir kitų mažų metalinių daiktų, dėl kurių gali kilti trumpasis jungimas tarp kontaktų.** Akumuliatorių kontaktų trumpasis jungimas gali būti nudegimų arba gaisro priežastimi.
4. **Netinkamai naudojant iš akumuliatoriaus gali ištekėti skysčio. Venkite sąlyčio su juo. Jei sąlytis atsitiktinai įvyko, gausiai nuplaukite vandeniu. Jei skysčio pateko į akis, kreipkitės į gydytoją.** Iš akumuliatoriaus išbėgęs skystis gali sudirginti arba nudeginti odą.
5. **Nenaudokite sugadinto ar modifikuoto akumuliatoriaus arba įrankio.** Sugadinti arba modifikuoti akumuliatoriai gali veikti nejprastai, todėl gali kilti gaisras, sprogimas arba sužalojimo rizika.
6. **Saugokite akumuliatorių arba įrankį nuo ugnies ar pernelyg aukštos temperatūros.** Dėl ugnies ar 130 °C viršijančios temperatūros gali kilti sprogimas.
7. **Laikykitės visų įkrovimo nurodymų ir nekraukite akumuliatoriaus ar įrankio, kai temperatūra neatitinka nurodymuose pateikto temperatūros intervalo.** Netinkamai įkraunant arba įkraunat esant kitam nei nustatytas temperatūros intervalui, gali būti sugadintas akumuliatorius ar padidėti gaisro rizika.

Elektros ir akumuliatoriaus sauga

1. **Nemeskite akumuliatoriaus (-ių) į ugnį.** Akumuliatoriaus elementas gali sprogti. Pasitikrinkite, ar vietiniai įstatymai nenurodo specialaus išmetimo būdo.
2. **Neatidarykite ir neardykite akumuliatoriaus (-ių).** Ištekėjęs elektrolitas yra ėsdinančioji medžiaga, kuri gali pažeisti akis ar odą. Nurytas jis gali apnuodyti.
3. **Nenaudokite akumuliatoriaus lyjant arba drėgnose vietose.**
4. **Nekraukite akumuliatoriaus lauke.**
5. **Neimkite įkroviklio, įskaitant įkroviklio kištuką ir gnybtus, drėgnomis rankomis.**
6. **Venkite pavojingos aplinkos. Nenaudokite šio įrankio drėgnoje arba šlapioje vietoje; saugokite jį nuo lietaus. Į šį įrankį patekęs vanduo padidina elektros smūgio pavojų.**

Techninė priežiūra

1. **Tegu jūsų elektrinio įrankio techninę priežiūrą atlieka kvalifikuotas remonto meistras, naudodamas tik identiškas atsargines dalis.** Tai užtikrina, kad elektrinis įrankis liks saugus naudoti.
2. **Niekada neatlikite pažeistų akumuliatorių techninės priežiūros.** Akumuliatorių techninę priežiūrą turi atlikti tik gamintojas arba įgaliotieji techninės priežiūros paslaugų teikėjai.

SAUGOKITE ŠIAS INSTRUKCIJAS.

⚠*ĮSPĖJIMAS:* NELEISKITE, kad patogumas ir gaminio pažinimas (įgyjamas pakartotinai naudojant) susilpnintų griežtą saugos taisyklių, taikytinų šiam gaminiui, laikymąsi.

Dėl NETINKAMO NAUDOJIMO arba saugos taisyklių, kurios pateiktos šioje instrukcijoje, nesilaikymo galima rimtai susižeisti.

Svarbios saugos instrukcijos, taikomos akumuliatoriaus kasetei

1. **Prieš naudodami akumuliatoriaus kasetę, perskaitykite visas instrukcijas ir perspėjimus ant (1) akumuliatorių įkroviklio, (2) akumuliatorių ir (3) akumuliatorių naudojančio gaminio.**
2. **Neardykite ir negadinkite akumuliatoriaus kasetės.** Dėl to ji gali užsidegti, per daug įkaisti arba sprogti.
3. **Jei įrankio darbo laikas žymiai sutrumpėjo, nedelsdami nutraukite darbą su įrankiu. Tai gali kelti perkaitimo, nudegimų ar net sprogimo pavojų.**
4. **Jei elektrolitas pateko į akis, plaukite jas tyru vandeniu ir nedelsdami kreipkitės į gydytoją. Gali kilti regėjimo praradimo pavojus.**
5. **Neužtrumpinkite akumuliatoriaus kasetės:**
   (1) **Nelieskite kontaktų degiomis medžiagomis.**
   (2) **Venkite laikyti akumuliatoriaus kasetę kartu su kitais metaliniais daiktais, pavyzdžiui, vinimis, monetomis ir pan.**
   (3) **Saugokite akumuliatoriaus kasetę nuo vandens ir lietaus.**
   Trumpasis jungimas akumuliatoriuje gali sukelti stiprią srovę, perkaitimą, galimus nudegimus ar net akumuliatoriaus gedimą.
6. **Nelaikykite ir nenaudokite įrankio ir akumuliatoriaus kasetės vietose, kur temperatūra gali pasiekti ar viršyti 50 °C (122 °F).**
7. **Nedeginkite akumuliatoriaus kasetės, net jei yra stipriai pažeista ar visiškai susidėvėjusi. Ugnyje akumuliatoriaus kasetė gali sprogti.**
8. **Akumuliatoriaus kasetės nekalkite, nepjaustykite ir nemėtykite ir taip pat į ją netrankykite kietu daiktu.** Taip elgiantis, ji gali užsidegti, per daug įkaisti arba sprogti.
9. **Nenaudokite pažeisto akumuliatoriaus.**
10. **Įdėtoms ličio jonų akumuliatoriams taikomi Pavojingų prekių teisės akto reikalavimai.** Komercinis transportas, pvz., trečiųjų šalių, prekių vežimo atstovų, turi laikytis specialaus reikalavimo ant pakuotės ir ženklinimo.
    Norėdami paruošti siųstiną prekę, pasitarkite su pavojingų medžiagų specialistu. Be to, laikykitės galimai išsamesnių nacionalinių reglamentų.
    Užklijuokite juosta arba padenkite atvirus kontaktus ir supakuokite akumuliatorių taip, kad ji pakuotėje nejudėtų.
11. **Kai išmetate akumuliatoriaus kasetę, išimkite ją iš įrankio ir išmeskite saugioje vietoje. Vadovaukitės vietos reglamentais dėl akumuliatorių išmetimo.**
12. **Baterijas naudokite tik su „Makita“ nurodytais gaminiais.** Baterijas įdėjus į netinkamus gaminius gali kilti gaisras, gaminys pernelyg kaisti, kilti sprogimas arba pratekėti elektrolitas.
13. **Jei įrankis bus ilgą laiką nenaudojamas, akumuliatorių būtina išimti iš įrankio.**
14. **Darbo metu ir po akumuliatoriaus kasetė gali būti įkaitusi ir dėl to nudeginti. Imdami akumuliatoriaus kasetes, būkite atsargūs.**
15. **Tuojau pat po naudojimo nelieskite įrankio gnybtų, nes jie gali būti įkaitę tiek, kad nudegins.**
16. **Neleiskite, kad į akumuliatoriaus kasetės gnybtus, angas ir griovelius patektų drožlių, dulkių ar žemių.** Jos gali sukelti kaitimą, užsidegti, sprogti ir sukelti įrankio ar akumuliatoriaus kasetės gedimą, dėl ko galima nusideginti ar susižaloti.
17. **Jeigu įrankis nėra pritaikytas naudoti šalia aukštos įtampos elektros linijų, akumuliatoriaus kasetės nenaudokite šalia aukštos įtampos elektros linijų.** Dėl to gali sutrikti įrankio ar akumuliatoriaus kasetės veikimas arba jie gali sugesti.
18. **Laikykite akumuliatorių vaikams nepasiekiamoje vietoje.**

SAUGOKITE ŠIAS INSTRUKCIJAS.

⚠***PERSPĖJIMAS:*** **Naudokite tik originalų „Makita“ akumuliatorių.** Neoriginalaus „Makita“ arba pakeisto akumuliatoriaus naudojimas gali nulemti gaisrą, asmens sužalojimą ir pažeidimą. Tai taip pat panaikina „Makita“ suteikiamą „Makita“ įrankio ir įkroviklio garantiją.

PASTABA: „Makita“ neatsako už jokius nelaimingus atsitikimus, kilusius naudojant neoriginalius „Makita“ akumuliatorius arba modifikuotus akumuliatorius. Originalių „Makita“ akumuliatorių suderinamumas su „Makita“ įrankiais ir įkrovikliais buvo kruopščiai įvertintas pagal galiojančius teisės aktus ir saugos standartus.

Patarimai, ką daryti, kad akumuliatorius veiktų kuo ilgiau

1. **Pakraukite akumuliatoriaus kasetę prieš jai visiškai išsikraunant. Visuomet nustokite naudoti įrankį ir pakraukite akumuliatoriaus kasetę, kai pastebite, kad įrankio galia sumažėjo.**
2. **Niekada nekraukite iki galo įkrautos akumuliatoriaus kasetės. Perkraunant trumpėja akumuliatoriaus eksploatacijos laikas.**
3. **Akumuliatoriaus kasetę kraukite esant kambario temperatūrai 10 - 40 °C. Prieš pradėdami krauti, leiskite įkaitusiai akumuliatoriaus kasetei atvėsti.**
4. **Kai akumuliatoriaus kasetės nenaudojate, ją išimkite iš įrankio ar įkroviklio.**
5. **Įkraukite akumuliatoriaus kasetę, jei jos nenaudojate ilgą laiką (ilgiau nei šešis mėnesius).**

SURINKIMAS

⚠***PERSPĖJIMAS:*** **Prieš atlikdami bet kokius darbus prie įrenginio, visada patikrinkite, ar įrenginys išjungtas, o akumuliatoriaus kasetė – išimta.**

PASTABA: **Prieš naudodami įrenginį, būtinai jį visiškai surinkite.** Kitaip įrenginys neveiks.

Surinkimas pūsti

Pūstuvo vamzdžio ir antgalio uždėjimas arba nuėmimas

1. Prijunkite pūstuvo vamzdį prie pagrindinio įtaiso.

Įkiškite pūstuvo vamzdį į pagrindinį įtaisą taip, kad varžtas būtų nukreiptas kairėn, kaip parodyta paveikslėlyje. Pasukite pūstuvo vamzdį, kaip parodyta paveikslėlyje, taip, kad varžtas būtų sulygiuotas su pagrindinio įtaiso anga, ir tuomet tvirtai priveržkite varžtą šešiakampiu veržliarakčiu.

► **Pav.1:** **1.** Varžtas **2.** Pūstuvo vamzdis

2. Sulygiuokite ant pūstuvo vamzdžio esantį išsikišimą su grioveliu ant galinio antgalio, tuomet prijunkite galinį antgalį prie pūstuvo vamzdžio ir pasukite galinį antgalį, kad jį užfiksuotumėte.

► **Pav.2:** **1.** Galinis antgalis **2.** Pūstuvo vamzdis

Norėdami nuimti pūstuvo vamzdį ir galinį antgalį, atlikite tuos pačius veiksmus atvirkštine tvarka.

PASTABA: Antgalio ilgį galima keisti judinant antgalį taip, kaip parodyta paveikslėlyje.

► **Pav.3:** **1.** Galinis antgalis **2.** Pūstuvo vamzdis

Plokščiojo arba ilginamojo antgalio montavimas arba nuėmimas

Pasirenkamasis priedas

Pritvirtinkite plokščiąjį arba ilginamąjį antgalį prie galinio antgalio ir sukite, kad užsifiksuotų.

► **Pav.4:** **1.** Plokščiasis antgalis **2.** Ilginamasis antgalis **3.** Adapterio vamzdis

Plokščiąjį ar ilginamąjį antgalį taip pat galite pritvirtinti prie pūstuvo vamzdžio.

► **Pav.5:** **1.** Plokščiasis antgalis **2.** Ilginamasis antgalis **3.** Pūstuvo vamzdis

Norėdami nuimti plokščiąjį arba ilginamąjį antgalį, atlikite tuos pačius veiksmus atvirkštine tvarka.

Tarpelių valymo antgalio montavimas

Pasirenkamasis priedas

Tarpelių valymo antgalį galima sumontuoti ant pūstuvo. Ant tarpelių valymo antgalio reikia pritvirtinti adapterio vamzdį, skirtą naudoti tik šiam modeliui.
Išsamiau žr. su tarpelių valymo antgaliu pateiktoje naudojimo instrukcijoje.

Perpetinio diržo tvirtinimas

⚠***PERSPĖJIMAS:*** **Kai įrenginį naudojate kartu su ant nugaros nešiojamu maitinimo šaltiniu, pavyzdžiui, nešiojamuoju maitinimo šaltiniu, nenaudokite perpetės diržų iš įrenginio pakuotės – naudokite „Makita“ rekomenduojamą kabančiąją juostą.**

Jeigu tuo pačiu metu užsidėsite perpetės diržus iš įrenginio pakuotės ir ant nugaros nešiojamo maitinimo šaltinio perpetės diržą, kritiniu atveju bus sunku nuimti įrenginį arba ant nugaros nešiojamą maitinimo šaltinį ir gali įvykti nelaimingas atsitikimas arba galima susižaloti. Dėl rekomenduojamos kabančiosios juostos teiraukitės „Makita“ įgaliotųjų techninės priežiūros centrų.

⚠***PERSPĖJIMAS:*** **Perpetinio diržo kablius būtinai patikimai prikabinkite prie įrenginio.** Nevisiškai prikabinti kabliai gali atsikabinti, todėl galite susižeisti.

⚠***PERSPĖJIMAS:*** **Būtinai naudokite šiam įrenginiui skirtą perpetinį diržą.** Naudojant kitą perpetinį diržą, galima susižeisti.

Kaip vaizduojama paveiksle, prie įrenginio prikabinkite perpetinio diržo kablius.

► **Pav.6:** **1.** Kablys

Perpetinį diržą galima greitai atsegti. Laikydami įrenginį, paprasčiausiai suspauskite sagties šonus ir atsekite įrenginį nuo perpetinio diržo.

► **Pav.7:** **1.** Sagtis

Surinkimas siurbti

⚠***PERSPĖJIMAS:*** **Prieš siurbdami visada prie siurbimo vamzdžio pritvirtinkite siurbimo antgalį.**

⚠***PERSPĖJIMAS:*** **Kad galėtumėte dirbti saugiai, siurbimo antgalio negalima nuimti nuo siurbimo vamzdžio (kai jie surinkti). Po surinkimo per jėgą nenuimkite siurbimo antgalio. Antraip juos galite sugadinti.**

Siurbimo vamzdžio ir antgalio uždėjimas arba nuėmimas

Pasirenkamas priedas

1. Sulygiuokite ant siurbimo antgalio esantį trikampio ženklą su ant siurbimo vamzdžio esančiu ženklu ir tuomet kiškite siurbimo antgalį į siurbimo vamzdį, kol antgalio skląstis užsifiksuos.

► **Pav.8:** **1.** Siurbimo antgalis **2.** Siurbimo vamzdis **3.** Trikampio ženklas

2. Šešiakampiu veržliarakčiu atlaisvinkite ant ventiliatoriaus dangčio esantį varžtą ir atidarykite ventiliatoriaus dangtį.

► **Pav.9:** **1.** Varžtas **2.** Ventiliatoriaus dangtis **3.** Šešiakampis veržliaraktis

3. Sulygiuokite ant siurbimo vamzdžio esantį trikampio ženklą su 🔓 ženklu ant pagrindinio įtaiso ir tuomet pritvirtinkite siurbimo vamzdį prie pagrindinio įtaiso.

► **Pav.10:** **1.** Siurbimo vamzdis **2.** Trikampė žymė **3.** 🔓 ženklas

4. Sukite siurbimo vamzdį pagal laikrodžio rodyklę taip, kad ant vamzdžio esantis varžtas būtų sulygiuotas su ant pagrindinio įtaiso esančia skyle, tuomet šešiakampiu veržliarakčiu tvirtai priveržkite varžtą, pritvirtindami vamzdį prie pagrindinio įtaiso.
► **Pav.11:** **1.** Siurbimo vamzdis **2.** Varžtas

Norėdami nuimti siurbimo vamzdį ir antgalį, atlikite tuos pačius veiksmus atvirkštine tvarka.

Alkūninio vamzdžio ir dulkių maišelio įdėjimas arba nuėmimas

Pasirenkamas priedas

1. Įdėkite alkūninį vamzdį į dulkių maišelį ir priveržkite diržą, kad pritvirtintumėte alkūninį vamzdį, kaip parodyta paveikslėlyje.
► **Pav.12:** **1.** Dulkių maišelis **2.** Alkūninis vamzdis **3.** Diržas

2. Prijunkite alkūninį vamzdį prie pagrindinio įtaiso.

Įkiškite alkūninį vamzdį į pagrindinį įtaisą taip, kad varžtas būtų nukreiptas kairėn, kaip parodyta paveikslėlyje. Pasukite alkūninį vamzdį, kaip parodyta paveikslėlyje, taip, kad varžtas būtų sulygiuotas su pagrindinio įtaiso anga, ir tuomet tvirtai priveržkite varžtą šešiakampiu veržliarakčiu.
► **Pav.13:** **1.** Varžtas **2.** Alkūninis vamzdis

3. Kaip vaizduojama paveikslėlyje, prie papildomos rankenos prikabinkite dulkių maišelio kablį.

Sureguliuokite dirželio ilgį, tada sulenkite likusį dirželį ir pritvirtinkite jį kabliuku ir kilpiniu tvirtinimo elementu.
► **Pav.14:** **1.** Kablys **2.** Papildoma rankena

4. Kaip vaizduojama paveikslėlyje, prie nešimo rankenos ir papildomos rankenos prikabinkite perpetinio diržo kablius.

Įsitikinkite, kad sagtis būtų nešimo rankenos pusėje.
► **Pav.15:** **1.** Kablys **2.** Nešimo rankena **3.** Papildoma rankena **4.** Sagtis

Perpetinį diržą galima greitai atsegti. Tiesiog suspauskite sagties šonus, kad atlaisvintumėte įrenginį nuo perpetinio diržo.
► **Pav.16:** **1.** Sagtis

Norėdami išimti dulkių maišelį ir alkūninį vamzdį, atlikite tuos pačius veiksmus atvirkštine tvarka.

Kai dedate mažą dulkių maišelį, atidarykite tvirtinimo elementą, tada į dulkių maišelį įdėkite alkūninį vamzdį ir uždarykite tvirtinimo elementą. Užfiksuokite ir priveržkite diržu alkūninį vamzdį.
► **Pav.17:** **1.** Tvirtinimo elementas **2.** Dulkių maišelis **3.** Diržas **4.** Alkūninis vamzdis

VEIKIMO APRAŠYMAS

⚠***PERSPĖJIMAS:*** **Prieš pradėdami reguliuoti įrenginį arba tikrinti jo veikimą, visuomet būtinai išjunkite įrenginį ir išimkite akumuliatoriaus kasetę.**

Akumuliatoriaus kasetės uždėjimas ir nuėmimas

⚠***PERSPĖJIMAS:*** **Prieš įdėdami arba išimdami akumuliatoriaus kasetę, visada išjunkite mašiną.**

⚠***PERSPĖJIMAS:*** **Įdėdami arba išimdami akumuliatoriaus kasetę, tvirtai laikykite įrenginį ir akumuliatoriaus kasetę.** Jeigu įrenginį ir akumuliatoriaus kasetę laikysite netvirtai, jie gali išslysti iš jūsų rankų, todėl įrenginys ir akumuliatoriaus kasetė gali būti sugadinti, o naudotojas sužalotas.

⚠***PERSPĖJIMAS:*** **Akumuliatoriaus kasetę visada įkiškite iki galo, kol nebematysite raudono indikatoriaus.** Kitaip ji gali atsitiktinai iškristi iš mašinos ir sužeisti jus arba aplinkinius žmones.

⚠***PERSPĖJIMAS:*** **Nekiškite akumuliatoriaus kasetės jėga.** Jeigu kasetė sunkiai lenda, ją kišate netinkamai.

Jei norite įdėti akumuliatoriaus kasetę, sulygiuokite liežuvėlį ant akumuliatoriaus kasetės su grioveliu korpuse ir įstumkite į jai skirtą vietą. Įdėkite iki galo, kol spragtelėdama užsifiksuos. Jeigu matote raudoną sandariklį (indikatorių) viršutinėje mygtuko pusėje, ji nėra visiškai užfiksuota.

Jei norite išimti akumuliatoriaus kasetę, ištraukite ją iš įrenginio, stumdami mygtuką, esantį kasetės priekyje.
► **Pav.18:** **1.** Raudonas sandariklis (indikatorius) **2.** Mygtukas **3.** Akumuliatoriaus kasetė

Likusios akumuliatoriaus galios rodymas

Tik akumuliatoriaus kasetėms su indikatoriumi

Paspauskite akumuliatoriaus kasetės tikrinimo mygtuką, kad būtų rodoma likusi akumuliatoriaus energija. Maždaug trims sekundėms užsidegs indikatorių lemputės.
► **Pav.19:** **1.** Indikatorių lemputės **2.** Tikrinimo mygtukas

Indikatorių lemputės			Likusi galia
Šviečia	Nešviečia	Blyksi	
■	■ ■ ■ ■		75 - 100 %
■	■ ■ ■ □		50 - 75 %
■	■ ■ □ □		25 - 50 %
■	■ □ □ □		0 - 25 %
◪	□ □ □		Įkraukite akumuliatorių.
■ □	■ □		Galimai įvyko akumuliatoriaus veikimo triktis.

PASTABA: Rodmuo gali šiek tiek skirtis nuo faktinės energijos lygio – tai priklauso nuo naudojimo sąlygų ir aplinkos temperatūros.

PASTABA: Veikiant akumuliatoriaus apsaugos sistemai ims mirksėti pirmoji (toliausiai kairėje) indikatoriaus lemputė.

Įrenginio / akumuliatoriaus apsaugos sistema

Įrenginyje įrengta įrenginio / akumuliatoriaus apsaugos sistema. Ši sistema automatiškai atjungia variklio maitinimą, kad įrenginys ir akumuliatorius ilgiau veiktų. Įrenginys automatiškai išsijungs darbo metu esant vienai iš toliau nurodytų įrenginio arba akumuliatorius darbo sąlygų:

Apsauga nuo perkrovos

Kai įrenginys ar akumuliatorius naudojamas taip, kad neįprastai padidėja elektros srovė, įrenginys automatiškai sustoja, o 1-ojo režimo lemputė mirksi žalia spalva. Tokiu atveju išjunkite įrenginį ir nutraukite darbą, dėl kurio kilo perkrova. Tada vėl įjunkite įrenginį.

Apsauga nuo perkaitimo

Jeigu įrenginys arba akumuliatorius perkaista, įrenginys automatiškai sustoja, o 1-ojo režimo lemputė dega raudona spalva. Tokiu atveju, prieš vėl įjungdami įrenginį, leiskite jam ir akumuliatoriui atvėsti.

Apsauga nuo visiško išeikvojimo

Jeigu likusios akumuliatoriaus galios nepakanka, įrenginys automatiškai sustoja, o 1-ojo režimo lemputė mirksi raudona spalva. Tokiu atveju ištraukite akumuliatorių iš įrenginio ir jį įkraukite.

Pagrindinis maitinimo jungiklis

⚠*ĮSPĖJIMAS:* Kai nenaudojate, visada išjunkite pagrindinį maitinimo jungiklį.

Norėdami įjungti įrenginį, paspauskite pagrindinį maitinimo jungiklį. 1-ojo ir 2-ojo režimų lemputės šviečia žaliai. Norėdami išjungti, spauskite pagrindinį maitinimo jungiklį, kol 1-ojo ir 2-ojo režimų lemputės išsijungs.

► **Pav.20:** **(1)** 1-ojo režimo lemputė **(2)** 2-ojo režimo lemputė **(3)** Pagrindinis maitinimo jungiklis

Įrenginį galite naudoti dulkių siurbimo režimu. Dulkių siurbimo režimu siurbimo tūris tampa mažesnis, nei dirbant įprastu režimu.
Įjungus įrenginį, jis veikia įprastu režimu. Norėdami naudoti įrenginį dulkių siurbimo režimu, įjungę įrenginį, paspauskite pagrindinį maitinimo jungiklį. 2-ojo režimo lemputė išsijungia ir žaliai šviečia tik 1-ojo režimo lemputė. Kai vėl paspausite pagrindinį maitinimo jungiklį, įrenginys vėl veiks įprastu režimu, o 1-ojo ir 2-ojo režimų lemputės švies žaliai.

PASTABA: Jeigu įrenginys veikia netinkamo eksploatavimo sąlygomis, 1-ojo režimo lemputė mirksi žaliai. Lemputė mirksi esant vienai iš šių sąlygų.

- Patraukus gaiduką, kai ventiliatoriaus dangčio arba siurbimo vamzdžio varžtas yra tvirtai nepriveržtas arba pūstuvo vamzdžio ar alkūninio vamzdžio varžtas yra tvirtai nepriveržtas.
- Įjungus įrenginį, kai valdymo svirtis yra nevisiškai sugrąžinta į išjungimo padėtį arba kai traukiate gaiduką.

PASTABA: Ši mašina turi automatinio išjungimo funkciją. Siekiant išvengti atsitiktinio paleidimo, pagrindinis maitinimo jungiklis automatiškai išsijungia, kai gaidukas nėra patraukiamas tam tikrą laiko tarpą po to, kai įjungiamas pagrindinis maitinimo jungiklis.

Jungiklio veikimas

⚠*ĮSPĖJIMAS:* Prieš įdėdami akumuliatoriaus kasetę į įrenginį, visuomet patikrinkite, ar gaiduko mygtukas gerai veikia, o atleistas grįžta į išjungimo padėtį „OFF“.

► **Pav.21:** **1.** Gaidukas

Jei norite paleisti įrenginį, tiesiog paspauskite gaiduką. Stipriau spaudžiant gaiduką, veikimo greitis didėja. Atleiskite gaiduką, jeigu norite sustabdyti įrenginį.

Pastovaus greičio valdymo funkcija

Pastovaus greičio valdymo funkcija leidžia operatoriui palaikyti pastovų greitį nespaudžiant gaiduko. Norėdami padidinti greitį, sukite valdymo svirtelę į priekį.
Norėdami sumažinti greitį, sukite valdymo svirtelę atgal.

► **Pav.22:** **1.** Valdymo svirtelė

Šešiabriaunio veržliarakčio laikymas

Jeigu nenaudojate, padėkite šešiakampį veržliaraktį į vietą, kaip parodyta paveikslėlyje, kad jis nepasimestų.

► **Pav.23:** **1.** Šešiakampis veržliaraktis

Apsaugos nuo netyčinio įjungimo funkcija

Jeigu įjungiate įrenginį, traukdami gaiduką arba kai valdymo svirtelė yra ne išjungimo padėtyje, įrenginys nepasileis. Jei norite įjungti įrenginį, pirmiausia atleiskite gaiduką arba grąžinkite valdymo svirtelę iki galo ir tada įjunkite įrenginį.

Elektroninė funkcija

Įrenginys turi paprastą naudoti elektroninę funkciją.

- Nuolatinis greičio reguliavimas
  Greičio kontrolės funkcija užtikrina pastovų sukimosi greitį, nepriklausomai nuo apkrovos.

NAUDOJIMAS

***PERSPĖJIMAS:* Nedėkite veikiančio įrenginio ant žemės.** Smėlis ar dulkės gali patekti per įtraukimo angą ir sukelti gedimą arba jus sužaloti.

Pūstuvo naudojimas

***PERSPĖJIMAS:* Kai atliekate darbus pūstuvu, būtinai nuimkite siurbimo vamzdį, siurbimo antgalį, alkūninį vamzdį ir dulkių maišelį nuo įrenginio ir pritvirtinkite prie įrenginio pūstuvo vamzdį ir antgalius.**

Tvirtai ranka laikykite įrenginį ir, lėtai vaikščiodami, atlikite pūtimo darbus. Pūsdami aplink pastatą, didelį akmenį arba transporto priemonę, nukreipkite antgalį nuo jų. Naudodami įrenginį kampe, pradėkite pūsti nuo kampo, tuomet pereikite į erdvesnę vietą.
► **Pav.24**

Dulkių siurbimas

***PERSPĖJIMAS:* Prieš siurbdami dulkes, būtinai nuimkite nuo įrenginio pūtimo vamzdį ir antgalius, tada prie jo prijunkite siurbimo vamzdį, siurbimo antgalį, alkūninį vamzdį, dulkių maišelį ir perpetinį diržą.**

***PERSPĖJIMAS:* Dažnai tikrinkite, ar dulkių maišelis nesusidėvėjęs ir nesugedęs.**

***PERSPĖJIMAS:* Prieš naudodami įrenginį, būtinai pritvirtinkite dulkių maišelio tvirtinimo elementą.**

***PERSPĖJIMAS:* Prieš atidarydami arba tvirtindami dulkių maišelio tvirtinimo elementą, visada išjunkite įrenginį.**

***PERSPĖJIMAS:* Prieš naudodami įrenginį, sureguliuokite diržo ilgį taip, kad dulkių maišelis neliestų žemės.**

***PASTABA:* Neleiskite, kad drėgnos medžiagos, pavyzdžiui, drėgni lapai, ir pašalinės medžiagos, t. y. didelės medžio atplaišos, metalas, stiklas, akmenukai ir pan., būtų įsiurbti į įrenginį.** Antraip įrenginys gali sugesti.

***PASTABA:* Ištuštinkite dulkių maišelį, kol jis dar nėra pilnas.** Antraip įrenginys gali sugesti.

***PASTABA:* Rekomenduojama naudoti įrenginį siurbimo režimu, kad nebūtų įsiurbtos pašalinės medžiagos.**

1. Uždėkite perpetinį diržą ant peties, kaip parodyta paveikslėlyje. Sureguliuokite diržo ilgį.
► **Pav.25: 1.** Perpetinis diržas **2.** Nešimo rankena **3.** Papildoma rankena **4.** Dulkių maišelis

2. Dešine ranka suimkite nešimo rankeną, kita ranka – papildomą rankeną.

3. Naudodami įrenginį, sureguliuokite gaiduką taip, kad siurbimo jėga būtų tinkama darbo vietai ir sąlygoms.

Dulkių maišelio ištuštinimas

Išėmę dulkių maišelį iš alkūninio vamzdžio ir pagrindinio įtaiso, atidarykite tvirtinimo elementą ir ištuštinkite dulkių maišelį.
► **Pav.26: 1.** Tvirtinimo elementas

PASTABA: Dulkių maišelį galima ištuštinti ir neišimant iš alkūninio vamzdžio bei pagrindinio įtaiso.

► **Pav.27: 1.** Tvirtinimo elementas

TECHNINĖ PRIEŽIŪRA

***PERSPĖJIMAS:* Prieš atlikdami patikrą ir priežiūros darbus, visuomet įsitikinkite, kad įrenginys yra išjungtas ir akumuliatoriaus kasetė yra nuimta.**

Kad gaminys būtų SAUGUS ir PATIKIMAS, jį taisyti, apžiūrėti ar vykdyti bet kokią kitą priežiūrą ar derinimą turi įgaliotasis kompanijos „Makita“ techninės priežiūros centras; reikia naudoti tik kompanijos „Makita“ pagamintas atsargines dalis.

Įrenginio valymas

Nuvalykite nuo įrenginio dulkes sausu ar muilinu vandeniu sumirkytu ir nugręžtu skuduru.

***PASTABA:* Niekada nenaudokite gazolino, benzino, tirpiklio, spirito arba panašių medžiagų. Gali atsirasti išblukimų, deformacijų arba įtrūkimų.**

Pašalinkite dulkes ar nešvarumus nuo įsiurbimo angų.
► **Pav.28: 1.** Įsiurbimo anga

GEDIMŲ ŠALINIMAS

Prieš kreipdamiesi dėl remonto darbų, pirmiausia patikrinkite gedimus patys. Jeigu susidursite su problemomis, kurios nėra paaiškintos instrukcijoje, nemėginkite ardyti įrenginio. Geriau kreipkitės į įgaliotuosius „Makita“ techninės priežiūros centrus, kuriuose remontui visuomet naudojamos originalios „Makita“ keičiamosios dalys.

Neįprasta būklė	Tikėtina priežastis (triktis)	Ištaisomoji priemonė
Neveikia variklis.	Neįdėta akumuliatoriaus kasetė.	Įdėkite akumuliatoriaus kasetę.
	Akumuliatoriaus problema (per maža įtampa)	Įkraukite akumuliatorių. Jei įkrauti nepavyksta, akumuliatorių pakeiskite.
	Pūstuvui Nepritvirtintas pūstuvo vamzdis. Neuždarytas ventiliatoriaus dangtis.	Prijunkite pūstuvo vamzdį ir tada priveržkite varžtą. Uždarykite ventiliatoriaus dangtį ir tada priveržkite varžtą.
	Vakuuminiam valymui Neprijungti alkūninis vamzdis arba siurbimo vamzdis.	Prijunkite alkūninį vamzdį ar siurbimo vamzdį ir tada priveržkite varžtą.
	Netinkamai veikia pavaros sistema.	Dėl remonto kreipkitės į vietinį įgaliotąjį techninės priežiūros centrą.
Po trumpo naudojimo laikotarpio variklis nustoja veikęs.	Mažas akumuliatoriaus įkrovos lygis.	Įkraukite akumuliatorių. Jei įkrauti nepavyksta, akumuliatorių pakeiskite.
	Perkaitimas.	Nesinaudokite įrenginiu ir leiskite jam atvėsti.
Įrenginys nepasiekia didžiausių apsukų.	Akumuliatorius netinkamai įdėtas.	Akumuliatoriaus kasetę įdėkite, kaip aprašyta šioje naudojimo instrukcijoje.
	Mažėja akumuliatoriaus galia.	Įkraukite akumuliatorių. Jei įkrauti nepavyksta, akumuliatorių pakeiskite.
	Netinkamai veikia pavaros sistema.	Dėl remonto kreipkitės į vietinį įgaliotąjį techninės priežiūros centrą.
Neįprasta vibracija: ⇨ nedelsdami sustabdykite įrenginį!	Netinkamai veikia pavaros sistema.	Dėl remonto kreipkitės į vietinį įgaliotąjį techninės priežiūros centrą.
Variklis nesustoja: ⇨ nedelsdami išimkite akumuliatorių!	Elektros ar elektronikos sistemos gedimas.	Išimkite akumuliatorių ir susisiekite su vietiniu įgaliotuoju techninės priežiūros centru dėl remonto.

PASIRENKAMI PRIEDAI

⚠***PERSPĖJIMAS:*** **Šiuos priedus arba įtaisus rekomenduojama naudoti su šioje instrukcijoje nurodytu „Makita“ bendrovės gaminiu.** Naudojant bet kokius kitus priedus arba įtaisus, gali kilti pavojus sužeisti žmones. Naudokite tik nurodytam tikslui skirtus papildomus priedus arba įtaisus.

Jeigu norite daugiau sužinoti apie tuos priedus, kreipkitės į artimiausią „Makita“ techninės priežiūros centrą.

- Vakuuminio valymo komplektas
- Ilginamasis antgalis
- Plokščiasis antgalis
- Tarpelių valymo antgalis
- Adapterio vamzdis
- Perpetinis diržas
- Mažas dulkių maišelis
- Originalus „Makita“ akumuliatorius ir įkroviklis

PASTABA: Kai kurie sąraše esantys priedai gali būti pateikti gaminio pakuotėje kaip standartiniai priedai. Jie įvairiose šalyse gali skirtis.

TEHNILISED ANDMED

Mudel:		**DUB363**
Võimsused	Õhuvoo maht	0 – 13,4 m^3/min
	Õhuvoo kiirus (keskmine)	0 – 54 m/s
	Õhuvoo kiirus (max)	0 – 65 m/s
Mõõtmed (P × L × K) *1		341 mm x 193 mm x 415 mm
Nimipinge		Alalisvool 36 V
Netokaal (Puhurisõlm *2)	*4	3,9 kg
	*5	4,6 – 5,3 kg
Netokaal (Imurisõlm *3)	*4	5,4 kg
	*5	6,1 – 6,7 kg

*1. Ilma torude, otsakute, tolmukoti, kandevöö ja akukassettideta.
*2. Puhuritoru, otsaku ja lameda otsakuga.
*3. Imitoru, imiotsaku, põlvliitmiku, tolmukoti ja kandevööga.
*4. Kaal ilma lisatarvikute ja toiteallikata, näiteks akukassett/-kassetid või juhtmega ühendatud toiteallikad.
*5. Netokaal hõlmab tarviku(te) kergeimat ja raskeimat kombinatsiooni ja akukassetti/-kassette, mis on kasutusjuhendiga kooskõlas olevaks tavapäraseks ja ohutuks kasutamiseks lubatud.

- Meie pideva uuringu- ja arendusprogrammi tõttu võidakse tehnilisi andmeid muuta ilma sellest ette teatamata.
- Tehnilised andmed võivad riigiti erineda.

Sobiv akukassett ja laadija

Akukassett	BL1815N / BL1820B / BL1830B / BL1840B / BL1850B / BL1860B
Laadija	DC18RC / DC18RD / DC18RE / DC18SD / DC18SE / DC18SF / DC18SH / DC18WC

- Mõned eespool loetletud akukassetid ja -laadijad ei pruugi olla teie riigis saadaval.

⚠***HOIATUS:*** **Kasutage ainult ülalpool loetletud akukassette ja laadijaid.** Muude akukassettide ja laadijate kasutamine võib tekitada vigastusi ja/või tulekahju.

Soovitatud juhtmega ühendatav toiteallikas

Akumuundur	BAP182
Juhtmega ühendatav akukomplekt	BL36120A
Portatiivne akukomplekt	PDC01 / PDC1200 / PDC1500

- Eespool loetletud juhtmega ühendatavad toiteallikad ei pruugi olla teie riigis saadaval.
- Enne juhtmega ühendatava toiteallika kasutamist lugege neil olevaid juhiseid ja ettevaatusabinõusid.

Sümbolid

Alljärgnevalt kirjeldatakse tingmärke, mida võidakse seadmetel kasutada. Enne seadme kasutamist tehke endale selgeks nende tähendus.

	Olge äärmiselt ettevaatlik ja tähelepanelik.
	Lugege juhendit.
	Hoidke käed pöörlevatest osadest eemal.
	Pikad juuksed võivad vahele jäädes õnnetusi põhjustada.
	Hoidke kõrvalised isikud eemal.
	Kandke kaitseprille ja kuulmiskaitset.
	Ärge jätke seadet niiskuse kätte.
	Ärge jätke vihma kätte.

Ni-MH Li-ion	Ainult EL-i riikide puhul Seadmes sisalduvate ohtlike osade tõttu võivad elektri- ja elektroonikaseadmete jäätmed, akud ja patareid avaldada negatiivset mõju keskkonnale ja inimeste tervisele. Elektri- ja elektroonikaseadmeid ega akusid ei tohi kõrvaldada koos olmejäätmetega! Euroopa elektri- ja elektroonikaseadmete jäätmete, akude ja patareide ning nende jäätmete direktiivi ja riiklikku õigusesse ülevõtmise kohaselt tuleb elektri- ja elektroonikaseadmete, akude ja patareide jäätmed koguda eraldi ning viia eraldiseisvasse olmejäätmete kogumispunkti, mis tegutseb kooskõlas keskkonnakaitse eeskirjadega. Sellele osutab seadmele paigaldatud läbikriipsutatud ratastega prügikasti sümbol.
L_{WA} dB	Garanteeritud helivõimsustase ELi välistingimustes kasutatavate seadmete müra direktiivi kohasel.
L_{WA}	Helivõimsustase Austraalia NSW mürakontrolli määruse kohaselt

Kavandatud kasutus

Masin on ette nähtud puhumiseks ja tolmu imemiseks.

Müra

Tüüpiline A-korrigeeritud müratase, määratud standardi EN IEC 62841-4-6 kohaselt:

Lõppotsakuga
Helirõhutase (L_{pA}): 84,7 dB (A)
Määramatus (K): 3 dB (A)
Garanteeritud helivõimsuse tase (L_{WA}): 98 dB (A)

Lameda otsakuga
Helirõhutase (L_{pA}): 86 dB (A)
Määramatus (K): 3 dB (A)
Garanteeritud helivõimsuse tase (L_{WA}): 99 dB (A)

Pikendusotsakuga
Helirõhutase (L_{pA}): 85,1 dB (A)
Määramatus (K): 3 dB (A)
Garanteeritud helivõimsuse tase (L_{WA}): 98 dB (A)

Vaakumkomplektiga
Helirõhutase (L_{pA}): 83,7 dB (A)
Määramatus (K): 3 dB (A)
Garanteeritud helivõimsuse tase (L_{WA}): 100 dB (A)

Renniotsakuga
Helirõhutase (L_{pA}): 85,1 dB (A)
Määramatus (K): 3 dB (A)
Garanteeritud helivõimsuse tase (L_{WA}) : 97 dB (A)

MÄRKUS: Deklareeritud müra väärtust (väärtuseid) on mõõdetud kooskõlas standardse katsemeetodiga ning seda võib kasutada ühe seadme võrdlemiseks teisega.

MÄRKUS: Deklareeritud müraemissiooni väärtust/väärtusi võib kasutada ka kokkupuute esmaseks hindamiseks.

⚠*HOIATUS:* Kasutage kõrvakaitsmeid.

⚠*HOIATUS:* Olenevalt tööriista kasutamisviisidest võib müraemissioon elektritööriista tegeliku kasutamise ajal erineda deklareeritud väärtus(t) est.

⚠*HOIATUS:* Rakendage operaatori kaitsmiseks kindlasti piisavaid ohutusabinõusid, mis põhinevad hinnangulisel müratasemel tegelikus töösituatsioonis (võttes arvesse tööperioodi kõiki osasid, näiteks korrad, kui seade lülitatakse välja ja seade töötab tühikäigul, lisaks tööajale).

Vibratsioon

Vibratsiooni koguväärtus (kolmeteljeliste vektorite summa) standardi EN IEC 62841-4-6 kohaselt määratuna:
Töörežiim: töötamine ilma laenguta
Vibratsiooniheide (a_h): 1,8 m/s^2
Määramatus (K): 1,5 m/s^2

MÄRKUS: Deklareeritud vibratsiooni koguväärtust (-väärtuseid) on mõõdetud kooskõlas standardse katsemeetodiga ning seda võib kasutada ühe seadme võrdlemiseks teisega.

MÄRKUS: Deklareeritud vibratsiooni koguväärtust/-väärtusi võib kasutada ka kokkupuute esmaseks hindamiseks.

⚠*HOIATUS:* Olenevalt tööriista kasutamisviisidest võib vibratsioontase elektritööriista tegeliku kasutamise ajal erineda deklareeritud väärtus(t) est.

⚠*HOIATUS:* Rakendage operaatori kaitsmiseks kindlasti piisavaid ohutusabinõusid, mis põhinevad hinnangulisel müratasemel tegelikus töösituatsioonis (võttes arvesse tööperioodi kõiki osasid, näiteks korrad, kui seade lülitatakse välja ja seade töötab tühikäigul, lisaks tööajale).

Allpool on toodud korduvast löögivibratsioonist tuleneva kiirenduse tippamplituudi keskmised väärtused (p_F) koos vastava määramatusega (K), mis on kindlaks tehtud kooskõlas standardiga EN IEC 62841-4-6.
Töörežiim: töötamine ilma laenguta
p_F : 22 m/s^2
Määramatus (K): 3 m/s^2

MÄRKUS: Nende deklareeritud väärtuste põhjal ei saa määrata käte kokkupuudet vibratsiooniga.

Vastavusdeklaratsioon

Ainult Euroopa riikide puhul

EL-i/ÜK vastavusdeklaratsiooni saab vaadata alljärgnevalt URL-ilt.

https://support.makita.biz/doc/doc_index.html

OHUTUSHOIATUSED

Üldised elektritööriistade ohutushoiatused

⚠*HOIATUS* **Lugege läbi kõik selle elektritööriistaga kaasas olevad ohutushoiatused, juhised, illustratsioonid ja tehnilised andmed.** Alljärgnevate juhiste eiramine võib põhjustada elektrilöögi, süttimise ja/või raske kehavigastuse.

Hoidke edaspidisteks viideteks alles kõik hoiatused ja juhtnöörid.

Hoiatustes kasutatud termini „elektritööriist" all peetakse silmas elektriga töötavaid (juhtmega) elektritööriistu või akuga töötavaid (juhtmeta) elektritööriistu.

Juhtmeta aiapuhuri/-imuri ohutushoiatused

1. **Ärge kasutage masinat halva ilmaga, eriti äikeseohu korral.** See vähendab välgulöögi saamise ohtu.
2. **Kontrollige prahikoguril sageli kulumist või muul viisil kahjustumist.** Kulunud või kahjustunud prahikogur võib suurendada kehavigastuste ohtu.
3. **Kandke silmade ja kõrvade kaitsevahendeid.** Sobiv kaitsevahend vähendab kehavigastuste ohtu.
4. **Kandke masinaga töötamise ajal alati mittelibisevaid ja kaitsvaid jalatseid. Ärge töötage masinaga, kui olete paljajalu või kannate lahtisi sandaale.** See vähendab jalgade vigastamise ohtu.
5. **Ärge kandke avaraid rõivaid ega aksessuaare, nagu sallid, paelad, ketid, lipsud jne, mis võidakse õhuvõtuavadesse tõmmata. Siduge pikad juuksed kinni või katke need, et juuksed ei satuks õhuvõtuavadesse.** Kui mõni nimetatud esemetest tõmmatakse õhuvõtuavadesse, võib see suurendada kehavigastuste ohtu.
6. **Hoidke kõrvalised isikud masinaga töötamise ajal eemal.** Lendupaiskuv praht võib suurendada kehavigastuste ohtu.
7. **Ärge kasutage vaakumirežiimi ilma paigaldatud prahikogurita.** Lendupaiskuvad esemed võivad suurendada kehavigastuste ohtu.
8. **Ärge mitte kunagi suunake puhuriotsakut inimeste, loomade ega akende poole. Olge prahi puhumisel tahkete objektide, näiteks puude, autode ja seinte läheduses eriti ettevaatlik, sest praht võib neilt tagasi põrgata.** Lendu paiskuvad objektid võivad kahjustada vara ning suurendada kehavigastuste ohtu.
9. **Ärge koguge ega puhuge masinaga põlevaid ega suitsevaid esemeid, nt sigarette, tikke või kuuma tuhka.** Süttimisallikad võivad suurendada tuleohtu.
10. **Ärge imege vett ega muid vedelikke ega kastke masina osi vedelikesse.** Masinasse sattunud vesi võib suurendada elektrilöögiohtu.
11. **Ärge imege kive, kruusa, metalli ega purunenud klaasi.** Ventilaatoriratas võib kahjustada saada ja võib suurendada kehavigastuste ohtu.
12. **Ärge puudutage liikuvat ventilaatorit. Lülitage masin välja ja oodake, kuni ventilaator jääb seisma, enne kui eemaldate osad, mis võimaldavad juurdepääsu ventilaatorile.** See vähendab liikuvatest osadest saadavate vigastuste ohtu.
13. **Kinnijäänud materjali eemaldamise ja masina hoolduse ajaks tuleb toitelüliti välja lülitada.** Masina ootamatu käivitumine kinnijäänud materjali eemaldamise või hooldamise ajal võib põhjustada raskeid kehavigastusi.

Täiendavad ohutusnõuded

1. **Tolmuärrituse vältimiseks on soovitatav kanda näomaski.**
2. **Kandke kasutamise ajal alati kindaid.** Vältige masina kasutamist paljaste kätega. See vähendab käte ja sõrmede vigastamise ohtu.
3. **Kasutage masinat maapinnal, mitte redelitel ega ebastabiilsetel tugedel.**
4. **Kandevöö kasutamisel veenduge, et selle vabastamisel ja eemaldamisel ei jääks ette teisi kehal kantavaid esemeid.**
5. **Kui masin põrkab vastu kõva eset või kui tekib liigne vibratsioon, kontrollige, ega masinal pole kahjustusi.**
6. **Sisenevad võõrkehad võivad õhukanalid ummistada ja õhuvoolu takistada. Kui võimsus halveneb oluliselt, eemaldage õhu teekonnal olevad takistused.**
7. **Kandke hoolt selle eest, et ventilatsiooniavad oleksid alati prahist puhtad.**
8. **Puhastage masin enne hoiule panekut ja hoidke seda kuivas kohas.**
9. **Mootori pöörete arvu suurenemine võib põhjustada ventilaatori ohtliku purunemise, mille tagajärjeks võib olla tõsine kehavigastus.** Kuumenenud mootor ja juhtimisahel võivad põhjustada tulekahju.
10. **Tolmuses keskkonnas on soovitatav pindu veidi niisutada.**
11. **Olge tolmustes piirkondades töötamisel ettevaatlik, et tolm või mustus ei tõkestaks imi- või väljapuhkeava.**
12. **Kasutage ainult Makita pakutavaid otsakuid.**
13. **Ärge kasutage puhurit pallide, kummipaatide või muude sarnaste esemete täispumpamiseks.**
14. **Puhuri tõstmisel kõverdage kindlasti põlvi ja olge ettevaatlik, et mitte selga vigastada.**

Juhtmeta puhuri ohutusjuhised

⚠*HOIATUS:* **Lugege läbi kõik ohutushoiatused ja juhtnöörid.** Hoiatuste ja juhtnööride mittejärgmine võib põhjustada elektrišokki, tulekahju ja/või tõsiseid vigastusi.

Hoidke edaspidisteks viideteks alles kõik hoiatused ja

juhtnöörid.

Õpe

1. **Lugege tähelepanelikult juhiseid. Õppige põhjalikult tundma masina juhtseadiseid ja õiget kasutamist.**
2. **Ärge kunagi laske masinat kasutada lastel, piiratud füüsiliste, sensoorsete või vaimsete võimetega inimestel või puudulike kogemuste või teadmistega isikutel või isikutel, kes ei ole tutvunud nende juhistega. Kohalikud määrused võivad seada piiranguid kasutaja vanusele.**
3. **Ärge kunagi kasutage masinat siis, kui läheduses viibivad inimesed (eriti lapsed) või lemmikloomad.**
4. **Pidage meeles, et omanik või kasutaja vastutab teistele isikutele põhjustatud vigastuste või nende varale tekitatud kahjustuste eest.**

Ettevalmistus

1. **Kandke tööriista kasutades alati tugevaid jalatseid ja pikki pükse.**
2. **Ärge kandke kehast eemale hoidvaid rõivaid ega ehteid, sest need võidakse õhuvõtuavasse imeda. Vältige pikkade juuste sattumist õhuvõtuavade lähedusse.**
3. **Kandke elektritööriistu kasutades oma silmade vigastuste eest kaitsmiseks alati kaitseprille. Prillid peavad vastama USA-s standardile ANSI Z87.1, Euroopas standardile EN 166 või Austraalias/Uus-Meremaal standardile AS/NZS 1336. Austraalias/Uus-Meremaal on näo kaitsmiseks seadusega nõutud ka näokaitsme kasutamine.**

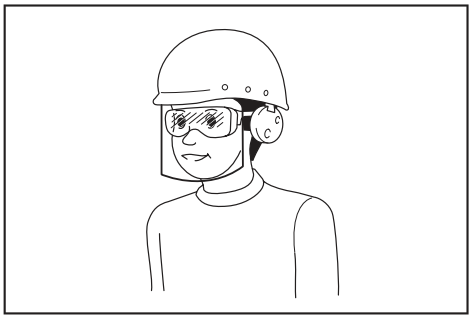

Tööandja kohustus on nõuda, et tööriista operaatorid ja teised tööpiirkonnas viibivad isikud kannaksid sobivat ohutusvarustust.

4. **Tolmuärrituse vältimiseks on soovitatav kanda näomaski.**
5. **Kandke masinaga töötamise ajal alati mittelibisevaid ja kaitsvaid jalatseid.** Libisemisvastased, suletud varbaosaga turvasaapad ja -kingad vähendavad vigastuste ohtu.
6. **Kasutage isikukaitsevahendeid. Kandke alati silmakaitsmeid.** Kaitsevahendid, näiteks oludesse sobiv tolmumask, libisemiskindlad turvajalatsid, kõva peakate või kõrvaklapid, vähendavad tervisekahjustusi.

Kasutamine

1. **Lülitage masin välja ja eemaldage akukassett. Veenduge, et kõik liikuvad osad oleks täielikult peatunud,**
   - **kui te masina juurest lahkute;**
   - **enne ummistuste kõrvaldamist.**
   - **enne kontrollimist, puhastamist või mis tahes muude tööde tegemist masina juures;**
   - **kui masin hakkab ebanormaalselt vibreerima;**
   - **kui te muudate masina puhurifunktsioonilt imemisfunktsioonile ja vastupidi.**
2. **Töötage masinaga ainult päevavalguses või hea tehisvalgustuse olemasolul.**
3. **Ärge küünitage liiga kaugele, hoidke alati tasakaalu ja kindlat jalgealust.**
4. **Jälgige kallakutel alati, et teil oleks kindel jalgealune.**
5. **Kõndige, ärge kunagi jookske.**
6. **Hoidke kõik jahutusõhu avad prahist puhtad.**
7. **Kui masinat kasutatakse puhurina, ärge kunagi puhuge prahti kõrvalseisjate poole. Kui masinat kasutatakse tolmuimejana, ärge puhuge tolmukotist väljuva õhuvooga prahti kõrvalseisjate poole.**
8. **Hoidke masinat töötamise ajal soovitatud asendis ja kindlal tasapinnal.**
9. **Ärge kasutage masinat kõrgetes kohtades.**
10. **Masina kasutamisel ärge kunagi suunake otsakut läheduses viibijatele.**
11. **Ärge kunagi tõkestage imiava ja/või puhuri väljalaskeava.**
    - **Olge tolmustes piirkondades töötamisel ettevaatlik, et tolmu või mustus ei tõkestaks imi- või väljalaskeava.**
    - **Kasutage ainult Makita pakutavaid otsakuid.**
    - **Ärge kasutage puhurit pallide, kummipaatide või muude sarnaste esemete täispumpamiseks.**
12. **Ärge töötage masinaga avatud akna jms lähedal.**
13. **Soovitatav on töötada masinaga ainult mõistlikul ajal, mitte varajastel hommikutundidel ega hilja õhtul, kui võite inimesi häirida.**
14. **Soovitatav on, et kaabiksite prahi enne puhumist sobivate kaabitsate ja harjadega lahti.**
15. **Kui masin põrkab mõne võõrkeha vastu või hakkab tekitama ebatavalist müra või vibratsiooni, lülitage masin viivitamatult välja. Eemaldage akukassett masinast ning kontrollige masinat enne taaskäivitamist ja töö jätkamist, et poleks kahjustusi. Kui masin on kahjustada saanud, pöörduge parandamiseks Makita volitatud hoolduskeskusse.**
16. **Ärge pange sõrmi ega muid esemeid imiavasse ega puhuri väljapuhkeavasse.**
17. **Vältige tahtmatut käivitamist. Veenduge, et lüliti oleks enne akukasseti ühendamist, masina tõstmist või kandmist väljalülitatud asendis. Kui hoiate masinat kandes sõrme lülitil või ühendate masina vooluvõrku ajal, kui lüliti on sisselülitatud asendis, võite põhjustada õnnetuse.**

18. **Ärge kunagi puhuge ega imege ohtlikke materjale, näiteks naelu, klaasikilde või terasid.**
19. **Ärge kasutage masinat tuleohtlike materjalide lähedal.**
20. **Vältige masina pikaaegset kasutamist madala temperatuuriga keskkonnas.**
21. **Kui kasutate masinat koos kandevööga varustatud akuadapteriga puhurina, ärge jätke kandevööd masina külge.**
22. **Kui kannate imemisfunktsiooni jaoks mõeldud tolmukotti, ärge kasutage masinat koos kandevööga varustatud akuadapteriga.**

Hooldus ja hoiundamine

1. **Jälgige, et kõik mutrid, poldid ja kruvid oleksid tugevasti kinni keeratud, et tagada masina ohutu töötamine.**
2. **Kui osad on kulunud või kahjustunud, asendage need Makita pakutavate osadega.**
3. **Hoidke masinat kuivas ja lastele kättesaamatus kohas.**
4. **Kui peatate masina kontrolliks, hoolduseks, hoiule panekuks või lisatarviku vahetamiseks, lülitage masin välja ja veenduge, et kõik liikuvad osad oleks täielikult peatunud. Seejärel eemaldage akukassett. Enne masinaga mis tahes töö tegemist laske sellel jahtuda. Hooldage masinat hoolikalt ja hoidke seda puhtana.**
5. **Enne hoiule panekut laske masinal alati enne maha jahtuda.**
6. **Ärge jätke masinat vihma kätte. Hoidke masinat siseruumis.**
7. **Masina tõstmisel kõverdage kindlasti põlvi ja olge ettevaatlik, et mitte selga vigastada.**

Akuga tööriista kasutamine ja hooldus

1. **Laadige alati laadijaga, mille tootja on heaks kiitnud.** Laadija, mis sobib kasutamiseks ühte tüüpi akuga, võib kaasa tuua tulekahjuohu, kui seda kasutada koos mõnda teist tüüpi akuga.
2. **Kasutage elektritööriistu üksnes spetsiaalselt neile toodetud akudega.** Mis tahes muude akude kasutamine võib tekitada tervisekahjustusi või tulekahjuohtu.
3. **Kui akut ei kasutata, ärge hoidke seda koos muude metallesemetega, nagu kirjaklambrid, mündid, võtmed, naelad, kruvid jm väiksed metallesemed, mis võivad tekitada ühenduse klemmide vahel.** Akuklemmide lühis võib põhjustada põletusi ja tulekahjuohtu.
4. **Väärkasutamise tagajärjel võib akust valguda välja vedelikku; ärge seda puudutage. Kui olete selle vedelikuga siiski kogemata kokku puutunud, uhtke kohta veega. Kui vedelik on sattunud silma, minge arsti juurde.** Akust väljavalgunud vedelik võib põhjustada ärritust ja põletusi.
5. **Ärge kasutage akupaketti ega tööriista, mis on kahjustatud või muudetud.** Kahjustatud või muudetud akud võivad käituda etteaimamatult, põhjustades süttimis-, plahvatus- või vigastusohu.
6. **Kaitske akupaketti ja tööriista tule ja kõrge temperatuuri eest.** Tule või kõrgema kui 130 °C temperatuuriga kokkupuutumine võib tuua kaasa plahvatuse.
7. **Pidage kinni kõigist laadimisjuhistest ja ärge laadige akupaketti ega tööriista väljaspool juhendis märgitud temperatuurivahemikku.** Valesti või väljaspool märgitud temperatuurivahemikku laadimine võib kahjustada akupaketti ja suurendada süttimisohtu.

Elektriohutus ja aku ohutu talitlus

1. **Ärge visake kasutatud akut (akusid) tulle.** Element võib plahvatada. Kasutatud akude käitlemise võimalikud erinõuded leiate kohalikest eeskirjadest.
2. **Akut (akusid) ei tohi avada ega kahjustada.** Väljavalgunud elektrolüüt on söövitava toimega ning võib kahjustada silmi ja nahka. See võib osutuda allaneelamisel mürgiseks.
3. **Ärge laadige akut vihma käes ega märjas keskkonnas.**
4. **Ärge laadige akut välistingimustes.**
5. **Ärge käsitsege laadurit, sh laaduri pistikut ja laadimisterminale märgade kätega.**
6. **Vältige ohtlikke piirkondi. Ärge kasutage seadet niisketes või märgades kohtades ega jätke seda vihma kätte. Seadmesse sisse sattunud vesi suurendab elektrilöögiohtu.**

Hooldus

1. **Laske elektritööriista hooldada eksperdil, kes kasutab vaid originaalvaruosi.** Siis püsib elektritööriista ohutus.
2. **Ärge hooldage kahjustatud akupakette.** Akupakette võivad hooldada ainult tootja või ametlikud teenusepakkujad.

HOIDKE JUHEND ALLES.

⚠*HOIATUS:* ÄRGE UNUSTAGE järgida toote ohutusnõudeid mugavuse või toote (korduskasutamisega saavutatud) hea tundmise tõttu.

VALE KASUTUS või kasutusjuhendi ohutuseeskirjade eiramine võib põhjustada tervisekahjustusi.

Akukassetiga seotud olulised ohutusjuhised

1. **Enne akukasseti kasutamist lugege (1) akulaadijal, (2) akul ja (3) seadmel olevad juhtnöörid ja hoiatused läbi.**
2. **Ärge võtke akukassetti lahti ega muutke seda.** See võib põhjustada tulekahju, liigset kuumust või plahvatuse.
3. **Kui tööaeg järsult lüheneb, siis lõpetage kohe kasutamine. Edasise kasutamise tulemuseks võib olla ülekuumenemisoht, võimalikud põletused või isegi plahvatus.**
4. **Kui elektrolüüti satub silma, siis loputage silma puhta veega ja pöörduge koheselt arsti poole. Selline õnnetus võib põhjustada pimedaksjäämist.**
5. **Ärge tekitage akukassetis lühist:**
   (1) **Ärge puutuge klemme elektrijuhtidega.**
   (2) **Ärge hoidke akukassetti tööriistakastis koos metallesemetega, nagu naelad, mündid jne.**
   (3) **Ärge tehke akukassetti märjaks ega jätke**

seda vihma kätte.
Aku lühis võib põhjustada tugevat elektrivoolu, ülekuumenemist, põletusi ning ka seadet tõsiselt kahjustada.

6. **Ärge hoidke ega kasutage tööriista ja akukassetti kohtades, kus temperatuur võib tõusta üle 50 °C (122 °F).**
7. **Ärge põletage akukassetti isegi siis, kui see on saanud tõsiselt vigastada või on täiesti kulunud. Akukassett võib tules plahvatada.**
8. **Ärge naelutage, lõigake, muljuge, visake akukassetti ega laske sel kukkuda, samuti ärge lööge selle pihta kõva esemega.** Selline tegevus võib põhjustada tulekahju, liigset kuumust või plahvatuse.
9. **Ärge kasutage kahjustatud akut.**
10. **Sisalduvatele liitium-ioonakudele võivad kohalduda ohtlike kaupade õigusaktide nõuded.**
    Kaubanduslikul transportimisel, näiteks kolmandate poolte või transpordiettevõtete poolt, tuleb järgida pakendil ja siltidel toodud erinõudeid. Transportimiseks ettevalmistamisel on vajalik pidada nõu ohtliku materjali eksperdiga. Samuti tuleb järgida võimalike riiklike regulatsioonide üksikasjalikumaid nõudeid.
    Katke teibiga või varjake avatud kontaktid ja pakendage aku selliselt, et see ei saaks pakendis liikuda.
11. **Kasutuskõlbmatuks muutunud akukasseti kõrvaldamiseks eemaldage see tööriistast ja viige selleks ette nähtud kohta. Järgige kasutuskõlbmatuks muutunud aku kõrvaldamisel kohalikke eeskirju.**
12. **Kasutage akusid ainult Makita heaks kiidetud toodetega.** Akude paigaldamine selleks mitte ettenähtud toodetele võib põhjustada süttimist, ülemäärast kuumust, plahvatamist või elektrolüüdi lekkimist.
13. **Kui tööriista ei kasutata pika ajaperioodi jooksul, tuleb aku tööriistast eemaldada.**
14. **Kasutamise ajal ja pärast kasutamist võib akukassett kuumeneda, mis võib põhjustada põletusi või madala temperatuuri põletusi. Olge kuuma akukasseti kandmisel ettevaatlik.**
15. **Ärge puudutage tööriista klemmi kohe pärast kasutamist, sest see võib olla kuum ja põhjustada põletusi.**
16. **Hoidke akukasseti klemmid, avad ja sooned tükikestest, tolmust ja mullast puhtad.** See võib põhjustada tööriista või aku ülekuumenemist, süttimist, purunemist ja talitlushäireid, mis võib lõppeda põletuste või kehavigastustega.
17. **Kui tööriist ei kannata kasutamist kõrgepingeliinide lähedal, ärge kasutage akukassetti kõrgepingeliinide lähedal.** Muidu võib tööriist või akukassett puruneda või sellel tõrge tekkida.
18. **Hoidke akut lastele kättesaamatult.**

HOIDKE JUHEND ALLES.

ETTEVAATUST: **Kasutage ainult Makita originaalakusid.** Mitte Makita originaalakude või muudetud akude kasutamine võib põhjustada akude süttimise, kehavigastuse ja kahjustuse. Samuti muudab see kehtetuks Makita tööriista ja laadija Makita garantii.

TÄHELEPANU: Makita ei vastuta õnnetuste eest, mis tekivad muude kui Makita originaalakude või modifitseeritud akude kasutamisest. Makita originaalakude sobivust Makita tööriistade ja laadijatega on kooskõlas kohalduva õiguse ja ohutusstandarditega põhjalikult kontrollitud.

Vihjeid aku maksimaalse kasutusaja tagamise kohta

1. **Laadige akukassetti enne selle täielikku tühjenemist. Kui märkate, et tööriist töötab väiksema võimsusega, peatage töö ja laadige akukassetti.**
2. **Ärge laadige täielikult laetud akukassetti. Ülelaadimine lühendab akude kasutusiga.**
3. **Laadige akukassetti toatemperatuuril 10 °C - 40 °C. Enne laadimist laske kuumenenud akukassetil maha jahtuda.**
4. **Kui te ei kasuta parajasti akukassetti, eemaldage see tööriistast või laadurist.**
5. **Kui te ei kasuta akukassetti kauem kui kuus kuud, laadige see.**

KOKKUPANEK

ETTEVAATUST: **Kandke alati hoolt selle eest, et masin oleks enne igasuguseid hooldustöid välja lülitatud ja akukassett eemaldatud.**

TÄHELEPANU: **Enne masinaga töötamist veenduge, et see oleks täielikult kokku pandud.** Muidu masin ei tööta.

Kokkupanek puhumise jaoks

Puhuritoru ja otsaku paigaldamine või eemaldamine

1. Ühendage puhuritoru kere külge.

Sisestage puhuritoru vasakule jääva poldiga kere sisse, nagu on joonisel näidatud. Keerake puhuritoru, nagu on joonisel näidatud, nii et polt on samal joonel kerel oleva avaga, seejärel keerake polt kuuskantvõtmega kõvasti kinni.

► **Joon.1:** **1.** Polt **2.** Puhuritoru

2. Joondage puhuritorul olev sälk adapteri torul oleva soonega, seejärel ühendage adapteri toru puhuritoru külge ning keerake adapteri toru nii, et see lukustub oma kohale.

► **Joon.2:** **1.** Adapteri toru **2.** Puhuritoru

Puhuri- ja adapteri toru eemaldamiseks järgige paigaldamise protseduuri vastupidises järjekorras.

MÄRKUS: Otsaku pikkust saab muuta – liigutage selleks otsakut, nagu on näidatud joonisel.

► **Joon.3:** **1.** Adapteri toru **2.** Puhuritoru

Lameda või pikendusotsaku paigaldamine või eemaldamine

Lisatarvik

Ühendage lame või pikendusotsak adapteri toru külge ja keerake nii, et see lukustub oma kohale.

► **Joon.4:** **1.** Lame otsak **2.** Pikendusotsak **3.** Adapteri toru

Lameda või pikendusotsaku võite ühendada ka puhuritoru külge.

► **Joon.5:** **1.** Lame otsak **2.** Pikendusotsak **3.** Puhuritoru

Lameda või pikendusotsaku eemaldamiseks järgige paigaldamise protseduuri vastupidises järjekorras.

Renniotsaku paigaldamine

Lisatarvik

Renniotsaku saab paigaldada puhuri külge. Renniotsaku paigaldamiseks on vajalik adapteri toru, mis on loodud spetsiaalselt selle mudeli jaoks. Täpsemat teavet saate renniotsakuga kaasas olevast kasutusjuhendist.

Kandevöö kinnitamine

ETTEVAATUST: **Kui kasutate masinat koos seljakoti tüüpi vooluvarustusega, nagu portatiivne akukomplekt, ärge kasutage masina komplektis kaasas olevaid õlarakmeid, vaid Makita soovitatud riputusrihma.**

Kui kasutate samal ajal masina komplektis kaasas olevaid õlarakmeid ja seljakoti tüüpi vooluvarustuse õlarakmeid, on masina või seljakoti tüüpi vooluvarustuse hädaolukorras eemaldamine raskendatud ning see võib põhjustada õnnetuse või vigastuse. Soovitatud riputusrihmade kohta küsige Makita volitatud hoolduskeskustest.

ETTEVAATUST: **Kinnitage kandevöö konksud kindlalt masina külge.** Kui konksud ei ole korralikult kinnitatud, võivad need lahti tulla ja vigastusi põhjustada.

ETTEVAATUST: **Kasutage alati selle masina jaoks mõeldud kandevööd.** Teiste kandevööde kasutamine võib põhjustada vigastusi.

Kinnitage kandevöö konksud masina külge, nagu joonisel näidatud.

► **Joon.6:** **1.** Konks

Kandevööl on kiirvabastusmehhanism. Masina vabastamiseks kandevöö küljest pigistage lihtsalt pandla külgi, hoides samal ajal masinast.

► **Joon.7:** **1.** Pannal

Kokkupanek imemise jaoks

ETTEVAATUST: **Imemisfunktsiooni kasutamisel kinnitage imitoru külge alati imiotsak.**

ETTEVAATUST: **Ohutu töö tagamiseks ei saa imiotsakut pärast kokkupanekut imitoru küljest eemaldada. Pärast kokkupanekut ärge eemaldage imiotsakut vägisi. Muidu võib see kahjustada saada.**

Imitoru ja otsaku paigaldamine või eemaldamine

Valikuline tarvik

1. Joondage imiotsakul asuv kolmnurga tähis imitorul olevaga, seejärel sisestage imiotsak imitorusse, kuni otsakul asuv riiv klõpsatusega oma kohale liigub.

► **Joon.8:** **1.** Imiotsak **2.** Imitoru **3.** Kolmnurga tähis

2. Laske ventilaatori kattel asuv polt kuuskantvõtme abil lõdvemaks ja avage ventilaatori kate.

► **Joon.9:** **1.** Polt **2.** Ventilaatori kate **3.** Kuuskantvõti

3. Joondage imitorul asuv kolmnurga tähis kerel asuva tähisega 🔓, seejärel kinnitage imitoru kere külge.

► **Joon.10:** **1.** Imitoru **2.** Kolmnurkne tähis **3.** 🔓 märgistus

4. Keerake imitoru päripäeva, nii et torul asuv polt on ühel joonel kerel asuva avaga, seejärel keerake polt kuuskantvõtmega kõvasti kinni, et toru oleks kindlalt kere küljes.

► **Joon.11:** **1.** Imitoru **2.** Polt

Imitoru ja otsaku eemaldamiseks järgige paigaldamise protseduuri vastupidises järjekorras.

Põlvliitmiku ja tolmukoti paigaldamine või eemaldamine

Valikuline tarvik

1. Sisestage põlvliitmik tolmukotti ja pingutage põlvliitmiku kinnitamiseks rihma, nagu on joonisel näidatud.

► **Joon.12:** **1.** Tolmukott **2.** Põlvliitmik **3.** Rihm

2. Kinnitage põlvliitmik kere külge.

Sisestage põlvliitmik vasakule jääva poldiga kere sisse, nagu on joonisel näidatud. Keerake põlvliitmikku, nagu on joonisel näidatud, nii et polt on samal joonel kerel oleva avaga, seejärel keerake polt kuuskantvõtmega kõvasti kinni.

► **Joon.13:** **1.** Polt **2.** Põlvliitmik

3. Kinnitage tolmukoti konks alumise käepideme külge, nagu on joonisel näidatud.

Reguleerige rihma pikkust, voltige seejärel lisarihm ja kinnitage see takjakinnisega.

► **Joon.14:** **1.** Konks **2.** Alumine käepide

4. Kinnitage kandevöö konksud kandekäepideme ja alumise käepideme külge, nagu joonisel on näidatud.

Veenduge, et pannal oleks kandekäepideme poolsel küljel.

► **Joon.15:** **1.** Konks **2.** Kandekäepide **3.** Alumine

käepide **4.** Pannal

Kandevööl on kiirvabastusmehhanism. Masina vabastamiseks kandevöö küljest vajutage lihtsalt pandla külgi.
► **Joon.16: 1.** Pannal

Tolmukoti ja põlvliitmiku eemaldamiseks järgige paigaldamise protseduuri vastupidises järjekorras.

Väikese tolmukoti paigaldamiseks avage kinnitusvahend, sisestage põlvliitmik tolmukotti ja sulgege kinnitusvahend. Lukustage ja pingutage rihm põlvliitmiku fikseerimiseks.
► **Joon.17: 1.** Kinnitusvahend **2.** Tolmukott **3.** Rihm **4.** Põlvliitmik

FUNKTSIONAALNE KIRJELDUS

⚠***ETTEVAATUST:*** **Kandke alati hoolt selle eest, et masin oleks enne reguleerimist ja kontrollimist välja lülitatud ning akukassett eemaldatud.**

Akukasseti paigaldamine või eemaldamine

⚠***ETTEVAATUST:*** **Lülitage masin alati enne akukasseti paigaldamist või eemaldamist välja.**

⚠***ETTEVAATUST:*** **Akukasseti paigaldamisel või eemaldamisel tuleb masinat ja akukassetti kindlalt paigal hoida.** Kui masinat ja akukassetti ei hoita kindlalt paigal, võivad need käest libiseda ning kahjustada masinat ja akukassetti või põhjustada kehavigastusi.

⚠***ETTEVAATUST:*** **Paigaldage akukassett alati täies ulatuses nii, et punane näidik poleks nähtaval.** Muidu võib see juhuslikult masinast välja kukkuda ja põhjustada teile või läheduses viibivatele isikutele vigastusi.

⚠***ETTEVAATUST:*** **Ärge rakendage akukasseti paigaldamisel jõudu.** Kui kassett ei lähe kergesti sisse, pole see õigesti paigaldatud.

Akukasseti paigaldamiseks joondage akukasseti keel korpuse soonega ja libistage kassett oma kohale. Paigaldage akuadapter alati nii kaugele, et see lukustuks klõpsatusega oma kohale. Kui näete nupu ülaosas punast osa, pole kassett täielikult lukustunud.

Akukasseti eemaldamiseks libistage see masina küljest lahti, vajutades kasseti esiküljel paiknevat nuppu alla.
► **Joon.18: 1.** Punane näidik **2.** Nupp **3.** Akukassett

Aku jääkmahutavuse näit

Ainult näidikuga akukassettidele

Akukasseti järelejäänud mahutavuse kontrollimiseks vajutage kontrollimise nuppu. Märgulambid süttivad mõneks sekundiks.
► **Joon.19: 1.** Märgulambid **2.** Kontrollimise nupp

Märgulambid			Jääkmahutavus
Põleb	Ei põle	Vilgub	
	■ ■ ■ ■		75 - 100%
	■ ■ ■ □		50 - 75%
	■ ■ □ □		25 - 50%
	■ □ □ □		0 - 25%
	◪ □ □ □		Laadige akut.
	■ ■ □ □ ↑ ↓ □ □ ■ ■		Akul võib olla tõrge.

MÄRKUS: Näidatud mahutavus võib veidi erineda tegelikust mahutavusest olenevalt kasutustingimustest ja ümbritseva keskkonna temperatuurist.

MÄRKUS: Esimene (taga vasakul asuv) märgutuli vilgub, kui akukaitsesüsteem töötab.

Masina/aku kaitsesüsteem

Masinal on masina/aku kaitsesüsteem. Süsteem lülitab mootori automaatselt välja, et pikendada masina ja aku tööiga. Masin seiskub käitamise ajal automaatselt, kui masina või aku kohta kehtib üks järgmistest tingimustest.

Ülekoormuskaitse

Kui masinat või akut kasutatakse viisil, mis põhjustab ebanormaalselt suurt voolutaset, siis seiskub masin automaatselt ja 1. režiimi märgutuli vilgub roheliselt. Sel juhul lülitage masin välja ja lõpetage masina ülekoormuse põhjustanud töö. Pärast seda käivitage masin uuesti.

Ülekuumenemiskaitse

Kui masin või aku on ülekuumenenud, seiskub masin automaatselt ja 1. režiimi märgutuli süttib punaselt. Laske sellisel juhul masinal ja akul enne masina uuesti sisselülitamist maha jahtuda.

Ülelaadimiskaitse

Kui aku jääkmahutavus pole piisav, seiskub masin automaatselt ja 1. režiimi märgutuli vilgub punaselt. Sellisel juhul eemaldage aku masinast ja laadige akut.

Toitelüliti

⚠***HOIATUS:*** **Kui seadet ei kasutata, lülitage toitelüliti alati välja.**

Masina sisselülitamiseks vajutage toitelülitit. 1. ja 2. režiimi märgutuled süttivad roheliselt. Välja lülitamiseks hoidke toitelülitit all, kuni 1. ja 2. režiimi märgutuled kustuvad.

► **Joon.20:** **(1)** 1. režiimi märgutuli **(2)** 2. režiimi märgutuli **(3)** Toitelüliti

Masinat saab kasutada imemisrežiimis. Imemisrežiimis on sissetõmbamise kogus väiksem kui normaalrežiimis. Masina sisselülitamisel käivitub see normaalrežiimis. Masina kasutamiseks imemisrežiimis vajutage masina sisselülitamisel toitelülitit. 2. režiimi märgutuli kustub ja ainult 1. režiimi märgutuli süttib roheliselt. Kui te vajutate uuesti toitelülitit, naaseb masin normaalrežiimile ning 1. ja 2. režiimi märgutuled süttivad roheliselt.

MÄRKUS: 1. režiimi märgutuli vilgub roheliselt, kui masinat püütakse käitada võimatutes tingimustes. Lamp vilgub ühel järgmistest tingimustest.

- Tõmmatakse lüliti päästikut, kui ventilaatori kattel või imitorul asuv polt ei ole korralikult pingutatud või kui puhuritorul või põlvliitmikul asuv polt ei ole korralikult pingutatud.
- Masin lülitatakse sisse, kui juhthoob ei ole täielikult OFF-asendisse tagasi liikunud või te tõmbate lüliti päästikut.

MÄRKUS: Sellel masinal on automaatse väljalülitamise funktsioon. Juhukäivituse vältimiseks lülitub toitelüliti automaatselt välja, kui lüliti päästikut ei kasutata pärast toitelüliti sisselülitamist teatava aja vältel.

Lüliti funktsioneerimine

HOIATUS: **Kontrollige alati enne akukasseti masina külge paigaldamist, kas lüliti päästik funktsioneerib nõuetekohaselt ja liigub lahtilaskmisel tagasi väljalülitatud asendisse.**

► **Joon.21:** **1.** Lüliti päästik

Masina käivitamiseks tuleb lihtsalt vajutada lüliti päästikut. Kiirus kasvab, kui suurendate lüliti päästikule avaldatavat survet. Vabastage seiskamiseks lüliti päästik.

Kiirushoidiku funktsioon

Kiirushoidiku funktsioon võimaldab operaatoril hoida püsivat kiirust ilma päästikule vajutamata. Kiiruse suurendamiseks keerake juhthooba ettepoole. Kiiruse vähendamiseks keerake juhthooba tahapoole.

► **Joon.22:** **1.** Juhthoob

Kuuskantvõtme hoiulepanek

Kui kuuskantvõtit ei kasutata, siis pange see hoiule, et vältida selle ära kadumist.

► **Joon.23:** **1.** Kuuskantvõti

Juhusliku taaskäivitumise vältimise funktsioon

Kui te lülitate masina sisse nii, et tõmbate samal ajal lüliti päästikut või kui juhthoob ei ole OFF-asendis, siis masin ei käivitu. Masina käivitamiseks vabastage lüliti päästik ja tooge juhthoob tagasi oma kohale, seejärel lülitage masin sisse.

Elektrooniline funktsioon

Masinal on lihtsamaks kasutamiseks olemas elektroonilised funktsioonid.

- Püsikiiruse juhtimine
  Kiiruse juhtimise funktsioon tagab koormusest olenemata püsiva pöörlemiskiiruse.

TÖÖRIISTA KASUTAMINE

ETTEVAATUST: **Ärge asetage sisselülitatud puhurit maapinnale.** Imiavasse võib sattuda liiva ja tolmu, mis võivad põhjustada riket või kehavigastusi.

Puhurifunktsiooni kasutamine

ETTEVAATUST: **Puhurifunktsiooni kasutamisel kontrollige, et imitoru, imiotsak, põlvliitmik ja tolmukott oleks masina küljest lahti võetud, ning kinnitage puhuritoru ja otsakud masina külge.**

Hoidke masinat kindlalt käes ja liigutage seda töötamise ajal aeglaselt ringi. Kui puhute hoone, suure kivi või sõiduki ümbrust, siis suunake otsak neist eemale. Kui puhute nurgas, siis alustage nurga seest ja seejärel liikuge suuremale pinnale.

► **Joon.24**

Imemisfunktsiooni kasutamine

ETTEVAATUST: **Tolmu imemisel eemaldage masinalt puhuritoru ja otsakud ning kinnitage imitoru, imiotsak, põlvliitmik, tolmukott ja kandevöö masinale.**

ETTEVAATUST: **Kontrollige tolmukotti sagedasti, et poleks kulumist ja kahjustusi.**

ETTEVAATUST: **Kontrollige enne masina kasutamist, kas tolmukoti kinnitusvahend on kinnitatud.**

ETTEVAATUST: **Enne tolmukoti kinnitusvahendi avamist või kinnitamist lülitage masin alati välja.**

ETTEVAATUST: **Enne masina kasutamist reguleerige kandevöö pikkust nii, et tolmukott ei puudutaks maad.**

TÄHELEPANU: **Ärge laske märgadel materjalidel, nt märgadel lehtedel, ja võõrmaterjalidel nagu suured puulaastud, metallid, klaas, klibu jms masinasse sattuda.** Muidu võib masinal tekkida rike.

TÄHELEPANU: **Tühjendage tolmukott enne selle täitumist.** Muidu võib masinal tekkida rike.

TÄHELEPANU: **Võõrmaterjalide sissetõmbamise vältimiseks soovitatakse kasutada masinat imemisrežiimis.**

1. Pange kandevöö joonisel näidatud viisil õlale. Reguleerige vöö pikkust.

► **Joon.25:** **1.** Kandevöö **2.** Kandekäepide **3.** Alumine käepide **4.** Tolmukott

2. Haarake parema käega käepidemest ja teise käega alumisest käepidemest.

3. Masinaga töötamisel reguleerige lüliti päästikut, nii et imemisjõud vastab töö asukohale ja tingimustele.

Tolmukoti tühjendamine

Avage kinnitusvahend ja tühjendage tolmukott pärast seda, kui olete selle põlvliitmikult ja põhiseadmelt eemaldanud.

► **Joon.26: 1.** Kinnitusvahend

MÄRKUS: Tolmukotti saab tühjendada ka ilma seda põlvliitmikult ja põhiseadmelt eemaldamata.

► **Joon.27: 1.** Kinnitusvahend

HOOLDUS

ETTEVAATUST: **Enne kontroll- või hooldustoimingute tegemist kandke alati hoolt selle eest, et masin oleks välja lülitatud ja akukassett eemaldatud.**

Toote OHUTUSE ja TÖÖKINDLUSE tagamiseks tuleb vajalikud remonttööd ning muud hooldus- ja reguleerimistööd lasta teha Makita volitatud teeninduskeskustes või tehase teeninduskeskustes. Alati tuleb kasutada Makita varuosi.

Masina puhastamine

Masina puhastamiseks pühkige sellelt kuiva või seebivette kastetud ja välja väänatud lapiga tolm.

TÄHELEPANU: **Ärge kunagi kasutage bensiini, vedeldit, alkoholi ega midagi muud sarnast. Selle tulemuseks võib olla luitumine, deformatsioon või pragunemine.**

Eemaldage imiavadest tolm ja mustus.

► **Joon.28: 1.** Imiava

VEAOTSING

Enne parandustöökotta pöördumist kontrollige esmalt ise seadet. Ärge proovige masinat lahti võtta, kui leiate probleemi, mida kasutusjuhendis ei kirjeldata. Selle asemel pöörduge Makita volitatud teeninduskeskusesse, kus kasutatakse parandamisel alati Makita tagavaraosi.

Tõrge	**Võimalik põhjus (rike)**	**Lahendus**
Mootor ei tööta.	Akukassett ei ole paigaldatud.	Paigaldage akukassett.
	Akuga seotud probleem (alapinge)	Laadige aku. Kui laadimine ei anna tulemust, vahetage aku välja.
	Puhurifunktsiooni korral Puhuritoru ei ole ühendatud. Ventilaatori kate ei ole suletud.	Ühendage puhuritoru ja pingutage polti. Sulgege ventilaatori kate ja pingutage polti.
	Imemisfunktsiooni korral Põlvliitmik või imitoru ei ole ühendatud.	Ühendage põlvliitmik või imitoru ja pingutage polti.
	Veosüsteem ei tööta korralikult.	Paluge volitatud teeninduskeskuses teha parandustööd.
Mootor seiskub pärast lühiajalist töötamist.	Aku laetustase on madal.	Laadige aku. Kui laadimine ei anna tulemust, vahetage aku välja.
	Ülekuumenemine.	Lõpetage masina kasutamine ja laske sel maha jahtuda.
Masin ei saavuta suurimat kiirust.	Aku ei ole õigesti paigaldatud.	Paigaldage akukassett juhendis kirjeldatud viisil.
	Aku võimsus langeb.	Laadige aku. Kui laadimine ei anna tulemust, vahetage aku välja.
	Veosüsteem ei tööta korralikult.	Paluge volitatud teeninduskeskuses teha parandustööd.
Ebatavaline vibratsioon: ⇨ seisake masin viivitamatult!	Veosüsteem ei tööta korralikult.	Paluge volitatud teeninduskeskuses teha parandustööd.
Mootor ei seisku: ⇨ eemaldage viivitamatult aku!	Elektri- või elektroonikarike.	Eemaldage aku ja paluge kohalikul ametlikul teeninduskeskusel tööriist remontida.

VALIKULISED TARVIKUD

⚠***ETTEVAATUST:*** **Neid tarvikuid ja lisaseadmeid on soovitatav kasutada koos Makita tootega, mille kasutamist selles kasutusjuhendis kirjeldatakse.** Muude tarvikute ja lisaseadmete kasutamisega võib kaasneda vigastusoht. Kasutage tarvikuid ja lisaseadmeid ainult otstarbekohaselt.

Saate vajaduse korral kohalikust Makita teeninduskeskusest lisateavet nende tarvikute kohta.

- Imemiskomplekt
- Pikendusotsak
- Lame otsak
- Renniotsak
- Adapteri toru
- Kandevöö
- Väike tolmukott
- Makita algupärane aku ja laadija

MÄRKUS: Mõned nimekirjas loetletud tarvikud võivad olla lisatud põhivarustusena toote pakendisse. Need võivad riigiti erineda.

ТЕХНИЧЕСКИЕ ХАРАКТЕРИСТИКИ

Модель:		**DUB363**
Функциональные возможности	Объем воздуха	0 – 13,4 м^3/мин
	Скорость воздуха (средняя)	0 – 54 м/с
	Скорость воздуха (макс.)	0 – 65 м/с
Размеры (Д × Ш × В) *1		341 мм x 193 мм x 415 мм
Номинальное напряжение		36 В пост. тока
Масса нетто (Воздуходувка в сборе *2)	*4	3,9 кг
	*5	4,6 – 5,3 кг
Масса нетто (Пылесос в сборе *3)	*4	5,4 кг
	*5	6,1 – 6,7 кг

*1. Без труб, насадок, пылесборного мешка, плечевого ремня и блоков аккумуляторов.
*2. С трубой воздуходувки, концевой насадкой и плоской насадкой.
*3. Со всасывающей трубой, насадкой для всасывания, коленчатой трубой, пылесборным мешком и плечевым ремнем.
*4. Масса без каких-либо принадлежностей и источника питания, в частности блока(-ов) аккумулятора(-ов) или источника питания, подключенного через шнур.
*5. Значение массы нетто включает самую легковесную и самую тяжеловесную комбинацию насадки(-ок) для нормального и безопасного использования и блока(-ов) аккумулятора(-ов), которые указаны в руководстве по эксплуатации.

- Благодаря нашей постоянно действующей программе исследований и разработок указанные здесь технические характеристики могут быть изменены без предварительного уведомления.
- Технические характеристики могут различаться в зависимости от страны.

Подходящий блок аккумулятора и зарядное устройство

Блок аккумулятора	BL1815N / BL1820B / BL1830B / BL1840B / BL1850B / BL1860B
Зарядное устройство	DC18RC / DC18RD / DC18RE / DC18SD / DC18SE / DC18SF / DC18SH / DC18WC

- В зависимости от региона проживания некоторые блоки аккумуляторов и зарядные устройства, перечисленные выше, могут быть недоступны.

⚠***ОСТОРОЖНО:*** **Используйте только перечисленные выше блоки аккумуляторов и зарядные устройства.** Использование других блоков аккумуляторов и зарядных устройств может привести к травме и/или пожару.

Рекомендованный источник электропитания с проводным подключением

Переходник зарядного устройства	BAP182
Аккумуляторная батарея с проводным подключением	BL36120A
Портативный блок питания	PDC01 / PDC1200 / PDC1500

- В некоторых регионах определенные модели перечисленных выше источников электропитания с проводным подключением могут быть недоступны.
- Перед началом использования источника электропитания с проводным подключением изучите инструкцию и предупреждающие надписи на нем.

Символы

Ниже приведены символы, которые могут использоваться для обозначения оборудования. Перед использованием убедитесь в том, что вы понимаете их значение.

⚠	Обратите особое внимание.

	Прочитайте руководство по эксплуатации.
	Руки должны находиться на безопасном расстоянии от вращающихся деталей.
	Длинные волосы могут попасть в оборудование и запутаться в нем.

	Не допускайте посторонних к месту работ.
	Пользуйтесь средствами защиты органов зрения и слуха.
	Берегите от влаги.
	Берегите от дождя.
 Ni-MH Li-ion	Только для стран ЕС В связи с наличием в оборудовании опасных компонентов отходы электрического и электронного оборудования, аккумуляторы и батареи могут оказывать негативное влияние на окружающую среду и здоровье человека. Не выбрасывайте электрические и электронные устройства или батареи вместе с бытовыми отходами! В соответствии с директивой ЕС по отходам электрического и электронного оборудования, по аккумуляторам, батареям и отходам аккумуляторов и батарей, а также в соответствии с ее адаптацией к национальному законодательству, отходы электрического оборудования, батареи и аккумуляторы следует хранить отдельно и доставлять на пункт раздельного сбора коммунальных отходов, работающий с соблюдением правил охраны окружающей среды. Это обозначено символом в виде перечеркнутого мусорного контейнера на колесах, нанесенным на оборудование.
	Гарантированный уровень звуковой мощности в соответствии с Директивой ЕС по шумам вне помещений.
	Уровень звуковой мощности в соответствии с Регламентом Австралии (Новый Южный Уэльс) по контролю за шумом

Назначение

Устройство предназначено для сдувания и сбора малогабаритного мусора.

Шум

Типичный уровень взвешенного звукового давления (A), измеренный в соответствии с EN IEC 62841-4-6:

С концевой насадкой
Уровень звукового давления (L_{pA}): 84,7 дБ (A)
Погрешность (K): 3 дБ (A)
Гарантированный уровень звуковой мощности (L_{WA}) : 98 дБ (A)

С плоской насадкой
Уровень звукового давления (L_{pA}): 86 дБ (A)
Погрешность (K): 3 дБ (A)
Гарантированный уровень звуковой мощности (L_{WA}) : 99 дБ (A)

С удлиняющей насадкой
Уровень звукового давления (L_{pA}): 85,1 дБ (A)
Погрешность (K): 3 дБ (A)
Гарантированный уровень звуковой мощности (L_{WA}) : 98 дБ (A)

С комплектом для пылесоса
Уровень звукового давления (L_{pA}): 83,7 дБ (A)
Погрешность (K): 3 дБ (A)
Гарантированный уровень звуковой мощности (L_{WA}) : 100 дБ (A)

С насадкой для очистки желобов
Уровень звукового давления (L_{pA}): 85,1 дБ(A)
Погрешность (K): 3 дБ(A)
Гарантированный уровень звуковой мощности (L_{WA}) : 97 дБ (A)

ПРИМЕЧАНИЕ: Заявленное значение распространения шума измерено в соответствии со стандартной методикой испытаний и может быть использовано для сравнения инструментов.

ПРИМЕЧАНИЕ: Заявленное(-ые) значение(-я) распространения шума можно также использовать в предварительной оценке воздействия.

⚠*ОСТОРОЖНО:* Используйте средства защиты слуха.

⚠*ОСТОРОЖНО:* Распространение шума во время фактического использования электроинструмента может отличаться от заявленного(-ых) суммарного(-ых) значения(-й) в зависимости от способов использования инструмента.

⚠*ОСТОРОЖНО:* Обязательно определите меры безопасности для защиты оператора, основанные на оценке воздействия в реальных условиях использования (с учетом всех этапов рабочего цикла, таких как выключение инструмента, работа без нагрузки и включение).

Вибрация

Суммарное значение непрерывной вибрации (сумма векторов по трем осям), определенное согласно EN IEC 62841-4-6:
Рабочий режим: работа без нагрузки
Распространение вибрации (a_h): 1,8 м/с^2
Погрешность (K): 1,5 м/с^2

ПРИМЕЧАНИЕ: Заявленное общее значение распространения вибрации измерено в соответствии со стандартной методикой испытаний и может быть использовано для сравнения инструментов.

ПРИМЕЧАНИЕ: Заявленное суммарное значение распространения вибрации можно также использовать в предварительной оценке воздействия.

⚠*ОСТОРОЖНО:* Распространение вибрации во время фактического использования электроинструмента может отличаться от заявленного суммарного значения в зависимости от способов использования инструмента.

⚠*ОСТОРОЖНО:* Обязательно определите меры безопасности для защиты оператора, основанные на оценке воздействия в реальных условиях использования (с учетом всех этапов рабочего цикла, таких как выключение инструмента, работа без нагрузки и включение).

Далее показаны средние значения максимальной амплитуды ускорения от повторяющихся ударных вибраций, p_F, с соответствующей погрешностью (K), определяемой согласно EN IEC 62841-4-6.
Рабочий режим: работа без нагрузки
p_F : 22 м/с^2
Погрешность (K): 3 м/с^2

ПРИМЕЧАНИЕ: Эти заявленные значения не должны использоваться для определения вибрационного воздействия на верхние конечности.

Декларации о соответствии

Только для европейских стран

С Декларацией о соответствии нормативным требованиям ЕС/Великобритании можно ознакомиться по следующему URL-адресу.

https://support.makita.biz/doc/doc_index.html

МЕРЫ БЕЗОПАСНОСТИ

Общие рекомендации по технике безопасности для электроинструментов

⚠***ОСТОРОЖНО*** **Ознакомьтесь со всеми инструкциями по технике безопасности, указаниями, иллюстрациями и техническими характеристиками, прилагаемыми к данному электроинструменту.** Несоблюдение всех приведенных далее инструкций может привести к поражению электрическим током, возгоранию и/или тяжелым травмам.

Сохраните брошюру с инструкциями и рекомендациями для дальнейшего использования.

Термин "электроинструмент" в предупреждениях относится ко всему инструменту, работающему от сети (с проводом) или на аккумуляторах (без провода).

Правила техники безопасности при эксплуатации аккумуляторной садовой воздуходувки/пылесоса

1. **Не пользуйтесь машиной в неблагоприятных погодных условиях, особенно при наличии опасности удара молнии.** Это снизит риск поражения молнией.
2. **Регулярно проверяйте мусоросборник на предмет износа или повреждений.** Изношенный или поврежденный мусоросборник может повышать травмоопасность.
3. **Надевайте средства защиты глаз и органов слуха.** Надлежащие средства защиты снижают риск получения травмы.
4. **Во время эксплуатации машины обязательно надевайте нескользящую защитную обувь. Не работайте с машиной босиком или в открытых сандалиях.** Это снижает риск травмирования ступней.
5. **Не надевайте просторную одежду или свисающие изделия, в частности шарфы, шнурки, цепочки, галстуки и т. п., которые могли бы втягиваться в воздухозаборные отверстия. Длинные волосы следует завязывать в хвост или накрывать во избежание их втягивания в воздухозаборные отверстия.** В случае их втягивания в воздухозаборные отверстия это может повысить риск получения травмы.
6. **При работе с машиной не допускайте посторонних к месту выполнения работ.** Отбрасываемый мусор может повышать травмоопасность.
7. **Не используйте режим пылесоса без установленного на свое место мусоросборника.** Отбрасываемые предметы могут повышать опасность травмирования.
8. **Ни в коем случае не направляйте насадку воздуходувки в сторону людей или животных либо в сторону окон. Соблюдайте особую осторожность при обдувании мусора вблизи твердых предметов, в частности деревьев, автомобилей и стен, от которых мусор может отскакивать.** Отбрасываемые предметы могут повреждать имущество и повышать риск получения травмы.
9. **Не используйте машину для сбора или сдувания чего-либо горящего или дымящегося, в частности сигарет, спичек или горячего пепла.** Эти источники воспламенения могут повышать опасность возгорания.
10. **Не всасывайте пылесосом воду или другие жидкости, а также не погружайте какую-либо часть машины в жидкость.** Попадающая в машину вода может повышать опасность поражения электрическим током.
11. **Не всасывайте пылесосом камни, гравий или битое стекло.** Это может приводить к повреждению рабочего колеса вентилятора и повышать опасность травмирования.
12. **Не прикасайтесь к движущемуся вентилятору. Перед снятием любой детали, которое может давать доступ к вентилятору, выключите машину и дождитесь остановки вентилятора.** Это снижает опасность травмирования движущимися деталями.
13. **При удалении застрявшего материала или обслуживании машины убедитесь в том, что переключатель питания выключен.** Неожиданный запуск машины во время удаления застрявшего материала или обслуживания может привести к тяжелым травмам.

Дополнительные предупреждения о безопасности

1. **Во избежание вдыхания пыли рекомендуется носить лицевую маску.**
2. **Во время работы обязательно надевайте перчатки.** Не работайте с машиной голыми руками. Это снижает риск травмирования кистей и пальцев.
3. **Используйте данную машину на уровне земли, а не на стремянках или какой-либо неустойчивой опоре.**
4. **Надевая ремень, убедитесь в том, что никакие другие носимые вещи не мешают отстегиванию и снятию ремня.**
5. **При наталкивании машины на какой-либо твердый предмет или появлении чрезмерной вибрации осмотрите машину на предмет повреждений.**
6. **Влетающие инородные вещества могут закупоривать воздуховоды и затруднять прохождение воздушных потоков. В случае ухудшения производительности удалите все препятствия на пути прохождения воздуха.**
7. **Обязательно следите за тем, чтобы вентиляционные отверстия не были засорены.**
8. **Очищайте машину перед хранением и храните ее в сухом месте.**
9. **Повышенное число оборотов двигателя может вызвать опасную поломку вентилятора и привести к тяжелой травме.** Нагрев двигателя и цепи управления может вызвать возгорание.
10. **В условиях запыленности рекомендуется слегка увлажнять поверхности.**
11. **Не допускайте засорения всасывающего или выпускного отверстия воздуходувки пылью или грязью при работе на запыленных участках.**
12. **Не пользуйтесь какими-либо насадками, кроме насадок, предоставляемых компанией Makita.**
13. **Не используйте воздуходувку для надувания мячей, резиновой лодки или аналогичных предметов.**
14. **При поднимании воздуходувки обязательно сгибайте колени и остерегайтесь повреждения спины.**

Инструкции по технике безопасности при эксплуатации аккумуляторной воздуходувки (аккумуляторной воздуходувки/пылесоса)

⚠***ОСТОРОЖНО:*** **Ознакомьтесь со всеми инструкциями и рекомендациями по технике безопасности.** Невыполнение инструкций и рекомендаций может привести к поражению электротоком, пожару и/или тяжелым травмам.

Сохраните брошюру с инструкциями и рекомендациями для дальнейшего использования.

Инструктаж

1. **Внимательно прочитайте инструкции. Ознакомьтесь со всеми органами управления и правилами надлежащей эксплуатации устройства.**
2. **Не разрешайте пользоваться устройством детям, людям с ограниченными физическими, сенсорными или умственными возможностями, людям, не имеющим соответствующего опыта или знаний для работы с этим оборудованием, а также лицам, не ознакомившимся с этим руководством. В местном законодательстве могут быть предусмотрены возрастные ограничения для операторов.**
3. **Запрещается эксплуатировать устройство, если поблизости находятся люди (в особенности дети) или животные.**
4. **Помните о том, что оператор или пользователь несет ответственность за происшествия и опасные ситуации с другими людьми или их собственностью.**

Подготовка

1. **На время эксплуатации инструмента обязательно надевайте длинные брюки и прочную обувь.**
2. **Не носите свободную одежду или украшения, которые могут быть затянуты в отверстие для притока воздуха. Не допускайте попадания длинных волос в отверстия для притока воздуха.**
3. **Во время работы с электроинструментом всегда надевайте защитные очки. Очки должны соответствовать ANSI Z87.1 для США, EN 166 для Европы, или AS/NZS 1336 для Австралии и Новой Зеландии. В Австралии и Новой Зеландии оператор также обязан носить защитную маску.**

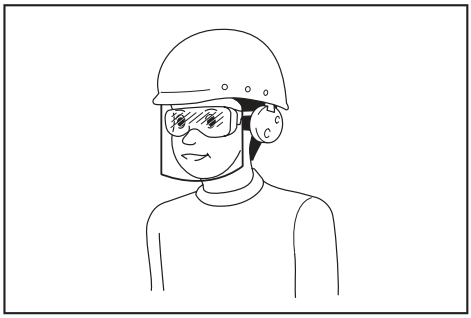

Ответственность за использование средств защиты операторами и другим персоналом вблизи рабочей зоны возлагается на работодателя.

4. **Для предотвращения раздражения из-за пыли рекомендуется носить лицевую маску.**
5. **Во время эксплуатации тачки обязательно надевайте нескользящую защитную обувь.**

Нескользящая защитная обувь с закрытым носком снижает риск получения травмы.

6. **Используйте индивидуальные средства защиты. Всегда надевайте защитные очки.** Такие средства индивидуальной защиты, как маска от пыли, защитная нескользящая обувь, каска или наушники, используемые в соответствующих условиях, позволяют снизить риск получения травмы.

Эксплуатация

1. **Выключите устройство, снимите блок аккумулятора и убедитесь в том, что все движущиеся части остановились, в следующих случаях:**
   - **если вы оставляете устройство без присмотра;**
   - **перед устранением засоров;**
   - **перед проверкой, очисткой или обслуживанием устройства;**
   - **при появлении в устройстве ненормальной вибрации;**
   - **при превращении устройства из воздуходувки в пылесос и наоборот.**
2. **Используйте устройство только в дневное время или при достаточном искусственном освещении.**
3. **Не старайтесь дотянуться до чего-либо и постоянно сохраняйте устойчивое положение.**
4. **Во время работы на склонах занимайте устойчивое положение.**
5. **Передвигайтесь шагом, не бегите.**
6. **Не допускайте засорения отверстия для притока охлаждающего воздуха.**
7. **При использовании машины в режиме воздуходувки запрещено сдувать мусор в направлении людей. При использовании машины в режиме пылесоса не допускайте сдувания мусора в направлении людей потоком воздуха, выходящим из пылесборного мешка.**
8. **Работайте с устройством только в рекомендованной позе и на ровной твердой поверхности.**
9. **Не используйте устройство на участках, расположенных на высоте.**
10. **Не направляйте насадку работающего устройства на близко стоящих людей.**
11. **Не закрывайте всасывающее и (или) выпускное отверстие воздуходувки.**
    - **Не допускайте засорения всасывающего или выпускного отверстия воздуходувки пылью или грязью во время работы на пыльных участках.**
    - **Используйте только насадки, предоставленные компанией Makita.**
    - **Не используйте воздуходувку для надувания мячей, резиновой лодки или аналогичных предметов.**
12. **Не используйте устройство рядом с открытым окном и т. п.**
13. **Использовать устройство рекомендуется исключительно в подходящее время – не рано утром или поздно вечером, когда это может потревожить людей.**
14. **Перед сдуванием рекомендуется воспользоваться граблями и веником для разрыхления мусора.**
15. **В случае удара устройства о посторонний предмет или при появлении нехарактерного шума или вибрации немедленно прекратите работу и выключите устройство. Прежде чем снова включить устройство и возобновить работу, выньте из устройства блок аккумулятора и осмотрите устройство на предмет повреждений. Если устройство повреждено, обратитесь в один из авторизованных сервисных центров Makita для выполнения ремонта.**
16. **Не засовывайте пальцы или другие предметы во всасывающее или выпускное отверстие воздуходувки.**
17. **Не допускайте случайного запуска. Прежде чем поднимать или переносить устройство или вставлять в него блок аккумулятора, убедитесь в том, что переключатель находится в положении выключения. Переноска устройства с пальцем на выключателе или подача питания на устройство с включенным выключателем может привести к несчастному случаю.**
18. **Запрещается сдувать или собирать опасные материалы, такие как гвозди, осколки стекла или острые предметы.**
19. **Не используйте устройство вблизи горючих материалов.**
20. **Избегайте эксплуатации устройства в течение длительного времени в условиях низкой температуры.**
21. **При использовании устройства в режиме воздуходувки в сочетании с переходником зарядного устройства, оснащенным плечевым ремнем, не используйте данное устройство с пристегнутым к нему плечевым ремнем.**
22. **Не используйте устройство с переходником зарядного устройства, оснащенным плечевым ремнем, если устройство используется в режиме пылесоса и у вас на плече пылесборный мешок.**

Техническое обслуживание и хранение

1. **Все гайки, болты и винты должны быть надежно затянуты – это обеспечит безопасность и работоспособность устройства.**
2. **Если детали изношены или повреждены, замените их деталями, предоставленными компанией Makita.**
3. **Храните устройство в сухом месте, недоступном для детей.**
4. **При остановке устройства с целью проверки, обслуживания, помещения устройства на хранение или замены на нем насадки выключите устройство, убедитесь в том, что все движущиеся части полностью остановились, и извлеките блок аккумулятора. Перед выполнением каких-либо работ на устройстве дайте ему остыть. Тщательно выполняйте работы по обслуживанию**

устройства и держите его в чистоте.

5. **Перед помещением на хранение дайте устройству полностью остыть.**
6. **Не подвергайте устройство воздействию дождя. Храните устройство в помещении.**
7. **Поднимая устройство, сгибайте колени и будьте осторожны, чтобы не травмировать спину.**

Эксплуатация и обслуживание электроинструмента, работающего на аккумуляторах

1. **Заряжайте аккумулятор только зарядным устройством, указанным изготовителем.** Зарядное устройство, подходящее для одного типа аккумуляторов, может привести к пожару при его использовании с другим аккумуляторным блоком.
2. **Используйте электроинструмент только с указанными аккумуляторными блоками.** Использование других аккумуляторных блоков может привести к травме или пожару.
3. **Когда аккумуляторный блок не используется, храните его отдельно от металлических предметов, таких как скрепки, монеты, ключи, гвозди, шурупы или другие небольшие металлические предметы, которые могут привести к закорачиванию контактов аккумуляторного блока между собой.** Короткое замыкание между контактами аккумуляторного блока может привести к ожогам или пожару.
4. **При неправильном обращении из аккумуляторного блока может потечь жидкость. Избегайте контакта с ней. В случае контакта с кожей промойте место контакта обильным количеством воды. В случае попадания в глаза обратитесь к врачу.** Жидкость из аккумулятора может вызвать раздражение или ожоги.
5. **Не используйте поврежденные или модифицированные инструменты и аккумуляторные блоки.** Поврежденные или модифицированные аккумуляторы могут работать некорректно, что может привести к пожару, взрыву или травмированию.
6. **Не подвергайте аккумуляторный блок или инструмент воздействию огня или высокой температуры.** Воздействие огня или температуры выше 130 °C может привести к взрыву.
7. **Следуйте всем инструкциям по зарядке и не заряжайте аккумуляторный блок или инструмент при температурных условиях, выходящих за пределы диапазона, указанного в инструкции.** Зарядка ненадлежащим образом или при температурных условиях, выходящих за пределы указанного диапазона, может привести к повреждению батареи и повысить риск пожара.

Электробезопасность

1. **Не бросайте аккумуляторные блоки в огонь.** Они могут взорваться. Уточните местные правила утилизации аккумуляторов.
2. **Не вскрывайте и не разбивайте аккумуляторы.** Содержащийся в них электролит очень едкий, вы можете повредить глаза или кожу. При проглатывании это вещество может вызвать отравление.
3. **Не заряжайте аккумулятор под дождем или в местах с повышенной влажностью.**
4. **Не заряжайте аккумулятор на улице.**
5. **Не касайтесь зарядного устройства, а также штекера и контактов зарядного устройства влажными руками.**
6. **Избегайте опасных сред. Не используйте инструмент в местах с повышенной влажностью и под дождем. Попавшая в инструмент вода повышает опасность поражения электрическим током.**

Сервисное обслуживание

1. **Сервисное обслуживание электроинструмента должно проводиться только квалифицированным специалистом по ремонту и только с использованием идентичных запасных частей.** Это позволит обеспечить безопасность электроинструмента.
2. **Запрещается обслуживать поврежденные аккумуляторные блоки.** Обслуживание аккумуляторных блоков должен осуществлять только производитель или авторизованные поставщики услуг.

СОХРАНИТЕ ДАННЫЕ ИНСТРУКЦИИ.

⚠*ОСТОРОЖНО:* НЕ ДОПУСКАЙТЕ, чтобы удобство или опыт эксплуатации данного устройства (полученный от многократного использования) доминировали над строгим соблюдением правил техники безопасности при обращении с этим устройством.

НЕПРАВИЛЬНОЕ ИСПОЛЬЗОВАНИЕ инструмента или несоблюдение правил техники безопасности, указанных в данном руководстве, может привести к тяжелой травме.

Важные правила техники безопасности для работы с аккумуляторным блоком

1. **Перед использованием аккумуляторного блока прочитайте все инструкции и предупреждающие надписи на (1) зарядном устройстве, (2) аккумуляторном блоке и (3) инструменте, работающем от аккумуляторного блока.**
2. **Не разбирайте блок аккумулятора и не меняйте его конструкцию.** Это может привести к пожару, перегреву или взрыву.
3. **Если время работы аккумуляторного блока значительно сократилось, немедленно прекратите работу. В противном случае, может возникнуть перегрев блока, что приведет к ожогам и даже к взрыву.**
4. **В случае попадания электролита в глаза промойте их обильным количеством чистой воды и немедленно обратитесь к врачу. Это может привести к потере зрения.**
5. **Не замыкайте контакты аккумуляторного**

блока между собой:

(1) **Не прикасайтесь к контактам какими-либо токопроводящими предметами.**

(2) **Не храните аккумуляторный блок в контейнере вместе с другими металлическими предметами, такими как гвозди, монеты и т. п.**

(3) **Не допускайте попадания на аккумуляторный блок воды или дождя.**

Замыкание контактов аккумуляторного блока между собой может привести к возникновению большого тока, перегреву, возможным ожогам и даже поломке блока.

6. **Не храните и не используйте инструмент и аккумуляторный блок в местах, где температура может достигать или превышать 50 °C (122 °F).**
7. **Не бросайте аккумуляторный блок в огонь, даже если он сильно поврежден или полностью вышел из строя. Аккумуляторный блок может взорваться под действием огня.**
8. **Запрещено вбивать гвозди в блок аккумулятора, резать, ломать, бросать, ронять блок аккумулятора или ударять его твердым предметом.** Это может привести к пожару, перегреву или взрыву.
9. **Не используйте поврежденный аккумуляторный блок.**
10. **Входящие в комплект литий-ионные аккумуляторы должны эксплуатироваться в соответствии с требованиями законодательства об опасных товарах.**
    При коммерческой транспортировке, например, третьей стороной или экспедитором, необходимо нанести на упаковку специальные предупреждения и маркировку.
    В процессе подготовки устройства к отправке обязательно проконсультируйтесь со специалистом по опасным материалам. Также соблюдайте местные требования и нормы. Они могут быть строже.
    Закройте или закрепите разомкнутые контакты и упакуйте аккумулятор так, чтобы он не перемещался по упаковке.
11. **Для утилизации блока аккумулятора извлеките его из инструмента и утилизируйте безопасным способом. Выполняйте требования местного законодательства по утилизации аккумуляторного блока.**
12. **Используйте аккумуляторы только с продукцией, указанной Makita.** Установка аккумуляторов на продукцию, не соответствующую требованиям, может привести к пожару, перегреву, взрыву или утечке электролита.
13. **Если инструментом не будут пользоваться в течение длительного периода времени, извлеките аккумулятор из инструмента.**
14. **Во время и после использования блок аккумулятора может нагреваться, что может стать причиной ожогов или низкотемпературных ожогов. Будьте осторожны при обращении с горячим блоком аккумулятора.**
15. **Не прикасайтесь к контактам инструмента сразу после использования, поскольку они могут быть достаточно горячими, чтобы вызвать ожоги.**
16. **Не допускайте налипания на контакты, отверстия и пазы блока аккумулятора опилок, пыли или земли.** Это может стать причиной перегрева, возгорания, взрыва или неисправности инструмента или блока аккумулятора, что может привести к ожогам или травмам.
17. **Если инструмент не рассчитан на использование вблизи высоковольтных линий электропередач, не используйте блок аккумулятора вблизи высоковольтных линий электропередач.** Это может привести к неисправности, поломке инструмента или блока аккумулятора.
18. **Храните аккумулятор в недоступном для детей месте.**

СОХРАНИТЕ ДАННЫЕ ИНСТРУКЦИИ.

⚠***ВНИМАНИЕ:*** **Используйте только фирменные аккумуляторные батареи Makita.** Использование аккумуляторных батарей, не произведенных Makita, или батарей, которые были подвергнуты модификациям, может привести к взрыву аккумулятора, пожару, травмам и повреждению имущества. Это также автоматически аннулирует гарантию Makita на инструмент и зарядное устройство Makita.

ПРИМЕЧАНИЕ: Компания Makita не несет ответственности за какие-либо несчастные случаи в результате использования неоригинальных или видоизмененных аккумуляторов. Оригинальные аккумуляторы Makita подвергаются строгой оценке на совместимость с инструментами и зарядными устройствами Makita в соответствии с действующим законодательством и стандартами безопасности.

Советы по обеспечению максимального срока службы аккумулятора

1. **Заряжайте блок аккумуляторов перед его полной разрядкой. Обязательно прекратите работу с инструментом и зарядите блок аккумуляторов, если вы заметили снижение мощности инструмента.**
2. **Никогда не подзаряжайте полностью заряженный блок аккумуляторов. Перезарядка сокращает срок службы аккумулятора.**
3. **Заряжайте блок аккумуляторов при комнатной температуре в 10 - 40 °C (50 - 104 °F). Перед зарядкой горячего блока аккумуляторов дайте ему остыть.**
4. **Если блок аккумулятора не используется, извлеките его из инструмента или зарядного устройства.**
5. **Зарядите ионно-литиевый аккумуляторный блок, если вы не будете пользоваться инструментом длительное время (более шести месяцев).**

СБОРКА

***ВНИМАНИЕ:* Перед выполнением каких-либо работ с машиной отключите ее и извлеките блок аккумулятора.**

***ПРИМЕЧАНИЕ:* Прежде чем начать эксплуатацию устройства, его следует полностью собрать.** В противном случае оно не будет работать.

Сборка для использования в режиме воздуходувки

Установка или снятие трубы воздуходувки и насадки

1. Присоедините трубу воздуходувки к основному блоку.

Вставьте трубу воздуходувки в основной блок, повернув ее болтом влево, как показано на рисунке. Поверните трубу воздуходувки, как показано на рисунке, чтобы совместить болт с отверстием в основном блоке, а затем надежно затяните болт шестигранным ключом.

► **Рис.1: 1.** Болт **2.** Труба воздуходувки

2. Совместите выступ на трубе воздуходувки с пазом на концевой насадке, присоедините концевую насадку к трубе воздуходувки, а затем поверните концевую насадку для ее фиксации.

► **Рис.2: 1.** Концевая насадка **2.** Труба воздуходувки

Для снятия трубы воздуходувки и концевой насадки выполните процедуру установки в обратном порядке.

ПРИМЕЧАНИЕ: Длину насадки можно изменить, перемещая ее так, как показано на рисунке.

► **Рис.3: 1.** Концевая насадка **2.** Труба воздуходувки

Установка или снятие плоской насадки или удлиняющей насадки

Дополнительные принадлежности

Присоедините плоскую насадку или удлиняющую насадку к концевой насадке и поверните ее для фиксации.

► **Рис.4: 1.** Плоская насадка **2.** Удлиняющая насадка **3.** Труба переходника

Вы также можете присоединить плоскую насадку или удлиняющую насадку к трубе воздуходувки.

► **Рис.5: 1.** Плоская насадка **2.** Удлиняющая насадка **3.** Труба воздуходувки

Для снятия плоской насадки или удлиняющей насадки выполните процедуру установки в обратном порядке.

Установка насадки для очистки желобов

Дополнительные принадлежности

Насадку для очистки желобов можно установить на воздуходувку. Для установки насадки для очистки желобов требуется труба переходника, разработанная специально для этой модели.
Подробную информацию см. в руководстве по эксплуатации к насадке для очистки желобов.

Пристегивание плечевого ремня

***ВНИМАНИЕ:* При использовании машины совместно с ранцевым блоком питания, например с портативным блоком питания, не используйте плечевой ремень, идущий в комплекте с машиной, а используйте ремешок для подвешивания, рекомендованный компанией Makita.**

Если одновременно надеть плечевой ремень, идущий в комплекте с машиной, и плечевой ремень ранцевого блока питания, то в чрезвычайной ситуации снять машину или ранцевый блок питания будет затруднительно, что может привести к несчастному случаю или травме. За консультацией по рекомендуемому ремешку для подвешивания обратитесь в авторизованный сервисный центр Makita.

***ВНИМАНИЕ:* Убедитесь в том, что крючки плечевого ремня надежно прикреплены к машине.** Если крючки прикреплены не полностью, они могут соскочить и нанести травму.

***ВНИМАНИЕ:* Обязательно используйте плечевой ремень, предназначенный для данной машины.** Использование другого плечевого ремня может привести к травме.

Прикрепите крючки плечевого ремня к машине, как показано на рисунке.

► **Рис.6: 1.** Крючок

Конструкция плечевого ремня обеспечивает его быстрое снятие. Чтобы отсоединить устройство от плечевого ремня, достаточно сжать боковые выступы пряжки, удерживая устройство.

► **Рис.7: 1.** Замок

Сборка для использования в режиме пылесоса

***ВНИМАНИЕ:* При использовании устройства в режиме пылесоса следует обязательно присоединить к всасывающей трубе насадку для всасывания.**

***ВНИМАНИЕ:* Из соображений безопасности насадку для всасывания нельзя отсоединить от всасывающей трубы после их соединения. Не пытайтесь отсоединить насадку для всасывания, прилагая усилия. Это может привести к повреждению указанных частей.**

Установка или снятие всасывающей трубы и насадки

Дополнительные принадлежности

1. Совместите треугольную метку на насадке для всасывания с меткой на всасывающей трубе, а затем вставьте насадку для всасывания во всасывающую трубу до фиксации защелки на насадке.

► **Рис.8:** **1.** Насадка для всасывания **2.** Всасывающая труба **3.** Треугольная отметка

2. Ослабьте болт на крышке вентилятора с помощью шестигранного ключа и откройте крышку вентилятора.

► **Рис.9:** **1.** Болт **2.** Крышка вентилятора **3.** Шестигранный ключ

3. Совместите треугольную метку на всасывающей трубе с меткой на основном блоке, а затем присоедините всасывающую трубу к основному блоку.

► **Рис.10:** **1.** Всасывающая труба **2.** Треугольная отметка **3.** (значок)

4. Поверните всасывающую трубу по часовой стрелке так, чтобы совместить болт на трубе с отверстием на основном блоке, затем надежно затяните болт с помощью шестигранного ключа, чтобы прикрепить трубу к основному блоку.

► **Рис.11:** **1.** Всасывающая труба **2.** Болт

Для снятия всасывающей трубы и насадки выполните процедуру установки в обратном порядке.

Установка или снятие коленчатой трубы и пылесборного мешка

Дополнительные принадлежности

1. Вставьте коленчатую трубу в пылесборный мешок и зафиксируйте ее, затянув ремень, как показано на рисунке.

► **Рис.12:** **1.** Пылесборный мешок **2.** Коленчатая труба **3.** Ремень

2. Присоедините коленчатую трубу к основному блоку.

Вставьте коленчатую трубу в основной блок, повернув ее болтом влево, как показано на рисунке. Поверните коленчатую трубу, как показано на рисунке, чтобы совместить болт с отверстием в основном блоке, а затем надежно затяните болт шестигранным ключом.

► **Рис.13:** **1.** Болт **2.** Коленчатая труба

3. Прикрепите крючок пылесборного мешка к нижней рукоятке, как показано на рисунке.

Отрегулируйте длину ремня, сложите избыточную часть ремешка и закрепите его креплением типа “липучка”.

► **Рис.14:** **1.** Крючок **2.** Нижняя рукоятка

4. Прикрепите крючки плечевого ремня к ручке для переноски и нижней рукоятке, как показано на рисунке.

Убедитесь, что замок находится на стороне ручки для переноски.

► **Рис.15:** **1.** Крючок **2.** Ручка для переноски **3.** Нижняя рукоятка **4.** Замок

Конструкция плечевого ремня обеспечивает его быстрое снятие. Чтобы отсоединить устройство от плечевого ремня, достаточно сжать боковые выступы пряжки.

► **Рис.16:** **1.** Замок

Для снятия пылесборного мешка и коленчатой трубы выполните процедуру установки в обратном порядке.

При установке небольшого пылесборного мешка откройте застежку, после чего вставьте коленчатую трубу в пылесборный мешок и закройте застежку. Зафиксируйте и затяните ремень, чтобы закрепить коленчатую трубу.

► **Рис.17:** **1.** Застежка **2.** Пылесборный мешок **3.** Ремень **4.** Коленчатая труба

ОПИСАНИЕ РАБОТЫ

ВНИМАНИЕ: **Перед регулировкой или проверкой функций машины отключите ее и снимите блок аккумулятора.**

Установка или снятие блока аккумуляторов

ВНИМАНИЕ: **Перед установкой и извлечением блока аккумулятора выключайте машину.**

ВНИМАНИЕ: **При установке и извлечении блока аккумулятора крепко удерживайте машину и блок аккумулятора.** Если не удерживать машину и блок аккумулятора крепко, они могут выскользнуть из рук, что приведет к повреждению машины и блока аккумулятора, а также травмированию оператора.

ВНИМАНИЕ: **Обязательно устанавливайте блок аккумулятора до конца, чтобы красный индикатор не был виден.** В противном случае блок может выпасть из машины и нанести травму вам или другим людям.

ВНИМАНИЕ: **Не прилагайте чрезмерных усилий при установке аккумуляторного блока.** Если блок не двигается свободно, значит он вставлен неправильно.

Для установки блока аккумулятора совместите выступ блока аккумулятора с пазом в корпусе и задвиньте его на место. Устанавливайте блок до упора так, чтобы он зафиксировался на месте с небольшим щелчком. Если вы можете видеть красный индикатор на верхней части клавиши, блок аккумулятора не полностью зафиксирован на месте.

Для снятия блока аккумулятора нажмите кнопку на его лицевой стороне и извлеките блок из устройства.

► **Рис.18:** **1.** Красный индикатор **2.** Кнопка **3.** Блок аккумулятора

Индикация оставшегося заряда аккумулятора

Только для блоков аккумулятора с индикатором

Нажмите кнопку проверки на аккумуляторном блоке для проверки заряда. Индикаторы загорятся на несколько секунд.

► **Рис.19: 1.** Индикаторы **2.** Кнопка проверки

Индикаторы			Уровень заряда
Горит	Выкл.	Мигает	
■	□	◪	
■ ■ ■ ■			от 75 до 100%
■ ■ ■ □			от 50 до 75%
■ ■ □ □			от 25 до 50%
■ □ □ □			от 0 до 25%
◪ □ □ □			Зарядите аккумуляторную батарею.
■ ■ □ □ ↑ ↓ □ □ ■ ■			Возможно, аккумуляторная батарея неисправна.

ПРИМЕЧАНИЕ: В зависимости от условий эксплуатации и температуры окружающего воздуха индикация может незначительно отличаться от фактического значения.

ПРИМЕЧАНИЕ: Первая (дальняя левая) индикаторная лампа будет мигать во время работы защитной системы аккумулятора.

Система защиты машины / аккумулятора

На машине предусмотрена система защиты машины / аккумулятора. Эта система автоматически отключает питание двигателя для продления срока службы машины и аккумулятора. Машина автоматически отключится в указанных далее случаях, влияющих на работу самой машины или аккумулятора.

Защита от перегрузки

Если устройство или аккумулятор используются в режиме, вызывающем потребление аномально высокого тока, устройство автоматически останавливается, а индикатор режима 1 начинает мигать зеленым. В этом случае отключите устройство и прекратите работу, из-за которой произошла перегрузка. Затем включите устройство для перезапуска.

Защита от перегрева

При перегреве устройства или аккумулятора устройство автоматически останавливается, а индикатор режима 1 загорается красным. В этом случае дайте устройству и аккумулятору остыть, прежде чем снова включить устройство.

Защита от переразрядки

Если заряда аккумулятора недостаточно, устройство автоматически останавливается, а индикатор режима 1 начинает мигать красным. В этом случае следует извлечь аккумулятор из машины и зарядить его.

Основной переключатель питания

⚠*ОСТОРОЖНО:* Держите основной переключатель питания выключенным, когда он не используется.

Для включения устройства нажмите главный переключатель питания. Индикаторы режима 1 и режима 2 загорятся зеленым. Для выключения удерживайте нажатым главный переключатель питания, пока индикаторы режима 1 и режима 2 не погаснут.

► **Рис.20: (1)** Индикатор режима 1 **(2)** Индикатор режима 2 **(3)** Главный переключатель питания

Устройство можно использовать в режиме пылесоса. В режиме пылесоса объем всасывания уменьшается по сравнению с нормальным режимом.
После включения устройства оно начинает работу в нормальном режиме. Чтобы использовать устройство в режиме пылесоса, нажмите главный переключатель питания включенного устройства. Индикатор режима 2 погаснет, а индикатор режима 1 загорится зеленым. При повторном нажатии главного переключателя питания устройство возвращается в нормальный режим, а индикаторы режима 1 и режима 2 загораются зеленым.

ПРИМЕЧАНИЕ: Индикатор режима 1 мигает зеленым, если устройство используется в условиях, когда эксплуатация невозможна. Индикатор начинает мигать в указанных ниже случаях.

- При нажатии триггерного переключателя, если болт на крышке вентилятора или всасывающей трубе или болт на трубе воздуходувки или коленчатой трубе недостаточно затянут.
- При включении устройства, если рычаг управления не до конца вернулся в положение выключения или нажат триггерный переключатель.

ПРИМЕЧАНИЕ: Это устройство оснащено функцией автоматического отключения. Для предотвращения случайного запуска главный переключатель питания автоматически отключается, если триггерный переключатель не был нажат в течение определенного времени после включения главного переключателя питания.

Действие выключателя

⚠***ОСТОРОЖНО:*** **Перед установкой блока аккумулятора в машину убедитесь в том, что триггерный переключатель работает правильно и возвращается в положение OFF (ВЫКЛ.) при отпускании.**

► **Рис.21: 1.** Триггерный переключатель

Для запуска машины достаточно нажать триггерный переключатель. Для повышения частоты вращения нажмите триггерный переключатель сильнее. Для остановки отпустите триггерный переключатель.

Функция круиз-контроля

Функция круиз-контроля позволяет оператору поддерживать постоянную частоту вращения без нажатия триггерного переключателя. Для повышения частоты вращения переведите рычаг управления вперед. Для снижения частоты вращения переведите рычаг управления назад.

► **Рис.22: 1.** Рычаг управления

Хранение шестигранного ключа

Если шестигранный ключ не используется, храните его, как показано на рисунке, чтобы не потерять.

► **Рис.23: 1.** Шестигранный ключ

Функция предотвращения случайного запуска

Если включить устройство при нажатом триггерном переключателе или при рычаге управления не в положении выключения, устройство не запустится. Для запуска устройства сначала отпустите триггерный переключатель или верните рычаг управления в исходное положение, а затем включите устройство.

Электронная функция

Для простоты эксплуатации устройство оснащено электронной функцией.

- Постоянный контроль скорости
  Функция контроля скорости обеспечивает неизменное число оборотов независимо от нагрузки.

ЭКСПЛУАТАЦИЯ

⚠***ВНИМАНИЕ:*** **Не ставьте машину на землю, когда она включена.** Песок или пыль могут попасть из всасывающего отверстия и стать причиной неисправности или травмы.

Эксплуатация воздуходувки

⚠***ВНИМАНИЕ:*** **В случае использования устройства в режиме воздуходувки снимите с устройства всасывающую трубу, насадку для всасывания, коленчатую трубу и пылесборный мешок и присоедините к устройству трубу воздуходувки и насадки.**

Крепко удерживайте машину рукой и выполняйте сдувание медленными движениями из стороны в сторону. При сдувании мусора вокруг здания, крупных камней или транспортного средства направляйте насадку в сторону от них. При сдувании мусора в углу начинайте с угла и переходите к открытому пространству.

► **Рис.24**

Работа в режиме пылесоса

⚠***ВНИМАНИЕ:*** **При работе в режиме пылесоса обязательно отсоединяйте от устройства трубу воздуходувки с насадками и прикрепляйте к нему всасывающую трубу, насадку для всасывания, коленчатую трубу, пылесборный мешок и плечевой ремень.**

⚠***ВНИМАНИЕ:*** **Чаще проверяйте пылесборный мешок на предмет износа и повреждений.**

⚠***ВНИМАНИЕ:*** **Перед использованием устройства убедитесь, что крепление пылесборного мешка зафиксировано.**

⚠***ВНИМАНИЕ:*** **Обязательно выключайте устройство, прежде чем открыть или зафиксировать крепление пылесборного мешка.**

⚠***ВНИМАНИЕ:*** **Перед началом работы с устройством отрегулируйте длину ремня таким образом, чтобы пылесборный мешок не касался земли.**

ПРИМЕЧАНИЕ: **Следите за тем, чтобы в устройство не попали влажные материалы, например мокрые листья, и инородные предметы, такие как крупные деревянные щепки, металлические части, стекло, гравий и т. п.** Несоблюдение этого требования может стать причиной неисправности.

ПРИМЕЧАНИЕ: **Опорожните пылесборный мешок, прежде чем он заполнится полностью.** Несоблюдение этого требования может стать причиной неисправности.

ПРИМЕЧАНИЕ: **Во избежание всасывания инородных предметов рекомендуется использовать устройство в режиме пылесоса.**

1. Наденьте плечевой ремень на плечо, как показано на рисунке. Отрегулируйте длину ремня.

► **Рис.25: 1.** Плечевой ремень **2.** Ручка для переноски **3.** Нижняя рукоятка **4.** Пылесборный мешок

2. Правой рукой возьмитесь за ручку для переноски, а левой – за нижнюю ручку.

3. При эксплуатации устройства отрегулируйте

триггерный переключатель таким образом, чтобы сила всасывания соответствовала месту и условиям работы.

Опорожнение пылесборного мешка

Расстегните застежку-молнию и опорожните пылесборный мешок, сняв его с коленчатой трубы и вынув из основного блока.

► **Рис.26: 1.** Застежка

ПРИМЕЧАНИЕ: Пылесборный мешок также можно опорожнить, не снимая его с коленчатой трубы и не вынимая из основного блока.

► **Рис.27: 1.** Застежка

ОБСЛУЖИВАНИЕ

⚠ВНИМАНИЕ: **Перед проведением осмотра или технического обслуживания машины необходимо отключить ее и извлечь блок аккумулятора.**

Для обеспечения БЕЗОПАСНОСТИ и НАДЕЖНОСТИ оборудования ремонт, любое другое техобслуживание или регулировку необходимо производить в уполномоченных сервис-центрах Makita или сервис-центрах предприятия с использованием только сменных частей производства Makita.

Очистка устройства

Для очистки устройства вытрите пыль сухой или смоченной мыльной водой и отжатой тряпкой.

ПРИМЕЧАНИЕ: **Запрещается использовать бензин, растворители, спирт и другие подобные жидкости. Это может привести к обесцвечиванию, деформации и трещинам.**

Очистите от пыли и грязи всасывающие отверстия.

► **Рис.28: 1.** Всасывающее отверстие

ПОИСК И УСТРАНЕНИЕ НЕИСПРАВНОСТЕЙ

Прежде чем обращаться по поводу ремонта, проведите осмотр самостоятельно. Если обнаружена неисправность, не указанная в руководстве, не пытайтесь разобрать инструмент. Обратитесь в один из авторизованных сервисных центров Makita, в которых для ремонта используются только оригинальные детали Makita.

Состояние неисправности	Возможная причина (неисправности)	Способ устранения
Не работает электромотор.	Не вставлен блок аккумулятора.	Установите блок аккумулятора.
	Неисправен аккумулятор (под напряжением)	Зарядите аккумулятор. Если перезарядка не помогает, замените аккумулятор.
	Для воздуходувки Не присоединена труба воздуходувки. Не закрыта крышка вентилятора.	Присоедините трубу воздуходувки и затяните болт. Закройте крышку вентилятора и затяните болт.
	Для пылесоса Не присоединена коленчатая труба или всасывающая труба.	Присоедините коленчатую трубу или всасывающую трубу и затяните болт.
	Привод работает неправильно.	Обратитесь в местный авторизованный центр для ремонта.
После непродолжительного использования двигатель останавливается.	Низкий уровень заряда аккумулятора.	Зарядите аккумулятор. Если перезарядка не помогает, замените аккумулятор.
	Перегрев.	Прекратите работу и дайте машине остыть.
Машина не достигает максимальной скорости работы.	Неправильно установлен аккумулятор.	Вставьте блок аккумулятора, как описано в этом руководстве.
	Заряд аккумулятора падает.	Зарядите аккумулятор. Если перезарядка не помогает, замените аккумулятор.
	Привод работает неправильно.	Обратитесь в местный авторизованный центр для ремонта.
Сильная вибрация: ⇨ немедленно выключите машину!	Привод работает неправильно.	Обратитесь в местный авторизованный центр для ремонта.
Двигатель не останавливается. ⇨ Немедленно извлеките аккумулятор!	Электрическая или электронная неисправность.	Извлеките аккумулятор и обратитесь в местный авторизованный сервисный центр для ремонта.

ДОПОЛНИТЕЛЬНЫЕ ПРИНАДЛЕЖНОСТИ

⚠***ВНИМАНИЕ:*** **Эти принадлежности или насадки рекомендуются для использования с устройством Makita, указанным в этом руководстве.** Использование других принадлежностей или насадок может привести к травме. Используйте принадлежность или насадку только по назначению.

Если вам необходимо содействие в получении дополнительной информации по этим принадлежностям, свяжитесь с вашим сервис-центром Makita.

- Комплект для пылесоса
- Удлиняющая насадка
- Плоская насадка
- Насадка для очистки желобов
- Труба переходника
- Плечевой ремень
- Небольшой пылесборный мешок
- Оригинальный аккумулятор и зарядное устройство Makita

ПРИМЕЧАНИЕ: Некоторые элементы из списка могут входить в комплект машины в качестве стандартных принадлежностей. Они могут различаться в зависимости от страны.

Makita Europe N.V.

Jan-Baptist Vinkstraat 2, 3070 Kortenberg, Belgium

Makita Corporation

3-11-8, Sumiyoshi-cho, Anjo, Aichi 446-8502 Japan

www.makita.com



885762F984
EN, SV, NO, FI, DA, LV, LT, ET, RU
20260421