| | | | |
|---|---|---|---|
| EN | Cordless High Pressure Washer | INSTRUCTION MANUAL | 12 |
| SV | Batteridriven högtryckstvätt | BRUKSANVISNING | 26 |
| NO | Batteridrevet høytrykksspyler | BRUKSANVISNING | 40 |
| FI | Akkukäyttöinen korkeapainepesuri | KÄYTTÖOHJE | 54 |
| DA | Batteridrevet højtryksrenser | BRUGSANVISNING | 68 |
| LV | Bezvadu augstspiediena mazgāšanas ierīce | LIETOŠANAS INSTRUKCIJA | 82 |
| LT | Belaidis aukšto slėgio plovimo aparatas | NAUDOJIMO INSTRUKCIJA | 97 |
| ET | Juhtmevaba kõrgsurvepesur | KASUTUSJUHEND | 111 |
| RU | Аккумуляторная Мойка Высокого Давления | РУКОВОДСТВО ПО ЭКСПЛУАТАЦИИ | 125 |


# HW001G

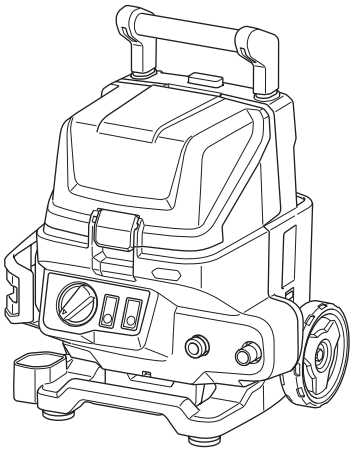

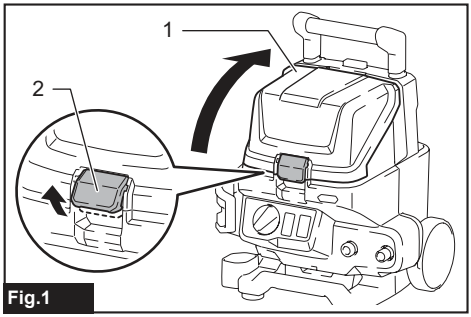

Fig.1

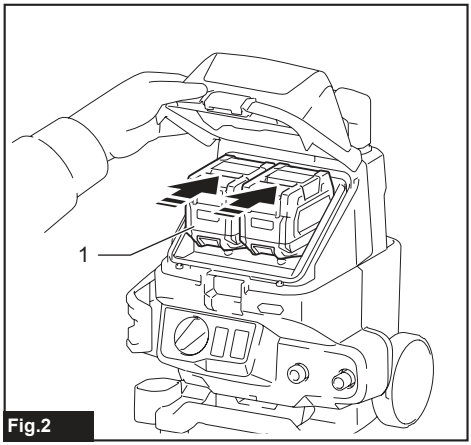

Fig.2

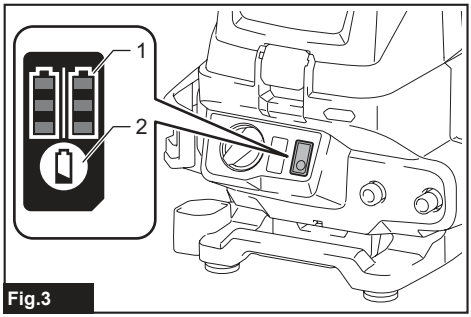

Fig.3

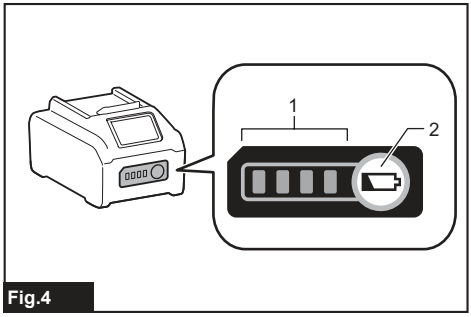

Fig.4

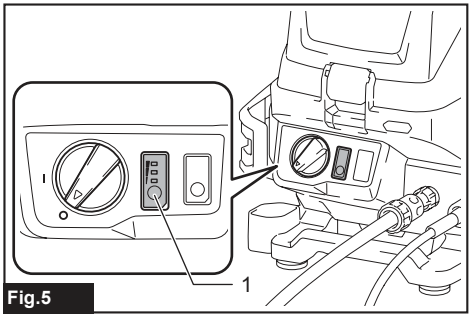

Fig.5

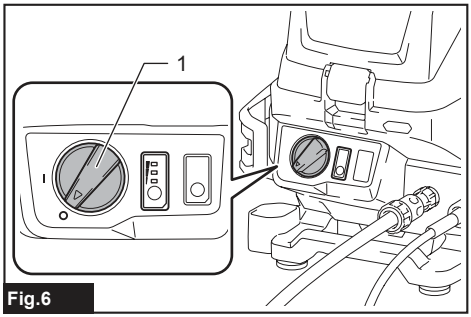

Fig.6

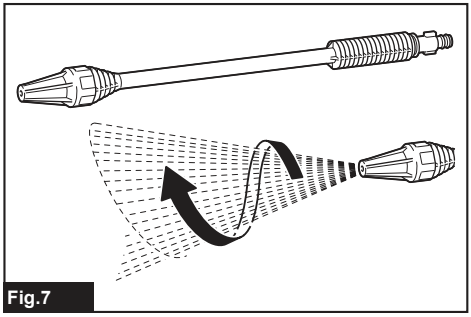
Fig.7

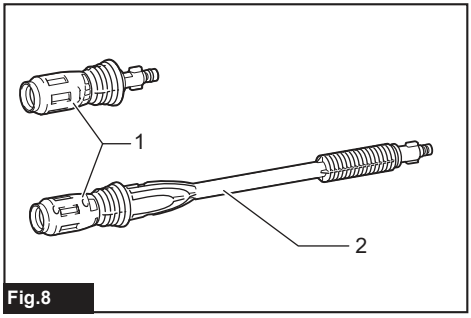

Fig.8

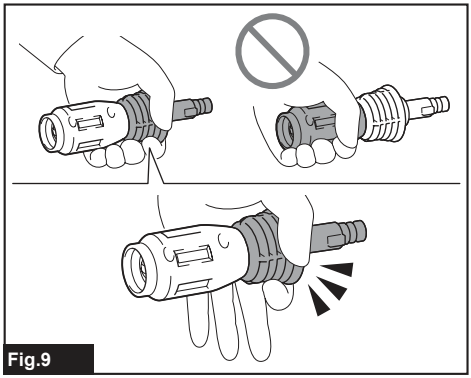
Fig.9

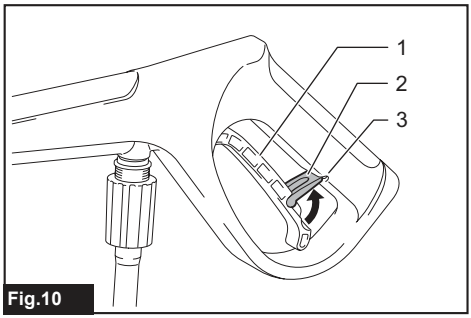

Fig.10

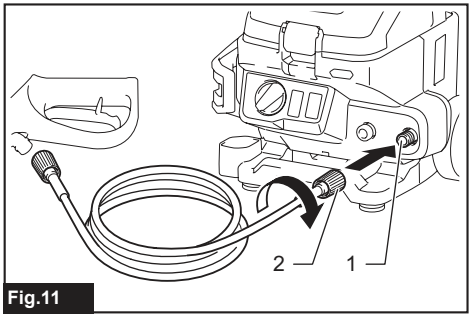

Fig.11

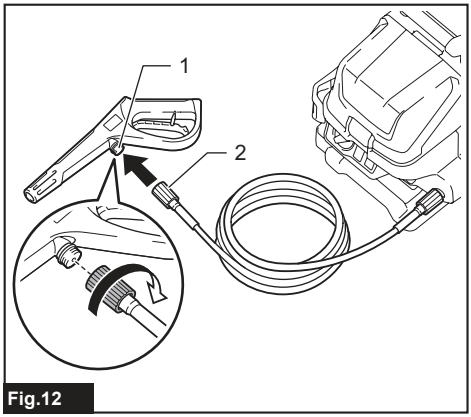

Fig.12

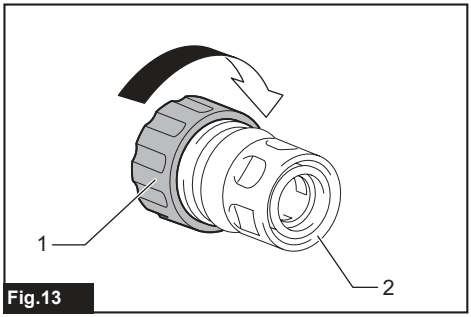

Fig.13

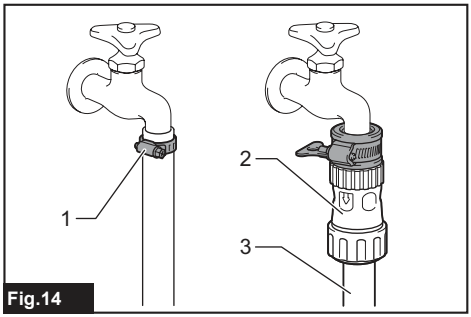

Fig.14

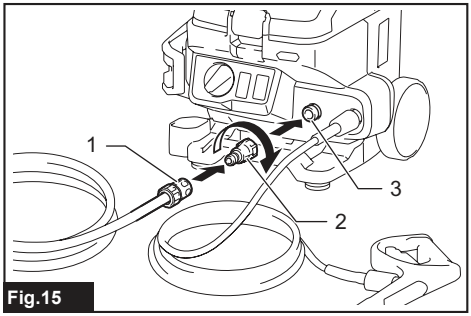

Fig.15

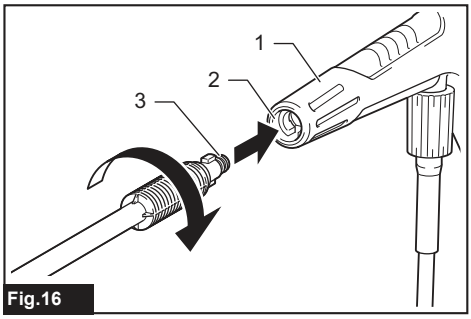

Fig.16

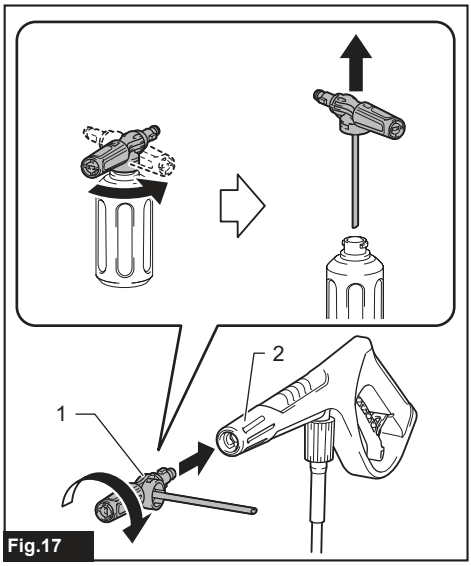

Fig.17

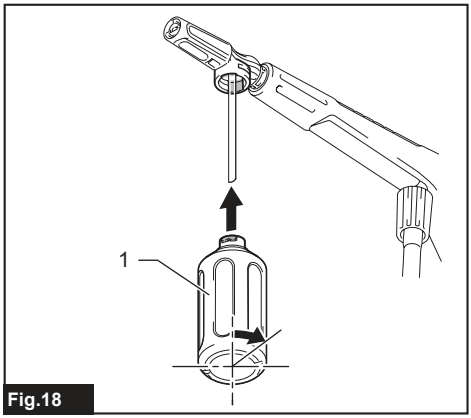

Fig.18

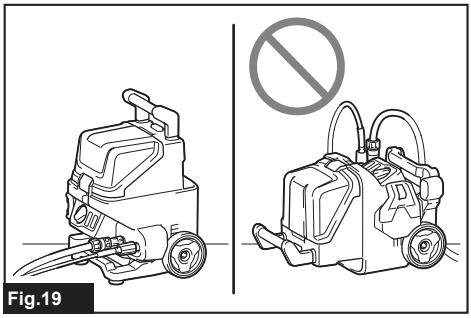
Fig.19

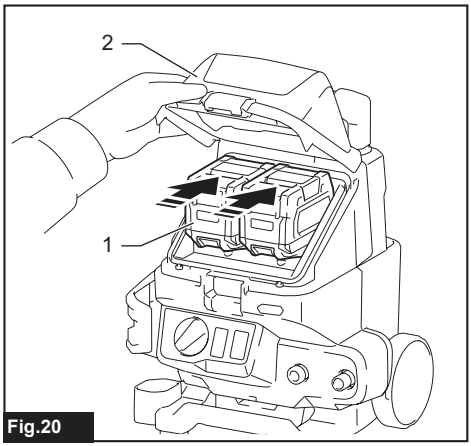

Fig.20

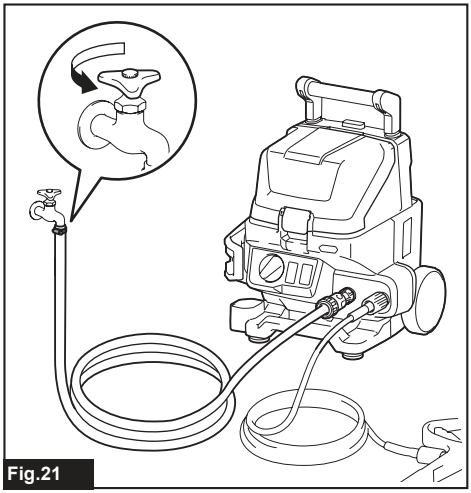
Fig.21

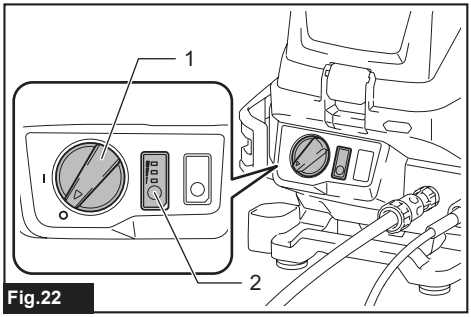

Fig.22

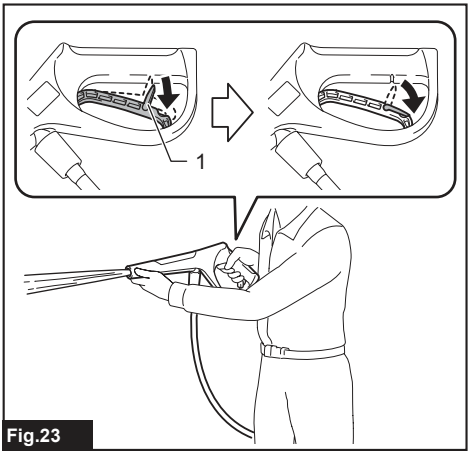

Fig.23

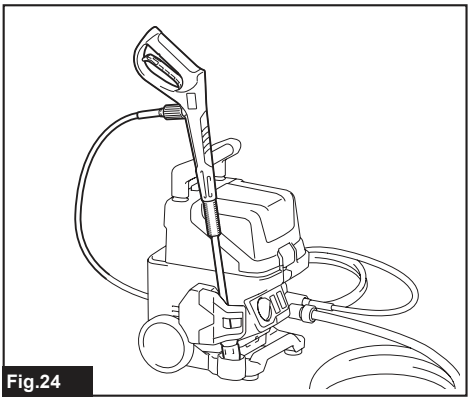
Fig.24

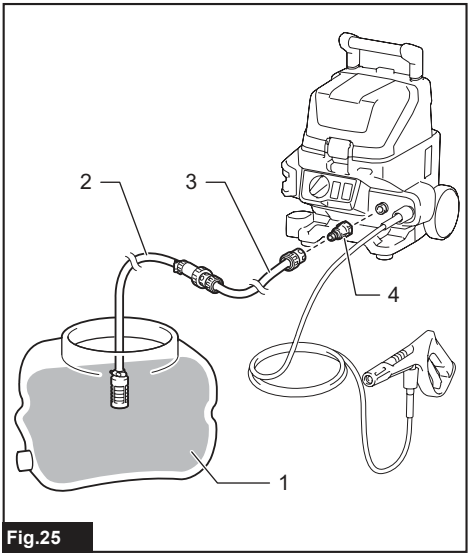

Fig.25

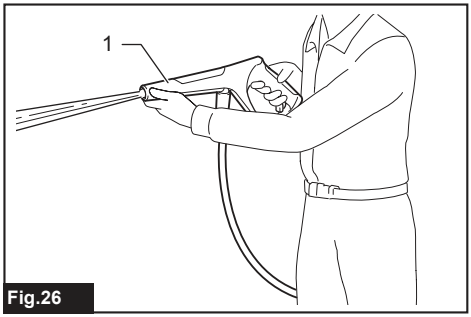

Fig.26

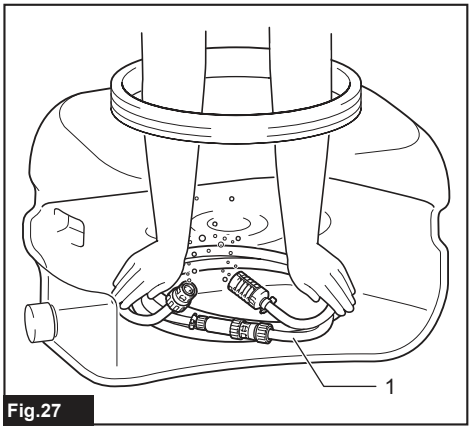

Fig.27

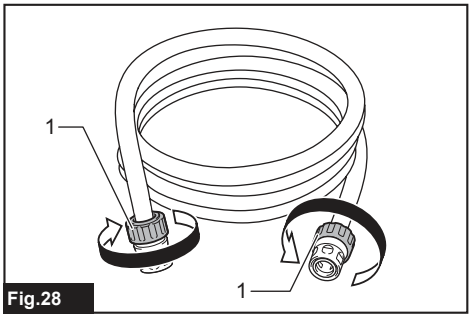

Fig.28

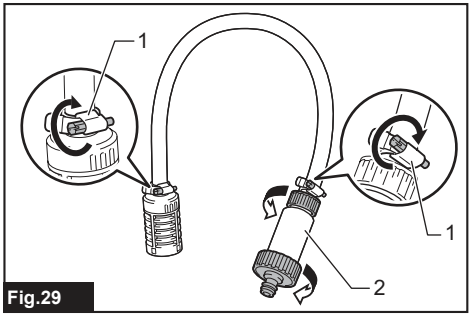

Fig.29

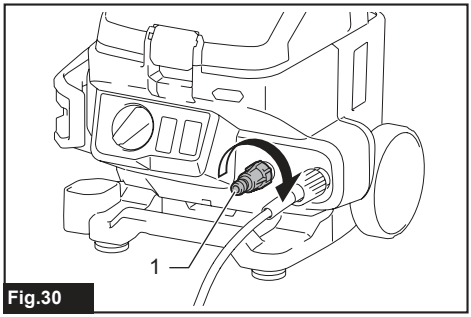

Fig.30

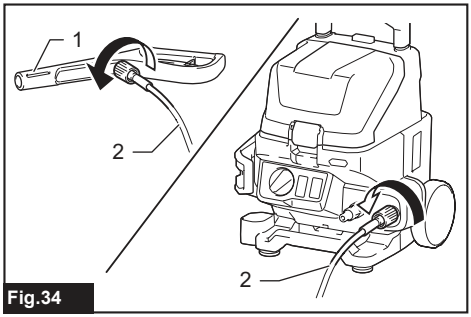

Fig.34

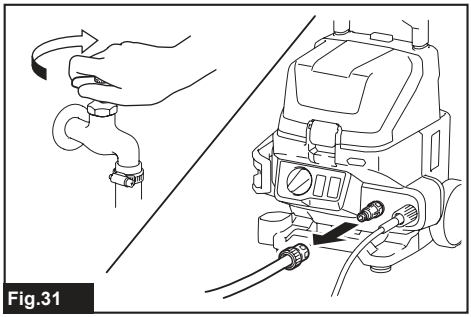
Fig.31

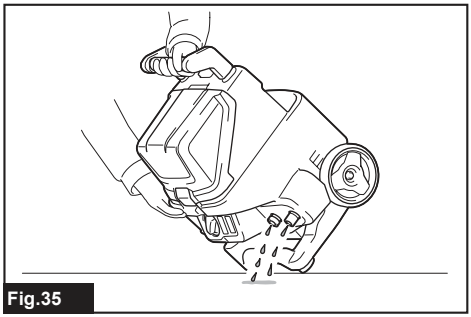
Fig.35

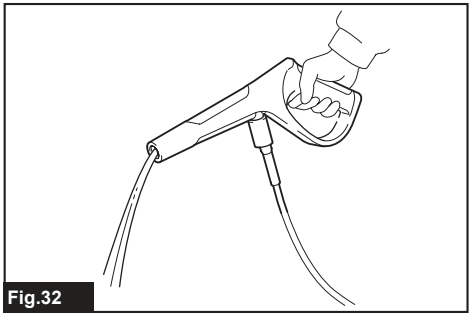
Fig.32

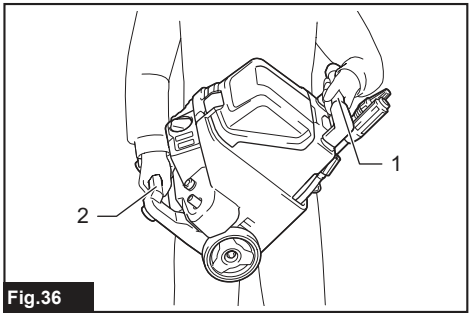

Fig.36

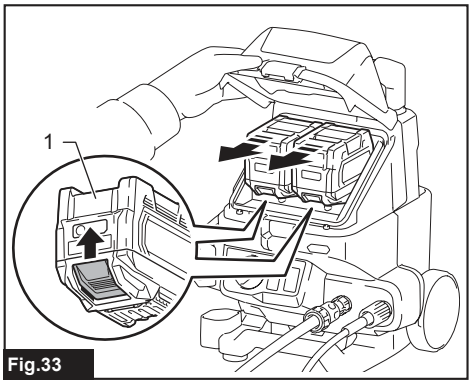

Fig.33

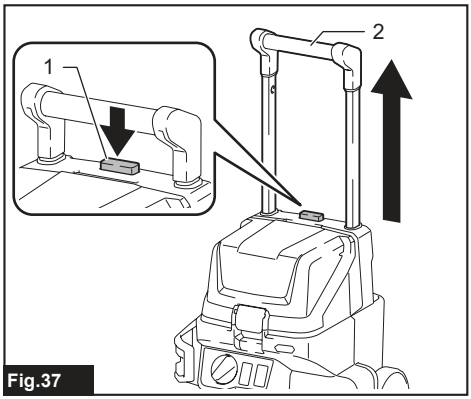

Fig.37

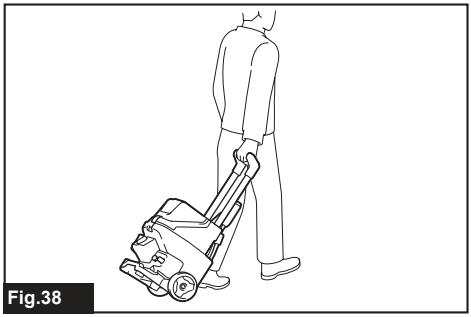
Fig.38

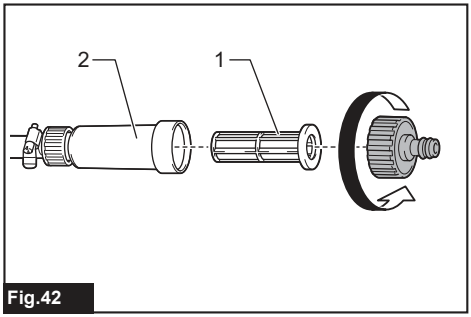

Fig.42

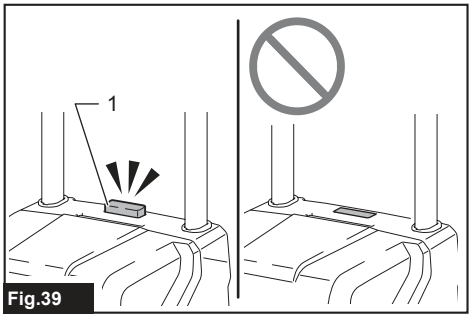

Fig.39

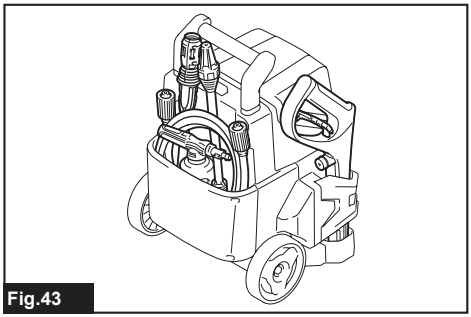
Fig.43

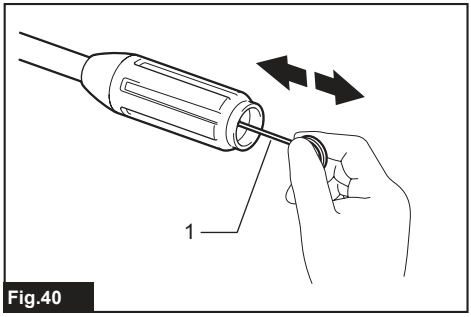

Fig.40

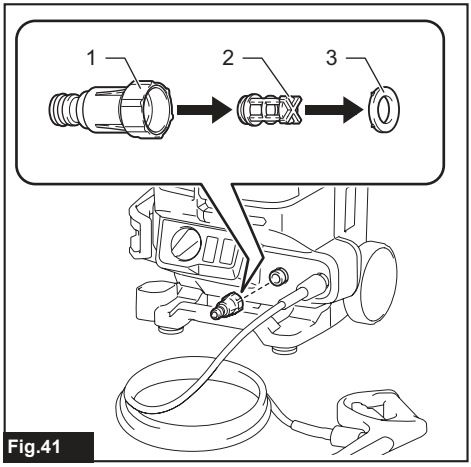

Fig.41

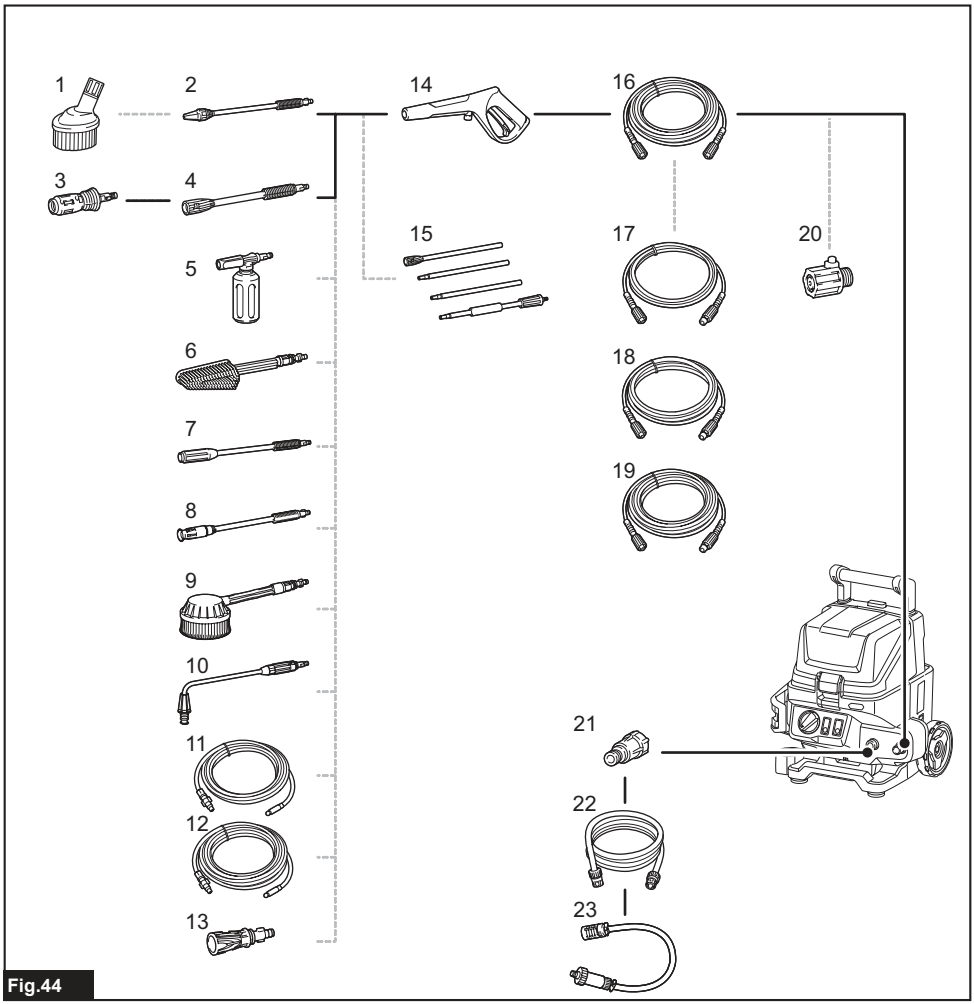


Fig.44

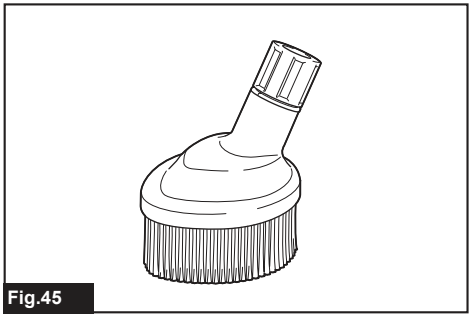

Fig.45

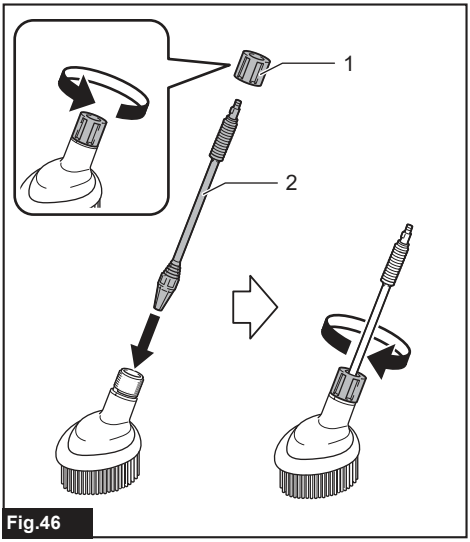

Fig.46

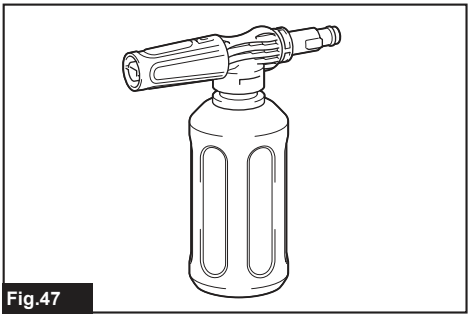
Fig.47

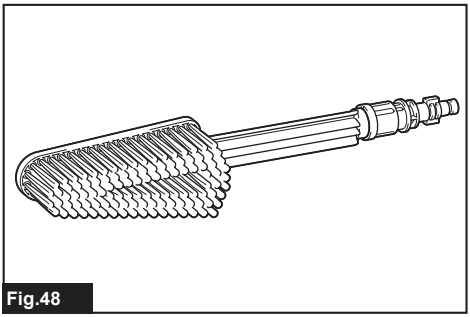
Fig.48

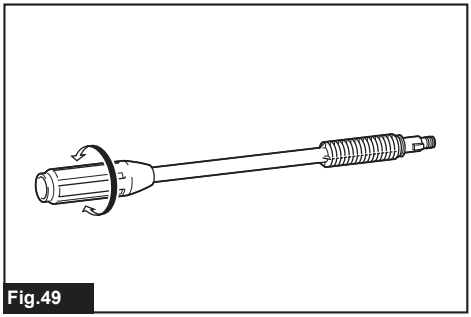
Fig.49

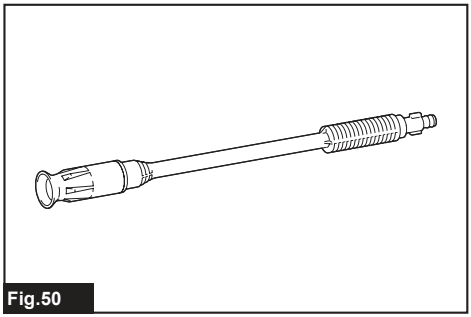
Fig.50

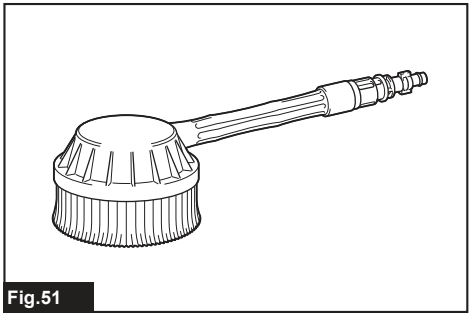
Fig.51

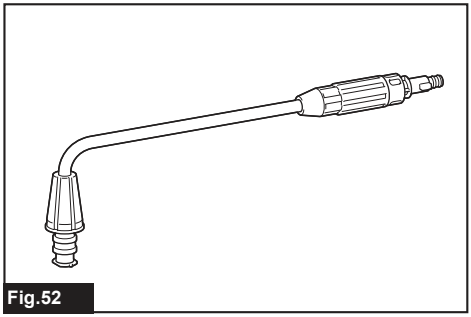
Fig.52

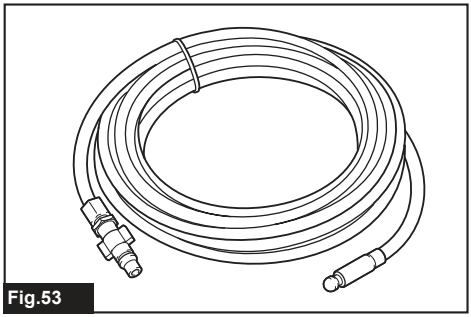
Fig.53

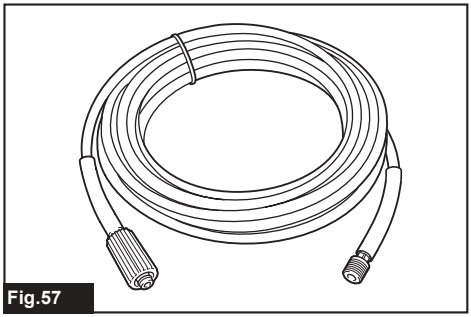
Fig.57

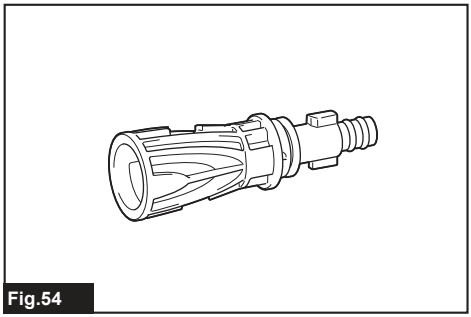
Fig.54

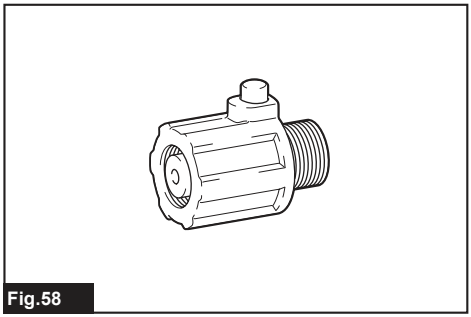
Fig.58

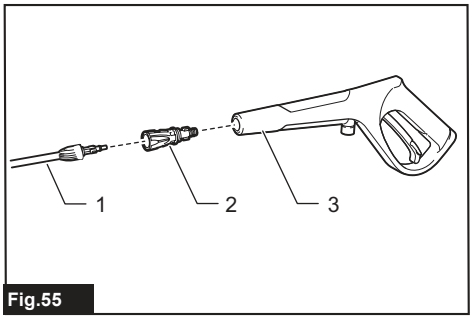

Fig.55

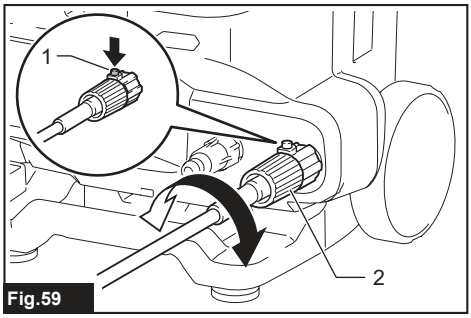

Fig.59

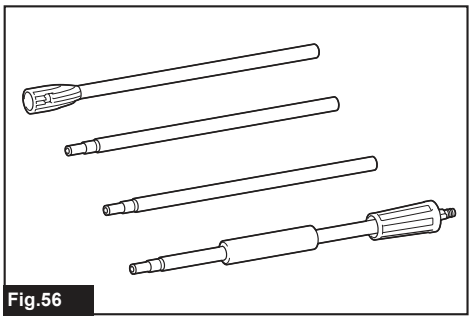
Fig.56

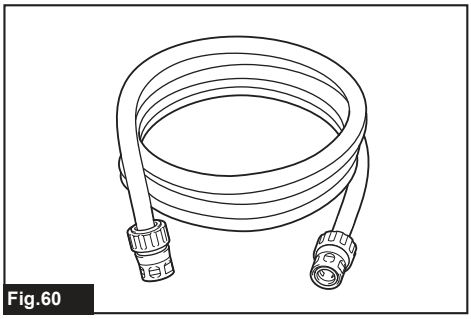
Fig.60

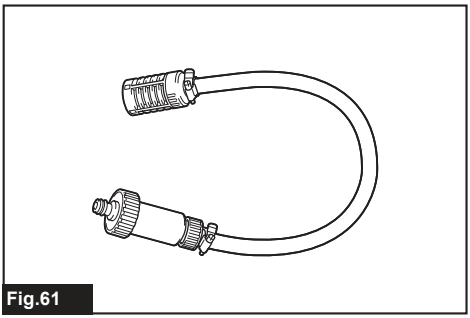

Fig.61

# WARNING

- **See the chapter "MAINTENANCE & STORAGE" for the appropriate details of precautions before user maintenance.**
- **This machine is not intended for use by persons (including children) with reduced physical, sensory, or mental capabilities, or lack of experience and knowledge.**
- **Machines shall not be used by children. Children should be supervised to ensure that they do not play with the machine.**
- **See the chapter "Important safety instructions for battery cartridge" for prohibited matters or important matters of the battery cartridge.**
- **See the section "Installing or removing battery cartridge" for how to remove or install the battery.**
- **See the chapter "SPECIFICATIONS" for the maximum inlet water pressure.**
- **Be sure to use the new hose set included with the product to connect to the water mains. Do not reuse the old hose set.**
- **This machine has been designed for use with the cleaning agent supplied or recommended by the manufacturer. The use of other cleaning agents or chemicals may adversely affect the safety of the machine.**
- **During use of high pressure cleaners, aerosols may be formed. Inhalation of aerosols can be hazardous to health.**
- **High pressure jets can be dangerous if subject to misuse. The jet must not be directed at persons, live electrical equipment or the machine itself.**
- **Do not use the machine within range of persons unless they wear protective clothing.**
- **Do not direct the jet against yourself or others in order to clean clothes or foot-wear.**
- **Risk of explosion – Do not spray flammable liquids.**
- **High pressure cleaners shall not be used by children or untrained personnel.**
- **High pressure hoses, fittings and couplings are important for the safety of the machine. Use only hoses, fittings and couplings recommended by the manufacturer.**
- **To ensure machine safety, use only original spare parts from the manufacturer or approved by the manufacturer.**
- **Water that has flowed through backflow preventers is considered to be non-potable.**
- **Always be sure that the machine is switched off and battery cartridges are removed before carrying out any work on the tool.**
- **Do not use the machine if important parts of the machine are damaged, e.g. safety devices, high pressure hoses, trigger gun.**
- **Always remove the battery cartridges when leaving the machine unattended.**
- **Depending on the application, shielded nozzles can be used for high pressure cleaning, which will reduce the emission of hydrous aerosols dramatically. However, not all applications allow the use of such a device. If shielded nozzles are not applicable for the protection against aerosols, a respiratory mask of class FFP 2 or equivalent may be needed, depending on the cleaning environment.**
- **The employer shall perform a risk assessment in order to specify the necessary protective measures regarding aerosols, depending on the surface to be cleaned and its environment. Respiratory masks of class FFP 2, an equivalent or higher are suitable for the protection against hydrous aerosols.**
- **Comply with the requirements of the local water supply company.**
- **For European countries:**
  **According to EN12729 (BA), the appliance can also be connected to the mains drinking water supply if a backflow preventer valve with drain facility is installed in the supply hose.**

## Applicable battery cartridge and charger

| | |
|---|---|
| Battery cartridge | BL4020 / BL4025 / BL4040 / BL4040F* / BL4050F* / BL4080F*<br>* : Recommended battery |
| Charger | DC40RA / DC40RB / DC40RC / DC40WA / BCC01 / BCC02 |

- Some of the battery cartridges and chargers listed above may not be available depending on your region of residence.

⚠***WARNING:*** **Only use the battery cartridges and chargers listed above.** Use of any other battery cartridges and chargers may cause injury and/or fire.

# SPECIFICATIONS

| Model: | | HW001G |
|---|---|---|
| Max. flow rate *1 | | 7.0 L/min |
| Water flow rate *2 | Mode 3 (High mode) | 5.5 L/min |
| | Mode 2 (Middle mode) | 4.2 L/min |
| | Mode 1 (Low mode) | 3.0 L/min |
| Max. permissible pressure | | 11.5 MPa |
| Working pressure *2 | Mode 3 (High mode) | 8.5 MPa |
| | Mode 2 (Middle mode) | 5.5 MPa |
| | Mode 1 (Low mode) | 3.0 MPa |
| Max. feed pressure | | 1.0 MPa |
| Max. feed temperature | | 40 °C |
| Max. suction height | | 1.0 m |
| Rated voltage | | D.C. 36 V - 40 V max |
| Dimensions (L x W x H) *3 | | 344 mm x 383 mm x 520 mm |
| Net weight | *4 | 10.3 - 13.4 kg |
| | *5 | 12.5 kg |
| Water protection | | IPX5 |

- Due to our continuing program of research and development, the specifications herein are subject to change without notice.
- Specifications may differ from country to country.

*1: When using the trigger gun without the nozzles.
*2: When using the vario spray nozzle and extension.
*3: When the handle is folded and without hoses.
*4: The weight includes the weight of battery cartridge(s) but does not include the weight of accessories (vario spray nozzle, extension) or water supply hose. The lightest and heaviest combination weight of the appliance and battery cartridge(s) are shown in the table.
*5: The differences with the net weight above are as follows.
- Weight of accessories (vario spray nozzle, extension) is included.
- The battery cartridge is BL4050F (2 pcs).

## Symbols

The followings show the symbols which may be used for the equipment. Be sure that you understand their meaning before use.

| | |
|---|---|
|  | Take particular care and attention. |
|  | Read instruction manual. |
|  | Do not connect to a potable water faucet. |
|  | Do not direct the jet at people including yourself, animals, and live electrical equipments. |

| | |
|---|---|
|   | Only for EU countries<br>Due to the presence of hazardous components in the equipment, waste electrical and electronic equipment, accumulators and batteries may have a negative impact on the environment and human health.<br>Do not dispose of electrical and electronic appliances or batteries with household waste!<br>In accordance with the European Directive on waste electrical and electronic equipment and on accumulators and batteries and waste accumulators and batteries, as well as their adaptation to national law, waste electrical equipment, batteries and accumulators should be stored separately and delivered to a separate collection point for municipal waste, operating in accordance with the regulations on environmental protection.<br>This is indicated by the symbol of the crossed-out wheeled bin placed on the equipment. |
|   | Guaranteed sound power level according to EU Outdoor Noise Directive. |
|   | Sound power level according to Australia NSW Noise Control Regulation. |

## Intended use

This machine is intended for cleaning stubborn dirt by using water jet. This machine is intended for both commercial use and household use.

## Noise

The typical A-weighted noise level determined according to EN60335-2-79:
Sound pressure level ($L_{pA}$) : 71 dB (A)
Uncertainty (K) : 3.2 dB (A)

The noise level under working may exceed 80 dB (A).

**NOTE:** The declared noise emission value(s) has been measured in accordance with a standard test method and may be used for comparing one tool with another.

**NOTE:** The declared noise emission value(s) can also be used in a preliminary assessment of exposure.

⚠***WARNING:*** **Wear ear protection.**

⚠***WARNING:*** **The noise emission during actual use of the power tool can differ from the declared total value(s) depending on the ways in which the tool is used.**

⚠***WARNING:*** **Be sure to identify safety measures to protect the operator that are based on an estimation of exposure in the actual conditions of use (taking account of all parts of the operating cycle such as the times when the tool is switched off and when it is running idle in addition to the trigger time).**

## Vibration

The continuous vibration total value (tri-axial vector sum) determined according to EN60335-2-79:
Vibration emission ($a_h$) : 3.2 m/s$^2$
Uncertainty (K) : 1.5 m/s$^2$

**NOTE:** The declared vibration total value(s) has been measured in accordance with a standard test method and may be used for comparing one tool with another.

**NOTE:** The declared vibration total value(s) can also be used in a preliminary assessment of exposure.

⚠***WARNING:*** **The vibration emission during actual use of the power tool can differ from the declared total value(s) depending on the ways in which the tool is used.**

⚠***WARNING:*** **Be sure to identify safety measures to protect the operator that are based on an estimation of exposure in the actual conditions of use (taking account of all parts of the operating cycle such as the times when the tool is switched off and when it is running idle in addition to the trigger time).**

The following shows the mean values of the peak amplitude of the acceleration from repeated shock vibrations, $p_F$, with corresponding uncertainty (K) determined according to EN60335-2-79.
$p_F$ : 41 m/s$^2$
Uncertainty (K) : 11 m/s$^2$

**NOTE:** These declared values should not be used to determine hand arm vibration exposure.

## Declarations of Conformity

***For European countries only***

The EU/UK Declaration of Conformity can be accessed from the following URL.

https://support.makita.biz/doc/doc_index.html

# SAFETY WARNINGS

## General power tool safety warnings

⚠***WARNING*** **Read all safety warnings, instructions, illustrations and specifications provided with this power tool.** Failure to follow all instructions listed below may result in electric shock, fire and/or serious injury.

### Save all warnings and instructions for future reference.

The term "power tool" in the warnings refers to your mains-operated (corded) power tool or battery-operated (cordless) power tool.

## IMPORTANT SAFETY WARNINGS

⚠***WARNING:*** **Read all safety warnings and all instructions.** Failure to follow the warnings and instructions may result in electric shock, fire and/or serious injury.

### Save all warnings and instructions for future reference.

**WARNING – When using this product, basic precautions should always be followed, including the following:**

**Work area safety**

1. **Keep operating area clear of all persons.**
2. **Do not overreach or stand on unstable supports. Keep good footing and balance at all times.**
3. **Always place the high pressure washer body on a level and stable surface. Avoid areas where the ejected water will run or pool.**
4. **Before cleaning, check the surroundings and objects to be cleaned. High pressure jets can scrape away paint or other surface treatments including toxic chemicals. Take the preventive measures if necessary.**
5. **Be careful not to trip over by the hose of the high pressure washer. Always be aware of the**

**configuration of the hose during operation.**

6. **During use, a small amount of water will come out from the bottom of the high pressure washer. Avoid locating the high pressure washer in the areas where you don't want to wet.**

**Personal safety**

1. **To protect against the jet and objects by the jet, operators should wear appropriate clothing such as safety boots, safety gloves, safety helmets with visors, hearing protection, etc.**
2. **Do not use the high pressure washer within range of persons unless they wear protective clothing.**
3. **To reduce the risk of injury, close supervision is necessary when the product is used near children.**
4. **If connection is made to a potable water system, the system shall be protected against backflow.**
5. **Water that has flowed through backflow preventer is considered to be non-potable.**

**Electrical safety**

1. **Never touch battery cartridges with wet hands.**
2. **Do not use the machine if the important parts of the machine are damaged, e.g. safety devices, high pressure hoses, or the trigger gun.**

**Power tool use and care**

1. **Read all the instructions before using the product.**
2. **Know how to stop the high pressure washer and bleed pressures quickly. Be thoroughly familiar with the controls.**
3. **High pressure jets can be dangerous if misused. The jet must not be directed at people, live electrical equipment, or the machine itself.**
4. **This machine is not intended for use by persons (including children) with reduced physical, sensory, or mental capabilities, or lack of experience and knowledge.**
5. **Children should be supervised to ensure that they do not play with the appliance.**
6. **Do not spray flammable and/or toxic liquids. This may cause an explosion, intoxication, or damage to the machine.**
7. **Do not direct the jet against yourself or others in order to clean clothes or foot-wear.**
8. **High pressure hoses, fittings and couplings are important for the safety of the machine. Use only hoses, fittings and couplings recommended by the manufacturer.**
9. **Follow the instructions when changing accessories.**
10. **Keep handles dry, clean, and free of oil or grease.**
11. **Stay alert – watch what you are doing.**
12. **Do not operate the product when fatigued or under the influence of alcohol or drugs.**
13. **Do not run the high pressure washer without water for longer than one minute. It will damage the motor, resulting in malfunction.**
14. **Always turn off the power and shut off the water mains when leaving the high pressure washer unattended.**
15. **Be wary of the kickback. The trigger gun recoils when the high pressure jet is ejected from the nozzle. Hold the trigger gun firmly to prevent accidental injuries.**
16. **Check for damaged or worn parts before use. Also make sure that the hose is properly connected and there is no leakage during operation. Operating the machine with functional defects may cause an accident.**
17. **This machine has been designed for use with the cleaning agent supplied or recommended by the manufacturer. The use of other cleaning agents or chemicals may adversely affect the safety of the machine.**
18. **Do not pull the hose to move the high pressure washer body. This will damage the hose and connecting parts and result in a short circuit or functional defects.**
19. **Do not put heavy objects on the hose or let vehicles drive over it.**
20. **Always discharge the residual pressure in the trigger gun before disconnecting the hose.**
21. **When connecting the hose to the water mains, observe the instructions of your local waterworks department or company.**
22. **If the high pressure washer is dropped or hits against an hard object, be sure to check for damage and crack.** Using the high pressure washer damaged may generate smoke, fire, or cause electric shock, which result in personal injury.
23. **During use of high pressure cleaners, aerosols may be formed. Inhalation of aerosols can be hazardous to health.**
24. **Depending on the application, shielded nozzles can be used for high pressure cleaning, which will reduce the emission of hydrous aerosols dramatically. However, not all applications allow the use of such a device. If shielded nozzles are not applicable for the protection against aerosols, a respiratory mask of class FFP 2 or equivalent may be needed, depending on the cleaning environment.**
25. **The employer shall perform a risk assessment in order to specify the necessary protective measures regarding aerosols, depending on the surface to be cleaned and its environment. Respiratory masks of class FFP 2, an equivalent or higher are suitable for the protection against hydrous aerosols.**
26. **Prevent unintentional starting. Ensure the switch is in the off-position before connecting to battery pack, picking up or carrying the appliance.** Carrying the appliance with your finger on the switch or energizing appliance that have the switch on invites accidents.
27. **Disconnect the battery pack from the appliance before making any adjustments, changing accessories, or storing appliance.** Such preventive safety measures reduce the risk of starting the appliance accidentally.
28. **Do not modify or attempt to repair the appliance or the battery pack except as indicated in**

**the instructions for use and care.**

29. **Do not apply the water jet to the same area continuously.** The object may break and cause an injury.
30. **Do not wash the machine with the water jet of this machine.** The machine may break or parts of the machine may come off and cause an injury.
31. **To avoid risk of electric shock, do not direct the water jet against the machine while the machine is turned on.**
32. **The pipe cleaning hose has a red marking. When you use the pipe cleaning hose, be sure to insert it into the pipe to be cleaned at least up to the red marking before you turn on the machine. This action prevents you from being hit by the high pressure water jet or debris/ sewage that is ejected backward when you pull the trigger.**

**Battery tool use and care**

1. **Recharge only with the charger specified by the manufacturer.** A charger that is suitable for one type of battery pack may create a risk of fire when used with another battery pack.
2. **Use power tools only with specifically designated battery packs.** Use of any other battery packs may create a risk of injury and fire.
3. **When battery pack is not in use, keep it away from other metal objects, like paper clips, coins, keys, nails, screws or other small metal objects, that can make a connection from one terminal to another.** Shorting the battery terminals together may cause burns or a fire.
4. **Under abusive conditions, liquid may be ejected from the battery; avoid contact. If contact accidentally occurs, flush with water. If liquid contacts eyes, additionally seek medical help.** Liquid ejected from the battery may cause irritation or burns.
5. **Do not use a battery pack or tool that is damaged or modified.** Damaged or modified batteries may exhibit unpredictable behaviour resulting in fire, explosion or risk of injury.
6. **Do not expose a battery pack or tool to fire or excessive temperature.** Exposure to fire or temperature above 130 °C may cause explosion.
7. **Follow all charging instructions and do not charge the battery pack or tool outside the temperature range specified in the instructions.** Charging improperly or at temperatures outside the specified range may damage the battery and increase the risk of fire.

**Service**

1. **Follow the maintenance instructions specified in the manual.**
2. **To ensure machine safety, use only original spare parts from the manufacturer or approved by the manufacturer.**
3. **Have your high pressure washer serviced by a qualified repair person using only identical replacement parts. This will ensure that the safety of the high pressure washer is maintained.**
4. **In case of breakdown or malfunction of the high pressure washer, immediately switch it off and remove the battery cartridge(s). Contact your local dealer or service center.**

**Additional safety warnings**

1. **Comply with the requirements of the local water supply company.**
2. **Do not use the machine when there is a risk of lightning.**
3. **When you use the machine on muddy ground, wet slope, or slippery place, pay attention to your footing.**
4. **Do not replace the battery in the rain.**
5. **Do not submerge the machine into a puddle.**
6. **Do not leave the machine unattended outdoors in the rain.**
7. **When storing the machine, avoid direct sunlight and rain, and store it in a place where it does not get hot or humid.**
8. **Do not sit on the machine or use the machine as a step stool.** Doing so may cause accident or malfunction of machine.

# SAVE THESE INSTRUCTIONS.

**⚠*WARNING:* DO NOT let comfort or familiarity with product (gained from repeated use) replace strict adherence to safety rules for the subject product.**

**MISUSE or failure to follow the safety rules stated in this instruction manual may cause serious personal injury.**

## Important safety instructions for battery cartridge

1. **Before using battery cartridge, read all instructions and cautionary markings on (1) battery charger, (2) battery, and (3) product using battery.**
2. **Do not disassemble or tamper with the battery cartridge.** It may result in a fire, excessive heat, or explosion.
3. **If operating time has become excessively shorter, stop operating immediately. It may result in a risk of overheating, possible burns and even an explosion.**
4. **If electrolyte gets into your eyes, rinse them out with clear water and seek medical attention right away. It may result in loss of your eyesight.**
5. **Do not short the battery cartridge:**
   (1) **Do not touch the terminals with any conductive material.**
   (2) **Avoid storing battery cartridge in a container with other metal objects such as nails, coins, etc.**
   (3) **Do not expose battery cartridge to water or rain.**

   **A battery short can cause a large current flow, overheating, possible burns and even a breakdown.**
6. **Do not store and use the tool and battery cartridge in locations where the temperature may reach or exceed 50 °C (122 °F).**
7. **Do not incinerate the battery cartridge even if it is severely damaged or is completely worn**

**out. The battery cartridge can explode in a fire.**

8. **Do not nail, cut, crush, throw, drop the battery cartridge, or hit against a hard object to the battery cartridge.** Such conduct may result in a fire, excessive heat, or explosion.
9. **Do not use a damaged battery.**
10. **The contained lithium-ion batteries are subject to the Dangerous Goods Legislation requirements.**
    For commercial transports e.g. by third parties, forwarding agents, special requirement on packaging and labeling must be observed.
    For preparation of the item being shipped, consulting an expert for hazardous material is required.
    Please also observe possibly more detailed national regulations.
    Tape or mask off open contacts and pack up the battery in such a manner that it cannot move around in the packaging.
11. **When disposing the battery cartridge, remove it from the tool and dispose of it in a safe place. Follow your local regulations relating to disposal of battery.**
12. **Use the batteries only with the products specified by Makita.** Installing the batteries to non-compliant products may result in a fire, excessive heat, explosion, or leak of electrolyte.
13. **If the tool is not used for a long period of time, the battery must be removed from the tool.**
14. **During and after use, the battery cartridge may take on heat which can cause burns or low temperature burns. Pay attention to the handling of hot battery cartridges.**
15. **Do not touch the terminal of the tool immediately after use as it may get hot enough to cause burns.**
16. **Do not allow chips, dust, or soil stuck into the terminals, holes, and grooves of the battery cartridge.** It may cause heating, catching fire, burst and malfunction of the tool or battery cartridge, resulting in burns or personal injury.
17. **Unless the tool supports the use near high-voltage electrical power lines, do not use the battery cartridge near high-voltage electrical power lines.** It may result in a malfunction or breakdown of the tool or battery cartridge.
18. **Keep the battery away from children.**

## SAVE THESE INSTRUCTIONS.

**⚠*CAUTION:* Only use genuine Makita batteries.** Use of non-genuine Makita batteries, or batteries that have been altered, may result in the battery bursting causing fires, personal injury and damage. It will also void the Makita warranty for the Makita tool and charger.

***NOTICE:*** Makita is not responsible for any accidents resulting from the use of non-genuine Makita batteries or batteries that have been modified. Genuine Makita batteries have been rigorously evaluated for compatibility with Makita tools and chargers, in line with applicable legislation and safety standards.

## Tips for maintaining maximum battery life

1. **Charge the battery cartridge before completely discharged. Always stop tool operation and charge the battery cartridge when you notice less tool power.**
2. **Never recharge a fully charged battery cartridge. Overcharging shortens the battery service life.**
3. **Charge the battery cartridge with room temperature at 10 °C - 40 °C (50 °F - 104 °F). Let a hot battery cartridge cool down before charging it.**
4. **When not using the battery cartridge, remove it from the tool or the charger.**
5. **Charge the battery cartridge if you do not use it for a long period (more than six months).**

# FUNCTIONAL DESCRIPTION

**⚠*CAUTION:* Always be sure that the machine is switched off and the battery cartridges are removed before adjusting or checking function on the machine.**

## Installing or removing battery cartridge

**⚠*CAUTION:* Always switch off the machine before installing or removing of the battery cartridge.**

**⚠*CAUTION:* Hold the machine and the battery cartridge firmly when installing or removing battery cartridge.** Failure to hold the machine and the battery cartridge firmly may cause them to slip off your hands and result in damage to the machine and battery cartridge and a personal injury.

**⚠*CAUTION:* Make sure that you lock the battery cover before use.** Otherwise, mud, dirt, or water may cause damage to the product or the battery cartridge.

**⚠*CAUTION:* Always install the battery cartridge fully.** If not, it may accidentally fall out of the machine, causing injury to you or someone around you.

**⚠*CAUTION:* Do not install the battery cartridge forcibly.** If the cartridge does not slide in easily, it is not being inserted correctly.

**⚠*CAUTION:* Hold the battery cover firmly when installing or removing the battery cartridge.**

**To install the battery cartridge;**

**1.** Pull up the locking lever, and then open the battery cover.

► **Fig.1: 1.** Battery cover **2.** Locking lever

**2.** Align the tongue on the battery cartridge with the slot on the machine, and then slide the cartridge until it locks in place with a little click.

► **Fig.2: 1.** Battery cartridge

**3.** Close the battery cover and push it until it is latched with the locking lever.

**To remove the battery cartridge;**

**1.** Pull up the locking lever and open the battery cover.

**2.** Pull out the battery cartridge from the machine while sliding the button on the front of the cartridge.

**3.** Close the battery cover and push it until it is latched with the locking lever.

## Battery check button

You can check the remaining battery capacity by pressing the battery check button.
► **Fig.3:** **1.** Battery indicator **2.** Battery check button

| Battery indicator status | | | Remaining battery capacity |
|---|---|---|---|
| On | Off | Blinking | |
|  | | | 50% to 100% |
|  | | | 20% to 50% |
|  | | | 0% to 20% |
|  | | | Charge the battery |

**NOTE:** The indicator lamp for remaining battery capacity is just for a reference. The actual battery capacity may differ depending on the usage conditions or ambient temperature.

**NOTE:** The lamp automatically goes off after a few seconds.

**NOTE:** If two battery cartridges are installed, the battery installed on the left side is used first.

**NOTE:** If two battery cartridges are installed, the machine automatically switches the battery when the battery in use becomes empty.

**NOTE:** You can check the remaining battery capacity without turning on the power switch.

## Indicating the remaining battery capacity

Press the check button on the battery cartridge to indicate the remaining battery capacity. The indicator lamps light up for a few seconds.
► **Fig.4:** **1.** Indicator lamps **2.** Check button

| Indicator lamps | | | Remaining capacity |
|---|---|---|---|
| Lighted | Off | Blinking | |
|  | | | 75% to 100% |
|  | | | 50% to 75% |
|  | | | 25% to 50% |
|  | | | 0% to 25% |
|  | | | Charge the battery. |
| 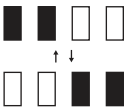 | | | The battery may have malfunctioned. |

**NOTE:** Depending on the conditions of use and the ambient temperature, the indication may differ slightly from the actual capacity.

**NOTE:** The first (far left) indicator lamp will blink when the battery protection system works.

## Machine/battery protection system

The machine is equipped with a machine/battery protection system. This system automatically cuts off power to the motor to extend machine and battery life. The machine will automatically stop during operation if the machine or battery is placed under one of the following conditions:

### Overload protection

When the machine or battery is operated in a manner that causes it to draw an abnormally high current, the machine automatically stops and the speed indicator blinks in green. In this situation, turn the machine off and stop the application that caused the machine to become overloaded. Then turn the machine on to restart.

### Overheat protection

When the machine is overheated, the machine stops automatically and the speed indicator lights up in red. In this case, let the machine and battery cool before turning the machine on again.

**NOTE:** The speed indicator blinks in red when the battery is overheated.

### Overdischarge protection

When the battery capacity is not enough, the machine stops automatically and the speed indicator blinks in red. In this case, remove the battery from the machine and charge the battery or change the battery to fully charged one.

### Protections against other causes

Protection system is also designed for other causes that could damage the machine and allows the machine to stop automatically. Take all the following steps to clear

the causes, when the machine has been brought to a temporary halt or stop in operation.

1. Turn the machine off, and then turn it on again to restart.
2. Charge the battery(ies) or replace it/them with recharged battery(ies).
3. Let the machine and battery(ies) cool down.

If no improvement can be found by restoring protection system, then contact your local Makita Service Center.

***NOTICE:*** **If the machine stops due to a cause not described above, refer to the section for troubleshooting.**

## Mode switching button

The speed can be changed in three levels. To change the speed mode, press the mode switching button. When you change the speed mode, the corresponding speed indicators light up.

► **Fig.5: 1.** Mode switching button

**NOTE:** You cannot change the mode while the machine is turned on. Change the mode when the machine is turned off and the battery is installed to the machine.

**NOTE:** If the speed indicator lights up in red or blinks in red or green, refer to the instructions for machine/battery protection system.

## Power switch

⚠***WARNING:*** **Always turn off the main power switch when not in use.**

***NOTICE:*** **Do not turn the power switch forcibly.** This may cause the switch to malfunction.

To turn on the machine, turn the power switch clockwise, and to turn off the machine, turn the power switch counterclockwise.

► **Fig.6: 1.** Power switch

**NOTE:** The battery indicators will light up for a few seconds just after turning the machine on.

**NOTE:** If you install the battery cartridge to the machine when the power switch is in the turned-on position, the speed indicator blinks in green. Turn the power switch to the turned-off position, and then install the battery cartridge to the machine.

## Nozzle functions

**NOTE:** The standard nozzles may vary depending on the country. Refer to the section for optional accessories for other nozzles.

### Cyclone jet nozzle

***Country specific***

***NOTICE:*** **Do not use the cyclone jet nozzle to clean fragile surfaces such as windows or car bodies.**

► **Fig.7**

A spiral jet is ejected. Suitable for removing stubborn dirt.

### Vario spray nozzle and extension

***Country specific***

⚠***CAUTION:*** **Install only the vario spray nozzle to the extension. Do not connect the other optional extensions to the original extension.** Using any attachments other than those recommended by the manufacturer may cause a risk of damage or injury to persons.

⚠***CAUTION:*** **When adjusting the jet pressure, do not rotate the nozzle while pulling it toward the trigger gun.** The nozzle may come off from the trigger gun and cause a personal injury.

⚠***CAUTION:*** **When rotating the tip of the nozzle to adjust the water jet, do not rotate it forcibly.** Otherwise, the nozzle may break and cause an injury.

► **Fig.8: 1.** Vario spray nozzle **2.** Extension

Jet pressure can be adjusted by rotating the nozzle.

***NOTICE:*** **When turning the nozzle, do not hold the tip of the nozzle, but hold the root of the nozzle as shown in the figure.**

► **Fig.9**

**NOTE:** The vario spray nozzle can also be directly attached to the trigger gun.

## Trigger operation

***NOTICE:*** **To avoid mechanical error in the pressure switch, always leave a two-second interval between trigger operations.**

Pull the trigger to eject a water jet. The jet continues as long as the trigger is squeezed.

The trigger can be locked for safe handling of the trigger gun. To lock the trigger, pull out the stopper and hook it to the groove on the grip.

► **Fig.10: 1.** Trigger **2.** Stopper **3.** Groove

# ASSEMBLY

⚠***WARNING:*** **Always be sure that all the battery cartridges are removed before carrying out any work on the machine.** Failure to remove all the battery cartridges may result in serious personal injury from accidental start-up.

## Connecting the high-pressure hose

⚠***CAUTION:*** **Make sure that the high-pressure hose is securely connected.** A loose connection may blow the high-pressure hose off, resulting in a personal injury.

Connect the high-pressure hose to the outlet. Turn the nut on the high-pressure hose clockwise while screwing it onto the screw thread of the outlet.

► **Fig.11:** **1.** Outlet **2.** Nut **3.** Inlet

## Attaching the trigger gun

⚠***CAUTION:*** **Make sure that the high-pressure hose is securely connected.** A loose connection may blow the high-pressure hose off, resulting in a personal injury.

Connect the high-pressure hose to the inlet on the trigger gun. Turn the nut on the high-pressure hose clockwise while screwing it onto the screw thread on the inlet.

► **Fig.12:** **1.** Inlet **2.** Nut

## Connecting to a faucet

⚠***CAUTION:*** **Always use a pressure-resistant water hose with the following diameters and connect to the faucet using a proper fittings.** Otherwise, the water hose and/or the fitting may break and cause personal injury.

- Inner diameter of hose is 14 mm to 15 mm.
- Outer diameter of hose is 20 mm or less.
- Thickness of hose is 2.3 mm or more and less than 3.0 mm.

***NOTICE:*** **Use a pressure-resistant water hose as short as possible.** The amount of intake water should be higher than the max feed volume of the pump.

***NOTICE:*** **If you connect to the mains for drinking water, use a backflow preventer valve which meets the regulations in your region.**

***NOTICE:*** **When connecting to a faucet, the required water flow rate is 7.0 L/min or more.** If the water flow rate is insufficient, you cannot obtain the full capability of the machine.

**NOTE:** The hose assembly ships with coupling sleeves attached to both ends. When connecting to a faucet without a coupling sleeve, remove the coupling sleeve at one end by turning the coupling sleeve in the direction of the arrow shown in the figure.

► **Fig.13:** **1.** Nut of the coupling sleeve **2.** Coupling sleeve

**1.** Connect the hose assembly to the faucet. Apply a suitable fitting such as hose band or water tap joint to secure the hose end with the faucet.

► **Fig.14:** **1.** Hose band **2.** Coupling sleeve **3.** Hose assembly

***NOTICE:*** **Connect the hose assembly to the faucet securely.** Otherwise, the hose assembly may come off when you open the faucet.

**NOTE:** The fitting depends on the shape of the faucet to which you connect. Prepare a suitable commercially-bought fitting.

**2.** Attach the water hose connector to the inlet, and then attach the coupling sleeve to the water hose connector.

► **Fig.15:** **1.** Coupling sleeve **2.** Water hose connector

***NOTICE:*** **When attaching the water hose connector and coupling sleeve, attach them securely.** Otherwise, the water hose connector or coupling sleeve may come off when you open the faucet.

## Connecting/disconnecting the nozzle

⚠***CAUTION:*** **Always lock the trigger of the trigger gun when connecting/disconnecting the nozzle.**

⚠***CAUTION:*** **When connecting the nozzle to the trigger gun, connect it securely and make sure that it does not come off.**

⚠***CAUTION:*** **When connecting or disconnecting the nozzle, do not rotate it forcibly.** Otherwise, the nozzle may break or come off and cause an injury.

Insert the end of the nozzle into the slot on the trigger gun, and turn it in the direction of the arrow as shown in the figure while pressing the nozzle toward the trigger gun. To disconnect the nozzle, turn the nozzle in the reverse direction while pressing it toward the trigger gun, and then pull it out.

► **Fig.16:** **1.** Trigger gun **2.** Slot **3.** End of the nozzle

## Connecting the foam nozzle

***Optional accessory***

⚠***CAUTION:*** **Always lock the trigger of the trigger gun when connecting/disconnecting the nozzle.**

***NOTICE:*** **Use only neutral detergents. Do not use household detergents, acid detergents, alkaline detergents, bleaches, solvents, flammable material, or industrial grade solutions, which may damage the machine or your property. Prepare cleaning solution as instructed on the solution bottle, and always test it in an inconspicuous place in advance.**

***NOTICE:*** **If a highly viscous detergent is used, the nozzle is likely to clog. When using the high viscosity detergent, dilute the detergent by adding water to the bottle before use.**

**NOTE:** When using the foam nozzle, the detergent in the bottle is diluted with the water supplied by the machine and sprayed. You do not have to dilute the concentration of detergent in the bottle more than necessary. Adjust the concentration of detergent while checking the usage conditions.

**NOTE:** If the foam nozzle is tipped on its side, the detergent may spill.

Prepare detergent before using the foam nozzle.

**1.** Remove the nozzle from the tank by rotating the nozzle counterclockwise. Attach the nozzle to the trigger gun.

► **Fig.17:** **1.** Nozzle **2.** Trigger gun

**2.** Pour the detergent into the tank, and attach the

tank to the nozzle by turning it in the direction shown in the figure.
► **Fig.18: 1.** Tank

# OPERATION

⚠***WARNING:*** **Do not touch the water jet or direct it toward yourself or others.** The water jet is dangerous and can hurt you or others.

⚠***WARNING:*** **When shooting the water jet, never hold the object that you are cleaning or place your hands and feet near the water jet.**

⚠***CAUTION:*** **Stay alert to the rebound of the water jet and blown objects. Keep the nozzle at least 30 cm away from the object.**

⚠***CAUTION:*** **Do not run the high pressure washer without water for longer than 1 minute.**

⚠***CAUTION:*** **Do not operate the high pressure washer for an extended period of time.** This may cause overheating or fire. Also, long-term use may cause vibration disorder.

⚠***CAUTION:*** **Be aware of the direction of the wind.** If the detergent gets into your eyes or mouth, rinse with fresh water immediately and seek medical attention if necessary.

⚠***CAUTION:*** **Hold the trigger gun firmly.** The trigger gun recoils when you pull the trigger.

⚠***CAUTION:*** **Always hold the trigger gun by the grip and barrel when ejecting water jet.**

***NOTICE:*** **Avoid using the high pressure washer for longer than 1 hour. After using it for 1 hour, leave a same length of intermission.**

***NOTICE:*** **To protect the mechanism of the high pressure washer, do not use water hotter than 40°C.**

***NOTICE:*** **Be careful not to pull the trigger gun forcibly during operation.** It may cause the high pressure washer to fall over.

***NOTICE:*** **When suspending the operation for a long time, switch off the high pressure washer and squeeze the trigger to discharge the remaining water fully.**
If the high pressure washer is left for a long time while maintaining high pressure, it may not restart. In this situation, switch off the high pressure washer, supply water from a faucet to the inlet and squeeze the trigger with keeping the water supply for a while. And then, switch on the high pressure washer.

***NOTICE:*** **Do not use the machine in an overturned position.** Doing so may cause malfunction.

► **Fig.19**

Before operating the machine, remove the nozzle from the trigger gun.

**1.** Open the battery cover and install the battery cartridges into the high pressure washer and then lock the battery cover.
► **Fig.20: 1.** Battery cartridge **2.** Battery cover

**2.** Connect one end of the high-pressure hose to the trigger gun and the other end to the high pressure washer.

**3.** Connect the high pressure washer and the faucet using a water hose. After that, open the faucet.
► **Fig.21**

***NOTICE:*** **Before turning on the machine, make sure that the faucet is fully open.**

**4.** Select the desired mode by pressing the mode switching button, and then turn the power switch clockwise to turn on the machine.
► **Fig.22: 1.** Power switch **2.** Mode switching button

**5.** To eject a water jet, unlock the stopper and squeeze the trigger. Once water is ejected stably from the trigger gun, release the trigger and turn the machine off.
► **Fig.23: 1.** Stopper

**NOTE:** Be sure to remove the nozzle from the trigger gun before performing this operation.

**6.** Attach the nozzle to the trigger gun for your purpose, and then turn on the machine to start the washing operation.

When you suspend the operation, you can temporarily place the trigger gun as shown in the figure.
► **Fig.24**

## Supplying water from a tank/ reservoir

⚠***CAUTION:*** **When attaching the sleeve to the filter case of the strainer assembly, be careful not to hurt your hand by the hose band.**

***NOTICE:*** **Always use Makita's hose assembly and strainer assembly.**

***NOTICE:*** **Always keep 1.0 m or less in height between the inlet of the high pressure washer and the water surface.** Otherwise, the high pressure washer will be unable to take the water up into the pump.

***NOTICE:*** **The water level that the machine can pump up is 100 mm or more.**

***NOTICE:*** **Do not use water from rivers, ponds, or water mixed with sand or mud. Doing so may cause malfunction.**

***NOTICE:*** **Always use a pressure-resistant water hose with the following diameters.**

- Inner diameter of hose is 14 mm to 15 mm.
- Outer diameter of hose is 20 mm or less.
- Thickness of hose is 2.3 mm or more and less than 3.0 mm.

***NOTICE:*** **Use a pressure-resistant water hose as short as possible.**

**NOTE:** If it takes a long time for the water to come out, clean the strainer and the filter of the strainer assembly.

You can supply water from a tank or reservoir instead of a faucet.

**1.** Turn off the machine, and remove the nozzle from the trigger gun.

**2.** Connect the hose assembly and strainer assembly to the water hose connector.
► **Fig.25: 1.** Tank/reservoir **2.** Strainer assembly **3.** Hose assembly **4.** Water hose connector

**3.** Turn on the machine, and unlock the stopper and squeeze the trigger. Once water is ejected stably from the trigger gun, release the trigger.
► **Fig.26: 1.** Trigger gun

**NOTE:** It takes about 10 to 60 seconds for the water to come out.

**NOTE:** Be sure to remove the nozzle from the trigger gun before performing this operation.

**4.** Turn off the machine and attach the nozzle to the trigger gun for your purpose, and then turn on the machine to start the washing operation.

**NOTE:** When water is not ejected, detach the hose assembly and strainer assembly and soak them in water. Then reconnect them to the machine.

► **Fig.27: 1.** Hose assembly and strainer assembly

**NOTE:** If water suction does not work, it takes a long time, or the water pressure is not enough, check the following:

- Loosening of the hose assembly, strainer assembly, and water hose connector.
- Coupling sleeves of the hose assembly are firmly attached onto the water hose connector and filter case of the strainer assembly.

Tighten if they are loose.

**Hose assembly**
► **Fig.28: 1.** Coupling sleeve

**Strainer assembly**
► **Fig.29: 1.** Hose band **2.** Filter case

**Water hose connector**
► **Fig.30: 1.** Water hose connector

## After use

***CAUTION:* After operating the high pressure washer, always perform the procedure described in this manual.** Residual pressure in the trigger gun or high pressure washer can cause personal injury or damage to the pump inside.

**1.** Turn off the machine, and remove the nozzle from the trigger gun.

**2.** Close the faucet and disconnect the water hose from the high pressure washer.
► **Fig.31**

**3.** Switch on the high pressure washer again.

**4.** Squeeze the trigger until the remaining water in the high pressure washer is discharged.
► **Fig.32**

***NOTICE:* Do not run the motor for longer than 1 minute.**

**5.** Switch off the high pressure washer and remove the battery cartridges.
► **Fig.33: 1.** Battery cartridge

**6.** Disconnect the high-pressure hose from the trigger gun and the high pressure washer.
► **Fig.34: 1.** Trigger gun **2.** High-pressure hose

***NOTICE:* To prevent the high-pressure hose from being damaged, drain the remaining water in the hose before storing.**

**7.** Hold the machine with both hands, and drain the remaining water inside of the machine by tilting the machine as shown in the figure.
► **Fig.35**

# MAINTENANCE & STORAGE

***WARNING:* Always be sure that all the battery cartridges are removed from the machine before storing or carrying the machine or attempting to perform inspection or maintenance.**

***NOTICE:* Never use gasoline, benzine, thinner, alcohol or the like. Discoloration, deformation or cracks may result.**

To maintain product SAFETY and RELIABILITY, repairs and any other maintenance or adjustment should be performed by Makita Authorized or Factory Service Centers, always using Makita replacement parts.

## Carrying the machine

***CAUTION:* Before carrying the machine with both hands, make sure that the handle is folded completely.**

When carrying the machine, hold the machine firmly with both hands by holding the handle with one hand and the bottom grip with the other hand.
► **Fig.36: 1.** Handle **2.** Bottom grip

You can also carry the machine using the wheels of machine. Be sure to extend the handle by pressing the lock-off button before carrying the machine.
► **Fig.37: 1.** Lock-off button **2.** Handle

► **Fig.38**

***CAUTION:* Do not apply excessive force by leaning on the extended handle.** If the handle comes off, you may fall over and be injured.

***NOTICE:*** **Make sure that the handle is fully extended and the lock-off button is returned to its original position before carrying the machine.**

► **Fig.39: 1.** Lock-off button

## Cleaning the nozzle

***NOTICE:*** **Do not remove dirt or debris forcibly.** This may result in personal injury or damage to the ejection hole causing deviated jet angles or poor performance.

Use the cleaner pin to remove dirt from or unclog the nozzle.

► **Fig.40: 1.** Cleaner pin

**NOTE:** To maintain the optimal performance, clean the nozzle periodically.

## Cleaning the filter

Detach the water hose connector and remove dirt and debris from the inside of the filter.

► **Fig.41: 1.** Water hose connector **2.** Filter **3.** Sealing ring

When using the strainer assembly, take the filter out of the filter case and remove dirt and debris.

► **Fig.42: 1.** Filter **2.** Filter case

**NOTE:** To maintain the optimal performance, clean the filter periodically.

## Storage

***NOTICE:*** **Always store in an indoor location where the temperature does not go below freezing.** If the high pressure washer freezes and malfunctions, contact your local service center for repairs.

***NOTICE:*** **Be sure to drain the water inside the machine completely before storing the machine. Malfunctions or damage caused by freezing due to inadequate draining are subject to be not covered by warranty.**

Store the accessories in the pocket at the rear of the machine.

► **Fig.43**

# TROUBLESHOOTING

Before asking for repairs, conduct your own inspection first. If you find a problem that is not explained in the manual, do not attempt to disassemble the machine. Instead, ask Makita Authorized Service Centers, always using Makita replacement parts for repairs.

| State of abnormality | Probable cause (malfunction) | Remedy |
|---|---|---|
| The washer does not start. | No electricity | Install charged battery cartridges, and turn on the power switch. |
| | Residual pressure in the pump | Pull the trigger. |
| | The high pressure washer has been left for long time while maintaining high pressure. | Switch off the high pressure washer, supply water from a faucet to the inlet and squeeze the trigger with keeping the water supply for a while. And then, switch on the high pressure washer. |
| No water jet / weak water jet | No water supply or poor water supply | Make sure that the faucet is open. If using the hose assembly and strainer assembly, introduce water into the hose. |
| | Air is blocking the flow of water. | Turn off the switch and then turn it on again while squeezing the trigger. |
| | Poor water hose connection | Check the connection between the high pressure washer and the water faucet. |
| | Insufficient connection of hoses (when using the strainer assembly) | Tighten the coupling sleeve if it is loose. Insert the coupling sleeve securely. |
| | Clogged hose, filter, or nozzle | Unclog the hose, filter, or nozzle. |
| | Damaged or worn nozzle or hose | Replace the nozzle or hose. |
| Unstable water jet | Clogged nozzle | Unclog on the ejection hole of the nozzle using the cleaner pin. |
| | Poor water suction | Check the water hose starting from the faucet for any leakage or clogs. Turn on the faucet. |
| | The water is too hot. | Supply cooler water. |
| Water leakage | Poor water hose connection | Check that the hoses are securely connected. |
| | Damaged or worn hose | Replace the hose. |

# OPTIONAL ACCESSORIES

**⚠*CAUTION:* These accessories or attachments are recommended for use with your Makita machine specified in this manual.** The use of any other accessories or attachments might present a risk of injury to persons. Only use accessory or attachment for its stated purpose.

If you need any assistance for more details regarding these accessories, ask your local Makita Service Center.

- Nozzles and hoses
- Makita genuine battery and charger

**NOTE:** Some items in the list may be included in the product package as standard accessories. They may differ from country to country.

## Combinations of nozzles and hoses

**► Fig.44**

| | | | | | |
|---|---|---|---|---|---|
| 1 | Splash guard | 2 | Cyclone jet nozzle *1 | 3 | Vario spray nozzle *1 |
| 4 | Extension *1 | 5 | Foam nozzle | 6 | Wash brush |
| 7 | Vario spray lance | 8 | Variable nozzle | 9 | Rotating brush |
| 10 | Under body spray lance | 11 | Pipe cleaning hose (10 m) | 12 | Pipe cleaning hose (15 m) |
| 13 | Connecting joint | 14 | Trigger gun *1 | 15 | Lance extension *2 |
| 16 | High-pressure hose *1 | 17 | Extension high-pressure hose (5 m) | 18 | Extension high-pressure hose (8 m) |
| 19 | Extension high-pressure hose (10 m) | 20 | Swivel joint | 21 | Water hose connector *1 |
| 22 | Hose assembly *1 | 23 | Strainer assembly *1 | - | - |

*1: Standard accessory
*2: Not available in combination with under body spray lance.

### Splash guard

**► Fig.45**

Reduces splash back when cleaning corners with the cyclone jet nozzle.

**► Fig.46: 1.** Nut **2.** Cyclone jet nozzle

When using the splash guard, remove the nut from the splash guard, then insert the cyclone jet nozzle into the splash guard, and then tighten the nut.

### Foam nozzle

**► Fig.47**

Detergent can be sprayed as foam.

### Wash brush

**► Fig.48**

A nozzle equipped with a brush. Useful for washing out dirt while scrubbing with brush.

### Vario spray lance

**⚠*CAUTION:* When adjusting the jet pressure, do not rotate the nozzle while pulling it toward the trigger gun.** The nozzle may come off from the trigger gun and cause a personal injury.

**⚠*CAUTION:* When rotating the tip of the nozzle to adjust the water jet, do not rotate it forcibly.** Otherwise, the nozzle may break and cause an injury.

**► Fig.49**

Jet pressure can be adjusted by rotating the nozzle.

### Variable nozzle

**⚠*CAUTION:* When adjusting the jet width, do not rotate the nozzle while pulling it toward the trigger gun.** The nozzle may come off from the trigger gun and cause a personal injury.

**⚠*CAUTION:* When rotating the tip of the nozzle to adjust the water jet, do not rotate it forcibly.** Otherwise, the nozzle may break and cause an injury.

**► Fig.50**

Jet width can be adjusted from 0° to 25° by rotating the front end of the nozzle.

### Rotating brush

**► Fig.51**

Three brushes inside rotate slowly when ejecting the jet. Suitable for cleaning light dirt on an exterior wall, car body, bath tub, etc.

### Under body spray lance

**⚠*CAUTION:* Do not use the under body spray lance with the lance extension.**

**► Fig.52**

An extra long spray lance with angled nozzle. Best for cleaning hard-to-reach areas such as car under body and roof gutter.

## Pipe cleaning hose (10 m/15 m)

**⚠*CAUTION:* Pay particular attention to the water jet when using the pipe cleaning hose. Highly intense water jet is ejected backward. Only trigger the water jet when the nozzle has been inserted into the pipe to be cleaned at least up to the red marking.**

**► Fig.53**

For cleaning and unclogging plumbing and downpipes.

## Connecting joint

**► Fig.54**

A joint to connect with a nozzle from other model.

Some optional nozzles require the connecting joint (optional accessory) to attach to the trigger gun. Attach the connecting joint to the trigger gun in the same way as the nozzle.

**► Fig.55: 1.** Nozzle **2.** Connecting joint **3.** Trigger gun

## Lance extension

**► Fig.56**

Pipes to extend the length of the trigger gun. Three different lengths are available by changing the number of the pipes to be used.

## Extension high-pressure hose (5 m/8 m/10 m)

**► Fig.57**

Extension hose to connect the high pressure washer body with the trigger gun.

## Swivel joint

**► Fig.58**

Prevents the high-pressure hose from being twisted.

**► Fig.59: 1.** Button **2.** Nut

To connect or disconnect the high-pressure hose to or from the swivel joint, turn the nut on the high-pressure hose while pressing the button on the swivel joint.

## Hose assembly

**► Fig.60**

A hose assembly to connect a faucet to the product, or the strainer assembly to the product.

## Strainer assembly

**► Fig.61**

A strainer assembly to supply water from a tank or reservoir. Use the hose assembly to connect to the product.

# VARNING

- **Se kapitlet ”UNDERHÅLL OCH FÖRVARING” för uppgifter om lämpliga försiktighetsåtgärder före användarunderhåll.**
- **Denna maskin är inte avsedd för användning av personer (inklusive barn) med nedsatta fysiska, sensoriska eller mentala förmågor, eller som inte har tillräcklig erfarenhet eller kunskap.**
- **Maskiner får inte användas av barn. Barn ska övervakas så att de inte leker med maskinen.**
- **Se kapitlet ”Viktiga säkerhetsanvisningar för batterikassetten” för förbjuden användning eller viktig information om batterikassetten.**
- **Se avsnittet ”Montera eller demontera batterikassetten” för information om hur du tar bort eller monterar batteriet.**
- **Se kapitlet ”SPECIFIKATIONER” för maximalt inloppsvattentryck.**
- **Se till att använda den nya slangsatsen som medföljer produkten för att ansluta till vattenförsörjningen. Använd inte den gamla slangsatsen igen.**
- **Denna maskin har utformats för användning med det rengöringsmedel som levereras eller rekommenderas av tillverkaren. Att använda andra rengöringsmedel eller kemikalier kan påverka maskinsäkerheten negativt.**
- **Vid användning av högtryckstvättar kan det bildas aerosoler. Att andas in aerosoler kan vara farligt för hälsan.**
- **Högtrycksstrålar kan vara farliga om de används på fel sätt. Strålen får inte riktas mot personer, mot strömförande elektrisk utrustning eller mot själva maskinen.**
- **Använd inte maskinen där människor är inom räckhåll, såvida de inte bär skyddskläder.**
- **Rikta inte strålen mot dig själv eller andra för att rengöra kläder eller skor.**
- **Explosionsrisk – spruta inte brandfarliga vätskor.**
- **Högtryckstvättar får inte användas av barn eller outbildad personal.**
- **Högtrycksslangar, kopplingar och anslutningsdon är viktiga för maskinens säkerhet. Använd endast slangar, kopplingar och anslutningsdon som rekommenderas av tillverkaren.**
- **För att trygga maskinens säkerhet ska du endast använda originalreservdelar från tillverkaren eller som har godkänts av tillverkaren.**
- **Vatten som har flödat genom återsugningsskydd anses ej vara drickbart.**
- **Se alltid till att maskinen är avstängd och att batterikassetterna är borttagna innan du utför något arbete på verktyget.**
- **Använd inte maskinen om viktiga delar av maskinen är skadade, t.ex. säkerhetsanordningar, högtrycksslangar eller avtryckarpistol.**
- **Ta alltid bort batterikassetterna när du lämnar maskinen obevakad.**
- **Beroende på användningsområdet kan avskärmade munstycken användas för högtryckstvätt, vilket dramatiskt minskar utsläppet av vattenhaltiga aerosoler. Alla användningsområden tillåter dock inte användning av en sådan anordning. Om inte avskärmade munstycken är tillämpliga för skydd mot aerosoler, kan det behövas en andningsmask i klass FFP 2 eller motsvarande, beroende på rengöringsmiljön.**
- **Arbetsgivaren ska göra en riskbedömning för att specificera nödvändiga skyddsåtgärder för aerosoler beroende på den yta som ska rengöras och dess miljö. Andningsmasker av klass FFP 2, motsvarande eller högre, är lämpliga för skydd mot hydrerade aerosoler.**
- **Följ kraven från det lokala vattenverket.**
- **För Europeiska länder:**
  **I enlighet med EN12729 (BA) kan apparaten även anslutas till det kommunala vattennätet om en backventil med dräneringsfunktion monteras på matningsslangen.**

## Tillgänglig batterikassett och laddare

| | |
|---|---|
| Batterikassett | BL4020 / BL4025 / BL4040 / BL4040F* / BL4050F* / BL4080F*<br>* : Rekommenderat batteri |
| Laddare | DC40RA / DC40RB / DC40RC / DC40WA / BCC01 / BCC02 |

- Vissa av batterikassetterna och laddarna på listan ovan kanske inte finns tillgängliga i din region.

⚠ ***VARNING:*** **Använd endast batterikassetter och laddare från listan ovan.** Användning av andra batterikassetter och laddare kan orsaka personskada och/eller brand.

# SPECIFIKATIONER

| **Modell:** | | **HW001G** |
|---|---|---|
| Max. flödeshastighet *1 | | 7,0 l/min |
| Vattenflödeshastighet *2 | Läge 3 (högt läge) | 5,5 l/min |
| | Läge 2 (mellanläge) | 4,2 l/min |
| | Läge 1 (lågt läge) | 3,0 l/min |
| Max tillåtet tryck | | 11,5 MPa |
| Arbetstryck *2 | Läge 3 (högt läge) | 8,5 MPa |
| | Läge 2 (mellanläge) | 5,5 MPa |
| | Läge 1 (lågt läge) | 3,0 MPa |
| Max matningstryck | | 1,0 MPa |
| Max matningstemperatur | | 40 °C |
| Max sughöjd | | 1,0 m |
| Märkspänning | | 36 V - 40 V likström max |
| Mått (L x B x H) *3 | | 344 mm x 383 mm x 520 mm |
| Nettovikt | *4 | 10,3 - 13,4 kg |
| | *5 | 12,5 kg |
| Vattenskydd | | IPX5 |

- På grund av vårt pågående program för forskning och utveckling kan dessa specifikationer ändras utan föregående meddelande.
- Specifikationer kan variera mellan olika länder.

*1: När avtryckarpistolen används utan munstycken.
*2: Vid användning av vario-sprutmunstycket med förlängningsröret.
*3: När handtaget är hopfällt och utan slangar.
*4: Vikten inkluderar vikten på batterikassetterna men inkluderar inte vikten på tillbehör (vario-sprutmunstycke, förlängning) eller vattentillförselslang. Den lättaste och tyngsta viktkombinationen för apparaten och batterikassett(er) visas i tabellen.
*5: Skillnaden med nettovikten ovan är som följer.
– Vikten på tillbehör (vario-sprutmunstycke, förlängning) är inkluderad.
– Batterikassetten är BL4050F (2 st).

## Symboler

Följande visar symbolerna som kan användas för utrustningen. Se till att du förstår innebörden innan användning.

| | |
|---|---|
|  | Var extra försiktig och uppmärksam. |
|  | Läs igenom bruksanvisningen. |
|  | Anslut inte till en dricksvattenkran. |
|  | Rikta inte strålen mot personer, däribland du själv och djur, eller mot strömförande elektrisk utrustning. |

| | |
|---|---|
|   | Gäller endast inom EU<br>P.g.a. förekomsten av farliga komponenter i utrustningen kan avfall innehållande elektrisk och elektronisk utrustning, ackumulatorer och batterier ha negativ inverkan på miljön och människors hälsa.<br>Kassera inte elektriska och elektroniska apparater eller batterier ihop med hushållsavfall!<br>I enlighet med EU-direktiven om avfall som utgörs av eller innehåller elektrisk och elektronisk utrustning och om batterier och ackumulatorer och förbrukade batterier och ackumulatorer, och dess införlivande i nationell lagstiftning, bör förbrukad elektrisk och elektronisk utrustning, batterier och ackumulatorer förvaras separat och transporteras till en särskild uppsamlingsplats för kommunalt avfall, som drivs i enlighet med regelverket för miljöskydd. Detta anges av symbolen med den överkryssade soptunnan på hjul som sitter på utrustningen. |
|   | Garanterad ljudeffektnivå enligt EU-direktivet för utomhusbuller. |
|   | Ljudeffektnivå enligt Australia NSW Noise Control Regulation (Bullerreglering) |

## Avsedd användning

Denna maskin är avsedd för att rensa bort envis smuts med en vattenstråle. Denna maskin är avsedd för både kommersiellt bruk och hushållsbruk.

## Buller

Den normala bullernivån för A-belastning är bestämd enligt EN60335-2-79:
Ljudtrycksnivå ($L_{pA}$) : 71 dB (A)
Mättolerans (K): 3,2 dB (A)

Bullernivån vid arbete kan överstiga 80 dB (A).

**OBS:** Det deklarerade bullervärdet har uppmätts i enlighet med standardtestmetoden och kan användas för jämförandet av en maskin med en annan.

**OBS:** De deklarerade bulleremissionsvärdena kan också användas i en preliminär bedömning av exponering.

⚠***VARNING:*** **Använd hörselskydd.**

⚠***VARNING:*** **Bulleremissionen under faktisk användning av elverktyget kan skilja sig från de deklarerade totala värdena, beroende på hur verktyget används.**

⚠***VARNING:*** **Var noga med att identifiera säkerhetsåtgärder för att skydda användaren, vilka är grundade på en uppskattning av graden av exponering för vibrationer under de faktiska användningsförhållandena, (ta, förutom avtryckartiden, med alla delar av användarcykeln i beräkningen, som till exempel tiden då maskinen är avstängd och när den går på tomgång).**

## Vibration

Det totala värdet för kontinuerlig vibration (treaxlig vektorsumma) bestämt enligt EN60335-2-79:
Vibrationsemission ($a_h$) : 3,2 m/s$^2$
Mättolerans (K): 1,5 m/s$^2$

**OBS:** Det deklarerade totala vibrationsvärdet har uppmätts i enlighet med standardtestmetoden och kan användas för jämförandet av en maskin med en annan.

**OBS:** De deklarerade totala vibrationsvärdena kan också användas i en preliminär bedömning av exponering.

⚠***VARNING:*** **Vibrationsemissionen under faktisk användning av elverktyget kan skilja sig från de deklarerade totala värdena, beroende på hur verktyget används.**

⚠***VARNING:*** **Var noga med att identifiera säkerhetsåtgärder för att skydda användaren, vilka är grundade på en uppskattning av graden av exponering för vibrationer under de faktiska användningsförhållandena, (ta, förutom avtryckartiden, med alla delar av användarcykeln i beräkningen, som till exempel tiden då maskinen är avstängd och när den går på tomgång).**

Följande visar medelvärdena för accelerationens toppamplitud från upprepade stötvibrationer, $p_F$, med motsvarande osäkerhet (K) fastställd i enlighet med EN60335-2-79.
$p_F$ : 41 m/s$^2$
Mättolerans (K): 11 m/s$^2$

**OBS:** Dessa deklarerade värden får inte användas för att bestämma exponering till hand- och armvibrationer.

## Försäkran om överensstämmelse

***Gäller endast inom EU***

EU/UK-försäkran om överensstämmelse finns tillgänglig från följande URL.

https://support.makita.biz/doc/doc_index.html

# SÄKERHETSVARNINGAR

## Allmänna säkerhetsvarningar för maskiner

⚠***VARNING*** **Läs alla säkerhetsvarningar, instruktioner, illustrationer och specifikationer som medföljer detta elverktyg.** Underlåtenhet att följa alla instruktioner nedan kan leda till elstötar, brand och/eller allvarliga personskador.

### Spara alla varningar och instruktioner för framtida referens.

Termen ”maskin” som anges i varningarna hänvisar till din eldrivna maskin (sladdansluten) eller batteridrivna maskin (sladdlös).

## VIKTIGA SÄKERHETSVARNINGAR

⚠***VARNING:*** **Läs igenom alla säkerhetsvarningar och anvisningar.** Underlåtenhet att följa varningar och instruktioner kan leda till elstötar, brand och/eller allvarliga personskador.

### Spara alla varningar och instruktioner för framtida referens.

**VARNING – När du använder denna produkt ska grundläggande försiktighetsåtgärder alltid följas, inklusive följande:**
**Säkerhet på arbetsplatsen**

1. **Håll alla personer borta från arbetsområdet.**
2. **Sträck dig inte och stå inte på instabila underlag. Stå alltid stabilt och ha god balans hela tiden.**
3. **Placera alltid högtryckstvättens stomme på ett jämnt och stabilt underlag. Undvik områden där det utsprutade vattnet rinner eller samlas i pölar.**

4. **Kontrollera omgivningarna och föremålen som ska rengöras innan rengöringen inleds. Högtrycksstrålar kan skrapa bort färg eller annan ytbehandling, däribland giftiga kemikalier. Vidta förebyggande åtgärder om det behövs.**
5. **Var noga med att inte snubbla över högtryckstvättens slang. Var alltid medveten om hur slangen är dragen under användning.**
6. **Under användning kommer en liten mängd vatten ut ur underdelen av högtryckstvätten. Undvik att placera högtryckstvätten i de områden där du inte vill att det ska vara blött.**

**Personskydd**

1. **För att skydda sig mot strålen och mot föremål från strålen ska användarna ha på sig lämplig klädsel, som skyddskängor, skyddshandskar, skyddshjälm med visir, hörselskydd osv.**
2. **Använd inte högtryckstvätten där människor är inom räckhåll, såvida de inte bär skyddskläder.**
3. **För att minska risken för skador är det nödvändigt med noggrann övervakning när produkten används i närheten av barn.**
4. **Om anslutning görs till ett dricksvattensystemet, ska systemet skyddas mot återsugning.**
5. **Vatten som har flödat genom återsugningsskyddet anses ej vara drickbart.**

**Elsäkerhet**

1. **Rör aldrig vid batterikassetterna med blöta händer.**
2. **Använd inte verktyget om dess viktiga delar är skadade, t.ex. säkerhetsanordningar, högtrycksslangar eller avtryckarpistolen.**

**Användning och underhåll av maskinen**

1. **Läs alla instruktioner innan produkten används.**
2. **Var medveten om hur man stoppar högtryckstvätten och snabbt lättar på trycket. Se till att vara ordentligt insatt i kontrollerna.**
3. **Högtrycksstrålar kan vara farliga om de används felaktigt. Strålen får inte riktas mot människor, mot strömförande elektrisk utrustning eller mot själva maskinen.**
4. **Denna maskin är inte avsedd för användning av personer (inklusive barn) med nedsatta fysiska, sensoriska eller mentala förmågor, eller som inte har tillräcklig erfarenhet eller kunskap.**
5. **Barn ska övervakas så att de inte leker med maskinen.**
6. **Spruta inte brandfarliga och/eller giftiga vätskor. Det kan orsaka explosion, förgiftning eller skada på maskinen.**
7. **Rikta inte strålen mot dig själv eller andra för att rengöra kläder eller skor.**
8. **Högtrycksslangar, kopplingar och anslutningsdon är viktiga för maskinens säkerhet. Använd endast slangar, kopplingar och anslutningsdon som rekommenderas av tillverkaren.**
9. **Följ anvisningarna vid byte av tillbehör.**
10. **Håll handtagen torra, rena och fria från olja och fett.**
11. **Var uppmärksam – se upp med vad du gör.**
12. **Använd inte produkten när du är trött eller påverkad av alkohol eller läkemedel.**
13. **Kör inte högtryckstvätten utan vatten längre än en minut. Det skadar motorn med funktionsfel som följd.**
14. **Stäng alltid av strömmen och stäng av vattentillförseln när högtryckstvätten lämnas obevakad.**
15. **Se upp för bakåtkast. Avtryckarpistolen studsar tillbaka när högtrycksstrålen sprutas ut från munstycket. Håll avtryckarpistolen stadigt för att förebygga olyckshändelser med skador.**
16. **Titta efter skadade eller slitna delar före användning. Se också till att slangen är korrekt ansluten och att det inte är något läckage under användning. Att använda maskinen med funktionella defekter kan orsaka olycka.**
17. **Denna maskin har utformats för användning med det rengöringsmedel som levereras eller rekommenderas av tillverkaren. Att använda andra rengöringsmedel eller kemikalier kan påverka maskinsäkerheten negativt.**
18. **Dra inte i slangen för att ta bort högtryckstvättens stomme. Detta skadar slangen och anslutningsdelar och leder till kortslutning eller funktionella brister.**
19. **Ställ inte tunga föremål på slangen och låt inte fordon köra över den.**
20. **Lätta alltid på det kvarvarande trycket i avtryckarpistolen innan slangen kopplas från.**
21. **När slangen ansluts till vattennätet ska instruktionerna från ditt lokala vattenverk följas.**
22. **Om högtryckstvätten tappas eller slår emot ett hårt föremål, se då till att titta efter skador och sprickor.** Att använda högtryckstvätten i skadat tillstånd kan ge upphov till rök och brand eller orsaka elstöt, med personskada som följd.
23. **Vid användning av högtryckstvättar kan det bildas aerosoler. Att andas in aerosoler kan vara farligt för hälsan.**
24. **Beroende på användningsområdet kan avskärmade munstycken användas för högtryckstvätt, vilket dramatiskt minskar utsläppet av vattenhaltiga aerosoler. Alla användningsområden tillåter dock inte användning av en sådan anordning. Om inte avskärmade munstycken är tillämpliga för skydd mot aerosoler, kan det behövas en andningsmask i klass FFP 2 eller motsvarande, beroende på rengöringsmiljön.**
25. **Arbetsgivaren ska göra en riskbedömning för att specificera nödvändiga skyddsåtgärder för aerosoler beroende på den yta som ska rengöras och dess miljö. Andningsmasker av klass FFP 2, motsvarande eller högre, är lämplig för skydd mot hydrerade aerosoler.**
26. **Förhindra oavsiktlig start. Försäkra dig om att strömbrytaren står i avstängt läge innan du ansluter batteripaketet, tar upp eller bär apparaten.** Att bära apparaten med fingrarna på avtryckaren eller förse apparaten med ström när avtryckaren är intryckt, inbjuder till olyckor.
27. **Koppla från batteripaketet från apparaten innan justeringar utförs, tillbehör byts eller**

**apparaten lagras.** Genom dessa förebyggande säkerhetsåtgärder minskas risken att maskinen startas oavsiktligt.

28. **Ändra inte på apparaten eller batterikassetten och försök inte reparera dem, utom enligt vad som anges i användnings- och skötselinstruktionerna.**
29. **Använd inte vattenstrålen kontinuerligt på samma område.** Föremålet kan gå sönder och orsaka skada.
30. **Tvätta inte maskinen med vattenstrålen från maskinen.** Maskinen kan gå sönder eller så kan delar av maskinen lossna och orsaka skada.
31. **Undvik risken för elektriska stötar genom att inte rikta vattenstrålen mot maskinen när maskinen är påslagen.**
32. **Rörrengöringsslangen har en röd markering. När du använder rörrengöringsslangen ska du se till att föra in den i röret som ska rengöras minst upp till den röda markeringen innan du startar maskinen. Denna åtgärd förhindrar att du träffas av högtrycksvattenstrålen eller skräp/avloppsvatten som sprutas ut bakåt när du trycker på avtryckaren.**

**Användning och underhåll av batteri**

1. **Ladda endast med den batteriladdare som angetts av tillverkaren.** En laddare som passar en viss typ av batterier kan skapa risk för brand när den används tillsammans med annat batteri.
2. **Använd endast maskiner tillsammans med tillhörande batterier.** Om andra batterier används kan risken för personskada och brand öka.
3. **När batteriet inte används bör det hållas borta från andra metallföremål som till exempel gem, mynt, nycklar, spik, skruv eller andra små metallföremål som kan skapa anslutning från en terminal till en annan.** Kortslutning av batteripolerna kan orsaka brännskador eller brand.
4. **Under hårda förhållande kan det komma vätska ur batteriet. Undvik kontakt. Spola med vatten om kontakt ändå råkar uppstå. Om vätskan kommer i kontakt med ögonen bör läkare uppsökas.** Vätska från batteriet kan orsaka irritation på huden eller ge brännskador.
5. **Använd inte ett batteripaket eller maskin som är skadat eller ändrat.** Skadade eller ändrade batterier kan uppföra sig opålitligt, vilket kan leda till brand, explosion eller skaderisk.
6. **Utsätt inte batteripaket eller maskiner för brand eller höga temperaturer.** Exponering för brand eller temperaturer över 130 °C kan leda till explosion.
7. **Följ alla laddningsinstruktioner och ladda inte batteripaketet eller maskinen utanför det temperaturintervall som anges i instruktionerna.** Felaktig laddning, eller vid temperaturer utanför det angivna intervallet, kan skada batteriet och öka risken för brand.

**Service**

1. **Följ de underhållsinstruktioner som anges i denna bruksanvisning.**
2. **För att trygga maskinens säkerhet ska du endast använda originalreservdelar från tillverkaren eller som har godkänts av tillverkaren.**
3. **Lämna högtryckstvätten till en auktoriserad verkstad för service och underhåll med originalreservdelar. Detta garanterar fortsatt säker användning av högtryckstvätten.**
4. **Vid haveri eller funktionsfel på högtryckstvätten ska du omedelbart stänga av den och ta ut batterikassetten/kassetterna. Kontakta din lokala återförsäljare eller servicecenter.**

**Ytterligare säkerhetsvarningar**

1. **Följ kraven från det lokala vattenverket.**
2. **Använd inte maskinen när det finns risk för åska.**
3. **Var uppmärksam på var du har fötterna när du använder maskinen på lerig mark, i våta sluttningar eller hala ställen.**
4. **Byt inte ut batteriet i regn.**
5. **Låt inte maskinen åka ner i någon pöl.**
6. **Lämna inte maskinen obevakad utomhus i regn.**
7. **När maskinen tas i förvar, undvik då direkt solljus och regn, och förvara den på en plats där det inte blir varmt eller fuktigt.**
8. **Sitt inte på maskinen och använd inte maskinen som en pall.** Det kan orsaka en olycka eller fel på maskinen.

# SPARA DESSA ANVISNINGAR.

**⚠*VARNING:* GLÖM INTE att också fortsättningsvis strikt följa säkerhetsanvisningarna för maskinen även efter att du blivit van att använda den.**

**Vid FELAKTIG HANTERING av maskinen eller om inte säkerhetsanvisningarna i denna bruksanvisning följs kan följden bli allvarliga personskador.**

## Viktiga säkerhetsanvisningar för batterikassetten

1. **Innan batterikassetten används ska alla instruktioner och varningsmärken på (1) batteriladdaren, (2) batteriet och (3) produkten läsas.**
2. **Montera inte isär eller mixtra med batterikassetten.** Det kan leda till brand, överdriven värme eller explosion.
3. **Om drifttiden blivit avsevärt kortare ska användningen avbrytas omedelbart. Det kan uppstå överhettning, brännskador och t o m en explosion.**
4. **Om du får elektrolyt i ögonen ska de sköljas med rent vatten och läkare uppsökas omedelbart. Det finns risk för att synen förloras.**
5. **Kortslut inte batterikassetten.**
   (1) **Rör inte vid polerna med något strömförande material.**
   (2) **Undvik att förvara batterikassetten tillsammans med andra metallobjekt som t.ex. spikar, mynt o.s.v.**
   (3) **Skydda batteriet mot vatten och regn.**

   **En batterikortslutning kan orsaka ett stort strömflöde, överhettning, brand och maskinhaveri.**
6. **Förvara och använd inte verktyget och batterikassetten på platser där temperaturen kan nå**

**eller överstiga 50 °C.**

7. **Bränn inte upp batterikassetten även om den är svårt skadad eller helt utsliten. Batterikassetten kan explodera i öppen eld.**
8. **Spika inte i, krossa, kasta, tappa eller slå batterikassetten mot hårda föremål.** Dylika händelser kan leda till brand, överdriven värme eller explosion.
9. **Använd inte ett skadat batteri.**
10. **De medföljande litiumjonbatterierna är föremål för kraven i gällande lagstiftning för farligt gods.**
    För kommersiella transporter (av t.ex. tredje parter som speditionsfirmor) måste de särskilda transportkrav som anges på emballaget och etiketter iakttas.
    För att förbereda den produkt som ska avsändas krävs att du konsulterar en expert på riskmaterial. Var också uppmärksam på att det i ditt land kan finnas ytterligare föreskrifter att följa.
    Tejpa över eller maskera blottade kontakter och packa batteriet på sådant sätt att det inte kan röra sig fritt i förpackningen.
11. **När batterikassetten ska kasseras måste den tas bort från maskinen och kasseras på ett säkert sätt. Följ lokala föreskrifter beträffande avfallshantering av batteriet.**
12. **Använd endast batterierna med de produkter som specificerats av Makita.** Att använda batterierna med ej godkända produkter kan leda till brand, överdriven värme, explosion eller utläckande elektrolyt.
13. **Om maskinen inte används under en lång tid måste batteriet tas bort från maskinen.**
14. **Under och efter användning kan batterikassetten bli het vilket kan orsaka brännskador eller lättare brännskador. Var uppmärksam på hur du hanterar varma batterikassetter.**
15. **Vidrör inte verktygets kontakter direkt efter användning eftersom de kan bli heta och orsaka brännskador.**
16. **Låt inte flisor, damm eller smuts fastna i kontakterna, i hål eller spår i batterikassetten.** Det kan leda till att verktyget eller batterikassetten värms upp, fattar eld, går sönder eller inte fungerar som de ska, vilket kan orsaka brännskador eller personskador.
17. **Såvida inte verktyget stöder arbeten i närheten av högspänningsledningar får batterikassetten inte användas i närheten av en högspänningsledning.** Det kan leda till att verktyget eller batterikassetten går sönder eller inte fungerar korrekt.
18. **Förvara batteriet utom räckhåll för barn.**

## SPARA DESSA ANVISNINGAR.

***FÖRSIKTIGT:* Använda endast äkta Makita-batterier.** Användning av oäkta Makita-batterier eller batterier som har manipulerats kan leda till person- och utrustningsskador eller till att batteriet fattar eld. Det upphäver också Makitas garanti för verktyget och laddaren.

***OBSERVERA:*** Makita ansvarar inte för eventuella olyckor som uppstår på grund av användning av batterier som inte är från Makita eller batterier som har modifierats. Batterier från Makita har noggrant utvärderats för kompatibilitet med Makitas verktyg och laddare, i linje med tillämplig lagstiftning och säkerhetsstandarder.

## Tips för att uppnå batteriets maximala livslängd

1. **Ladda batterikassetten innan den är helt urladdad. Stanna alltid maskinen och ladda batterikassetten när du märker att maskinen blir svagare.**
2. **Ladda aldrig en fulladdad batterikassett. Överladdning förkortar batteriets livslängd.**
3. **Ladda batterikassetten vid en rumstemperatur på 10 °C - 40 °C. Låt en varm batterikassett svalna innan den laddas.**
4. **När batterikassetten inte används ska den tas bort från verktyget eller laddaren.**
5. **Ladda batterikassetten om du inte har använt den på länge (mer än sex månader).**

# FUNKTIONSBESKRIVNING

***FÖRSIKTIGT:* Se alltid till att maskinen är avstängd och batterikassetterna borttagna innan du justerar maskinen eller kontrollerar dess funktioner.**

## Montera eller demontera batterikassetten

***FÖRSIKTIGT:* Stäng alltid av maskinen innan du monterar eller tar bort batterikassetten.**

***FÖRSIKTIGT:* Håll stadigt i maskinen och batterikassetten när du installerar eller tar bort batterikassetten.** I annat fall kan det leda till att maskinen och batterikassetten glider ur händerna på dig och blir skadade och orsakar personskada.

***FÖRSIKTIGT:* Se till att du låser batterikåpan före användning.** I annat fall kan lera, smuts eller vatten orsaka skada på produkten eller batterikassetten.

***FÖRSIKTIGT:* Installera alltid batterikassetten helt.** I annat fall kan den plötsligt lossna från maskinen och skada dig eller någon som befinner sig i närheten.

***FÖRSIKTIGT:* Montera inte batterikassetten med våld.** Om kassetten inte lätt glider på plats är den felaktigt insatt.

***FÖRSIKTIGT:* Håll stadigt i batterikåpan när du monterar eller tar bort batterikassetten.**

**För att montera batterikassetten.**

**1.** Dra upp säkerhetsspärren och öppna sedan batterikåpan.
► **Fig.1:** **1.** Batterikåpa **2.** Säkerhetsspärr

**2.** Rikta in batterikassettens tunga med öppningen på maskinen och skjut sedan in kassetten tills den låser fast med ett litet klick.
► **Fig.2:** **1.** Batterikassett

**3.** Stäng batterikåpan och tryck på den tills den sitter fast med låsreglaget.

**Ta bort batterikassetten:**

**1.** Dra upp säkerhetsspärren och öppna batterikåpan.

**2.** Dra ur batterikassetten från maskinen samtidigt som du skjuter på knappen på kassettens framsida.

**3.** Stäng batterikåpan och tryck på den tills den sitter fast med låsreglaget.

## Knapp för batterikontroll

Du kan kontrollera återstående batterikapacitet genom att trycka på knappen för batterikontroll.
► **Fig.3:** **1.** Batteriindikator **2.** Knapp för batterikontroll

| Batteriindikatorstatus | | | Kvarvarande batterikapacitet |
|---|---|---|---|
| På | Av | Blinkar | |
| | | | 50 % till 100 % |
| | | | 20 % till 50 % |
| | | | 0 % till 20 % |
| | | | Ladda batteriet |

**OBS:** Indikatorlampan för kvarvarande batterikapacitet är bara som referens. Den faktiska batterikapaciteten kan skilja sig beroende på användningsförhållandena eller omgivningstemperatur.

**OBS:** Lampan släcks automatiskt efter några sekunder.

**OBS:** Om två batterikassetter installeras används batteriet på den vänstra sidan först.

**OBS:** Om två batterikassetter installeras växlar maskinen automatiskt batteri när batteriet som används blir tomt.

**OBS:** Det går att kontrollera återstående batterikapacitet utan att slå på strömbrytaren.

## Indikerar kvarvarande batterikapacitet

Tryck på kontrollknappen på batterikassetten för att se kvarvarande batterikapacitet. Indikatorlamporna lyser i ett par sekunder.

► **Fig.4:** **1.** Indikatorlampor **2.** Kontrollknapp

| Indikatorlampor | | | Kvarvarande kapacitet |
|---|---|---|---|
| Upplyst | Av | Blinkar | |
| | | | 75% till 100% |
| | | | 50% till 75% |
| | | | 25% till 50% |
| | | | 0% till 25% |
| | | | Ladda batteriet. |
| | | | Batteriet kan ha skadats. |

**OBS:** Beroende på användningsförhållanden och den omgivande temperaturen kan indikationen skilja sig lätt från den faktiska batterikapaciteten.

**OBS:** Den första (längst till vänster) indikatorlampan kommer att blinka när batteriskyddssystemet fungerar.

## Skyddssystem för maskinen/batteriet

Maskinen är utrustad med ett skyddssystem för maskinen/batteriet. Detta system bryter automatiskt strömmen till motorn för att förlänga maskinens och batteriets livslängd. Maskinen stannar automatiskt under användningen om maskinen eller batteriet hamnar i en av följande situationer:

### Överbelastningsskydd

När maskinen eller batteriet används på ett sätt som gör att de drar onormalt mycket ström, stannar maskinen automatiskt och hastighetsindikatorn blinkar grönt. Om detta sker stänger du av maskinen och upphör med arbetet som gjorde att den överbelastades. Starta därefter upp maskinen igen.

### Överhettningsskydd

När maskinen överhettas stannar maskinen automatiskt och hastighetsindikatorn lyser rött. I sådana fall ska du låta maskinen och batteriet svalna innan du slår på maskinen igen.

**OBS:** Hastighetsindikatorn blinkar rött när batteriet är överhettat.

### Överurladdningsskydd

När batterikapaciteten inte är tillräcklig stannar maskinen automatiskt och hastighetsindikatorn blinkar rött. I sådana fall ska du ta bort batteriet från maskinen och ladda batteriet eller byta ut batteriet mot ett fulladdat.

## Skydd mot andra orsaker

Skyddssystemet är också utvecklat för att hantera andra orsaker som skulle kunna skada maskinen och tillåter maskinen att stanna automatiskt. Ta följande steg för att åtgärda felen när maskinen stannat temporärt eller stannat helt.

1. Stäng av maskinen och starta sedan upp den igen.
2. Laddning av batteriet/batterierna och ersätt det/dem med laddade batteri(er).
3. Låt maskinen och batteriet/batterierna svalna.

Om ingen förbättring kan hittas genom att återställa skyddssystemet, kontakta ditt lokala Makita Service Center.

***OBSERVERA:*** **Om verktyget stannar av en orsak som inte är angiven ovan, se avsnittet Felsökning.**

## Knapp för lägesbyte

Hastigheten kan ändras i tre nivåer. Ändra hastighetsläge genom att trycka på knappen för lägesbyte. När du ändrar hastighetsläget tänds motsvarande hastighetsindikatorer.

► **Fig.5:** **1.** Knapp för lägesbyte

**OBS:** Du kan inte ändra läge när maskinen är påslagen. Ändra läget när maskinen är avstängd och batteriet är monterat i maskinen.

**OBS:** Om hastighetsindikatorn lyser rött eller blinkar rött eller grönt, se instruktionerna för skyddssystemet för maskinen/batteriet.

## Strömbrytare

⚠***VARNING:*** **Stäng alltid av strömbrytaren när verktyget inte används.**

***OBSERVERA:*** **Vrid inte på strömbrytaren med våld.** Det kan få den att fungera dåligt.

Slå på maskinen genom att vrida strömbrytaren medurs, och stäng av maskinen genom att vrida strömbrytaren moturs.

► **Fig.6:** **1.** Strömbrytare

**OBS:** Batteriindikatorerna lyser i några sekunder direkt efter att maskinen har slagits på.

**OBS:** Om du monterar batterikassetten i maskinen när strömbrytaren är i påslaget läge kommer hastighetsindikatorn att blinka grönt. Vrid strömbrytaren till det avstängda läget och montera sedan batterikassetten i maskinen.

## Munstycksfunktioner

**OBS:** Standardmunstycken kan variera beroende på land. Se avsnittet för valfria tillbehör för andra munstycken.

## Cyklonstrålemunstycke

***Landsspecifikt***

***OBSERVERA:*** **Använd inte cyklonstrålemunstycket för att rengöra ömtåliga ytor som fönster eller bilkarosser.**

► **Fig.7**

En spiralstråle stöts ut. Lämpligt för att ta bort envis smuts.

## Vario-spritmunstycke med förlängningsrör

***Landsspecifikt***

⚠***FÖRSIKTIGT:*** **Montera endast vario-sprutmunstycket på förlängningsröret. Anslut inga andra valfria förlängningar till det ursprungliga förlängningsröret.** Användning av andra tillbehör än de som rekommenderas av tillverkaren kan orsaka skador på egendom eller personskador.

⚠***FÖRSIKTIGT:*** **När stråltrycket justeras ska munstycket inte vridas genom att man vrider det mot avtryckarpistolen.** Munstycket kan lossna från avtryckarpistolen och ge upphov till personskada.

⚠***FÖRSIKTIGT:*** **Vrid inte munstycket med våld när du roterar spetsen på munstycket för att justera vattenstrålen.** I annat fall kan munstycket gå sönder och orsaka skador.

► **Fig.8:** **1.** Vario-sprutmunstycke **2.** Förlängningsrör

Stråltrycket kan justeras genom att man vrider på munstycket.

***OBSERVERA:*** **Håll inte i spetsen på munstycket när du vrider munstycket. Håll i stället längst ned på munstycket såsom framgår av figuren.**

► **Fig.9**

**OBS:** Vario-sprutmunstycket kan även fästas direkt på avtryckarpistolen.

## Använda avtryckaren

***OBSERVERA:*** **För att undvika mekaniskt fel i tryckströmbrytaren ska du alltid lämna ett intervall på två sekunder mellan avtryckarmanövrarna.**

Utlös avtryckaren för att spruta ut en vattenstråle. Strålen fortsätter så länge avtryckaren hålls intryckt. Avtryckaren kan låsas för säker hantering av avtryckarpistolen. För att låsa avtryckaren drar du ut stoppet och hakar fast det i skåran på handtaget.

► **Fig.10:** **1.** Avtryckare **2.** Stoppanordning **3.** Spår

# MONTERING

⚠***VARNING:*** **Se alltid till att ta alla batterikassetter har tagits bort innan någon form av arbete utförs på maskinen.** Underlåtelse att ta bort alla batterikassetter kan leda till allvarlig personskada på grund av oavsiktlig start.

## Ansluta högtrycksslangen

⚠***FÖRSIKTIGT:*** **Se till att högtrycksslangen är säkert ansluten.** En lös anslutning kan få högtrycksslangen att flyga av, med personskada som följd.

Anslut högtrycksslangen till utloppet. Vrid muttern på högtrycksslangen medurs medan du skruvar på den på utloppets skruvgänga.

► **Fig.11:** **1.** Utlopp **2.** Mutter

## Sätta fast avtryckarpistolen

⚠***FÖRSIKTIGT:*** **Se till att högtrycksslangen är säkert ansluten.** En lös anslutning kan få högtrycksslangen att flyga av, med personskada som följd.

Anslut högtrycksslangen till inloppet på avtryckarpistolen. Vrid muttern på högtrycksslangen medurs medan du skruvar på den på inloppets skruvgänga.

► **Fig.12:** **1.** Inlopp **2.** Mutter

## Anslutning till en kran

⚠***FÖRSIKTIGT:*** **Använd alltid en trycktålig vattenslang med följande diametrar och anslut till kranen med en lämplig koppling.** I annat fall kan vattenslangen och/eller kopplingen gå sönder och orsaka personskada.

- Innerdiametern på slangen är 14 mm till 15 mm.
- Ytterdiametern på slangen är 20 mm eller mindre.
- Tjockleken på slangen är 2,3 mm eller mer och mindre än 3,0 mm.

***OBSERVERA:*** **Använd en trycktålig vattenslang som är så kort som möjligt.** Mängden inloppsvatten ska vara högre än pumpens maximala matningsvolym.

***OBSERVERA:*** **Om du ansluter till dricksvattensystemet ska du använda ett återsugningsskydd som uppfyller regelverket i din region.**

***OBSERVERA:*** **Vid anslutning till en kran är den erforderliga vattenflödeshastigheten 7,0 l/min eller mer.** Om vattenflödeshastigheten är otillräcklig går det inte att nå maskinens fulla kapacitet.

**OBS:** Slangenheten levereras med slangkopplingar anslutna till båda ändarna. Vid anslutning till en kran utan en slangkoppling tar du bort slangkopplingen i ena änden genom att vrida slangkopplingen i pilens riktning såsom visas i figuren.

► **Fig.13:** **1.** Mutter på slangkoppling **2.** Slangkoppling

**1.** Anslut slangenheten till kranen. Sätt på en lämplig koppling, t.ex. en slangklämma eller en vattenkranfog, för att fästa slangänden vid kranen.

► **Fig.14:** **1.** Slangklämma **2.** Slangkoppling **3.** Slangenhet

***OBSERVERA:*** **Anslut slangenheten ordentligt till kranen.** Annars kan slangenheten lossna när du öppnar kranen.

**OBS:** Kopplingen beror på formen på kranen du ansluter till. Gör i ordning en lämplig kommersiellt inköpt koppling.

**2.** Sätt fast vattenslangsanslutningen till inloppet och fäst sedan slangkopplingen till vattenslangsanslutningen.

► **Fig.15:** **1.** Slangkoppling **2.** Vattenslangsanslutning **3.** Inlopp

***OBSERVERA:*** **Se till att fästa vattenslangsanslutningen och slangkopplingen ordentlig.** Annars kan vattenslangsanslutningen eller slangkopplingen lossna när du öppnar kranen.

## Ansluta/koppla från munstycket

⚠***FÖRSIKTIGT:*** **Lås alltid avtryckarpistolens avtryckare när munstycket ansluts/frånkopplas.**

⚠***FÖRSIKTIGT:*** **När du ansluter munstycket till avtryckarpistolen, se till att det ansluts ordentligt och inte lossnar.**

⚠***FÖRSIKTIGT:*** **Vrid inte för hårt när du ansluter eller kopplar från munstycket.** I annat fall kan munstycket gå sönder eller lossna och orsaka skador.

För in munstyckets ände i skåran på avtryckarpistolen och vrid det i pilens riktning enligt vad som visas i figuren samtidigt som du trycker munstycket mot avtryckarpistolen. Koppla från munstycket genom att vrida det i motsatt riktning samtidigt som du trycker det mot avtryckarpistolen och dra sedan ut det.

► **Fig.16:** **1.** Avtryckarpistol **2.** Skåra **3.** Änden på munstycket

## Ansluta skummunstycket

***Valfria tillbehör***

⚠***FÖRSIKTIGT:*** **Lås alltid avtryckarpistolens avtryckare när munstycket ansluts/frånkopplas.**

***OBSERVERA:*** **Använd endast neutrala rengöringsmedel. Använd inte hushållsrengöringsmedel, sura rengöringsmedel, alkaliska rengöringsmedel, blekmedel, lösningsmedel, brandfarliga material eller lösningar av industriell kvalitet, som kan skada maskinen eller din egendom. Förbered rengöringsmedlet enligt anvisningarna på lösningens flaska och testa alltid på en osynlig plats i förväg.**

***OBSERVERA:*** **Om ett rengöringsmedel med hög viskositet används är det troligt att munstycket täpps igen. Späd ut rengöringsmedlet genom att fylla på vatten i flaskan före användning när du använder ett rengöringsmedel med hög viskositet.**

**OBS:** När skummunstycket används späds rengöringsmedlet i flaskan ut med vattnet från maskinen och sprutas ut. Du behöver inte späda ut det koncentrerade rengöringsmedlet i flaskan mer än nödvändigt. Justera koncentrationen av rengöringsmedel samtidigt som du kontrollerar användningsförhållandena.

**OBS:** Om skummunstycket är vänt på sidan kan rengöringsmedel spilla ut.

Gör i ordning ett rengöringsmedel innan skummunstycket används.

**1.** Ta bort munstycket från tanken genom att vrida munstycket moturs. Sätt fast munstycket mot avtryckarpistolen.
► **Fig.17: 1.** Munstycke **2.** Avtryckarpistol

**2.** Fyll på rengöringsmedel i tanken och fäst tanken till munstycket genom att vrida den i riktningen som visas i figuren.
► **Fig.18: 1.** Tank

# ANVÄNDNING

⚠***VARNING:*** **Rör inte vid vattenstrålen och rikta den inte mot dig själv eller andra.** Vattenstrålen är farlig och kan skada dig eller andra.

⚠***VARNING:*** **När du fyrar av vattenstrålen, håll då aldrig i föremålet som du ska rengöra och ha inte händer och fötter nära vattenstrålen.**

⚠***FÖRSIKTIGT:*** **Se upp för tillbakastudsande vattenstråle och ivägspolade föremål. Håll munstycket minst 30 cm borta från föremålet.**

⚠***FÖRSIKTIGT:*** **Kör inte högtryckstvätten utan vatten längre än en minut.**

⚠***FÖRSIKTIGT:*** **Kör inte högtryckstvätten under en längre stund.** Det kan orsaka överhettning eller brand. Långvarig användning kan också orsaka vibrationsstörningar.

⚠***FÖRSIKTIGT:*** **Var uppmärksam på vindriktningen.** Om du får rengöringsmedlet i ögonen eller munnen, skölj då genast med färskt vatten och sök läkarhjälp om det behövs.

⚠***FÖRSIKTIGT:*** **Håll avtryckarpistolen stadigt.** Avtryckarpistolen slår tillbaka när du utlöser avtryckaren.

⚠***FÖRSIKTIGT:*** **Håll alltid avtryckarpistolen i handtaget och cylindern när du sprutar ut vattenstrålen.**

***OBSERVERA:*** **Undvik att använda högtryckstvätten i mer än en timme. Efter en timmes användning ska den pausas lika länge.**

***OBSERVERA:*** **För att skydda högtryckstvättens mekanism ska vatten som är varmare än 40 °C inte användas.**

***OBSERVERA:*** **Var noga med att inte dra våldsamt i avtryckarpistolen under körning.** Det kan få högtryckstvätten att falla omkull.

***OBSERVERA:*** **Om användningen upphör under en lång tid ska högtryckstvätten stängas av och avtryckaren tryckas in för att fullständigt släppa ut kvarvarande vatten.**
Om högtryckstvätten lämnas under en lång tid med bibehållet högt tryck kanske den inte går att starta igen. Om så är fallet ska högtryckstvätten stängas av, vatten ledas från en kran till inloppet, och avtryckaren tryckas in samtidigt som vattentillförseln är på en stund. Stäng därefter av högtryckstvätten.

***OBSERVERA:*** **Använd inte maskinen om den har vält.** Det kan orsaka funktionsfel.

► **Fig.19**

Ta bort munstycket från avtryckarpistolen innan du använder maskinen.

**1.** Öppna batterikåpan och installera batterikassetterna i högtryckstvätten och lås sedan batterikåpan.
► **Fig.20: 1.** Batterikassett **2.** Batterikåpa

**2.** Anslut högtrycksslangens ena ände till avtryckarpistolen och den andra änden till högtryckstvätten.

**3.** Koppla ihop högtryckstvätten och kranen med en vattenslang. Efter detta öppnar du kranen.
► **Fig.21**

***OBSERVERA:*** **Se till att kranen är helt öppen innan du startar maskinen.**

**4.** Välj önskat läge genom att trycka på knappen för lägesbyte och vrid strömbrytaren medurs för att slå på maskinen.
► **Fig.22: 1.** Strömbrytare **2.** Knapp för lägesbyte

**5.** För att spruta ut en vattenstråle låser du upp stoppanordningen och trycker på avtryckaren. Så fort vatten sprutas ut stadigt från avtryckarpistolen släpper du avtryckaren och stäng av maskinen.
► **Fig.23: 1.** Stoppanordning

**OBS:** Se till att ta bort munstycket från avtryckarpistolen innan du utför denna åtgärd.

**6.** Fäst lämpligt munstycke till avtryckarpistolen och slå sedan på maskinen för att starta tvättningen.

När du avbryter användningen kan du tillfälligt placera avtryckarpistolen så som visas på bilden.
► **Fig.24**

## Tillförsel av vatten från en tank/ behållare

***FÖRSIKTIGT:* Var försiktig när du fäster hylsan på filterhöljet för silenheten så att du inte skadar handen på slangklämman.**

***OBSERVERA:* Använd alltid en slangenhet och silenhet från Makita.**

***OBSERVERA:* Ha alltid en höjd på 1,0 m eller mindre mellan högtryckstvättens inlopp och vattenytan.** Annars kan inte högtryckstvätten ta upp vattnet i pumpen.

***OBSERVERA:* Vattennivån som maskinen kan pumpa är 100 mm eller mer.**

***OBSERVERA:* Använd inte vatten från floder, dammar eller vatten blandat med sand eller lera. Det kan orsaka funktionsfel.**

***OBSERVERA:* Använd alltid en tryckbeständig vattenslang med följande diametrar.**

- Innerdiametern på slangen är 14 mm till 15 mm.
- Ytterdiametern på slangen är 20 mm eller mindre.
- Tjockleken på slangen är 2,3 mm eller mer och mindre än 3,0 mm.

***OBSERVERA:* Använd en tryckbeständig vattenslang som är så kort som möjlig.**

**OBS:** Om det tar lång tid för vattnet att komma ut ska du rengöra silen och filtret på silenheten.

Du kan tillföra vatten från en tank eller behållare istället för en kran.

**1.** Stäng av maskinen och ta bort munstycket från avtryckarpistolen.

**2.** Anslut slangenheten och silenheten till vattenslanganslutningen.
► **Fig.25: 1.** Tank/behållare **2.** Silenhet **3.** Slangenhet **4.** Vattenslangsanslutning

**3.** Slå på maskinen, lås upp låsanordningen och tryck på avtryckaren. Släpp avtryckaren när vatten sprutas ut stadigt från avtryckarpistolen.
► **Fig.26: 1.** Avtryckarpistol

**OBS:** Det tar cirka 10 till 60 sekunder för vattnet att börja spruta.

**OBS:** Se till att ta bort munstycket från avtryckarpistolen innan du utför denna åtgärd.

**4.** Stäng av maskinen och fäst lämpligt munstycke till avtryckarpistolen, slå sedan på maskinen för att starta tvättningen.

**OBS:** Om vatten inte sprutar ut avlägsnar du slang- och silenheten och sänker ned dem i vatten. Sätt sedan tillbaka dem på maskinen.

► **Fig.27: 1.** Slang- och silenhet

**OBS:** Kontrollera följande om vattensuget inte fungerar, om det tar lång tid eller om vattentrycket inte är tillräckligt:

- Om slangenheten, silenheten, eller vattenslanganslutningen är lösa.
- Att slangkopplingarna på slangenheten sitter ordentligt fast på vattenslanganslutningen och filterhöljet på silenheten.

Dra åt dem om de är lösa.

**Slangenhet**
► **Fig.28: 1.** Slangkoppling

**Silenhet**
► **Fig.29: 1.** Slangklämma **2.** Filterhölje

**Vattenslangsanslutning**
► **Fig.30: 1.** Vattenslangsanslutning

## Efter användning

***FÖRSIKTIGT:* Efter användning av högtryckstvätten ska alltid den procedur som beskrivs i denna handbok följas.** Kvarvarande tryck i avtryckarpistolen eller högtryckstvätten kan leda till personskada eller invändig skada på pumpen.

**1.** Stäng av maskinen och ta bort munstycket från avtryckarpistolen.

**2.** Stäng kranen och koppla bort vattenkranen från högtryckstvätten.
► **Fig.31**

**3.** Sätt på högtryckstvätten igen.

**4.** Tryck på avtryckaren tills det kvarvarande vattnet i högtryckstvätten har tömts ut.
► **Fig.32**

***OBSERVERA:* Kör inte motorn längre tid än en minut.**

**5.** Stäng av högtryckstvätten och koppla bort batterikassetterna.
► **Fig.33: 1.** Batterikassett

**6.** Koppla bort högtrycksslangen från avtryckarpistolen och högtryckstvätten.
► **Fig.34: 1.** Avtryckarpistol **2.** Högtrycksslang

***OBSERVERA:* För att förhindra att högtrycksslangen blir skadad ska det kvarvarande vattnet i slangen tömmas ut före lagring.**

**7.** Håll maskinen med båda händerna och töm ut det kvarvarande vattnet inuti maskinen genom att luta maskinen såsom visas i figuren.
► **Fig.35**

# UNDERHÅLL OCH FÖRVARING

**⚠*VARNING:* Se alltid till att batterikassetterna tas bort från maskinen innan du tar den i förvar, bär den eller försöker utföra kontroll eller underhåll på den.**

***OBSERVERA:* Använd inte bensin, förtunningsmedel, alkohol eller liknande. Missfärgning, deformation eller sprickor kan uppstå.**

För att upprätthålla produktens SÄKERHET och TILLFÖRLITLIGHET bör allt underhålls- och justeringsarbete utföras av ett auktoriserat Makita servicecenter och med reservdelar från Makita.

## Bära maskinen

**⚠*FÖRSIKTIGT:* Se till att handtaget är helt hopfällt innan du bär maskinen med båda händerna.**

Bär maskinen genom att hålla maskinen ordentligt med båda händerna. Håll i handtaget med en hand och i det nedre greppet med den andra handen.
► **Fig.36: 1.** Handtag **2.** Nedre grepp

Du kan även bära maskinen med hjälp av hjulen på maskinen. Se till att förlänga handtaget genom att trycka på säkerhetsknappen innan du bär maskinen.
► **Fig.37: 1.** Säkerhetsknapp **2.** Handtag
► **Fig.38**

**⚠*FÖRSIKTIGT:* Använd inte för mycket kraft genom att luta på det utdragna handtaget.** Om handtaget lossnar kan du ramla och skada dig.

***OBSERVERA:* Se till att handtaget är helt utdraget och att säkerhetsknappen har återgått till dess ursprungliga läge innan du bär maskinen.**

► **Fig.39: 1.** Säkerhetsknapp

## Rengöring av munstycket

***OBSERVERA:* Ta inte bort smuts eller skräp med våld.** Det kan leda till personskada eller skada på utmatningshålet med avvikande strålvinklar eller dålig prestanda som följd.

Använd rengöringsstiftet för att ta bort smuts eller tilltäppningar från munstycket.
► **Fig.40: 1.** Rengöringsstift

**OBS:** Rengör munstycket regelbundet för att behålla bästa prestanda.

## Rengöra filtret

Ta loss vattenslangsanslutningen och ta bort smuts och skräp från insidan av filtret.
► **Fig.41: 1.** Vattenslangsanslutning **2.** Filter **3.** Tätningsring

När silenheten används ska filter tas ut ur filterhöljet och smuts och skräp tas bort.
► **Fig.42: 1.** Filter **2.** Filterhölje

**OBS:** Rengör filtret regelbundet för att behålla bästa prestanda.

## Förvaring

***OBSERVERA:* Förvara alltid på en plats inomhus där temperaturen inte sjunker under fryspunkten.** Om högtryckstvätten fryser och inte fungerar, kontakta då ditt lokala servicecenter för att reparera.

***OBSERVERA:* Se till att helt tömma ut vattnet från insidan av maskinen innan maskinen förvaras. Funktionsfel eller skada som orsakats av frysning på grunda av otillräcklig dränering omfattas inte av garantin.**

Förvara tillbehören i fickan på baksidan av maskinen.
► **Fig.43**

# FELSÖKNING

Innan du ber om reparation ska du först utföra en egen kontroll. Om du hittar ett problem som inte finns förklarat i bruksanvisningen ska du inte försöka att montera isär maskinen. Fråga istället ett auktoriserad servicecenter för Makita, och använd alltid reservdelar från Makita för reparationer.

| Feltillstånd | Trolig orsak (felfunktion) | Åtgärd |
|---|---|---|
| Tvätten startar inte. | Ingen elektricitet | Montera laddade batterikassetter och slå på strömbrytaren. |
| | Kvarvarande tryck i pumpen | Utlös avtryckaren. |
| | Högtryckstvätten har lämnats med högt tryck under en lång tid. | Stäng av högtryckstvätten, led vatten från en kran till inloppet, och tryck in avtryckaren samtidigt som vattentillförseln är på en stund. Stäng därefter av högtryckstvätten. |

| Feltillstånd | Trolig orsak (felfunktion) | Åtgärd |
|---|---|---|
| Ingen vattenstråle/svag vattenstråle | Ingen vattenförsörjning eller dålig vattenförsörjning | Se till att kranen är öppen. Om slangenheten och silenheten används, fyll dem med vatten. |
| | Luft blockerar vattenflödet. | Stäng av strömbrytaren och sätt sedan på den igen samtidigt som du trycker på avtryckaren. |
| | Dålig vattenslanganslutning | Kontrollera anslutningen mellan högtryckstvätten och vattenkranen. |
| | Dålig anslutning av slangar (när silenheten används) | Dra åt slangkopplingen om den är lös. För in slangkopplingen ordentligt. |
| | Tilltäppt slang, filter eller munstycke | Ta bort stoppet i slangen, filtret eller munstycket. |
| | Skadat eller slitet munstycke eller slang | Byt ut munstycket eller slangen. |
| Instabil vattenstråle | Tilltäppt munstycke | Ta bort stoppet i munstyckets utmatningshål med hjälp av rengöringsstiftet. |
| | Dåligt vattensug | Kontrollera vattenslangen med början vid kranen för att se läckor eller tilltäppningar. Sätt på kranen. |
| | Vattnet är för varmt. | Tillför kallare vatten. |
| Vattenläckage | Dålig vattenslanganslutning | Kontrollera att slangarna är ordentligt anslutna. |
| | Skadad eller sliten slang | Byt ut slangen. |

# VALFRIA TILLBEHÖR

⚠***FÖRSIKTIGT:*** **Följande tillbehör eller tillsatser rekommenderas för användning med den Makita-maskin som denna bruksanvisning avser.** Om andra tillbehör eller tillsatser används kan det uppstå risk för personskador. Använd endast tillbehören eller tillsatserna för de syften de är avsedda för.

Kontakta ditt lokala Makita servicecenter om du behöver ytterligare information om dessa tillbehör.

- Munstycken och slangar
- Makitas originalbatteri och laddare

**OBS:** Några av tillbehören i listan kan vara inkluderade i produktpaketet som standardtillbehör. De kan variera mellan olika länder.

## Kombinationer av munstycken och slangar

**► Fig.44**

| | | | | | |
|---|---|---|---|---|---|
| 1 | Stänkskydd | 2 | Cyklonstrålemunstycke *1 | 3 | Vario-sprutmunstycke *1 |
| 4 | Förlängningsrör *1 | 5 | Skummunstycke | 6 | Tvättborste |
| 7 | Vario-sprutlans | 8 | Variabelt munstycke | 9 | Roterande borste |
| 10 | Sprutlans till underreden | 11 | Rörrengöringslang (10 m) | 12 | Rörrengöringslang (15 m) |
| 13 | Anslutningsfog | 14 | Avtryckarpistol *1 | 15 | Lansförlängning *2 |
| 16 | Högtrycksslang *1 | 17 | Högtrycksförlängningsslang (5 m) | 18 | Högtrycksförlängningsslang (8 m) |
| 19 | Högtrycksförlängningsslang (10 m) | 20 | Svängfog | 21 | Vattenslangsanslutning *1 |
| 22 | Slangenhet *1 | 23 | Silenhet *1 | - | - |

*1: Standardtillbehör
*2: Ej tillgängligt i kombination med sprutlans för underreden.

### Stänkskydd

**► Fig.45**

Minskar bakåtstänket när man rengör hörn med cyklonstrålemunstycket.

**► Fig.46: 1.** Mutter **2.** Cyklonstrålemunstycke

När stänkskyddet används, ta bort muttern från stänkskyddet, för in cyklonstrålemunstycket in i stänkskyddet och dra sedan åt muttern.

### Skummunstycke

**► Fig.47**

Rengöringsmedel kan sprutas ut som skum.

### Tvättborste

**► Fig.48**

Ett munstycke försett med en borste. Praktiskt för att tvätta ut smuts samtidigt som man skrubbar med borsten.

## Vario-sprutlans

**⚠*FÖRSIKTIGT:* När stråltrycket justeras ska munstycket inte vridas genom att man vrider det mot avtryckarpistolen.** Munstycket kan lossna från avtryckarpistolen och ge upphov till personskada.

**⚠*FÖRSIKTIGT:* Vrid inte munstycket med våld när du roterar spetsen på munstycket för att justera vattenstrålen.** I annat fall kan munstycket gå sönder och orsaka skador.

**► Fig.49**

Stråltrycket kan justeras genom att man vrider på munstycket.

## Variabelt munstycke

**⚠*FÖRSIKTIGT:* När strålbredden justeras ska munstycket inte vridas genom att man vrider det mot avtryckarpistolen.** Munstycket kan lossna från avtryckarpistolen och ge upphov till personskada.

**⚠*FÖRSIKTIGT:* Vrid inte munstycket med våld när du roterar spetsen på munstycket för att justera vattenstrålen.** I annat fall kan munstycket gå sönder och orsaka skador.

**► Fig.50**

Strålbredden kan justeras från 0° till 25° genom att man vrider på munstyckets framände.

## Roterande borste

**► Fig.51**

Tre borstar inuti roterar långsamt när man sprutar ut strålen. Lämplig för att ta bort lätt smuts på en yttre vägg, en bilkaross, ett badkar etc.

## Sprutlans till underreden

**⚠*FÖRSIKTIGT:* Använd inte underredessprutlansen med lansförlängningen.**

**► Fig.52**

En extra lång sprutlans med vinklat munstycke. Bäst för att rengöra svåråtkomliga områden som t.ex. en bils underrede och takrännor.

## Rörrengöringslang (10 m/15 m)

**⚠*FÖRSIKTIGT:* Var särskilt noga med vattenstrålen när rörrengöringsslangen används. Högintensiv vattenstråle sprutas bakåt. Sätt inte igång vattenstrålen innan munstycket har satts in i röret som ska rengöras som minst fram till den röda markeringen.**

**► Fig.53**

För rengöring och propplösning av avloppsrör och stuprör.

## Anslutningsfog

**► Fig.54**

En fog för anslutning till ett munstycke från en annan modell.

Vissa tillvalsmunstycken kräver att anslutningsfogen (valfritt tillbehör) fästs vid avtryckarpistolen. Fäst anslutningsfogen vid avtryckarpistolen på samma sätt som munstycket.

**► Fig.55:** **1.** Munstycke **2.** Anslutningsfog **3.** Avtryckarpistol

## Lansförlängning

**► Fig.56**

Rör för att öka längden på avtryckarpistolen. Tre olika längder finns tillgängliga genom att man ändrar antalet rör som ska användas.

## Högtrycksförlängningsslang (5 m/8 m/10 m)

**► Fig.57**

Förlängningsslang för att ansluta högtryckstvättstommen med avtryckarpistolen.

## Svängfog

**► Fig.58**

Förhindrar att högtrycksslangen blir snodd.

**► Fig.59:** **1.** Knapp **2.** Mutter

Anslut eller ta bort högtrycksslangen till eller från svängfogen genom att vrida muttern på högtrycksslangen samtidigt som du trycker in knappen på svängfogen.

## Slangenhet

**► Fig.60**

En slangenhet som ansluter en kran till produkten, eller silenheten till produkten.

## Silenhet

**► Fig.61**

En silenhet som levererar vatten från en tank eller behållare. Används slangenheten för att ansluta produkten.

# ADVARSEL

- **Se kapittelet "VEDLIKEHOLD OG OPPBEVARING" for å få informasjon om forholdsregler før brukervedlikehold.**
- **Denne maskinen skal ikke brukes av personer (inkludert barn) med reduserte fysiske, sensoriske eller mentale evner, eller personer som mangler erfaring og kunnskap.**
- **Maskiner skal ikke brukes av barn. Barn skal holdes under oppsyn for å sikre at de ikke leker med maskinen.**
- **Se kapittelet "Viktige sikkerhetsanvisninger for batteriinnsats" angående ikke tillatte eller viktige saker for batteriet.**
- **Se avsnittet "Sette inn eller ta ut batteri" for å få informasjon om hvordan batteriet settes inn eller tas ut.**
- **Se kapittelet "SPESIFIKASJONER" for å få informasjon om maksimum vanntrykk for innløp.**
- **Sørg for at du bruker det nye slangesettet som følger med produktet for å koble til vannforsyningen. Ikke bruk et gammelt slangesett.**
- **Denne maskinen er laget for bruk med rengjøringsmiddelet som følger med eller anbefales av produsenten. Hvis du bruker andre rengjøringsmidler eller kjemikalier, kan det gå utover maskinens sikkerhet.**
- **Det kan dannes aerosoler under bruk av høytrykksspylere. Innånding av aerosoler kan være helseskadelig.**
- **Høytrykksstråler kan være farlige hvis de brukes på feil måte. Strålen må ikke rettes mot personer, strømførende utstyr eller selve maskinen.**
- **Ikke bruk maskinen i nærheten av personer med mindre de har på seg verneklær.**
- **Ikke rett strålen mot deg selv eller andre for å rengjøre klær eller skotøy.**
- **Eksplosjonsfare – ikke sprøyt brennbare væsker.**
- **Høytrykksvaskere skal ikke brukes av barn eller personer uten opplæring.**
- **Høytrykksslanger, utstyr og koblinger er viktige for maskinens sikkerhet. Bruk kun slanger, utstyr og koblinger som anbefales av produsenten.**
- **Bruk kun originale reservedeler fra produsenten eller som er godkjent av produsenten, for å bevare maskinens sikkerhet.**
- **Vann som har strømmet gjennom sikkerhetsventilen for tilbakestrømning, anses å være udrikkelig.**
- **Pass alltid på at maskinen er slått av og batteriene tatt ut før det utføres noe arbeid på verktøyet.**
- **Ikke bruk maskinen hvis viktige deler av den er skadet, f.eks. sikkerhetsutstyr, høytrykksslanger eller sprøytepistol.**
- **Ta alltid ut batteriene før du forlater maskinen uten tilsyn.**
- **Avhengig av bruksområdet kan skjermede munnstykker brukes til høytrykksspyling, slik at utslippet av vannholdige aerosoler reduseres dramatisk. Det er imidlertid ikke mulig å benytte en slik enhet på alle bruksområder. Hvis det ikke er mulig benytte skjermede munnstykker for å beskytte mot aerosoler, kan det være nødvendig å bruke en pustemaske i klasse FFP 2 eller tilsvarende, avhengig av rengjøringsmiljøet.**
- **Arbeidsgiveren skal utføre en risikovurdering for å spesifisere nødvendige beskyttelsestiltak for aerosoler, avhengig av overflaten som skal rengjøres og omgivelsene. Åndedrettsmasker i klasse FFP 2, tilsvarende eller høyere, er egnet for beskyttelse mot vannholdige aerosoler.**
- **Følg kravene til det lokale vannverket.**
- **For land i Europa:**
  **Ifølge EN12729 (BA) kan innretningen også kobles til drikkevannforsyningen hvis en sikkerhetsventil for tilbakestrømning med tappeutstyr er installert i tilførselsslangen.**

## Passende batteri og lader

| | |
|---|---|
| Batteriinnsats | BL4020 / BL4025 / BL4040 / BL4040F* / BL4050F* / BL4080F*<br>* : Anbefalt batteri |
| Lader | DC40RA / DC40RB / DC40RC / DC40WA / BCC01 / BCC02 |

- Noen av batteriene og laderne som er opplistet ovenfor er kanskje ikke tilgjengelige, avhengig av hvor du bor.

⚠***ADVARSEL:*** **Bruk kun de batteriene og laderne som er opplistet ovenfor.** Bruk av andre batterier og ladere kan føre til personskader og/eller brann.

# TEKNISKE DATA

| **Modell:** | | **HW001G** |
|---|---|---|
| Maks. strømningshastighet *1 | | 7,0 l/min |
| Vannstrømningshastighet *2 | Modus 3 (høy modus) | 5,5 l/min |
| | Modus 2 (midtmodus) | 4,2 l/min |
| | Modus 1 (lav modus) | 3,0 l/min |
| Maks. tillatt trykk | | 11,5 MPa |
| Arbeidstrykk *2 | Modus 3 (høy modus) | 8,5 MPa |
| | Modus 2 (midtmodus) | 5,5 MPa |
| | Modus 1 (lav modus) | 3,0 MPa |
| Maks. matetrykk | | 1,0 MPa |
| Maks. matetemperatur | | 40 °C |
| Maks. sugehøyde | | 1,0 m |
| Merkespenning | | DC 36 V - 40 V maks |
| Mål (L × B × H) *3 | | 344 mm x 383 mm x 520 mm |
| Nettovekt | *4 | 10,3 - 13,4 kg |
| | *5 | 12,5 kg |
| Vannbeskyttelse | | IPX5 |

- På grunn av vårt kontinuerlige forsknings- og utviklingsprogram kan spesifikasjonene som oppgis i dette dokumentet endres uten varsel.
- Spesifikasjonene kan variere fra land til land.

*1: Når sprøytepistolen brukes uten munnstykkene.
*2: Når variodysen og forlengelsen brukes.
*3: Når håndtaket er foldet og uten slanger.
*4: Vekten inkluderer vekten av batteri(er), men inkluderer ikke vekten av tilbehør (variodyse, forlengelse) eller vanntilførselsslange. Den letteste og tyngste vektkombinasjonen av apparat og batteri(er) vises i tabellen.
*5: Forskjellene i nettovekten ovenfor er følgende.
– Vekten av tilbehør (variodyse, forlengelse) er inkludert.
– Batteriet er BL4050F (2 stk.).

## Symboler

Nedenfor ser du symbolene som kan brukes for dette utstyret. Forviss deg om at du forstår hva de betyr, før du begynner å bruke maskinen.

| | |
|---|---|
|  | Vær spesielt forsiktig og oppmerksom. |
|  | Les bruksanvisningen. |
|  | Må ikke kobles til en drikkevannskran. |
|  | Ikke rett strålen mot personer, inkludert deg selv, dyr og strømførende utstyr. |

| | |
|---|---|
|   | Kun for EU-land<br>På grunn av forekomst av farlige komponenter i utstyret, kan avfall fra elektrisk og elektronisk utstyr, akkumulatorer og batterier ha en negativ innvirkning på miljøet og menneskers helse.<br>Ikke kast elektriske og elektroniske apparater eller batterier sammen med husholdningsavfall!<br>I samsvar med det europeiske direktivet om avfall fra elektrisk og elektronisk utstyr og om akkumulatorer og batterier samt akkumulatorer og batterier som skal kastes, samt deres tilpasning til nasjonal lovgivning, skal brukt elektrisk utstyr samt brukte batterier og akkumulatorer samles inn separat og leveres til et eget innsamlingssted for kommunalt avfall, som driver virksomhet i samsvar med miljøvernforskriftene.<br>Dette er angis av symbolet med den overkryssede avfallsbeholderen som er plassert på utstyret. |
|   | Garantert lydeffektnivå i henhold til EU-direktivet om støy fra utstyr til utendørs bruk. |
|   | Lydeffektnivå i henhold til Australia NSW støykontrollforskrift |

## Riktig bruk

Denne maskinen er beregnet på rengjøring av gjenstridig smuss ved hjelp av vannstråle. Maskinen er beregnet både for kommersiell bruk og husholdningsbruk.

## Støy

Typisk A-vektet lydtrykknivå er bestemt i henhold til EN60335-2-79:
Lydtrykknivå ($L_{pA}$) : 71 dB (A)
Usikkerhet (K): 3,2 dB (A)

Støynivået under arbeid kan overskride 80 dB (A).

**MERK:** Den/de oppgitte verdien(e) for genererte vibrasjoner har blitt målt i henhold til standard testmetoder, og kan bli brukt til å sammenligne ett verktøy med et annet.

**MERK:** Den angitte verdien for støynivå kan også brukes til en foreløpig vurdering av eksponeringen.

⚠***ADVARSEL:*** **Bruk hørselsvern.**

⚠***ADVARSEL:*** **Støynivået under faktisk bruk av elektroverktøyet kan avvike fra den angitte totalverdien, avhengig av hvordan verktøyet brukes.**

⚠***ADVARSEL:*** **Sørg for å identifisere vernetiltak for å beskytte operatøren, som er basert på et estimat av eksponeringen under de faktiske bruksforholdene (idet det tas hensyn til alle deler av driftssyklusen, dvs. hvor lenge verktøyet er slått av, hvor lenge det går på tomgang og hvor lenge startbryteren faktisk holdes trykket).**

## Vibrasjoner

Den totale kontinuerlige vibrasjonsverdien (triaksial vektorsum) fastslått i henhold til EN60335-2-79:
Genererte vibrasjoner ($a_h$) : 3,2 m/s$^2$
Usikkerhet (K): 1,5 m/s$^2$

**MERK:** Den/de oppgitte verdien(e) for totalt genererte vibrasjoner har blitt målt i henhold til standard testmetoder, og kan bli brukt til å sammenligne ett verktøy med et annet.

**MERK:** Den/de angitte verdien(e) for totalt genererte vibrasjoner kan også brukes til en foreløpig vurdering av eksponeringen.

⚠***ADVARSEL:*** **De genererte vibrasjonene under faktisk bruk av elektroverktøyet kan avvike fra den angitte totale verdien, avhengig av hvordan verktøyet brukes.**

⚠***ADVARSEL:*** **Sørg for å identifisere vernetiltak for å beskytte operatøren, som er basert på et estimat av eksponeringen under de faktiske bruksforholdene (idet det tas hensyn til alle deler av driftssyklusen, dvs. hvor lenge verktøyet er slått av, hvor lenge det går på tomgang og hvor lenge startbryteren faktisk holdes trykket).**

Følgende viser middelverdiene for den største utslagsvidden for akselerasjonen fra gjentatte støtvibrasjoner, $p_F$, med tilsvarende usikkerhet (K) fastslått i henhold til EN60335-2-79.
$p_F$ : 41 m/s$^2$
Usikkerhet (K): 11 m/s$^2$

**MERK:** Disse angitte verdiene skal ikke brukes til å bestemme eksponering for hånd-arm-vibrasjon.

## Samsvarserklæringer

***Gjelder kun for land i Europa***

Du finner EUs/Storbritannias samsvarserklæring på følgende URL-adresse.

https://support.makita.biz/doc/doc_index.html

# SIKKERHETSADVARSEL

## Generelle advarsler angående sikkerhet for elektroverktøy

⚠***ADVARSEL*** **Les alle sikkerhetsadvarsler, instruksjoner, illustrasjoner og spesifikasjoner som følger med dette elektroverktøyet.** Hvis ikke alle instruksjonene nedenfor følges, kan det føre til elektrisk støt, brann og/eller alvorlig personskade.

## Oppbevar alle advarsler og instruksjoner for senere bruk.

Uttrykket «elektrisk verktøy» i advarslene refererer både til elektriske verktøy (med ledning) tilkoblet strømnettet, og batteridrevne verktøy (uten ledning).

## VIKTIGE SIKKERHETSADVARSLER

⚠***ADVARSEL:*** **Les alle sikkerhetsadvarslene og alle instruksjonene.** Hvis du ikke følger alle advarslene og instruksjonene som er oppført nedenfor, kan det føre til elektriske støt, brann og/eller alvorlige helseskader.

## Oppbevar alle advarsler og instruksjoner for senere bruk.

**ADVARSEL – Når du bruker dette produktet, må du alltid følge de grunnleggende sikkerhetsanvisningene, inklusive de nedenstående:**
**Sikkerhet på arbeidsplassen**

1. **Sørg for at det ikke finnes personer på arbeidsplassen.**
2. **Ikke strekk deg for langt eller stå på ustabilt underlag. Pass alltid på at du holder balansen og har godt fotfeste.**
3. **Høytrykksspylerhuset skal alltid plasseres på et jevnt og stabilt underlag. Unngå områder der vannet som spruter ut vil danne bekker eller pytter.**
4. **Før du begynner å rengjøre, må du kontrollere omgivelsene og gjenstandene som skal**

**rengjøres. Høytrykksstråler kan spyle bort maling eller annen overflatebehandling, inkludert giftige kjemikalier. Iverksett forebyggende tiltak ved behov.**

5. **Unngå å snuble i slangen til høytrykksspyleren. Vær alltid oppmerksom på hvor slangen befinner seg under bruk.**
6. **Under bruk vil det renne litt vann ut av bunnen på høytrykksspyleren. Unngå å plassere høytrykksspyleren på steder som du ikke vil skal bli våte.**

**Personlig sikkerhet**

1. **For å beskytte seg mot strålen og gjenstander som strålen sender ut, skal operatører bruke utstyr som vernesko, vernehansker, hjelm med visir, hørselsvern, osv.**
2. **Ikke bruk høytrykksspyleren i nærheten av personer med mindre de har på seg verneklær.**
3. **Vær ekstra oppmerksom når produktet brukes i nærheten av barn for å redusere faren for skade.**
4. **Hvis høytrykksspyleren koble til et drikkevannssystem, må systemet være beskyttet mot tilbakestrømning.**
5. **Vann om har strømmet gjennom sikkerhetsventilen som tilbakestrømning anses for å være udrikkelig.**

**Elektrisk sikkerhet**

1. **Ta aldri på batteriene med våte hender.**
2. **Ikke bruk maskinen hvis de viktige delene av maskinen er skadet, f.eks. sikkerhetsutstyr, høytrykksslanger eller sprøytepistolen.**

**Bruk og vedlikehold av elektrisk verktøy**

1. **Les alle anvisningene før du bruker produktet.**
2. **Du må vite hvordan du skal stanse høytrykksspyleren og tappe trykket raskt. Gjør det grundig kjent med kontrollene.**
3. **Høytrykksstråler kan være farlige hvis de brukes på feil måte. Strålen må ikke rettes mot personer, strømførende utstyr eller selve maskinen.**
4. **Denne maskinen skal ikke brukes av personer (inkludert barn) med reduserte fysiske, sensoriske eller mentale evner, eller personer som mangler erfaring og kunnskap.**
5. **Barn må være under oppsyn for å sikre at de ikke leker med maskinen.**
6. **Ikke sprøyt brennbare og/eller giftige væsker. Det kan forårsake en eksplosjon, forgiftning eller skade på maskinen.**
7. **Ikke rett strålen mot deg selv eller andre for å rengjøre klær eller skotøy.**
8. **Høytrykksslanger, utstyr og koblinger er viktige for maskinens sikkerhet. Bruk kun slanger, utstyr og koblinger som anbefales av produsenten.**
9. **Følg anvisningene når du bytter tilbehør.**
10. **Hold håndtakene tørre, rene og fri for olje eller smørefett.**
11. **Vær årvåken – følg med på hva du gjør.**
12. **Ikke bruk produktet når du er sliten eller under påvirkning av alkohol eller narkotika/ legemidler.**
13. **Ikke bruk høytrykksspyleren i mer enn ett minutt uten vann. Det vil skade motoren og føre til at høytrykksspyleren ikke virker.**
14. **Slå alltid av strømmen og vanntilførselen når du lar høytrykksspyleren stå uten tilsyn.**
15. **Vær oppmerksom på muligheten for tilbakeslag. Sprøytepistolen slår tilbake når høytrykksstrålen spruter ut av munnstykket. Hold godt tak i sprøytepistolen for å unngå uhell og skader.**
16. **Kontroller med tanke på skadde eller slitte deler før bruk. Pass dessuten på at slangen er riktig tilkoblet og at det ikke oppstår lekkasje under bruk. Hvis du bruker maskinen når den er defekt, kan det føre til uhell.**
17. **Denne maskinen er laget for bruk med rengjøringsmiddelet som følger med eller anbefales av produsenten. Hvis du bruker andre rengjøringsmidler eller kjemikalier, kan det gå utover maskinens sikkerhet.**
18. **Ikke dra i slangen når du skal flytte høytrykksspylerhuset. Det vil skade slangen og tilkoblingsdelene, og føre til en kortslutning eller funksjonsfeil.**
19. **Ikke plasser tunge gjenstander på slangen eller la kjøretøy kjøre over den.**
20. **Slipp alltid ut resttrykket i sprøytepistolen før du kobler fra slangen.**
21. **Når du kobler slangen til vannforsyningen, må du ta hensyn til anvisningene fra det lokale vannverket.**
22. **Hvis du mister eller slår høytrykksspyleren mot en hard gjenstand, må du kontrollere den med tanke på skade og sprekker.** Hvis du bruker høytrykksspyleren når den er skadet, kan det føre til røyk, brann eller elektrisk støt, som igjen kan føre til personskade.
23. **Under bruk av høytrykksvaskere kan det dannes aerosoler. Innånding av aerosoler kan være helseskadelig.**
24. **Avhengig av bruksområdet kan skjermede munnstykker brukes til høytrykksvasking, slik at utslippet av vannholdige aerosoler reduseres dramatisk. Det er imidlertid ikke mulig å benytte en slik enhet på alle bruksområder. Hvis det ikke er mulig benytte skjermede munnstykker for å beskytte mot aerosoler, kan det være nødvendig å bruke en pustemaske i klasse FFP 2 eller tilsvarende, avhengig av rengjøringsmiljøet.**
25. **Arbeidsgiveren skal utføre en risikovurdering for å spesifisere nødvendige beskyttelsestiltak for aerosoler, avhengig av overflaten som skal rengjøres og omgivelsene. Åndedrettsmasker i klasse FFP 2, tilsvarende eller høyere, er egnet for beskyttelse mot vannholdige aerosoler.**
26. **Unngå utilsiktet start. Pass på at bryteren er i av-stilling før du kobler til batteripakken, og før du tar det opp eller begynner å bære apparatet.** Hvis du bærer apparatet med fingeren på bryteren eller kobler strøm til maskinen med bryteren i på-stillingen, kan det lett oppstå ulykker.
27. **Før du foretar eventuelle justeringer, skifter tilbehør eller setter utstyret bort til oppbevaring, må du ta batteripakken ut av apparatet.** Slike

forebyggende sikkerhetstiltak reduserer faren for at apparatet starter utilsiktet.

28. **Ikke modifiser eller forsøk å reparere apparatet eller batteripakken, med unntak av det som er angitt i instruksjonene for bruk og stell.**
29. **Ikke rett vannstrålen mot samme område kontinuerlig.** Gjenstanden kan gå i stykker og forårsake personskade.
30. **Ikke vask maskinen med maskinens egen vannstråle.** Maskinen kan gå i stykker eller deler av maskinen kan slynges av og forårsake personskade.
31. **For å unngå fare for elektrisk støt må ikke vannstrålen rettes mot maskinen mens den er slått på.**
32. **Rørrengjøringsslangen har et rødt merke. Når du bruker rørrengjøringsslangen, må du passe på å sette den inn i røret som skal rengjøres, minst opp til det røde merket før du slår på maskinen. Dette forhindrer at du blir truffet av høytrykksstrålen eller avfall/kloakk som støtes ut bakover når du trykker på utløseren.**

**Bruk og vedlikehold av batteridrevne maskiner**

1. **Batteriet må kun lades opp igjen med en lader spesifisert av produsenten.** En lader som passer til én batteritype, kan være brannfarlig når den brukes med en annen batteritype.
2. **Bruk elektroverktøy kun med spesifikt angitte batterier.** Hvis det brukes et hvilket som helst annet batteri, kan dette utgjøre en fare for helseskader og brann.
3. **Når batteriet ikke er i bruk, må du holde verktøyet unna metallgjenstander som f.eks. binders, mynter, nøkler, spiker, skruer og andre små metallgjenstander som kan skape forbindelse mellom de to polene.** Hvis batteripolene kortsluttes, kan du få brannsår, eller det kan begynne å brenne.
4. **Hvis batteriet utsettes for hardhendt bruk, kan det lekke væske fra batteriet. Unngå kontakt med væsken. Hvis du kommer i kontakt med batterivæsken, må du skylle med vann. Hvis du får batterivæske i øynene, må du i tillegg oppsøke lege.** Væske som kommer ut av batteriet, kan forårsake irritasjon eller forbrenninger.
5. **Ikke bruk et batteri eller verktøy som er skadet eller endret på.** Batterier som er skadet eller endret på kan oppføre seg upålitelig og medføre brann, eksplosjon eller fare for personskader.
6. **Et batteri eller verktøy må ikke utsettes for brann eller for høy temperatur.** Brann eller en temperatur over 130 °C kan forårsake eksplosjon.
7. **Følg alle ladeinstruksjoner, og ikke lad batteriet eller verktøyet utenfor temperaturområdet som er angitt i instruksjonene.** Feil lading eller ved temperaturer utenfor det angitte området, kan skadet batteriet og øke faren for brann.

**Service**

1. **Følg vedlikeholdsanvisningene som er angitt i bruksanvisningen.**
2. **Bruk kun originale reservedeler fra produsenten eller som er godkjent av produsenten, for å bevare maskinens sikkerhet.**
3. **La en kvalifisert reparatør utføre service på høytrykksspyleren, og se til at vedkommende kun bruker originale reservedeler. Dette vil opprettholde sikkerheten til høytrykksspyleren.**
4. **Hvis det oppstår en defekt eller funksjonsfeil på høytrykksspyleren, må du slå den av umiddelbart og ta ut batteriet/batteriene. Ta kontakt med den lokale forhandleren eller serviceverkstedet.**

**Flere sikkerhetsadvarsler**

1. **Følg kravene til det lokale vannverket.**
2. **Ikke bruk maskinen når det er fare for lyn.**
3. **Når du bruker maskinen på gjørmete underlag, i våte bakker eller på glatte steder, må du passe på at du ikke mister fotfestet.**
4. **Ikke skift ut batteriet når det regner.**
5. **Ikke senk maskinen ned i en vannpytt.**
6. **Ikke etterlat maskinen uten tilsyn utendørs når det regner.**
7. **Ved oppbevaring av maskinen skal du unngå direkte sollys og regn, og den skal oppbevares på et sted som ikke blir varmt eller fuktig.**
8. **Ikke sitt på maskinen eller bruk den som trøe.** Det kan forårsake ulykke eller at maskinen feilfungerer.

# TA VARE PÅ DISSE INSTRUKSENE.

**⚠*ADVARSEL:* IKKE LA hensynet til hva som er "behagelig" eller det faktum at du kjenner produktet godt (etter mange gangers bruk) gjøre deg mindre oppmerksom på sikkerhetsreglene for bruken av det aktuelle produktet.**

**Ved MISBRUK eller hvis ikke sikkerhetsreglene i denne bruksanvisningen følges, kan det oppstå alvorlig personskade.**

## Viktige sikkerhetsanvisninger for batteriinnsats

1. **Før du begynner å bruke batteriet, må du lese alle anvisninger og forsiktighetsregler på (1) batteriladeren, (2) batteriet og (3) det produktet batteriet skal brukes i.**
2. **Ikke demonter eller tukle batteriet.** Det kan føre til brann, overoppheting eller eksplosjon.
3. **Hvis driftstiden er blitt vesentlig kortere, må du omgående slutte å bruke maskinen. Hvis ikke kan resultatet bli overoppheting, mulige forbrenninger eller til og med en eksplosjon.**
4. **Hvis du får elektrolytt i øynene, må du skylle dem med store mengder rennende vann og oppsøke lege med én gang. Denne typen uhell kan føre til varig blindhet.**
5. **Ikke kortslutt batteriet:**
   (1) **De kan være ekstremt varme og du kan brenne deg.**
   (2) **Ikke lagre batteriet i samme beholder som andre metallgjenstander, som for eksempel spiker, mynter osv.**
   (3) **Ikke la batteriet komme i kontakt med vann eller regn.**

   **En kortslutning av batteriet kan føre til et kraftig strømstøt, overoppvarming, mulige**

**forbrenninger og til og med til at batteriet går i stykker.**

6. **Ikke oppbevar og bruk verktøyet og batteriet på steder hvor temperaturen kan komme opp i eller overskride 50 °C.**
7. **Ikke sett fyr på batteriet, ikke engang om det er sterkt skadet eller helt utslitt. Batteriet kan eksplodere hvis det begynner å brenne.**
8. **Du må ikke spikre, skjære, klemme, kaste eller miste batteriet, og heller ikke slå en hard gjenstand mot batteriet.** En slik oppførsel kan føre til brann, overoppheting eller eksplosjon.
9. **Ikke bruk batterier som er skadet.**
10. **Lithium-ion-batteriene som medfølger er gjenstand for krav om spesialavfall.**
    For kommersiell transport, f.eks av tredjeparter eller speditører, må spesielle krav om pakking og merking følges.
    Før varen blir sendt, må du forhøre deg med en ekspert på farlig materiale. Ta også hensyn til muligheten for mer detaljerte nasjonale bestemmelser.
    Bruk teip eller maskeringsteip for å skjule åpne kontakter og pakk inn batteriet på en slik måte at den ikke kan bevege seg rundt i emballasjen.
11. **Når du kasserer batteriinnsatsen, må du ta den ut av verktøyet og avhende den på et sikkert sted. Følg lokale bestemmelser for avhendig av batterier.**
12. **Bruk batteriene kun med produkter spesifisert av Makita.** Montere batteriene i produkter som ikke er konforme kan føre til brann, overheting eller elektrolyttlekkasje.
13. **Hvis verktøyet ikke skal brukes over en lengre periode, må batteriet tas ut av verktøyet.**
14. **Under og etter bruk kan batteriet bli varmt og før til brannskader. Vær forsiktig med håndteringen av varme batterier.**
15. **Ikke berører terminalen på verktøyet rett etter bruk, da den kan bli varm og forårsake brannskader.**
16. **Ikke la spon, støv eller jord sette seg fast i terminalene, hullene og sporene i batteriet.** Det kan føre til at batteriet eller verktøyet blir overopphetet, begynner å brenne, sprekker eller ikke fungerer som det skal, og forårsake brannskader eller personskade.
17. **Med mindre verktøyet støtter bruk nær en høyspent strømlinje, skal ikke batteriet brukes nær en høyspent strømlinje.** Det kan føre til en funksjonsfeil eller at verktøyet eller batteriet slutter å fungere.
18. **Oppbevar batteriet utilgjengelig for barn.**

## TA VARE PÅ DISSE INSTRUKSENE.

⚠***FORSIKTIG:*** **Bruk kun originale Makita-batterier.** Bruk av batterier som har endret seg, eller som ikke er originale Makita-batterier, kan føre til at batteriet sprekker og forårsaker brann, personskader og andre skader. Det vil også ugyldiggjøre garantien for Makita-verktøyet og -laderen.

***OBS:*** Makita er ikke ansvarlig for eventuelle ulykker som oppstår ved bruk av ikke-originale Makita-batterier eller batterier som har blitt modifisert. Originale Makita-batterier har blitt grundig evaluert for kompatibilitet med verktøy og ladere fra Makita i tråd med gjeldende lovgivning og sikkerhetsstandarder.

## Tips for å opprettholde maksimal batterilevetid

1. **Lad batteriinnsatsen før den er helt utladet. Stopp alltid driften av verktøyet og lad batteriinnsatsen når du merker at effekten reduseres.**
2. **Lad aldri en batteriinnsats som er fulladet. Overopplading forkorter batteriets levetid.**
3. **Lad batteriet i romtemperatur ved 10 °C - 40 °C. Et varmt batteri må kjøles ned før lading.**
4. **Når batteriet ikke er bruk, skal det tas ut av verktøyet eller laderen.**
5. **Lad batteriet hvis det ikke har vært brukt på en lang stund (over seks måneder).**

# FUNKSJONSBE-SKRIVELSE

⚠***FORSIKTIG:*** **Forviss deg alltid om at maskinen er slått av og batteriene tatt ut før du justerer eller kontrollerer maskinens funksjoner.**

## Sette inn eller ta ut batteri

⚠***FORSIKTIG:*** **Slå alltid av maskinen før du setter inn eller fjerner batteriet.**

⚠***FORSIKTIG:*** **Hold maskinen og batteriet i et fast grep når du monterer eller fjerner batteriet.** Hvis du ikke maskinen verktøyet og batteriet godt fast, kan du miste grepet, og dette kan føre til skader på maskinen og batteriet samt personskade.

⚠***FORSIKTIG:*** **Sørg for at du lukker batterilokket før bruk.** Ellers kan søle, skitt eller vann påføre skader på produktet eller batteripatronen.

⚠***FORSIKTIG:*** **Du må alltid sette batteriet helt inn.** Hvis dette ikke gjøres, kan batteriet falle ut av maskinen og skade deg eller andre som er i nærheten.

⚠***FORSIKTIG:*** **Ikke bruk makt når du setter i batteriet.** Hvis batteriet ikke glir lett inn, er det fordi det ikke settes inn på riktig måte.

⚠***FORSIKTIG:*** **Hold batteridekselet i et fast grep når du setter i eller tar ut batteriet.**

**Installering av batteriet;**

**1.** Dra opp låsehendelen, og åpne batteridekselet.
► **Fig.1:** **1.** Batterideksel **2.** Låsehendel

**2.** Rett inn batterituppen med sporet på maskinen, og skyv inn batteriet til det låses på plass med et lite klikk.
► **Fig.2:** **1.** Batteriinnsats

**3.** Lukk batteridekselet og trykk på det inntil det låses sammen med låsespaken.

**Ta ut batteriet;**

**1.** Dra opp låsehendelen, og åpne batteridekselet.

**2.** Trekk batteriet ut av maskinen mens du skyver på knappen foran på batteriet og trekker det ut.

**3.** Lukk batteridekselet og trykk på det inntil det låses sammen med låsespaken.

## Batterikontrollknapp

Du kan kontrollere gjenværende batterikapasitet ved å trykke på batterikontrollknappen.
► **Fig.3:** **1.** Batteriindikator **2.** Batterikontrollknapp

| Batteriindikatorstatus | | | Gjenværende batterikapasitet |
|---|---|---|---|
| På | Av | Blinker | |
|  | | | 50 % til 100 % |
|  | | | 20 % til 50 % |
|  | | | 0 % til 20 % |
|  | | | Lad batteriet |

**MERK:** Indikatorlampen for gjenværende batterikapasitet gjelder bare som referanse. Den faktiske batterikapasiteten kan variere avhengig av bruksforholdene eller omgivelsestemperaturen.

**MERK:** Lampen slukkes automatisk etter noen sekunder.

**MERK:** Hvis det er montert to batterier, brukes batteriet som er montert på venstre side, først.

**MERK:** Hvis det er montert to batterier, bytter maskinen batteri automatisk når batteriet som brukes går tomt for batteristrøm.

**MERK:** Du kan kontrollere den gjenværende batterikapasiteten uten å slå på strømbryteren.

## Indikere gjenværende batterikapasitet

Trykk på sjekk-knappen på batteriet for vise gjenværende batterikapasitet. Indikatorlampene lyser i et par sekunder.
► **Fig.4:** **1.** Indikatorlamper **2.** Kontrollknapp

| Indikatorlamper | | | Gjenværende batterinivå |
|---|---|---|---|
| Tent | Av | Blinker | |
|  | | | 75 % til 100 % |

| Indikatorlamper | | | Gjenværende batterinivå |
|---|---|---|---|
| Tent | Av | Blinker | |
|  | | | 50 % til 75 % |
|  | | | 25 % til 50 % |
|  | | | 0 % til 25 % |
|  | | | Lad batteriet. |
| 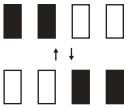 | | | Batteriet kan ha en feil. |

**MERK:** Det angitte nivået kan avvike noe fra den faktiske kapasiteten alt etter bruksforholdene og den omgivende temperaturen.

**MERK:** Den første (helt til venstre) indikatorlampen vil blinke når batterivernsystemet fungerer.

## Vernesystem for maskin/batteri

Maskinen er utstyrt med et vernesystem for maskin/batteri. Dette systemet slår automatisk av strømmen til motoren for å forlenge maskinens og batteriets levetid. Maskinen stopper automatisk under drift hvis maskinen eller batteriet utsettes for en av følgende tilstander:

### Overlastsikring

Når maskinen eller batteriet brukes på en måte som gjør at de bruker unormalt mye strøm, stopper maskinen automatisk, og turtallsindikatoren blinker grønt. I denne situasjonen må du slå av maskinen og stanse bruken som forårsaket at maskinen ble overbelastet. Slå deretter maskinen på for å starte den igjen.

### Overopphetingsvern

Når maskinen blir overopphetet, stopper maskinen automatisk og turtallsindikatoren lyser rødt. I dette tilfellet lar du maskinen og batteriet avkjøles før du starter maskinen på nytt.

**MERK:** Turtallsindikatoren blinker rødt når batteriet er overopphetet.

### Overutladingsvern

Når batteriet ikke har nok kapasitet, stopper maskinen automatisk og turtallsindikatoren blinker rødt. I dette tilfellet tar du batteriet ut av maskinen og lader det, eller skifter ut batteriet med et fulladet et.

### Vern mot andre årsaker

Vernesystemet er også laget for beskyttelse av andre grunner som kan skade maskinen og gjøre at den stanser automatisk. Ta alle følgende forholdsreglene for å fjerne årsakene til at maskinen har stanset midlertidig mens den er i drift.

1. Skru av maskinen, og så skrur du den på igjen for

å starte på nytt.
2. Lad opp batteriet/batteriene eller skift det/dem ut med oppladde batteri(er).
3. La maskinen og batteriet/batteriene kjøle seg ned.

Hvis det ikke blir noen forbedring ved at vernesystemet gjenopprettes, ta kontakt med det lokale Makita-servicesenteret.

***OBS:*** **Hvis verktøyet stopper av en årsak som ikke er beskrevet ovenfor, kan du se under avsnittet for feilsøking.**

## Knapp for modusskifte

Turtallet kan endres i tre trinn. For å endre turtallsmodus, trykker du på knappen for modusskifte. Når du endrer turtallsmodus, lyser den tilhørende turtallsindikatoren.

► **Fig.5:** **1.** Knapp for modusskifte

**MERK:** Du kan ikke skifte modus mens maskinen er slått på. Skift modus når maskinen er slått av og batteriet er satt inn i maskinen.

**MERK:** Hvis turtallsindikatoren lyser rødt eller blinker rødt eller grønt, se i instruksjonene for beskyttelsessystemet for maskin/batteri.

## Strømbryter

⚠***ADVARSEL:*** **Pass på å slå av strømbryteren når den ikke er i bruk.**

***OBS:*** **Ikke bruk makt når du slår på strømbryteren.** Det kan føre til at bryteren ikke virker.

Du slår på maskinen ved å vri strømbryteren med klokken og slår den av ved å vri strømbryteren mot klokken.

► **Fig.6:** **1.** Strømbryter

**MERK:** Batteriindikatorene lyser i noen sekunder like etter at maskinen er slått på.

**MERK:** Hvis du setter inn batteriet i maskinen mens strømbryteren er i påslått stilling, blinker turtallsindikatoren grønt. Vri strømbryteren til avslått stilling, og sett deretter inn batteriet i maskinen.

## Munnstykkefunksjoner

**MERK:** Standardmunnstykkene kan variere avhengig av land. Se avsnittet om ekstra tilbehør for andre munnstykker.

### Syklondyse

***Landsspesifikk***

***OBS:*** **Ikke bruk syklondysen når du skal rengjøre skjøre overflater slik som vinduer eller karosserier.**

► **Fig.7**

Et spiralformet stråle sprøytes ut. Egnet for å fjerne gjenstridig smuss.

### Variodyse og forlengelse

***Landsspesifikk***

⚠***FORSIKTIG:*** **Monter kun variodysen på forlengelsen. Du må ikke koble til andre valgfrie forlengelser på den opprinnelige forlengelsen.** Bruk av annet tilbehør enn det som anbefales av produsenten, kan føre til skader eller personskader.

⚠***FORSIKTIG:*** **Når du justerer stråletrykket, må du ikke rotere munnstykket samtidig som du drar det mot sprøytepistolen.** Munnstykket kan løsne fra sprøytepistolen og føre til personskader.

⚠***FORSIKTIG:*** **Når du roterer tuppen på munnstykket for å justere vannstrålen, må du ikke rotere den med makt.** Ellers kan munnstykket brekke og føre til personskader.

► **Fig.8:** **1.** Variodyse **2.** Forlengelse

Stråletrykket kan justeres ved å rotere munnstykket.

***OBS:*** **Når du dreier munnstykket, må du ikke holde i tuppen på munnstykket, men holde hoveddelen av munnstykket som vist på figuren.**

► **Fig.9**

**MERK:** Variodysen kan også kobles direkte på sprøytepistolen.

## Bruke utløseren

***OBS:*** **La det alltid gå to sekunder mellom hver gang du trykker på utløseren slik at du unngår mekanisk feil i trykkbryteren.**

Dra i utløseren for å sprøyte ut en vannstråle. Strålen fortsetter å strømme ut så lenge du holder utløseren inne.

Utløseren kan låses slik at sprøytepistolen kan håndteres på en sikker måte. Hvis du vil låse utløseren, drar du ut stopperen og hekter den i sporet på håndtaket.

► **Fig.10:** **1.** Avtrekker **2.** Stopper **3.** Spor

# MONTERING

⚠***ADVARSEL:*** **Påse alltid at batteriene er fjernet før det utføres arbeid på maskinen.** Hvis ikke batteriene fjernes, kan det føre til alvorlig personskade ved utilsiktet oppstart.

## Koble til høytrykksslangen

⚠***FORSIKTIG:*** **Kontroller at høytrykksslangen sitter helt fast.** En løs tilkoblingen kan føre til at høytrykksslangen løsner og forårsaker personskader.

Koble høytrykksslangen til uttaket. Drei mutteren på høytrykksslangen med klokken samtidig som du skrur den fast på uttakets skruegjenge.

► **Fig.11:** **1.** Uttak **2.** Mutter

## Koble til sprøytepistolen

***FORSIKTIG:* Kontroller at høytrykksslangen sitter helt fast.** En løs tilkoblingen kan føre til at høytrykksslangen løsner og forårsaker personskader.

Koble høytrykksslangen til innløpet på sprøytepistolen. Drei mutteren på høytrykksslangen med klokken samtidig som du skrur den fast på innløpets skruegjenge.
► **Fig.12: 1.** Innløp **2.** Mutter

## Koble til en vannkran

***FORSIKTIG:* Bruk alltid en trykkfast vannslange med følgende diametere, og koble til vannkranen med riktig utstyr.** Ellers kan vannslangen og/eller utstyret gå i stykker og forårsake personskader.

- Innvendig diameter på slangen er 14 mm til 15 mm.
- Utvendig diameter på slangen er 20 mm eller mindre.
- Tykkelsen på slangen er 2,3 mm eller mer og mindre enn 3,0 mm.

***OBS:* Bruk en trykkfast vannslange som er så kort som mulig.** Mengden med innløpsvann skal være høyere enn maks. matevolum for pumpen.

***OBS:* Hvis du kobler til hovedrøret for drikkevann, må du bruken en sikkerhetsventil for tilbakestrømning som oppfyller de lokale forskriftene.**

***OBS:* Når du kobler til en vannkran, er den nødvendige vannstrømningshastigheten 7,0 l/min eller mer.** Hvis vannstrømningshastigheten er utilstrekkelig, kan du ikke oppnå maskinens fulle kapasitet.

**MERK:** Slangemonteringen leveres med koplingsmuffer festet til begge ender. Når du kobler til en vannkran uten koplingsmuffe, må du fjerne koplingsmuffen i ene enden ved å vri koplingsmuffen i pilretningen, som vist på figuren.

► **Fig.13: 1.** Mutter på koplingshylsteret
**2.** Koplingshylster

**1.** Koble slangemonteringen til vannkranen. Sett på en egnet tilkobling, for eksempel en slangeklemme eller vannkranovergang, for å feste enden av slangen til vannkranen.
► **Fig.14: 1.** Slangeklemme **2.** Koplingshylster
**3.** Slangemontering

***OBS:* Koble slangemonteringen godt til vannkranen.** Ellers kan slangemonteringen falle av når du åpner vannkranen.

**MERK:** Utstyret avhenger av formen på vannkranen du kobler til. Klargjør egnet utstyr som er kjøpt kommersielt.

**2.** Koble vannslangetilkoblingen til innløpet, og koble deretter koplingsmuffen på vannslangetilkoblingen.
► **Fig.15: 1.** Koplingshylster **2.** Vannslangetilkobling
**3.** Inntak

***OBS:* Når du kobler til vannslangetilkoblingen og koplingsmuffen, må du feste dem godt.** Ellers kan vannslangetilkoblingen eller koplingsmuffen falle av når du åpner vannkranen.

## Koble til/fra munnstykket

***FORSIKTIG:* Lås alltid utløseren på sprøytepistolen når du skal koble til/fra munnstykket.**

***FORSIKTIG:* Når du kobler munnstykket til sprøytepistolen, må du feste det godt og forvisse deg om at det ikke vil falle av.**

***FORSIKTIG:* Når du kobler til eller fra munnstykket, må du ikke rotere det med makt.** Ellers kan munnstykket brekke eller falle av og føre til personskader.

Før enden av munnstykket inn i sporet på sprøytepistolen, og drei det i pilens retning slik figuren viser mens du presser munnstykket mot sprøytepistolen. Når du skal koble fra munnstykket, dreier du munnstykket i motsatt retning mens du presser det mot sprøytepistolen, og deretter trekker det ut.
► **Fig.16: 1.** Sprøytepistol **2.** Åpning **3.** Enden av munnstykket

## Koble til skummunnstykket

***Valgfritt tilbehør***

***FORSIKTIG:* Lås alltid utløseren på sprøytepistolen når du skal koble til/fra munnstykket.**

***OBS:* Bruk bare nøytrale vaskemidler. Ikke bruk husholdningsvaskemidler, syrlige vaskemidler, alkaliske vaskemidler, blekemidler, løsemidler, antennbare materialer eller oppløsninger av industrikvalitet, noe som kan skade maskinen eller andre gjenstander. Klargjør rengjøringsoppløsningen som anvist på flasken med oppløsningen, og test den alltid på et uanselig sted først.**

***OBS:* Hvis det brukes et svært viskøst vaskemiddel, vil munnstykket sannsynligvis tilstoppes. Hvis du bruker et svært viskøst vaskemiddel, må du fortynne vaskemidlet ved å tilsette vann i flasken før bruk.**

**MERK:** Når du bruker skummunnstykket, blir vaskemiddelet i flasken fortynnet med vannet fra maskinen, og sprayet. Du trenger ikke å fortynne vaskemiddelkonsentrasjonen i flasken mer enn nødvendig. Juster vaskemiddelkonsentrasjonen mens du sjekker bruksforholdene.

**MERK:** Hvis skummunnstykket vippes til siden, kan vaskemidlet søles ut.

Klargjør et vaskemiddel før du bruker skummunnstykket.

**1.** Fjern munnstykket fra tanken ved å rotere munnstykket mot klokken. Koble munnstykket til sprøytepistolen.
► **Fig.17: 1.** Munnstykke **2.** Sprøytepistol

**2.** Tøm vaskemidlet i tanken, og koble tanken til munnstykket ved å dreie det i retningen som vist på

figuren.
► **Fig.18: 1.** Beholder

# BRUK

**⚠*ADVARSEL:* Ikke berør vannstrålen eller rett den mot deg selv eller andre.** Vannstrålen er farlig og kan skade deg eller andre.

**⚠*ADVARSEL:* Når bruker vannstrålen, må du aldri holde gjenstanden som du skal rengjøre eller plassere hendene eller føttene nær vannstrålen.**

**⚠*FORSIKTIG:* Vær oppmerksom på at vannstrålen kan slå tilbake og at gjenstander kan bli blåst bort. Hold munnstykket minst 30 cm unna gjenstanden.**

**⚠*FORSIKTIG:* Ikke bruk høytrykksspyleren i mer enn 1 minutt uten vann.**

**⚠*FORSIKTIG:* Ikke bruk høytrykksspyleren i lange perioder.** Det kan føre til overoppheting eller brann. Langvarig bruk kan dessuten føre til overdreven vibrasjon.

**⚠*FORSIKTIG:* Vær oppmerksom på vindretningen.** Hvis du får vaskemiddel i øynene eller munnen, må du umiddelbart skylle med rent vant og oppsøke lege ved behov.

**⚠*FORSIKTIG:* Hold godt tak i sprøytepistolen.** Sprøytepistolen slår tilbake når du klemmer på utløseren.

**⚠*FORSIKTIG:* Hold alltid sprøytepistolen i håndtaket og løpet når du sprøyter ut en vannstråle.**

***OBS:* Unngå å bruke høytrykksspyleren i mer enn 1 time. Når du har brukt den i 1 time, må du la den hvile like lenge.**

***OBS:* For å beskytte høytrykksspylerens mekanisme, må du aldri bruke vann som er varmere enn 40 °C**.

***OBS:* Ikke dra for hardt når du bruker sprøytepistolen.** Det kan føre til at høytrykksspyleren velter.

***OBS:* Når du ikke skal bruke høytrykksspyleren på en lang stund, må du slå av høytrykksspyleren og trykke på startbryteren for å tømme ut alt resterende vann.**
Hvis høytrykksspyleren blir liggende lenge mens det opprettholdes høyt trykk, kan det hende at den ikke starter på nytt. I denne situasjonen slår du av høytrykksspyleren, tilfører vann fra en kran til innløpet og klemmer på startbryteren for å opprettholde vanntilførselen en stund. Deretter slår du på høytrykksspyleren.

***OBS:* Ikke bruk maskinen i veltet stilling.** Det kan føre til feilfunksjon.

► **Fig.19**

Før du bruker maskinen, må du fjerne munnstykket fra sprøytepistolen.

**1.** Åpne batteridekselet og sett batteriene inn i høytrykksspyleren. Deretter låser du batteridekselet.
► **Fig.20: 1.** Batteri **2.** Batterideksel

**2.** Koble den ene enden av høytrykksslangen til sprøytepistolen og den andre enden til høytrykksspyleren.

**3.** Koble høytrykksspyleren til kranen ved hjelp av en vannslange. Deretter åpner du kranen.
► **Fig.21**

***OBS:* Før du slår på maskinen må du forvisse deg om at vannkranen er helt åpnet.**

**4.** Velg ønsket modus ved å trykke på knappen for modusskifte, og drei deretter strømbryteren med klokken for å slå på maskinen.
► **Fig.22: 1.** Strømbryter **2.** Knapp for modusskifte

**5.** For å sende ut en vannstråle, låser du opp sperren og klemmer på avtrekkeren. Når vannet sprøytes jevnt ut fra sprøytepistolen, slipper du utløseren og slår av maskinen.
► **Fig.23: 1.** Stopper

**MERK:** Pass på å fjerne munnstykket fra sprøytepistolen før du utfører denne handlingen.

**6.** Fest munnstykket på sprøytepistol til ditt formål, og slå deretter på maskinen for å starte vaskeoperasjonen.

Når du tar en pause i arbeidet, kan du plassere sprøytepistolen midlertidig som vist i figuren.
► **Fig.24**

## Forsyne vann fra en tank/et reservoar

**⚠*FORSIKTIG:* Når du fester muffen til filterhuset på silmontasjen, må du passe på at du ikke skader hånden på slangeklemmen.**

***OBS:* Bruk alltid slangemontering og silmontering fra Makita.**

***OBS:* Sørg alltid for at det er en høyde på 1,0 m eller mindre mellom innløpet på høytrykksspyleren og vannflaten.** Ellers klarer ikke høytrykksspyleren å trekke vannet opp i pumpen.

***OBS:* Vannivået maskinen kan pumpe opp er 100 mm eller mer.**

***OBS:* Ikke bruk vann fra elver eller dammer eller vann som er blandet med sand eller gjørme. Det kan føre til feilfunksjon.**

***OBS:* Bruk alltid en trykkfast vannslange med følgende diametere.**

- Innvendig diameter på slangen er 14 mm til 15 mm.
- Utvendig diameter på slangen er 20 mm eller mindre.
- Tykkelsen på slangen er 2,3 mm eller mer og mindre enn 3,0 mm.

***OBS:* Bruk en trykkfast vannslange som er så kort som mulig.**

**MERK:** Hvis det tar lang tid før vannet kommer ut, må du rengjøre silen og filteret i silmontasjen.

Du kan forsyne vann fra en tank eller et reservoar i stedet for en vannkran.

**1.** Slå av maskinen og fjern munnstykket fra sprøytepistolen.

**2.** Koble slangemonteringen og silmonteringen til vannslangetilkoblingen.
► **Fig.25:** **1.** Tank/reservoar **2.** Silmontering **3.** Slangemontering **4.** Vannslangetilkobling

**3.** Slå på maskinen, lås opp sperren og klem på avtrekkeren. Når vannet sprøytes jevnt ut fra sprøytepistolen, slipper du utløseren.
► **Fig.26:** **1.** Sprøytepistol

**MERK:** Det tar ca. 10 til 60 sekunder før vannet kommer ut.

**MERK:** Pass på å fjerne munnstykket fra sprøytepistolen før du utfører denne handlingen.

**4.** Slå av maskinen, fest munnstykket på sprøytepistolen til ditt formål, og slå deretter på maskinen for å starte vaskeoperasjonen.

**MERK:** Hvis det ikke slippes ut vann, kobler du fra slangemontasjen og silmontasjen og bløtlegger disse i vann. Koble dem deretter til maskinen igjen.

► **Fig.27:** **1.** Slangemontering og silmontering

**MERK:** Hvis vanninntaket ikke fungerer, tar lang tid eller vanntrykket ikke er tilstrekkelig, kontrollerer du følgende:
- Om slangemonteringen, silmonteringen eller vannslangetilkoblingen har løsnet.
- Om koplingshylstrene til slangemonteringen er godt festet til vannslangetilkoblingen og filterhuset på silmonteringen.

Stram til hvis de er løse.

**Slangemontering**
► **Fig.28:** **1.** Koplingshylster

**Silmontering**
► **Fig.29:** **1.** Slangeklemme **2.** Filterhus

**Vannslangetilkobling**
► **Fig.30:** **1.** Vannslangetilkobling

## Etter bruk

***FORSIKTIG:*** **Etter bruk av høytrykksspyleren må du alltid utføre prosedyren som beskrives i bruksanvisningen.** Resttrykk i sprøytepistolen eller høytrykksspyleren kan forårsake personskader eller skade på den innvendige pumpen.

**1.** Slå av maskinen og fjern munnstykket fra sprøytepistolen.

**2.** Steng vannkranen, og koble vannslangen fra høytrykksspyleren.
► **Fig.31**

**3.** Slå på høytrykksspyleren igjen.

**4.** Klem på utløseren til resten av vannet i høytrykksspyleren har rent ut.
► **Fig.32**

***OBS:*** **Ikke la motoren svive i mer enn 1 minutt.**

**5.** Slå av høytrykksspyleren, og ta ut batteriene.
► **Fig.33:** **1.** Batteri

**6.** Koble høytrykksslangen fra sprøytepistolen og høytrykksspyleren.
► **Fig.34:** **1.** Sprøytepistol **2.** Høytrykksslange

***OBS:*** **Fjern resten av vannet fra høytrykksslangen før oppbevaring slik at du unngår skade på høytrykksslangen.**

**7.** Hold maskinen med begge hender, og tøm vannet som er igjen i maskinen ved å vippe maskinen som vist på figuren.
► **Fig.35**

# VEDLIKEHOLD OG OPPBEVARING

***ADVARSEL:*** **Sørg alltid for at alle batterier er tatt ut av gressklipperen før oppbevaring eller bæring av maskinen, eller forsøk på inspeksjon eller vedlikehold.**

***OBS:*** **Aldri bruk gasolin, bensin, tynner alkohol eller lignende. Det kan føre til misfarging, deformering eller sprekkdannelse.**

For å opprettholde produktets SIKKERHET og PÅLITELIGHET, må reparasjoner, vedlikehold og justeringer utføres av autoriserte Makita servicesentre eller fabrikkservicesentre, og det må alltid brukes reservedeler fra Makita.

## Bære maskinen

***FORSIKTIG:*** **Før du bærer maskinen med begge hender må du passe på at håndtaket er helt foldet.**

Når du bærer maskinen, må du holde godt i maskinen med begge hender ved å holde i håndtaket med den ene hånden og i undergrepet med den andre hånden.
► **Fig.36:** **1.** Håndtak **2.** Undergrep

Du kan også bære maskinen ved å bruke hjulene på maskinen. Pass på å trekke ut håndtaket ved å trykke på av-sperreknappen før du bærer maskinen.
► **Fig.37:** **1.** Av-sperreknapp **2.** Håndtak

► **Fig.38**

***FORSIKTIG:*** **Ikke bruk mye makt ved å lene deg på det utvidede håndtaket.** Hvis håndtaket løsner, kan du falle over ende og bli skadet.

***OBS:*** **Påse at håndtaket er helt trukket ut og av-sperreknappen er tilbake i opprinnelig posisjon før du bærer maskinen.**

► **Fig.39:** **1.** Av-sperreknapp

## Rengjøre munnstykket

***OBS:*** **Ikke fjern smuss eller rester med makt.** Det kan føre til personskader eller skade utskytingsmunningen og forårsake skjeve stråler eller dårlig ytelse.

Bruk rengjøringspinnen for å fjerne smuss fra eller stake opp munnstykket.
► **Fig.40: 1.** Rengjøringspinne

**MERK:** Rengjør munnstykket regelmessig slik at du oppnår optimal ytelse.

## Rengjøre filteret

Koble fra vannslangekoblingen, og fjern smuss og rester fra innsiden av filteret.
► **Fig.41: 1.** Vannslangetilkobling **2.** Filter **3.** Tetningsring

Når du bruker silmonteringen, tar du filteret ut av filterhuset og fjerner smuss og rester.
► **Fig.42: 1.** Filter **2.** Filterhus

**MERK:** Rengjør filteret regelmessig slik at du oppnår optimal ytelse.

## Oppbevaring

***OBS:*** **Skal alltid oppbevares innendørs på et frostfritt sted.** Hvis høytrykksspyleren fryser og blir defekt, kontakter du det lokale serviceverkstedet for reparasjon.

***OBS:*** **Pass på å tømme ut alt vannet som er i maskinen før du setter den til oppbevaring. Feilfunksjon eller skade som oppstår etter frost på grunn av utilstrekkelig tømming, dekkes ikke av garantien.**

Oppbevar tilbehøret i lommen bak på maskinen.
► **Fig.43**

# FEILSØKING

Inspiser utstyret selv før du bestiller reparasjon. Ikke prøv å demontere maskinen hvis du finner et problem som ikke er forklart i brukerveiledningen. I stedet skal du ta kontakt med et autorisert Makita-servicesenter, som alltid bruker reservedeler fra Makita til reparasjoner.

| Unormal tilstand | Sannsynlig årsak (feil) | Løsning |
|---|---|---|
| Høytrykksspyleren starter ikke. | Ingen strøm | Sett inn oppladede batterier og slå på strømbryteren. |
| | Resttrykk i pumpen | Dra i utløseren. |
| | Høytrykksspyleren blir liggende lenge mens det opprettholdes høyt trykk. | Slå av høytrykksspyleren, tilfør vann fra en kran til innløpet, og klem på startbryteren for å opprettholde vanntilførselen en stund. Deretter slår du på høytrykksspyleren. |
| Ingen vannstråle/svak vannstråle | Ingen vannforsyning eller dårlig vannforsyning | Kontroller at vannkranen er åpen. Hvis du bruker slangemonteringen og silmonteringen, tilfører du vann i slangen. |
| | Luft sperrer vannstrømmen. | Slå av bryteren, og slå den deretter på igjen samtidig som du klemmer på utløseren. |
| | Dårlig vannslangetilkobling | Kontroller tilkoblingen mellom høytrykksspyleren og vannkranen. |
| | Utilstrekkelig tilkobling av slanger (ved bruk av silmonteringen) | Stram til koplingshylsteret hvis det er løst. Sett koplingshylsteret godt inn. |
| | Tilstoppet slange, filter eller munnstykke | Stak opp slangen, filteret eller munnstykket. |
| | Skadet eller slitt munnstykke eller slange | Skift ut munnstykket eller slangen. |
| Ustabil vannstråle | Tilstoppet dyse | Stak opp utskytingsmunningen på munnstykket med rengjøringspinnen. |
| | Dårlig vanninntak | Kontroller vannslangen fra vannkranen og videre med tanke på lekkasje eller tilstopping. Slå på vannkranen. |
| | Vannet er for varmt. | Tilfør kaldere vann. |
| Vannlekkasje | Dårlig vannslangetilkobling | Kontroller at slangene er ordentlig tilkoblet. |
| | Skadet eller slitt slange | Skift ut slangen. |

# VALGFRITT TILBEHØR

⚠***FORSIKTIG:*** **Det anbefales at du bruker dette tilbehøret eller verktøyet sammen med Makita-maskinen som er spesifisert i denne håndboken.** Bruk av annet tilbehør eller verktøy kan forårsake personskader. Tilbehør og verktøy må kun brukes til det formålet det er beregnet på.

Ta kontakt med ditt lokale Makita-servicesenter hvis du trenger mer informasjon om dette tilbehøret.

- Munnstykker og slanger
- Makita originalbatteri og lader

**MERK:** Enkelte artikler på listen kan være inkludert som standardtilbehør i produktpakken. Artiklene kan variere fra land til land.

## Kombinasjoner av munnstykker og slanger

► **Fig.44**

| | | | | | |
|---|---|---|---|---|---|
| 1 | Sprutbeskytter | 2 | Syklondyse *1 | 3 | Variodyse *1 |
| 4 | Forlengelse *1 | 5 | Skummunnstykke | 6 | Vaskebørste |
| 7 | Variostrålerør | 8 | Varierbar dyse | 9 | Roterende børste |
| 10 | Strålerør for understell | 11 | Rørrengjøringsslange (10 m) | 12 | Rørrengjøringsslange (15 m) |
| 13 | Overgang | 14 | Sprøytepistol *1 | 15 | Rørforlenger *2 |
| 16 | Høytrykksslange *1 | 17 | Forlengelseshøytrykksslange (5 m) | 18 | Forlengelseshøytrykksslange (8 m) |
| 19 | Forlengelseshøytrykksslange (10 m) | 20 | Vrikobling | 21 | Vannslangetilkobling *1 |
| 22 | Slangemontasje *1 | 23 | Silmontasje *1 | - | - |

*1: Standardutstyr
*2: Ikke tilgjengelig i kombinasjon med strålerør for understell.

### Sprutbeskytter

► **Fig.45**

Reduserer sprut bakover ved rengjøring av hjørner med syklondysen.

► **Fig.46:** **1.** Mutter **2.** Syklondyse

Når du bruker sprutbeskytteren, må du fjerne mutteren fra sprutbeskytteren, og deretter sette inn syklondysen i sprutbeskytteren før du strammer mutteren.

### Skummunnstykke

► **Fig.47**

Vaskemiddel kan sprøytes som skum.

### Vaskebørste

► **Fig.48**

Et munnstykke utstyrt med en børste. Praktisk for vasking av smuss samtidig som du skrubber med børsten.

### Variostrålerør

⚠***FORSIKTIG:*** **Når du justerer stråletrykket, må du ikke rotere munnstykket samtidig som du drar det mot sprøytepistolen.** Munnstykket kan løsne fra sprøytepistolen og føre til personskader.

⚠***FORSIKTIG:*** **Når du roterer tuppen på munnstykket for å justere vannstrålen, må du ikke rotere den med makt.** Ellers kan munnstykket brekke og føre til personskader.

► **Fig.49**

Stråletrykket kan justeres ved å rotere munnstykket.

### Varierbar dyse

⚠***FORSIKTIG:*** **Når du justerer strålebredden, må du ikke rotere munnstykket samtidig som du drar det mot sprøytepistolen.** Munnstykket kan løsne fra sprøytepistolen og føre til personskader.

⚠***FORSIKTIG:*** **Når du roterer tuppen på munnstykket for å justere vannstrålen, må du ikke rotere den med makt.** Ellers kan munnstykket brekke og føre til personskader.

► **Fig.50**

Strålebredden kan justeres fra 0° til 25° ved å rotere den fremre enden av munnstykket.

### Roterende børste

► **Fig.51**

Tre innvendige børster roterer sakte samtidig som strålen sprøytes ut. Egnet for rengjøring av lett smuss på en utvendig vegg, et karosseri, et badekar, osv.

### Strålerør for understell

⚠***FORSIKTIG:*** **Ikke bruk strålerøret for understell sammen med rørforlengeren.**

► **Fig.52**

Et ekstra langt strålerør med vinklet munnstykke. Best egnet for rengjøring av vanskelig tilgjengelige steder som bilens understell og takrenner.

## Rørrengjøringslange (10 m/15 m)

**⚠*FORSIKTIG:* Vær spesielt oppmerksom på vannstrålen når du bruker rørrengjøringsslangen. En svært kraftig vannstrålen sprøytes ut bakover. Ikke utløs vannstrålen før munnstykket er ført frem til minst den røde merkingen på røret som skal rengjøres.**

► **Fig.53**

For rengjøring og oppstaking av sanitæranlegg og nedløpsrør.

## Overgang

► **Fig.54**

En overgang som brukes for å koble til et munnstykke fra en annen modell.

Enkelte valgfrie munnstykker krever overgangen (valgfritt tilbehør) når sprøytepistolen skal kobles til. Koble overgangen til sprøytepistolen på sammen måte som munnstykket.

► **Fig.55: 1.** Munnstykke **2.** Overgang **3.** Sprøytepistol

## Rørforlenger

► **Fig.56**

Rør som brukes for å forlenge sprøytepistolens lengde. Tre forskjellige lengder er tilgjengelige ved å endre antall rør som brukes.

## Forlengelseshøytrykksslange (5 m/8 m/10 m)

► **Fig.57**

Forlengelsesslange som brukes for å koble høytrykksspylerhuset til sprøytepistolen.

## Vrikobling

► **Fig.58**

Hindrer at høytrykksslangen vrir seg.

► **Fig.59: 1.** Knapp **2.** Mutter

For å koble høytrykksslangen til eller fra vrikoblingen, dreier du mutteren på høytrykksslangen mens du trykker på knappen på vrikoblingen.

## Slangemontering

► **Fig.60**

En slangemontering for å koble en vannkran til produktet eller silmonteringen til produktet.

## Silmontering

► **Fig.61**

En silmontering for å tilføre vann fra en tank eller et reservoar. Bruk slangemonteringen for å koble til produktet.

# VAROITUS

- **Tarkista ennen käyttäjän huoltotoimia noudatettavat varotoimet luvusta ”SÄILYTTÄMINEN ja HUOLTO”.**
- **Tämä kone ei ole tarkoitettu sellaisten henkilöiden (lapset mukaan lukien) käytettäväksi, joiden fyysiset, sensoriset tai henkiset kyvyt tai kokemuksen tai tiedon puute estävät heitä käyttämästä konetta turvallisesti.**
- **Laitteita ei saa käyttää lasten toimesta. Lapsia tulee valvoa ja varmistaa, etteivät he pääse leikkimään laitteella.**
- **Katso akkupakettia koskevat kielletyt ja tärkeät seikat luvusta ”Akkupakettia koskevia tärkeitä turvaohjeita”.**
- **Katso akkupaketin irrotus- ja asennusohjeet luvusta ”Akun asentaminen tai irrottaminen”.**
- **Katso suurin veden syöttöpaine luvusta ”TEKNISET TIEDOT”.**
- **Muista käyttää vesijohtoon liittäessäsi tuotteen mukana toimitettua uutta letkusarjaa. Älä käytä vanhaa letkusarjaa uudelleen.**
- **Tämä laite on suunniteltu käytettäväksi mukana toimitetun tai valmistajan suositteleman pesuaineen kanssa. Muiden pesuaineiden tai kemikaalien käyttö voi vaikuttaa haitallisesti laiteturvallisuuteen.**
- **Painepesuria käytettäessä voi muodostua aerosoleja. Aerosolien sisäänhengittäminen voi vaarantaa terveyden.**
- **Korkeapainesuihkut voivat olla vaarallisia väärinkäytettynä. Suihkua ei saa suunnata suoraan henkilöihin, jännitteellisiin sähkölaitteisiin tai itse laitteeseen.**
- **Älä käytä laitetta sivullisten henkilöiden läsnäollessa, ellei heillä ole suojavaatetusta.**
- **Älä suuntaa suihkua itseäsi tai sivullisia kohti vaatteiden tai jalkineiden puhdistamista varten.**
- **Räjähdysvaara - Älä suihkuta herkästi syttyviä nesteitä.**
- **Korkeapainepesureita ei saa käyttää lasten tai kouluttamattoman henkilöstön toimesta.**
- **Korkeapaineletkut, liittimet ja kiinnikkeet ovat tärkeitä tekijöitä laiteturvallisuuden varmistamiseksi. Käytä ainoastaan valmistajan suosittelemia letkuja, liittimiä ja kiinnikkeitä.**
- **Laiteturvallisuuden varmistamiseksi käytä aina valmistajan toimittamia alkuperäisiä varaosia tai valmistajan hyväksymiä varaosia.**
- **Takaiskuventtilien läpi virrannut vesi määritetään juotavaksi kelpaamattomaksi.**
- **Varmista aina ennen työkalulle tehtäviä toimia, että kone on sammutettu ja akkupaketit on irrotettu.**
- **Älä käytä laitetta, jos sen tärkeitä laiteosia, kuten turvalaitteet, korkeapaineletkut tai suihkupistooli, on vaurioitunut.**
- **Poista akkupaketit aina, kun kone jätetään ilman valvontaa.**
- **Painepesun aikana voidaan käyttöyhteyden mukaan käyttää suojattuja suuttimia, jotka vähentävät vesiaerosolien muodostumista merkittävästi. Niitä ei voida kuitenkaan käyttää kaikissa yhteyksissä. Jos suojattujen suuttimien käyttö aerosolien muodostumisen ehkäisemiseen ei ole mahdollista, käyttäjän on ehkä pesuympäristön mukaan puettava FFP 2 -luokan hengityssuojain tai vastaava kasvosuojain.**
- **Työnantajan tulee tehdä riskiarviointi ja määrittää arvioinnin perusteella, mitä aerosolien vastaisia suojamenetelmiä on tarpeen käyttää puhdistettava pinta ja sen ympäristö huomioiden. Luokan FFP 2 tai vastaavan muun standardin tai korkeamman luokan hengityssuojaimet ovat riittävät vesiaerosoleilta suojautumiseen.**
- **Huomioi paikallisen vesilaitoksen tai vesiyhtiön vaatimukset.**
- **Euroopan valtiot:**
  **EN12729 (BA) mukaisesti, laite voidaan liittää myös vesijohtovesiverkkoon, jos poistohanallinen takaiskuventtiili on asennettuna vedensyöttöletkuun.**

## Käytettävä akkupaketti ja laturi

| | |
|---|---|
| Akkupaketti | BL4020 / BL4025 / BL4040 / BL4040F* / BL4050F* / BL4080F*<br>*: Suositeltu akku |
| Laturi | DC40RA / DC40RB / DC40RC / DC40WA / BCC01 / BCC02 |

- Tiettyjä yläpuolella kuvattuja akkuja ja latureita ei ehkä ole saatavana asuinalueestasi johtuen.

⚠***VAROITUS:*** **Käytä vain edellä eriteltyjä akkupaketteja ja latureita.** Muiden akkupakettien ja laturien käyttäminen voi aiheuttaa loukkaantumisen ja/tai tulipalon.

# TEKNISET TIEDOT

| Malli: | | HW001G |
|---|---|---|
| Suurin virtausnopeus *1 | | 7,0 l/min |
| Veden virtausnopeus *2 | Tila 3 (korkea tila) | 5,5 l/min |
| | Tila 2 (keskitason tila) | 4,2 l/min |
| | Tila 1 (matala tila) | 3,0 l/min |
| Sallittu maksimikäyttöpaine | | 11,5 MPa |
| Käyttöpaine *2 | Tila 3 (korkea tila) | 8,5 MPa |
| | Tila 2 (keskitason tila) | 5,5 MPa |
| | Tila 1 (matala tila) | 3,0 MPa |
| Maksimisyöttöpaine | | 1,0 MPa |
| Maksimisyöttölämpötila | | 40 °C |
| Maksimi-imukorkeus | | 1,0 m |
| Nimellisjännite | | DC 36 V – 40 V maks. |
| Mitat (P x L x K) *3 | | 344 mm x 383 mm x 520 mm |
| Nettopaino | *4 | 10,3 – 13,4 kg |
| | *5 | 12,5 kg |
| Vesisuojaus | | IPX5 |

- Jatkuvasta tutkimus- ja kehitystyöstämme johtuen esitetyt tekniset tiedot saattavat muuttua ilman erillistä ilmoitusta.
- Tekniset tiedot voivat vaihdella maittain.

*1: Kun käytetään suihkupistoolia ilman suuttimia.
*2: Kun käytetään säädettävää suihkusuutinta ja jatketta.
*3: Kahva taitettuna ja ilman letkuja.
*4: Paino sisältää akkupakettien painon mutta ei lisävarusteiden (säädettävä suihkusuutin, jatke) ja vedensyöttöletkun painoa. Taulukossa esitetään kevyin ja painavin laite- ja akkupakettiyhdistelmän paino.
*5: Yllä olevien nettopainojen erot ovat seuraavat.
– Lisävarusteiden (säädettävä suihkusuutin, jatke) paino on laskettu mukaan.
– Akkupaketti on BL4050F (2 kpl).

## Symbolit

Laitteessa on mahdollisesti käytetty seuraavia symboleja. Opettele niiden merkitys ennen käyttöä.

| | |
|---|---|
|  | Noudata erityistä varovaisuutta ja kiinnitä huomiota. |
|  | Lue käyttöohje. |
|  | Älä kytke juomavesihanaan. |
|  | Älä suuntaa suihkua itseäsi, muita sivullisia henkilöitä, eläimiä ja jännitteellisiä sähkölaitteita kohti. |

| | |
|---|---|
|   | Koskee vain EU-maita<br>Käytetyillä sähkö- ja elektroniikkalaitteilla, paristoilla ja akuilla voi olla negatiivisia ympäristö- ja terveysvaikutuksia niissä käytettyjen haitallisten osien takia.<br>Älä hävitä sähkö- ja elektroniikkalaitteita tai akkuja kotitalousjätteen mukana!<br>Vanhoja sähkö- ja elektroniikkalaitteita, paristoja ja akkuja koskevan EU-direktiivin ja sen perusteella laadittujen kansallisten lakien mukaan käytetyt sähkö- ja elektroniikkalaitteet, paristot ja akut on kierrätettävä toimittamalla ne erilliseen, ympäristönsuojelusäädösten mukaisesti toimivaan kierrätyspisteeseen.<br>Tämä on ilmaistu laitteessa olevalla ylivedetyn roska-astian symbolilla. |
|   | EU:n ulkona käytettävien laitteiden melupäästöjä koskevan direktiivin mukainen taattu äänitehotaso. |
|   | Australian Uuden Etelä-Walesin osavaltion melutasolainsäädännön mukainen äänitehotaso |

## Käyttötarkoitus

Tämä kone on tarkoitettu pinttyneen lian puhdistamiseen vesisuihkua käyttämällä. Tämä kone on tarkoitettu sekä kaupalliseen käyttöön että kotitalouskäyttöön.

## Melutaso

Tyypillinen A-painotettu melutaso määräytyy standardin EN60335-2-79 mukaan:
Äänenpainetaso ($L_{pA}$) : 71 dB (A)
Virhemarginaali (K): 3,2 dB (A)

Työskentelyn aikana melutaso voi ylittää 80 dB (A).

**HUOMAA:** Ilmoitetut melutasoarvot on mitattu standarditestausmenetelmän mukaisesti ja niiden avulla voidaan vertailla työkaluja keskenään.

**HUOMAA:** Ilmoitettuja melutasoarvoja voidaan käyttää myös altistumisen alustavaan arviointiin.

⚠***VAROITUS:*** **Käytä kuulosuojaimia.**

⚠***VAROITUS:*** **Sähkötyökalun käytön aikana mitattu todellinen melutasoarvo voi poiketa ilmoitetusta melutasoarvosta työkalun käyttötavan mukaan.**

⚠***VAROITUS:*** **Selvitä käyttäjän suojaamiseksi tarvittavat varotoimet todellisissa käyttöolosuhteissa tapahtuvan arvioidun altistumisen mukaisesti (ottaen huomioon käyttöjakso kokonaisuudessaan, myös jaksot, joiden aikana laite on sammutettuna tai käy tyhjäkäynnillä).**

## Tärinä

Jatkuva tärinä (kolmen akselin vektorien summa) EN60335-2-79-standardin mukaisesti:
Tärinäpäästö ($a_h$) : 3,2 m/s$^2$
Virhemarginaali (K): 1,5 m/s$^2$

**HUOMAA:** Ilmoitetut kokonaistärinäarvot on mitattu standarditestausmenetelmän mukaisesti ja niiden avulla voidaan vertailla työkaluja keskenään.

**HUOMAA:** Ilmoitettuja kokonaistärinäarvoja voidaan käyttää myös altistumisen alustavaan arviointiin.

⚠***VAROITUS:*** **Sähkötyökalun käytön aikana mitattu todellinen tärinäpäästöarvo voi poiketa ilmoitetuista kokonaisarvoista työkalun käyttötavan mukaan.**

⚠***VAROITUS:*** **Selvitä käyttäjän suojaamiseksi tarvittavat varotoimet todellisissa käyttöolosuhteissa tapahtuvan arvioidun altistumisen mukaisesti (ottaen huomioon käyttöjakso kokonaisuudessaan, myös jaksot, joiden aikana laite on sammutettuna tai käy tyhjäkäynnillä).**

Seuraavassa esitetään toistuvista iskuvärähtelyistä johtuvan kiihtyvyyden huippuamplitudin keskiarvot, $p_F$, sekä vastaava virhemarginaali (K), joka on määritetty standardin EN60335-2-79 mukaisesti.
$p_F$: 41 m/s$^2$
Virhemarginaali (K): 11 m/s$^2$

**HUOMAA:** Ilmoitettuja arvoja ei tule käyttää käsitärinälle altistumisen määrittämiseen.

## Vaatimustenmukaisuusvaatimukset

***Koskee vain Euroopan maita***

EU:n/UK:n vaatimustenmukaisuusvakuutus on saatavilla seuraavalta verkkosivulta.

https://support.makita.biz/doc/doc_index.html

# TURVAVAROITUKSET

## Sähkötyökalujen käyttöä koskevat yleiset varoitukset

⚠***VAROITUS*** **Tutustu kaikkiin tämän sähkötyökalun mukana toimitettuihin turvavaroituksiin, ohjeisiin, kuviin ja teknisiin tietoihin.** Seuraavassa esitettyjen ohjeiden noudattamatta jättäminen voi aiheuttaa sähköiskun, tulipalon ja/tai vakavan vamman.

## Säilytä varoitukset ja ohjeet tulevaa käyttöä varten.

Varoituksissa käytettävällä termillä ”sähkötyökalu” tarkoitetaan joko verkkovirtaa käyttävää (johdollista) työkalua tai akkukäyttöistä (johdotonta) työkalua.

## TÄRKEITÄ TURVALLISUUSVAROITUKSIA

⚠***VAROITUS:*** **Lue huolellisesti kaikki turvallisuusvaroitukset ja käyttöohjeet.** Jos varoitusten ja ohjeiden noudattaminen laiminlyödään, seurauksena voi olla sähköisku, tulipalo ja/tai vakava vammautuminen.

## Säilytä varoitukset ja ohjeet tulevaa käyttöä varten.

**VAROITUS – Tätä tuotetta käytettäessä on aina noudatettava muun muassa seuraavia perusvarotoimia:**
**Työskentelyalueen turvallisuus**

1. **Pidä sivulliset kaukana työalueelta.**
2. **Älä ylikurkottele tai seiso epävakaiden kohteiden päällä. Seiso tukevassa asennossa ja säilytä tasapainosi koko työskentelyn ajan.**
3. **Pidä aina korkeapainepesuri tasaisen ja kestävän pinnan päällä. Vältä paikkoja, missä suihkuvesi voi valua tai muodostaa lammikoita.**
4. **Tarkasta ympäristö ja puhdistettavat kohteet ennen laitteen käyttöä. Korkeapainesuihkut voivat naarmuttaa maalia tai muita käsiteltyjä, kuten myrkyllisiä kemikaaleja sisältäviä pintoja. Noudata tarvittaessa ehkäisytoimenpiteitä.**
5. **Varo kompastumista korkeapainepesurin letkuun. Huomioi aina letkun sijainti laitteen käytön aikana.**
6. **Korkeapainepesurin alaosasta voi valua hieman vettä käytön aikana. Älä käytä korkeapainepesuria paikoissa, joiden et halua kastuvan.**

**Henkilöturvallisuus**

1. **Suojaa itsesi vesisuihkua ja lentäviä kohteita vastaan käyttämällä tarkoitukseen soveltuvaa vaatetusta, kuten suojakäsineitä, visiirillä varustettua kypärää, kuulosuojaimia jne.**
2. **Älä käytä laitetta sivullisten henkilöiden läsnäollessa, ellei heillä ole suojavaatetusta.**
3. **Vahinkojen välttämiseksi tarkkaile ympäristöä huolellisesti jos laitetta käytetään lasten läheisyydessä.**
4. **Jos laite kytketään juomavesiputkistoon, järjestelmä on suojattava takaisinvirtaukselta.**
5. **Kierrätettävä takaisin virtaava vesi määritetään juotavaksi kelpaamattomaksi.**

**Sähköturvallisuus**

1. **Älä koskaan koske akkupaketteihin märin käsin.**
2. **Älä käytä laitetta, jos sen tärkeitä laiteosia, kuten turvalaitteet, korkeapaineletkut tai suihkupistooli, on vaurioitunut.**

**Sähkökäyttöisen laitteen käyttö ja hoito**

1. **Lue kaikki ohjeet huolellisesti ennen laitteen käyttöä.**
2. **Opettele, kuinka korkeapainepesuri sammutetaan ja paineet poistetaan nopeasti. Tutustu laitteen kaikkiin toimintaohjaimiin.**
3. **Korkeapainesuihkut voivat olla vaarallisia väärinkäytettynä. Suihkua ei saa suunnata suoraan henkilöihin, jännitteellisiin sähkölaitteisiin tai itse laitteeseen.**
4. **Tämä laite ei ole tarkoitettu sellaisten henkilöiden, esimerkiksi lasten, käytettäväksi, joiden fyysiset, sensoriset tai henkiset kyvyt tai kokemuksen tai tiedon puute estävät heitä käyttämästä laitetta turvallisesti.**
5. **Lapsia tulee valvoa ja varmistaa, etteivät he pääse leikkimään laitteella.**
6. **Älä suihkuta herkästi syttyviä ja/tai myrkyllisiä nesteitä. Tämä voi aiheuttaa räjähdyksen, myrkytyksen tai laitevaurion.**
7. **Älä suuntaa suihkua itseäsi tai sivullisia kohti vaatteiden tai jalkineiden puhdistamista varten.**
8. **Korkeapaineletkut, liittimet ja kiinnikkeet ovat tärkeitä tekijöitä laiteturvallisuuden varmistamiseksi. Käytä ainoastaan valmistajan suosittelemia letkuja, liittimiä ja kiinnikkeitä.**
9. **Noudata lisävarusteiden vaihtamista koskevia ohjeita.**
10. **Pidä kahvat kuivina ja puhtaina öljystä tai rasvasta.**
11. **Pysyttele valppaana, tarkkaile tekemisiäsi.**
12. **Älä käytä laitetta väsyneenä tai alkoholin tai huumeiden (myös huumaavat lääkkeet) vaikutuksen alaisena.**
13. **Älä käytä korkeapainepesuria ilman vettä yli yhden minuutin ajan. Muussa tapauksessa voi seurauksena olla moottorivaurio sekä laitteen toimintahäiriöt.**
14. **Katkaise aina virta ja vedensyöttö jättäessäsi korkeapainepesurin ilman valvontaa.**
15. **Varo takaiskuja. Suihkupistooli kimmahtaa takaisin, kun korkeapaineinen vesisuihku virtaa suuttimesta ulos. Pidä suihkupistoolista luotettavasti kiinni vahinkojen välttämiseksi.**
16. **Tarkasta vaurioituneet ja kuluneet osat ennen laitteen käyttöä. Varmista myös, että letku on liitetty oikein ja ettei vuotoja esiinny laitteen käytön aikana. Toiminnallisesti viallisen laitteen käyttö voi aiheuttaa vahinkoja.**
17. **Tämä laite on suunniteltu käytettäväksi mukana toimitetun tai valmistajan suosittelema pesuaineen kanssa. Muiden pesuaineiden tai kemikaalien käyttö voi vaikuttaa haitallisesti laiteturvallisuuteen.**
18. **Älä siirrä korkeapainepesuria vetämällä sen letkusta. Tämä voi aiheuttaa letkun ja liitososien vaurioitumisen, oikosulun tai toimintahäiriöitä.**
19. **Älä laita raskaita kohteita letkun päälle tai aja ajoneuvolla sen päälle.**
20. **Poista suihkupistoolista aina jäännöspaine ennen letkun irrottamista.**
21. **Huomioi paikallisen vesilaitoksen tai vesiyhtiön ohjeet liittäessäsi letkua vedensyöttöön.**
22. **Jos korkeapainepesuri putoaa tai iskeytyy kovaa esinettä vasten, tarkista, ettei pesuri ole vaurioitunut tai murtunut.** Vaurioituneen korkeapainepesurin käyttäminen voi johtaa savuamiseen, tulipaloon tai sähköiskuun ja aiheuttaa henkilövammoja.
23. **Korkeapainepesurien käytön aikana voi muodostua aerosoleja. Aerosolien sisäänhengitys voi vaarantaa terveyden.**
24. **Korkeapainepesun aikana voidaan käyttöyhteydestä riippuen käyttää suojattuja suuttimia, jotka vähentävät vesiaerosolien muodostumista merkittävästi. Niitä ei voida kuitenkaan käyttää kaikissa käyttöyhteyksissä. Jos suojattujen suuttimien käyttö aerosolien muodostumisen ehkäisemiseen ei ole mahdollista, käyttäjän on ehkä pesuympäristöstä riippuen käytettävä FFP 2 -luokan hengityssuojainta tai vastaavaa kasvosuojainta.**
25. **Työnantajan tulee tehdä riskiarviointi ja määrittää arvioinnin perusteella, mitä aerosolien vastaisia suojamenetelmiä on tarpeen käyttää puhdistettava pinta ja ympäristö huomioiden. Luokan FFP 2 tai vastaavan muun standardin tai korkeamman luokan hengityssuojaimet ovat riittävät vesiaerosoleilta suojautumiseen.**
26. **Estä tahaton käynnistyminen. Varmista, että kytkin on off-asennossa, ennen kuin asetat akkupaketin paikalleen, nostat laitetta tai kannat sitä.** Laitteen kantaminen sormi kytkimellä tai sen kytkeminen virtalähteeseen kytkin painettuna aiheuttaa helposti onnettomuuden.
27. **Irrota akkupaketti laitteesta ennen minkään säätöjen tekemistä, lisävarusteiden vaihtamista tai laitteen varastointia.** Tällaiset ehkäisevät turvatoimet pienentävät laitteen vahingossa käynnistymisen vaaraa.
28. **Älä yritä muokata tai korjata laitetta tai akkupakettia muutoin kuin käyttö- ja ylläpito-ohjeissa on ohjeistettu.**
29. **Älä suuntaa vesisuihkua jatkuvasti samalle alueelle.** Muutoin kohde saattaa rikkoontua ja aiheuttaa tapaturmia.
30. **Älä pese konetta tämän koneen vesisuihkulla.** Muutoin kone saattaa rikkoutua tai sen osia

saattaa irrota aiheuttaen vamman.

31. **Sähköiskun vaaran välttämiseksi älä suuntaa vesisuihkua kohti konetta, kun kone on käynnissä.**
32. **Putkien puhdistusletkussa on punainen merkki. Kun käytät putkien puhdistusletkua, aseta se puhdistettavaan putkeen vähintään punaiseen merkkiin asti ennen koneen kytkemistä päälle. Tämä estää liipaisinta vedettäessä taaksepäin suihkuava korkeapaineista vesisuihkua tai roskia/jätevettä osumasta sinuun.**

**Akkukäyttöisen työkalun käyttö ja hoito**

1. **Lataa akkua vain valmistajan määrittämällä laturilla.** Tietylle akkupaketille sopiva laturi voi aiheuttaa tulipalovaaran, jos sitä käytetään muuntyyppisen akkupaketin yhteydessä.
2. **Käytä sähkötyökaluja vain määritysten mukaisten akkujen kanssa.** Muuntyyppisten akkujen käyttäminen voi aiheuttaa loukkaantumis- tai tulipalovaaran.
3. **Kun akku ei ole käytössä, säilytä se erillään metalliesineistä, kuten paperiliittimistä, kolikoista, avaimista, nauloista, ruuveista ja muista pienistä metalliesineistä, jotka voivat yhdistää akun navat.** Akun napojen oikosulkeminen voi aiheuttaa palovamman tai tulipalon.
4. **Akusta voi vuotaa nestettä, jos sitä käsitellään väärin. Vältä kosketusta. Jos nestettä pääsee iholle vahingossa, huuhtele iho vedellä. Jos nestettä pääsee silmiin, hakeudu lääkärin hoitoon.** Ulos purkautunut akkuneste voi ärsyttää ihoa tai aiheuttaa palovammoja.
5. **Älä käytä viallista tai muunneltua akkua tai työkalua.** Vialliset tai muunnellut akut voivat toimia odottamattomasti aiheuttamalla tulipalo-, räjähdys- tai tapaturmavaaran.
6. **Älä altista akkua tai työkalua tulelle tai äärimmäisille lämpötiloille.** Altistus tulelle tai yli 130 °C lämpötiloille voi aiheuttaa räjähdyksen.
7. **Noudata kaikkia latausohjeita, äläkä lataa akkua tai työkalua ohjeissa määritettyjen lämpötilarajojen ulkopuolella.** Väärin tai ohjeissa määritettyjen lämpötilarajojen ulkopuolella suoritettu lataus voi aiheuttaa akkuvaurion ja kasvattaa tapaturmavaaraa.

**Huolto**

1. **Noudata käyttöohjeessa kuvattuja huolto-ohjeita.**
2. **Laiteturvallisuuden varmistamiseksi käytä aina valmistajan toimittamia alkuperäisiä varaosia tai valmistajan hyväksymiä varaosia.**
3. **Anna pätevän korjaajan huoltaa korkeapainepesuri vain alkuperäisiä vastaavia varaosia käyttämällä. Tällä varmistetaan korkeapainepesurin käyttöturvallisuuden ylläpitäminen.**
4. **Jos korkeapainepesurissa on käyttöhäiriö tai vika, sammuta se ja poista akkupaketit välittömästi. Ota yhteyttä paikalliseen jälleenmyyjääsi tai huoltoliikkeeseen.**

**Turvallisuutta koskevia lisävaroituksia**

1. **Huomioi paikallisen vesilaitoksen tai vesiyhtiön vaatimukset.**
2. **Älä käytä konetta, kun on olemassa salamaniskun vaara.**
3. **Kun käytät laitetta mutaisessa maastossa, märässä rinteessä tai liukkaassa paikassa, kiinnitä erityistä huomiota hyvän tasapainon säilyttämiseen.**
4. **Älä vaihda akkua sateessa.**
5. **Älä upota laitetta lammikkoihin.**
6. **Älä jätä laitetta ulos sateeseen ja valvomatta.**
7. **Kun varastoit laitteen, vältä sijoittamasta sitä paikkaan, jossa se altistuu suoralle auringonpaisteelle, sateelle, kuumuudelle tai kosteudelle.**
8. **Älä istu koneen päällä tai käytä sitä askelmana.** Muutoin seurauksena saattaa olla tapaturma tai koneen toimintahäiriö.

# SÄILYTÄ NÄMÄ OHJEET.

**⚠*VAROITUS:* ÄLÄ anna työkalun helppokäyttöisyyden (toistuvan käytön aikaansaama) johtaa sinua väärään turvallisuuden tunteeseen niin, että laiminlyöt työkalun turvaohjeiden noudattamisen.**

**VÄÄRINKÄYTTÖ tai tässä käyttöohjeessa ilmoitettujen turvamääräysten laiminlyönti voi aiheuttaa vakavia henkilövahinkoja.**

## Akkupakettia koskevia tärkeitä turvaohjeita

1. **Ennen akun käyttöönottoa tutustu kaikkiin laturissa (1), akussa (2) ja akkukäyttöisessä tuotteessa (3) oleviin varoitusteksteihin.**
2. **Älä pura tai peukaloi imuria akkupakettia.** Se voi johtaa tulipaloon, ylikuumenemiseen tai räjähdykseen.
3. **Jos akun toiminta-aika lyhenee merkittävästi, lopeta akun käyttö. Seurauksena voi olla ylikuumeneminen, palovammoja tai jopa räjähdys.**
4. **Jos akkunestettä pääsee silmiin, huuhtele puhtaalla vedellä ja hakeudu välittömästi lääkärin hoitoon. Akkuneste voi aiheuttaa näön menetyksen.**
5. **Älä oikosulje akkua.**
   (1) **Älä koske akun napoihin millään sähköä johtavalla materiaalilla.**
   (2) **Vältä akun oikosulkemista äläkä säilytä akkua yhdessä muiden metalliesineiden, kuten naulojen, kolikoiden ja niin edelleen kanssa.**
   (3) **Älä aseta akkua alttiiksi vedelle tai sateelle.**

   **Oikosulku voi aiheuttaa virtapiikin, ylikuumentumista, palovammoja tai laitteen rikkoontumisen.**
6. **Älä säilytä ja käytä työkalua ja akkupakettia paikassa, jossa lämpötila voi nousta 50 °C:een (122 °F) tai korkeammaksi.**
7. **Älä hävitä akkua polttamalla, vaikka se olisi pahoin vaurioitunut tai täysin loppuun kulunut. Avotuli voi aiheuttaa akun räjähtämisen.**
8. **Älä naulaa, leikkaa, purista, heitä tai pudota akkupakettia tai iske sitä kovia esineitä vasten.** Tällaiset toimet voivat johtaa tulipaloon, ylikuumenemiseen tai räjähdykseen.

9. **Älä käytä viallista akkua.**
10. **Sisältyviä litium-ioni-akkuja koskevat vaarallisten aineiden lainsäädännön vaatimukset.** Esimerkiksi kolmansien osapuolten huolintaliikkeiden tulee kaupallisissa kuljetuksissa noudattaa pakkaamista ja merkintöjä koskevia erityisvaatimuksia.
Lähetettävän tuotteen valmistelu edellyttää vaarallisten aineiden asiantuntijan neuvontaa. Huomioi myös mahdollisesti yksityiskohtaisemmat kansalliset määräykset
Akun avoimet liittimet tulee suojata teipillä tai suojuksella ja pakkaaminen tulee tehdä niin, ettei akku voi liikkua pakkauksessa.
11. **Kun akkupaketti on hävitettävä, poista se laitteesta ja hävitä se turvallisesti. Hävitä akku paikallisten määräysten mukaisesti.**
12. **Käytä akkuja vain Makitan ilmoittamien tuotteiden kanssa.** Akkujen asentaminen yhteensopimattomiin tuotteisiin voi aiheuttaa tulipalon, liiallisen ylikuumenemisen, räjähdyksen tai akkunestevuotoja.
13. **Jos laitetta ei käytetä pitkään aikaan, akku on poistettava laitteesta.**
14. **Akkupaketin lämpötila voi käytön aikana ja sen jälkeen nousta niin kuumaksi, että se voi aiheuttaa palovammoja tai lieviä palovammoja. Käsittele kuumia akkupaketteja huolellisesti.**
15. **Älä kosketa työkalun liitintä välittömästi käytön jälkeen, sillä se voi olla riittävän kuuma aiheuttamaan palovammoja.**
16. **Älä päästä lastuja, pölyä tai maata akkupaketin liittimiin, aukkoihin ja uriin.** Se voi johtaa työkalun tai akkupaketin lämpenemiseen, syttymiseen, purkautumiseen tai toimintahäiriöön, mikä voi aiheuttaa palovammoja tai vammoja.
17. **Ellei työkalu tue käyttöä korkeajännitelinjojen lähellä, älä käytä akkupakettia korkeajännitelinjojen lähellä.** Se voi johtaa työkalun tai akkupaketin toimintahäiriöön tai rikkoutumiseen.
18. **Pidä akku poissa lasten ulottuvilta.**

## SÄILYTÄ NÄMÄ OHJEET.

⚠***HUOMIO:*** **Käytä vain alkuperäisiä Makita-akkuja.** Muiden kuin aitojen Makita-akkujen, tai mahdollisesti muutettujen akkujen käyttö voi johtaa akun murtumiseen ja aiheuttaa tulipaloja, henkilö- ja omaisuusvahinkoja. Se mitätöi myös Makita-työkalun ja -laturin Makita-takuun.

***HUOMAUTUS:*** Makita ei vastaa tapaturmista, jotka johtuvat muiden kuin alkuperäisten Makita-akkujen tai muunneltujen akkujen käytöstä. Alkuperäisten Makita-akkujen yhteensopivuus Makita-työkalujen ja -laturien kanssa on arvioitu tarkasti sovellettavien lakien ja turvallisuusstandardien mukaisesti.

## Vihjeitä akun käyttöiän pidentämiseksi

1. **Lataa akku ennen kuin se purkautuu täysin. Lopeta aina työkalun käyttö ja lataa akku, jos huomaat työkalun tehon vähenevän.**
2. **Älä koskaan lataa uudestaan täysin ladattua akkua. Ylilataaminen lyhentää akun käyttöikää.**
3. **Lataa akku huoneen lämpötilassa välillä 10 °C - 40 °C. Anna kuuman akun jäähtyä ennen lataamista.**
4. **Irrota akkupaketti työkalusta tai laturista, kun sitä ei käytetä.**
5. **Lataa akkupaketti, jos et käytä sitä pitkään aikaan (yli kuusi kuukautta).**

# TOIMINTOJEN KUVAUS

⚠***HUOMIO:*** **Varmista aina, että koneesta on katkaistu virta ja akkupaketit irrotettu, ennen kuin säädät tai tarkistat koneen toimintaa.**

## Akun asentaminen tai irrottaminen

⚠***HUOMIO:*** **Sammuta kone aina ennen akun kiinnittämistä tai irrottamista.**

⚠***HUOMIO:*** **Pidä koneesta ja akkupaketista tiukasti kiinni, kun irrotat tai kiinnität akkupakettia.** Jos kone tai akkupaketti putoaa käsistäsi, ne voivat vaurioitua tai aiheuttaa henkilövamman.

⚠***HUOMIO:*** **Varmista ennen käyttöä, että akun suojus on lukittu.** Muuten muta, hiekka tai vesi voisi vaurioittaa tuotetta tai akkua.

⚠***HUOMIO:*** **Asenna akkupaketti aina kunnolla.** Muuten se voi vahingossa pudota koneesta ja aiheuttaa vamman sinulle tai jollekulle lähellä olevalle.

⚠***HUOMIO:*** **Älä käytä voimaa akun asennuksessa.** Jos akku ei liu'u paikalleen helposti, se on väärässä asennossa.

⚠***HUOMIO:*** **Pidä akun suojakannesta tiukasti kiinni, kun asennat tai irrotat akkupakettia.**

**Akun kiinnittäminen paikalleen;**

**1.** Vedä lukitusvipu ylös ja avaa sitten akun suojakansi.
► **Kuva1: 1.** Akun suojus **2.** Lukitusvipu

**2.** Kohdista akkupaketin kieleke koneen rakoon ja liu'uta sitten akkupakettia, kunnes se lukittuu paikalleen naksahtaen.
► **Kuva2: 1.** Akkupaketti

**3.** Sulje akun kansi ja työnnä sitä, kunnes se lukittuu lukitusvivulla.

**Akkupaketin irrottaminen;**

**1.** Vedä lukitusvipu ylös ja avaa akun suojus.

**2.** Vedä akkupaketti ulos koneesta painamalla samalla akkupaketin etupuolella olevaa painiketta.

**3.** Sulje akun kansi ja työnnä sitä, kunnes se lukittuu lukitusvivulla.

## Akun tarkistuspainike

Voit tarkistaa jäljellä olevan akkukapasiteetin painamalla akun tarkistuspainiketta.
► **Kuva3: 1.** Akun merkkivalo **2.** Akun tarkistuspainike

| Akun merkkivalon tila | | | Akussa jäljellä oleva varaus |
|---|---|---|---|
| Päällä | Pois päältä | Vilkkuu | |
|  | | | 50 % - 100 % |
|  | | | 20 % - 50 % |
|  | | | 0 % - 20 % |
|  | | | Lataa akku |

**HUOMAA:** Jäljellä olevan varaustason merkkivalo on vain viitteellinen. Todellinen akkukapasiteetti voi vaihdella käytön tai ympäristön lämpötilan mukaan.

**HUOMAA:** Valo sammuu automaattisesti muutaman sekunnin kuluttua.

**HUOMAA:** Jos on asennettu kaksi akkupakettia, vasemmalle puolelle asennettua akkua käytetään ensin.

**HUOMAA:** Jos on asennettu kaksi akkupakettia, laite vaihtaa automaattisesti akkua, kun käytössä oleva akku tyhjenee.

**HUOMAA:** Voit tarkistaa jäljellä olevan akkukapasiteetin kytkemättä virtakytkintä päälle.

## Akun jäljellä olevan varaustason ilmaisin

Painamalla tarkistuspainiketta saat näkyviin akun jäljellä olevan varauksen. Merkkivalot palavat muutaman sekunnin ajan.

► **Kuva4: 1.** Merkkivalot **2.** Tarkistuspainike

| Merkkivalot | | | Akussa jäljellä olevan varaus |
|---|---|---|---|
| Palaa | Pois päältä | Vilkkuu | |
|  | | | 75% - 100% |
|  | | | 50% - 75% |
|  | | | 25% - 50% |
|  | | | 0% - 25% |
|  | | | Lataa akku. |
| 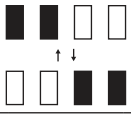 | | | Akussa on saattanut olla toimintahäiriö. |

**HUOMAA:** Ilmoitettu varaustaso voi erota hieman todellisesta varaustasosta sen mukaan, millaisissa oloissa ja missä lämpötilassa laitetta käytetään.

**HUOMAA:** Ensimmäinen (vasemmanpuoleisin) merkkivalo vilkkuu, kun akun suojausjärjestelmä on toiminnassa.

## Laitteen/akun suojausjärjestelmä

Laite on varustettu laitteen/akun suojausjärjestelmällä. Tämä järjestelmä pidentää laitteen ja akun käyttöikää katkaisemalla automaattisesti moottorin virran. Laite pysähtyy automaattisesti kesken käytön, jos siinä tai akussa ilmenee jokin seuraavista tilanteista:

### Ylikuormitussuoja

Kun konetta tai akkua käytetään tavalla, joka saa sen kuluttamaan epätavallisen suuren määrän virtaa, laite pysähtyy automaattisesti ja nopeusilmaisin vilkkuu vihreänä. Katkaise tässä tilanteessa koneesta virta ja lopeta ylikuormitustilan aiheuttanut käyttö. Käynnistä sitten kone uudelleen kytkemällä siihen virta.

### Ylikuumenemissuoja

Jos kone ylikuumenee, se pysähtyy automaattisesti ja nopeusilmaisin syttyy punaisena. Anna tällöin koneen ja akun jäähtyä, ennen kuin kytket virran uudelleen päälle.

**HUOMAA:** Nopeusilmaisin vilkkuu punaisena, kun akku on ylikuumentunut.

### Ylipurkautumissuoja

Jos akkukapasiteetti ei riitä, kone pysähtyy automaattisesti ja nopeusilmaisin vilkkuu punaisena. Irrota tällöin akku koneesta ja lataa akku tai vaihda akku täyteen ladattuun.

### Suojaus muilta haitallisilta tapahtumilta

Suojausjärjestelmä on suunniteltu suojaamaan kone myös muilta tapahtumilta, jotka voisivat vahingoittaa konetta, ja pysäyttämään kone automaattisesti tällaisissa tapauksissa. Kun kone tai sen toiminta on pysähtynyt tilapäisesti, poista pysäytyksen syyt seuraavien vaiheiden mukaisesti.

1. Käynnistä kone uudelleen sammuttamalla se ja kytkemällä se sitten uudelleen päälle.
2. Lataa akut tai vaihda ne ladattuihin akkuihin.
3. Anna koneen ja akkujen jäähtyä.

Jos suojausjärjestelmän nollaaminen ei korjaa tilannetta, ota yhteys paikalliseen Makita-huoltoon.

***HUOMAUTUS:* Jos kone pysähtyy jostakin muusta syystä kuin yllä ilmoitetuista, katso vianmääritysohjeita.**

## Tilanvaihtopainike

Nopeus voidaan asettaa kolmelle tasolle. Voit vaihtaa nopeustilan painamalla tilanvaihtopainiketta. Kun nopeustila vaihdetaan, vastaavat nopeusilmaisimet syttyvät.

► **Kuva5: 1.** Tilanvaihtopainike

**HUOMAA:** Tilaa ei voi vaihtaa, kun virta on kytketty päälle. Vaihda tila, kun kone on pois päältä ja siihen on asennettu akku.

**HUOMAA:** Jos nopeusilmaisin palaa punaisena tai vilkkuu punaisena tai vihreänä, lue koneen/akun suojausjärjestelmää koskevat ohjeet.

## Virtakytkin

***VAROITUS:*** **Kytke aina päävirtakytkin pois päältä, kun työkalua ei käytetä.**

***HUOMAUTUS:*** **Älä käytä virtakytkintä voimakeinoin.** Tämä voi aiheuttaa virtakytkimen toimintahäiriön.

Kytke kone päälle kiertämällä virtakytkintä myötäpäivään, ja sammuta se kiertämällä virtakytkintä vastapäivään.

► **Kuva6:** **1.** Virtakytkin

**HUOMAA:** Akun merkkivalot syttyvät muutamaksi sekunniksi heti, kun kone on kytketty päälle.

**HUOMAA:** Jos koneeseen asennetaan akkupaketti, kun virtakytkin on On (päällä) -asennossa nopeusilmaisin vilkkuu vihreänä. Kytke virtakytkin Off (pois päältä) -asentoon ja asenna sitten akkupaketti koneeseen.

## Suutintoiminnot

**HUOMAA:** Vakiosuuttimet voivat vaihdella maan mukaan. Katso lisätietoja muista suuttimista lisävarusteosiosta.

### Syklonisuihkusuutin

***Maakohtainen***

***HUOMAUTUS:*** **Älä käytä syklonisuihkusuutinta helposti särkyvien ja hauraiden pintojen puhdistamiseen, kuten esim. ikkunat tai autojen korit.**

► **Kuva7**

Kierteissuihku (spiraali). Soveltuu pinttyneen lian puhdistamiseen.

### Säädettävä suihkusuutin ja jatke

***Maakohtainen***

***HUOMIO:*** **Asenna jatkeeseen vain säädettävä suihkusuutin. Älä liitä muita valinnaisia jatkeita alkuperäiseen jatkeeseen.** Muun kuin valmistajan suositteleman lisäosan käyttäminen saattaa aiheuttaa vaurioitumis- tai henkilövahinkoriskin.

***HUOMIO:*** **Suihkupaineen säätämisen aikana, älä kierrä suutinta samalla kun vedät sitä suihkupistoolia kohti.** Suutin voi irrota suihkupistoolista ja aiheuttaa henkilövahingon.

***HUOMIO:*** **Kun säädät vesisuihkua kiertämällä suuttimen kärkeä, älä kierrä sitä väkisin.** Muutoin suutin saattaa rikkoutua ja aiheuttaa vammoja.

► **Kuva8:** **1.** Säädettävä suihkusuutin **2.** Jatke

Suihkupainetta voidaan säätää suutinta kiertämällä.

***HUOMAUTUS:*** **Kun käännät suutinta, älä pidä kiinni sen kärjestä vaan tyvestä kuvan mukaisesti.**

► **Kuva9**

**HUOMAA:** Säädettävä suihkusuutin voidaan kiinnittää myös suoraan suihkupistooliin.

## Liipaisimen käyttö

***HUOMAUTUS:*** **Painekytkimen mekaanisen häiriön välttämiseksi, pidä aina kahden sekunnin tauko liipaisinkytkimen käytön välillä.**

Paina liipaisinkytkintä vesisuihkun käynnistämiseksi. Vettä suihkutetaan niin kauan kun liipaisinkytkintä pidetään painettuna.
Liipaisinkytkin voidaan lukita suihkupistoolin turvallisen käsittelyn varmistamiseksi. Lukitse liipaisinkytkin vetämällä pysäytin ulos ja lukitsemalla se kahvan uraan.

► **Kuva10:** **1.** Liipaisin **2.** Pysäytin **3.** Ura

# KOKOONPANO

***VAROITUS:*** **Varmista aina, että kaikki akkupaketit on poistettu, ennen kuin teet koneelle mitään.** Ellei kaikkia akkupaketteja ole poistettu, tahaton käynnistyminen voi aiheuttaa vakavan vamman.

## Korkeapaineletkun liitäntä

***HUOMIO:*** **Varmista, että korkeapaineletku on kiinnitetty luotettavasti paikalleen.** Löysä liitäntä voi singota korkeapaineletkun pois paikaltaan aiheuttaen henkilövahinkoja.

Liitä korkeapaineletku liitäntään. Kierrä korkeapaineletkun mutteria myötäpäivään samalla, kun ruuvaat sitä liitännän ruuvikierteisiin.

► **Kuva11:** **1.** Poistoaukko **2.** Mutteri

## Suihkupistoolin kiinnitys

***HUOMIO:*** **Varmista, että korkeapaineletku on kiinnitetty luotettavasti paikalleen.** Löysä liitäntä voi singota korkeapaineletkun pois paikaltaan aiheuttaen henkilövahinkoja.

Liitä korkeapaineletku suihkupistoolin imuaukkoon. Kierrä korkeapaineletkun mutteria myötäpäivään samalla kun kierrät sitä imuaukon ruuvikierteisiin.

► **Kuva12:** **1.** Imuaukko **2.** Mutteri

## Liittäminen vesihanaan

⚠***HUOMIO:*** **Käytä aina paineenkestävää vesiletkua, jolla on seuraava halkaisija, ja liitä se vesihanaan sopivia liittimiä käyttämällä.** Muutoin vesiletku ja/tai liitin saattaa rikkoutua ja aiheuttaa henkilövahingon.

- Letkun sisähalkaisija on 14–15 mm.
- Letkun ulkohalkaisija on enintään 20 mm.
- Letkun paksuus on vähintään 2,3 mm ja enintään 3,0 mm.

***HUOMAUTUS:*** **Käytä paineenkestävää, ja niin lyhyttä vesiletkua kuin mahdollista.** Imuveden määrän tulisi olla suurempi kuin pumpun maksimisyöttötilavuus.

***HUOMAUTUS:*** **Jos liität letkun vesijohtoverkkoon, käytä liitännässä paikallisia määräyksiä noudattavaa takaiskuventtiiliä.**

***HUOMAUTUS:*** **Vesihanaan liitettäessä tarvittava veden virtausnopeus on vähintään 7,0 l/min.** Jos veden virtausnopeus ei ole riittävä, koneesta ei saada täyttä tehoa irti.

**HUOMAA:** Letkun mukana toimitetaan molempiin päihin kiinnitetyt liitäntäholkit. Liitettäessä vesihanaan ilman liitäntäholkkia irrota liitäntäholkki toisesta päästä kiertämällä sitä kuvassa olevan nuolen suuntaan.

► **Kuva13:** **1.** Liitäntäholkin mutteri **2.** Liitäntäholkki

**1.** Kiinnitä letkuasetelma vesihanaan. Käytä tarkoitukseen soveltuvaa liitintä, kuten letkusidettä tai hanaliitintä letkun pään lukitsemiseksi vesihanaan.

► **Kuva14:** **1.** Letkuside **2.** Liitäntäholkki **3.** Letkuasetelma

***HUOMAUTUS:*** **Kiinnitä letku kunnolla vesihanaan.** Muutoin letku saattaa irrota, kun vesihana avataan.

**HUOMAA:** Liitäntä riippuu liitettävän vesihanan muodosta. Valmistele tarkoitukseen soveltuva kaupallinen liitin.

**2.** Kiinnitä vesiletkuliitin tuloaukkoon ja liitä sitten liitäntäholkki vesiletkuliittimeen.

► **Kuva15:** **1.** Liitäntäholkki **2.** Vesiletkuliitin **3.** Tuloaukko

***HUOMAUTUS:*** **Kiinnitä vesiletkuliitin ja liitäntäholkki kunnolla.** Muutoin vesiletkuliitin tai liitäntäholkki saattaa irrota, kun vesihana avataan.

## Suuttimen kiinnitys / irrotus

⚠***HUOMIO:*** **Lukitse suihkupistoolin liipaisinkytkin aina suuttimen kiinnityksen/irrottamisen aikana.**

⚠***HUOMIO:*** **Kun kiinnität suuttimen suihkupistooliin, kiinnitä se kunnolla ja varmista, ettei se irtoa.**

⚠***HUOMIO:*** **Kun kiinnität tai irrotat suutinta, älä kierrä sitä väkisin.** Muutoin suutin saattaa rikkoutua tai irrota ja aiheuttaa vammoja.

Aseta suuttimen pää suihkupistoolin uraan ja kierrä sitä kuvan nuolen osoittamaan suuntaan samalla, kun painat suutinta suihkupistoolia kohti. Irrota suutin kiertämällä sitä vastakkaiseen samalla, kun painat sitä suihkupistoolia kohti, ja vedä se sitten ulos.

► **Kuva16:** **1.** Suihkupistooli **2.** Aukko **3.** Suuttimen pää

## Vaahtosuuttimen liitäntä

***Lisävaruste***

⚠***HUOMIO:*** **Lukitse suihkupistoolin liipaisinkytkin aina suuttimen kiinnityksen/irrottamisen aikana.**

***HUOMAUTUS:*** **Käytä vain neutraaleja pesuaineita. Älä käytä kotitalouskäyttöön tarkoitettuja pesuaineita, happamia pesuaineita, emäksisiä pesuaineita, valkaisuaineita, liuottimia, tulenarkaa materiaalia tai teollisuuskäyttöön tarkoitettuja liuoksia, jotka saattavat vaurioittaa konetta tai omaisuuttasi. Valmistele puhdistusliuos liuospullon ohjeiden mukaisesti ja testaa sitä aina huomaamattomaan paikkaan etukäteen.**

***HUOMAUTUS:*** **Jos käytetään suuriviskositeettista pesuainetta, suutin todennäköisesti tukkeutuu. Kun käytetään suuriviskositeettista pesuainetta, laimenna sitä ennen käyttöä lisäämällä pulloon vettä.**

**HUOMAA:** Kun käytetään vaahtosuutinta, pullossa olevaa pesuainetta laimennetaan koneen syöttämällä vedellä ja suihkutetaan. Pullossa olevan pesuaineen väkevyyttä ei tarvitse laimentaa enemmän kuin on tarpeen. Säädä pesuaineen väkevyyttä käyttöolosuhteiden mukaan.

**HUOMAA:** Jos vaahtosuutin kallistetaan kyljelleen, pesuainetta saattaa valua ulos.

Valmistele pesuaine ennen vaahtosuuttimen käyttöä.

**1.** Irrota suutin säiliöstä kiertämällä suutinta vastapäivään. Kiinnitä suutin suihkupistooliin.

► **Kuva17:** **1.** Suutin **2.** Suihkupistooli

**2.** Kaada pesuaine säiliöön ja kiinnitä säiliö suuttimeen kiertämällä sitä kuvan nuolen osoittamaan suuntaan.

► **Kuva18:** **1.** Säiliö

# TYÖSKENTELY

***VAROITUS:* Älä koskettele vesisuihkua tai suuntaa sitä itseäsi tai sivullisia kohti.** Vesisuihku voi olla vaarallinen ja aiheuttaa vahinkoa sinulle ja sivullisille.

***VAROITUS:* Kun suuntaat vesisuihkua, älä koskaan pidä puhdistettavasta kohteesta kiinni käsin, tai aseta käsiäsi tai jalkojasi vesisuihkun läheisyyteen.**

***HUOMIO:* Pysy valppaana roiskuvan vesisuihkun ja lentävien kohteiden varalta. Pidä suutin vähintään 30 cm:n päässä kohteesta.**

***HUOMIO:* Älä käytä korkeapainepesuria ilman vettä yli yhden minuutin ajan.**

***HUOMIO:* Älä käytä korkeapainepesuria pitkiä aikoja kerrallaan.** Muussa tapauksessa voi seurauksena olla laitteen ylikuumentuminen tai mahdollinen tulipalo. Pitkäaikainen käyttö voi myös aiheuttaa tärinästä aiheutuvia terveyshaittoja.

***HUOMIO:* Tarkkaile tuulen suuntaa.** Jos pesuainetta joutuu silmiisi tai suuhun, huuhtele ne välittömästi puhtaan veden alla ja ota tarvittaessa yhteys lääkäriin.

***HUOMIO:* Pidä suihkupistoolista luotettavasti ja lujasti kiinni.** Suihkupistooli ponnahtaa takaisin painaessasi liipaisinkytkintä.

***HUOMIO:* Pidä aina kiinni sekä suihkupistoolin kahvasta että varresta, kun suihkutat vettä.**

***HUOMAUTUS:* Älä käytä korkeapainepesuria yhtäjaksoisesti yli 1 tunnin ajan. Pidä samanpituinen tauko 1 tunnin yhtäjaksoisen työskentelyn jälkeen.**

***HUOMAUTUS:* Suojaa korkeapainepesurin mekaanisia osia käyttämällä aina alle 40 °C:n lämpöistä vettä.**

***HUOMAUTUS:* Varo, ettet vedä suihkupistoolia voimakkaasti käytön aikana.** Tämä voi aiheuttaa korkeapainepesurin kaatumisen.

***HUOMAUTUS:* Kun korkeapainepesuri poistetaan käytöstä pitkäksi aikaa, sammuta korkeapainepesuri ja paina liipaisinkytkintä niin, että pesuriin jäänyt vesi poistuu täysin.**
Jos korkeapainepesuri jätetään pitkäksi aika seisomaan korkeapainetilaan, se ei ehkä käynnisty uudelleen. Jos näin käy, sammuta korkeapainepesuri, pidä vedensyöttö hanasta tuloliittimeen päällä ja paina liipaisinkytkintä pitämällä syöttövesi päällä. Käynnistä sitten korkeapainepesuri.

***HUOMAUTUS:* Älä käytä konetta, jos se on kaatunut.** Se voi aiheuttaa toimintahäiriön.

► **Kuva19**

Irrota suutin suihkupistoolista ennen koneen käyttämistä.

**1.** Avaa akun suojus, asenna akkupaketit korkeapainepesuriin ja lukitse sitten akun suojus.
► **Kuva20: 1.** Akkupaketti **2.** Akun suojus

**2.** Kytke korkeapaineletkun toinen pää suihkupistooliin ja toinen pää korkeapainepesuriin.

**3.** Yhdistä korkeapainepesuri vesihanaan vesiletkulla. Avaa sitten vesihana.
► **Kuva21**

***HUOMAUTUS:* Tarkista ennen koneen kytkemistä päälle, että vesihana on täysin auki.**

**4.** Valitse haluttu tila painamalla tilanvaihtopainiketta ja kytke sitten kone päälle kiertämällä virtakytkintä myötäpäivään.
► **Kuva22: 1.** Virtakytkin **2.** Tilanvaihtopainike

**5.** Käynnistä vesisuihku vapauttamalla pysäytin ja painamalla liipaisinta. Kun vettä virtaa tasaisesti suihkupistoolista, vapauta liipaisin ja sammuta kone.
► **Kuva23: 1.** Pysäytin

**HUOMAA:** Muista irrottaa suutin suihkupistoolista ennen tämän toimenpiteen suorittamista.

**6.** Kiinnitä tarkoitukseen sopiva suutin suihkupistooliin ja aloita sitten pesutoimenpide kytkemällä kone päälle.

Kun keskeytät käytön, voit asettaa suihkupistoolin tilapäisesti kuvan mukaisesti.
► **Kuva24**

## Veden syöttö säiliöstä / altaasta

***HUOMIO:* Kun liität holkkia sihtikokoonpanon suodatinkoteloon, varo, että et satuta kättäsi letkunkiristimeen.**

***HUOMAUTUS:* Käytä aina Makitan letkuasetelmaa ja suodatinasetelmaa.**

***HUOMAUTUS:* Pidä aina 1,0 m tai alhaisempi korkeus korkeapainepesurin imuaukon ja vedenpinnan välillä.** Muussa tapauksessa korkeapainepesuri ei kykene imemään vettä pumppuun.

***HUOMAUTUS:* Veden taso, jonka kone voi pumpata ylös, on vähintään 100 mm.**

***HUOMAUTUS:* Älä käytä joki- tai järvivettä tai vettä, jossa on hiekkaa tai mutaa. Se voi aiheuttaa toimintahäiriön.**

***HUOMAUTUS:* Käytä aina paineenkestävää vesiletkua, jolla on seuraavat läpimitat.**
- Letkun sisähalkaisija on 14–15 mm.
- Letkun ulkohalkaisija on enintään 20 mm.
- Letkun paksuus on vähintään 2,3 mm ja enintään 3,0 mm.

***HUOMAUTUS:* Käytä paineenkestävää ja mahdollisimman lyhyttä vesiletkua.**

**HUOMAA:** Jos veden tulon alkaminen kestää pitkään, puhdista sihtikokoonpanon sihti ja suodatin.

Voit syöttää vettä säiliöstä tai altaasta vesihanan sijasta.

**1.** Sammuta kone ja irrota suutin suihkupistoolista.

**2.** Kiinnitä letkuasetelma ja suodatinasetelma vesiletkuliittimeen.
► **Kuva25: 1.** Säiliö / allas **2.** Suodatinasetelma

**3.** Letkuasetelma **4.** Vesiletkuliitin

**3.** Kytke kone päälle, vapauta pysäytin ja paina liipaisinta. Kun vettä virtaa tasaisesti suihkupistoolista, vapauta liipaisin.
► **Kuva26: 1.** Suihkupistooli

**HUOMAA:** Veden tulon alkaminen kestää noin 10–60 sekuntia.

**HUOMAA:** Muista irrottaa suutin suihkupistoolista ennen tämän toimenpiteen suorittamista.

**4.** Sammuta laite, kiinnitä tarkoitukseen sopiva suutin suihkupistooliin ja aloita sitten pesutoimenpide kytkemällä kone päälle.

**HUOMAA:** Jos vettä ei tule, irrota letku ja sihtikokoonpano ja liota niitä vedessä. Liitä ne sitten takaisin koneeseen.

► **Kuva27: 1.** Letkuasetelma ja suodatinasetelma

**HUOMAA:** Jos veden imu ei toimi, aikaa menee kauan tai veden paine ei ole riittävä, tarkista seuraavat:

- Letkuasetelman, suodatinasetelman ja vesiletkuliittimen löysentäminen.
- Letkuasetelman liitäntäholkit on lujasti kiinnitetty vesiletkuliittimeen ja suodatinasetelman suodatinkoteloon.

Kiristä ne, jos ne ovat löystyneet.

**Letkuasetelma**
► **Kuva28: 1.** Liitäntäholkki

**Suodatinasetelma**
► **Kuva29: 1.** Letkuside **2.** Suodatinkotelo

**Vesiletkuliitin**
► **Kuva30: 1.** Vesiletkuliitin

## Käytön jälkeen

***HUOMIO:* Tee korkeapainepesurin käytön jälkeen aina tässä oppaassa kuvatut toimenpiteet.** Suihkupistoolin tai korkeapainepesurin jäännöspaine voi aiheuttaa henkilövahinkoja tai pumpun sisäpuoleen kohdistuvia vaurioita.

**1.** Sammuta kone ja irrota suutin suihkupistoolista.

**2.** Sulje vesihana ja irrota vesiletku korkeapainepesurista.
► **Kuva31**

**3.** Kytke korkeapainepesuri uudelleen päälle.

**4.** Paina liipaisinkytkintä niin kauan, kunnes korkeapainepesurissa jäljelläoleva vesi poistuu täysin laitteesta.
► **Kuva32**

***HUOMAUTUS:* Älä käytä moottoria yli 1 minuutin ajan.**

**5.** Sammuta korkeapainepesuri ja poista akkupaketit siitä.
► **Kuva33: 1.** Akkupaketti

**6.** Irrota korkeapaineletku suihkupistoolista ja korkeapainepesurista.
► **Kuva34: 1.** Suihkupistooli **2.** Korkeapaineletku

***HUOMAUTUS:* Estä korkeapaineletkuun kohdistuvat mahdolliset vauriot tyhjentämällä jäljellä oleva vesi letkusta ennen sen asettamista säilytykseen.**

**7.** Pidä koneesta kiinni molemmin käsin ja tyhjennä sen sisälle jäänyt vesi kallistamalla konetta kuvan mukaisesti.
► **Kuva35**

# SÄILYTTÄMINEN JA HUOLTO

***VAROITUS:* Varmista aina ennen koneen varastoimista tai kantamista tai sen tarkastus- tai huoltotoimien aloittamista, että kaikki akkupaketit on irrotettu koneesta.**

***HUOMAUTUS:* Älä koskaan käytä bensiiniä, ohenteita, alkoholia tai tms. aineita. Muutoin pinta voi halkeilla tai sen värit ja muoto voivat muuttua. Muutoin laitteeseen voi tulla värjäytymiä, muodon vääristymiä tai halkeamia.**

Tuotteen TURVALLISUUDEN ja LUOTETTAVUUDEN takaamiseksi korjaukset, muut huoltotyöt ja säädöt on teetettävä Makitan valtuutetussa huoltopisteessä Makitan varaosia käyttäen.

## Koneen kantaminen

***HUOMIO:* Varmista ennen koneen kantamista molemmin käsin, että kahva on taitettu kokonaan.**

Kun kannat konetta, pidä siitä tukevasti kiinni tarttumalla kahvaan yhdellä kädellä ja pohjan kahvaan toisella kädellä.
► **Kuva36: 1.** Kahva **2.** Pohjan kahva

Voit kuljettaa konetta myös käyttämällä sen pyöriä. Vedä kahva ulos painamalla lukituksen vapautuspainiketta ennen koneen kuljettamista.
► **Kuva37: 1.** Lukituksen vapautuspainike **2.** Kahva
► **Kuva38**

***HUOMIO:* Älä käytä liikaa voimaa nojaamalla ulos vedettyyn kahvaan.** Jos kahva irtoaa, saatat kaatua ja loukkaantua.

***HUOMAUTUS:* Varmista ennen koneen kuljettamista, että kahva on täysin ulkona ja lukituksen vapautuspainike on palautettu alkuperäiseen asentoonsa.**

► **Kuva39: 1.** Lukituksen vapautuspainike

## Puhdistus ilman suutinta

***HUOMAUTUS:*** **Älä poista likaa tai jäämiä voimakeinoin.** Muussa tapauksessa voi seurauksena olla henkilövahinkoja, tai suihkuaukon muuttuneen suihkukulman tai huonon suorituskyvyn johdosta tapahtuva vahinko.

Käytä puhdistusneulaa lian poistamiseen tukkeutuneesta suuttimesta.
► **Kuva40:** **1.** Puhdistusneula

**HUOMAA:** Puhdista suutin säännöllisesti parhaan mahdollisen suorituskyvyn ylläpitämiseksi.

## Suodattimen puhdistaminen

Irrota vesiletkuliitin, puhdista lika ja jäämät suodattimen sisältä.
► **Kuva41:** **1.** Vesiletkuliitin **2.** Suodatin
**3.** Tiivisterengas

Käytettäessä suodatinasetelmaa irrota suodatin suodatinkotelosta ja puhdista lika ja jäämät.
► **Kuva42:** **1.** Suodatin **2.** Suodatinkotelo

**HUOMAA:** Puhdista suodatin säännöllisesti parhaan mahdollisen suorituskyvyn ylläpitämiseksi.

## Säilytys

***HUOMAUTUS:*** **Säilytä laitetta aina sisätiloissa, missä lämpötila ei laske alle jäätymispisteen.** Jos korkeapainepesuri jäätyy ja siihen tulee käyttöhäiriöitä, ota yhteys paikalliseen huoltoliikkeeseen korjausta varten.

***HUOMAUTUS:*** **Muista tyhjentää kaikki koneen sisällä oleva vesi ennen varastointia. Takuu ei kata toimintahäiriöitä tai vaurioita, joiden syynä on puutteellisesta tyhjennyksestä johtunut jäätyminen.**

Säilytä lisävarusteita koneen takana olevassa taskussa.
► **Kuva43**

# VIANMÄÄRITYS

Tarkista kone ensin itse, ennen kuin viet sen korjattavaksi. Jos havaitset ongelman, johon ei löydy ratkaisua ohjeista, älä yritä purkaa konetta. Vie se sen sijaan valtuutettuun Makita-huoltoon. Käytä korjaamiseen aina alkuperäisiä Makita-varaosia.

| Epänormaali tila | Todennäköinen syy (toimintahäiriö) | Korjaus |
|---|---|---|
| Pesuri ei käynnisty. | Ei virransyöttöä | Asenna ladatut akkupaketit ja kytke virtakytkin päälle. |
| | Pumpussa on jäännöspainetta | Paina liipaisinkytkintä. |
| | Korkeapainepesuri on jätetty liian pitkäksi aikaa seisomaan korkeapainetilaan. | Sammuta korkeapainepesuri, pidä vedensyöttö hanasta tuloliittimeen päällä ja paina liipaisinkytkintä pitämällä syöttövesi päällä. Käynnistä sitten korkeapainepesuri. |
| Vesisuihkua ei ole / huono vesisuihku | Ei vedensyöttöä tai huono vedensyöttö | Varmista, että vesihana on auki. Jos käytät letkuasetelmaa ja suodatinasetelmaa, johda letkuun vettä. |
| | Ilma estää veden virtauksen. | Sammuta virta kytkimellä ja käynnistä uudelleen samalla kun painat liipaisinkytkintä. |
| | Huono vedensyötönliitäntä | Tarkista korkeapainepesurin ja vesihanan välinen liitäntä. |
| | Letkujen kiinnitys ei ole riittävä (käytettäessä suodatinasetelmaa) | Kiristä liitäntäholkki, jos se on löysällä. Aseta liitäntäholkki lujasti paikalleen. |
| | Letku, suodatin tai suutin tukossa | Puhdista tukkeutunut letku, suodatin tai suutin. |
| | Suutin tai letku vaurioitunut tai kulunut | Vaihda suutin tai letku. |
| Epätasainen vesisuihku | Suutin tukossa | Puhdista suuttimen syöttöreikä puhdistusneulaa käyttämällä. |
| | Huono veden imutoiminto | Tarkasta, onko vesiletkun ja vesihanan välillä vuotoja tai tukoksia. Avaa vesihana. |
| | Vesi on liian kuumaa. | Syötä kylmempää vettä. |
| Vesivuoto | Huono vedensyötönliitäntä | Tarkista, että letkut on liitetty kunnolla. |
| | Letku vaurioitunut tai kulunut | Vaihda letku. |

# LISÄVARUSTEET

**⚠*HUOMIO:* Seuraavia lisävarusteita tai -laitteita suositellaan käytettäväksi tässä ohjeessa kuvatun Makita-koneen kanssa.** Muiden lisävarusteiden tai -laitteiden käyttö voi aiheuttaa henkilövahinkoja. Käytä lisävarusteita ja -laitteita vain niiden käyttötarkoituksen mukaisesti.

Jos tarvitset apua tai yksityiskohtaisempia tietoja seuraavista lisävarusteista, ota yhteys paikalliseen Makitan huoltoon.

- Suuttimet ja letkut
- Aito Makita-akku ja -laturi

**HUOMAA:** Jotkin luettelossa mainitut varusteet voivat sisältyä laitetoimitukseen vakiovarusteina. Ne voivat vaihdella maittain.

## Suuttimien ja letkujen yhdistelmät

**► Kuva44**

| | | | | | |
|---|---|---|---|---|---|
| 1 | Roiskesuoja | 2 | Syklonisuihkusuutin *1 | 3 | Säädettävä suihkusuutin *1 |
| 4 | Jatke *1 | 5 | Vaahtosuutin | 6 | Pesuharja |
| 7 | Säädettävä suihkuputki | 8 | Säädettävä suutin | 9 | Pyörivä harja |
| 10 | Alustan suihkuputki | 11 | Putkien puhdistusletku (10 m) | 12 | Putkien puhdistusletku (15 m) |
| 13 | Liitäntäkappale | 14 | Suihkupistooli *1 | 15 | Jatkoputki *2 |
| 16 | Korkeapaineletku *1 | 17 | Korkeapainejatkoletku (5 m) | 18 | Korkeapainejatkoletku (8 m) |
| 19 | Korkeapainejatkoletku (10 m) | 20 | Saranaliitos | 21 | Vesiletkuliitin *1 |
| 22 | Letkukokoonpano *1 | 23 | Sihtikokoonpano *1 | - | - |

*1: Vakiovaruste
*2: Ei saatavana yhdessä alustan suihkuputken kanssa.

### Roiskesuoja

**► Kuva45**

Vähentää roiskumista takaisin puhdistettaessa nurkkia syklonisuihkusuutinta käyttämällä.

**► Kuva46: 1.** Mutteri **2.** Syklonisuihkusuutin

Irrota roiskesuojaa käytettäessä mutteri roiskesuojasta, aseta syklonisuihkusuutin roiskesuojaan ja kiristä sitten mutteri.

### Vaahtosuutin

**► Kuva47**

Puhdistusaine suihkutetaan vaahtomuodossa.

### Pesuharja

**► Kuva48**

Suutin on varustettu harjalla. Hyödyllinen lian puhdistamiseen harjaa käyttämällä.

### Säädettävä suihkuputki

**⚠*HUOMIO:* Suihkupaineen säätämisen aikana, älä kierrä suutinta samalla kun vedät sitä suihkupistoolia kohti.** Suutin voi irrota suihkupistoolista ja aiheuttaa henkilövahingon.

**⚠*HUOMIO:* Kun säädät vesisuihkua kiertämällä suuttimen kärkeä, älä kierrä sitä väkisin.** Muutoin suutin saattaa rikkoutua ja aiheuttaa vammoja.

**► Kuva49**

Suihkupainetta voidaan säätää suutinta kiertämällä.

### Säädettävä suutin

**⚠*HUOMIO:* Vesisuihkun leveyden säätämisen aikana, älä kierrä suutinta samalla kun vedät sitä suihkupistoolia kohti.** Suutin voi irrota suihkupistoolista ja aiheuttaa henkilövahingon.

**⚠*HUOMIO:* Kun säädät vesisuihkua kiertämällä suuttimen kärkeä, älä kierrä sitä väkisin.** Muutoin suutin saattaa rikkoutua ja aiheuttaa vammoja.

**► Kuva50**

Vesisuihkun leveys on säädettävissä 0° - 25° välillä kiertämällä suuttimen etupäätä.

### Pyörivä harja

**► Kuva51**

Kolme sisäpuolista harjaa pyörii hitaasti vesisuihkun aikana. Soveltuu kevyen lian puhdistamiseen ulkoseinistä, auton rungosta, kylpyammeesta jne.

### Suihkusuutin rungon alapuolelle

**⚠*HUOMIO:* Älä käytä rungon alapuolelle tarkoitettua suihkusuutinta jatkoputkien kanssa.**

**► Kuva52**

Ylimääräinen pitkä suihkuputki kulmasuuttimella. Soveltuu parhaiten vaikeasti käsiteltäville paikoille, kuten auton rungon alle ja räystäskouruille.

## Putken puhdistusletku (10 m / 15 m)

**⚠*HUOMIO:* Kiinnitä erityistä huomiota vesisuihkuun putken puhdistusletkua käytettäessä. Erittäin voimakas vesisuihku suuntautuu taaksepäin. Aktivoi vesisuihku vasta, kun suutin on työnnetty puhdistettavaan putkeen vähintään punaiseen merkkiin asti.**

**► Kuva53**

Putkistojen ja syöksyputkien puhdistamiseen.

## Liitäntäkappale

**► Kuva54**

Kappale muiden mallien suuttimien liittämiseen.

Jotkut lisävarusteena saatavat suuttimet vaativat liitäntäkappaleen (lisävaruste) käyttöä suihkupistoolin liitäntää varten. Kiinnitä liitäntäkappale suihkupistooliin samalla tavalla kuin suuttimen kiinnityksessä.

► **Kuva55:** **1.** Suutin **2.** Liitäntäkappale
**3.** Suihkupistooli

## Jatkoputki

**► Kuva56**

Suihkupistoolin pidentämiseen tarkoitetut putket. Saatavana kolme eri pituutta käytettävien putkien määrää muuttamalla.

## Korkeapainejatkoletku (5 m / 8 m / 10 m)

**► Kuva57**

Jatkoletku liitettäväksi korkeapainepesurin suihkupistooliin.

## Saranaliitos

**► Kuva58**

Estää korkeapaineletkun vääntymisen.

► **Kuva59:** **1.** Painike **2.** Mutteri

Kun haluat liittää korkeapaineletkun saranaliitokseen tai irrottaa sen, kierrä letkun mutteria samalla, kun painat saranaliitoksen painiketta.

## Letkuasetelma

**► Kuva60**

Letkuasetelmalla kiinnitetään tuote vesihanaan tai suodatinasetelmaan.

## Suodatinasetelma

**► Kuva61**

Suodatinasetelma imee vettä tankista tai altaasta. Käytä tuotteen kiinnittämiseen letkuasetelmaa.

# ADVARSEL

- **Se kapitlet "VEDLIGEHOLDELSE OG OPBEVARING" for de relevante oplysninger om forholdsregler før brugervedligeholdelse.**
- **Denne maskine er ikke beregnet til brug af personer (herunder børn) med reducerede fysiske, sensoriske eller mentale færdigheder eller manglende nødvendig erfaring og viden.**
- **Maskiner må ikke anvendes af børn. Børn skal overvåges for at sikre, at de ikke leger med maskinen.**
- **Se kapitlet "Vigtige sikkerhedsinstruktioner for akkuen" for forbudte forhold eller vigtige forhold vedrørende akkuen.**
- **Se afsnittet "Isætning eller fjernelse af akkuen" for at få oplysninger om, hvordan du fjerner eller sætter batteriet i.**
- **Se kapitlet "SPECIFIKATIONER" for at få oplysninger om det maksimale indløbsvandtryk.**
- **Sørg for at bruge det nye slangesæt, der følger med produktet, til at tilslutte til vandforsyningen. Undlad at genbruge det gamle slangesæt.**
- **Denne maskine er designet til brug sammen med det rengøringsmiddel, som producenten leverer eller anbefaler. Brug af andre rengøringsmidler eller kemikalier kan negativt påvirke maskinens sikkerhed.**
- **Under brug af højtryksrensere kan der dannes aerosoler. Indånding af aerosoler kan være sundhedsfarligt.**
- **Højtrykksstråler kan være farlige, hvis de misbruges. Strålen må ikke rettes mod personer, strømførende elektrisk udstyr eller selve maskinen.**
- **Brug ikke maskinen inden for rækkevidde af personer, medmindre de bærer beskyttelsestøj.**
- **Ret ikke strålen mod dig selv eller andre for at rengøre tøj eller fodtøj.**
- **Risiko for eksplosion - sprøjt ikke med brændbare væsker.**
- **Højtryksrensere må ikke anvendes af børn eller uøvede personer.**
- **Højtrykksslanger, fittings og sammenkoblinger er vigtige for maskinens sikkerhed. Brug kun slanger, fittings og sammenkoblinger, som producenten anbefaler.**
- **For at garantere maskinens sikkerhed må du kun bruge originale reservedele fra producenten, eller som er godkendt af producenten.**
- **Vand, der er strømmet gennem tilbageløbssikringer, anses ikke for at være drikkevand.**
- **Sørg altid for, at maskinen er slukket, og at akkuerne er taget ud, før du udfører noget arbejde på maskinen.**
- **Undlad at bruge maskinen, hvis vigtige dele af maskinen er beskadiget, f.eks. sikkerhedsanordninger, højtrykksslanger, udløsergreb.**
- **Tag altid akkuerne ud, når maskinen efterlades uden opsyn.**
- **Afhængig af anvendelsen kan der anvendes afskærmede dyser il højtryksrensning, hvilket vil reducere emissionen af vandige aerosoler dramatisk. Det er dog ikke alle anvendelser, der tillader brugen af en sådan enhed. Hvis afskærmede dyser ikke kan anvendes til beskyttelse mod aerosoler, kan der være behov for åndedrætsværn i klasse FFP 2 eller tilsvarende, afhængigt af rengøringsmiljøet.**
- **Arbejdsgiveren skal foretage en risikovurdering for at specificere de nødvendige beskyttelsesforanstaltninger vedrørende aerosoler, afhængigt af den overflade, der skal rengøres, og dens omgivelser. Åndedrætsmasker af klasse FFP 2, en tilsvarende eller højere er egnet til beskyttelse mod vandholdige aerosoler.**
- **Overhold det lokale vandværks krav.**
- **For lande i Europa:**
  **I henhold til EN12729 (BA) må apparatet også sluttes til hoveddrikkevandsforsyningen, hvis der monteres en ventil til tilbageløbssikring med afløbsfunktion i forsyningsslangen.**

## Anvendelig akku og oplader

| | |
|---|---|
| Akku | BL4020 / BL4025 / BL4040 / BL4040F* / BL4050F* / BL4080F*<br>* : Anbefalet batteri |
| Oplader | DC40RA / DC40RB / DC40RC / DC40WA / BCC01 / BCC02 |

- Nogle af de akkuer og opladere, der er angivet ovenfor, er muligvis ikke tilgængelige, afhængigt af hvilket område du bor i.

⚠***ADVARSEL:*** **Brug kun de akkuer og opladere, der er angivet ovenfor.** Brug af andre akkuer og opladere kan medføre personskade og/eller brand.

# SPECIFIKATIONER

| **Model:** | | **HW001G** |
|---|---|---|
| Maks. gennemstrømningshastighed *1 | | 7,0 l/min |
| Vandgennemstrømningshastighed *2 | Tilstand 3 (Høj tilstand) | 5,5 l/min |
| | Tilstand 2 (Medium tilstand) | 4,2 l/min |
| | Tilstand 1 (Lav tilstand) | 3,0 l/min |
| Maks. tilladt tryk | | 11,5 MPa |
| Arbejdstryk *2 | Tilstand 3 (Høj tilstand) | 8,5 MPa |
| | Tilstand 2 (Medium tilstand) | 5,5 MPa |
| | Tilstand 1 (Lav tilstand) | 3,0 MPa |
| Maks. tilførselstryk | | 1,0 MPa |
| Maks. tilførselstemperatur | | 40°C |
| Maks. sugehøjde | | 1,0 m |
| Mærkespænding | | D.C. 36 V - 40 V maks. |
| Mål (L x B x H) *3 | | 344 mm x 383 mm x 520 mm |
| Nettovægt | *4 | 10,3 - 13,4 kg |
| | *5 | 12,5 kg |
| Vandbeskyttelse | | IPX5 |

- På grund af vores kontinuerlige forsknings- og udviklingsprogrammer kan hosstående specifikationer blive ændret uden varsel.
- Specifikationer kan variere fra land til land.

*1: Når udløsergrebet anvendes uden dyserne.
*2: Når vario-sprøjtedysen og forlængerrøret anvendes.
*3: Når håndtaget er foldet og uden slanger.
*4: Vægten inkluderer vægten af akku(er), men inkluderer ikke vægten af tilbehør (vario-sprøjtedyse, forlængerrør) eller vandforsyningsslange. Den letteste og tungeste kombinationsvægt for apparatet og akku(er) er vist i tabellen.
*5: Forskellen i forhold til nettovægten ovenfor er som følger.
- Vægt af tilbehør (vario-sprøjtedyse, forlængerrør) er inkluderet.
- Akkuen er BL4050F (2 stk.).

## Symboler

Følgende viser de symboler, der muligvis anvendes til udstyret. Sørg for, at du forstår deres betydning før brugen.

| | |
|---|---|
|  | Udvis særlig forsigtighed og opmærksomhed. |
|  | Læs betjeningsvejledningen. |
|  | Tilslut ikke til en drikkevandhane. |
|  | Ret ikke strålen mod personer, herunder dig selv, dyr og strømførende elektrisk udstyr. |
|  Ni-MH Li-ion | Kun for lande inden for EU<br>På grund af tilstedeværelsen af farlige komponenter i udstyret kan affald af elektrisk og elektronisk udstyr, akkumulatorer og batterier have en negativ indvirkning på miljøet og folkesundheden.<br>Bortskaf ikke elektriske og elektroniske apparater eller batterier sammen med husholdningsaffald!<br>I overensstemmelse med EF-direktiv om affaldshåndtering af elektrisk og elektronisk udstyr og om akkumulatorer og batterier og affaldsakkumulatorer og -batterier, og i overensstemmelse med national lovgivning, skal brugt elektrisk udstyr, batterier og akkumulatorer opbevares separat og leveres til et separat indsamlingssted for kommunalt affald, der er etableret i henhold til bestemmelserne om miljøbeskyttelse. Dette er angivet ved symbolet på den krydsede skraldespand, der er placeret på udstyret. |
|  | Garanteret lydeffektniveau i henhold til EU-direktivet om maskiner til udendørs brug. |
|  | Lydeffektniveau i henhold til Australiens NSW forordning om støjemission |

## Tilsigtet anvendelse

Denne maskine er beregnet til at fjerne fastgroet snavs ved hjælp af en vandstråle. Denne maskine er beregnet til både kommercielt brug og husholdningsbrug.

## Støj

Det typiske A-vægtede støjniveau bestemt i overensstemmelse med EN60335-2-79:
Lydtryksniveau ($L_{pA}$) : 71 dB (A)
Usikkerhed (K): 3,2 dB (A)

Støjniveauet under arbejdet kan overskride 80 dB (A).

**BEMÆRK:** De(n) angivne støjemissionsværdi(er) er målt i overensstemmelse med en standardtestmetode og kan anvendes til at sammenligne en maskine med en anden.

**BEMÆRK:** De(n) angivne støjemissionsværdi(er) kan også anvendes i en foreløbig eksponeringsvurdering.

⚠***ADVARSEL:*** **Bær høreværn.**

⚠***ADVARSEL:*** **Støjemissionen under den faktiske anvendelse af maskinværktøjet kan variere fra de(n) erklærede samlede værdi(er) afhængigt af den måde, hvorpå maskinen anvendes.**

⚠***ADVARSEL:*** **Sørg for at identificere de sikkerhedsforskrifter til beskyttelse af operatøren, som er baseret på en vurdering af eksponering under de faktiske brugsforhold (med hensyntagen til alle dele i brugscyklussen, f.eks. de gange, hvor maskinen er slukket, og når den kører i tomgang i tilgift til afbrydertiden).**

## Vibration

Den samlede værdi for kontinuerlig vibration (treaksial vektorsum) bestemt i overensstemmelse med EN60335-2-79:
Vibrationsemission ($a_h$): 3,2 m/s$^2$
Usikkerhed (K): 1,5 m/s$^2$

**BEMÆRK:** De(n) angivne totalværdi(er) for vibration er målt i overensstemmelse med en standardtestmetode og kan anvendes til at sammenligne en maskine med en anden.

**BEMÆRK:** De(n) angivne totalværdi(er) for vibration kan også anvendes i en præliminær eksponeringsvurdering.

⚠***ADVARSEL:*** **Vibrationsemissionen under den faktiske anvendelse af maskinværktøjet kan variere fra de(n) erklærede samlede værdi(er), afhængigt af den måde, hvorpå maskinen anvendes.**

⚠***ADVARSEL:*** **Sørg for at identificere de sikkerhedsforskrifter til beskyttelse af operatøren, som er baseret på en vurdering af eksponering under de faktiske brugsforhold (med hensyntagen til alle dele i brugscyklussen, f.eks. de gange, hvor maskinen er slukket, og når den kører i tomgang i tilgift til afbrydertiden).**

Følgende viser middelværdierne for spidsamplituden af accelerationen fra gentagne stødvibrationer, $p_F$, med tilsvarende usikkerhed (K) bestemt i overensstemmelse med EN60335-2-79.
$p_F$ : 41 m/s$^2$
Usikkerhed (K): 11 m/s$^2$

**BEMÆRK:** Disse angivne værdier bør ikke anvendes til at bestemme eksponering for håndarmvibrationer.

## Overensstemmelseserklæringer

***Kun for lande i Europa***

EU/UK-overensstemmelseserklæringen kan tilgås fra følgende URL.

https://support.makita.biz/doc/doc_index.html

# SIKKERHEDSADVARSLER

## Almindelige sikkerhedsregler for el-værktøj

⚠***ADVARSEL*** **Læs alle sikkerhedsadvarsler, instruktioner, illustrationer og specifikationer, der følger med denne maskine.** Hvis du ikke følger alle nedenstående instruktioner, kan det medføre elektrisk stød, brand og/eller alvorlig personskade.

### Gem alle advarsler og instruktioner til fremtidig reference.

Ordet "el-værktøj" i advarslerne henviser til det netforsynede (netledning) el-værktøj eller batteriforsynede (akku) el-værktøj.

## VIGTIGE SIKKERHEDSADVARSLER

⚠***ADVARSEL:*** **Læs alle sikkerhedsadvarsler og alle sikkerhedsinstruktioner.** Hvis nedenstående advarsler og instruktioner ikke overholdes, kan det medføre elektrisk stød, brand og/eller alvorlig personskade.

### Gem alle advarsler og instruktioner til fremtidig reference.

**ADVARSEL - Ved brug af dette produkt skal de grundlæggende forholdsregler altid følges, herunder følgende:**
**Sikkerhed i arbejdsområdet**

1. **Hold alle personer ude af anvendelsesområdet.**
2. **Undlad at strække dig for langt eller at stå på ustabile støtter. Oprethold til enhver tid godt fodfæste og balance.**
3. **Stil altid højtryksrenserens kabinet på en jævn og stabil overflade. Undgå steder, hvor det udstødte vand løber eller samles.**

4. **Kontroller omgivelserne og de genstande, der skal rengøres, før rensningen. Højtryksstråler kan skrabe maling eller andre overfladebehandlingsmidler, herunder giftige kemikalier, væk. Træf om nødvendigt forebyggende forholdsregler.**
5. **Vær forsigtig med ikke at falde over højtryksrenserens slange. Vær altid opmærksom på slangekonfigurationen under brug.**
6. **Under brug løber der en smule vand ud fra under bunden af højtryksrenseren. Undgå at placere højtryksrenseren på steder, som ikke må blive våde.**

**Personlig sikkerhed**

1. **For at beskytte mod strålen og genstande, der blæses af strålen, skal operatører bære passende tøj som f.eks. sikkerhedsstøvler, sikkerhedshandsker, sikkerhedshjelme med visir, høreværn osv.**
2. **Brug ikke højtryksrenseren inden for rækkevidde af personer, medmindre de bærer beskyttelsestøj.**
3. **For at reducere risikoen for personskade kræves der nøje overvågning, når produktet anvendes i nærheden af børn.**
4. **Hvis der oprettes tilslutning til en drikkevandsforsyning, skal systemet sikres mod tilbageløb.**
5. **Vand, der er løbet ud af tilbageløbssikringen, må ikke drikkes.**

**Elektrisk sikkerhed**

1. **Rør aldrig akkuerne med våde hænder.**
2. **Brug ikke maskinen, hvis vigtige dele af maskinen er beskadigede, for eksempel sikkerhedsanordninger, højtryksslanger eller udløsergrebet.**

**Brug og vedligeholdelse af maskinen**

1. **Læs alle instruktioner, før du bruger produktet.**
2. **Vær klar over, hvordan du stopper højtryksrenseren og hurtigt aflader trykket. Vær helt bekendt med kontrollerne.**
3. **Højtryksstråler kan være farlige, hvis de misbruges. Strålen må ikke rettes mod personer, strømførende elektrisk udstyr eller selve maskinen.**
4. **Denne maskine er ikke beregnet til brug af personer (herunder børn) med reducerede fysiske, sensoriske eller mentale færdigheder eller manglende nødvendig erfaring og viden.**
5. **Børn skal overvåges for at sikre, at de ikke leger med apparatet.**
6. **Sprøjt ikke brændbare og/eller giftige væsker. Dette kan medføre eksplosion, forgiftning eller beskadigelse af maskinen.**
7. **Ret ikke strålen mod dig selv eller andre for at rengøre tøj eller fodtøj.**
8. **Højtryksslanger, fittings og sammenkoblinger er vigtige for maskinens sikkerhed. Brug kun slanger, fittings og sammenkoblinger, som producenten anbefaler.**
9. **Følg instruktionerne ved udskiftning af tilbehør.**
10. **Hold håndtag tørre, rene og fri for olie og fedt.**
11. **Vær opmærksom - hold øje med det, du foretager dig.**
12. **Anvend ikke produktet, hvis du er træt eller påvirket af alkohol eller narkotika.**
13. **Lad ikke højtryksrenseren køre uden vand i mere end ét minut. Dette vil beskadige motoren og medføre fejlfunktion.**
14. **Sluk altid for strømmen, og afbryd vandforsyningen, når du lader højtryksrenseren ligge uovervåget.**
15. **Vær opmærksom på tilbageslag. Udløsergrebet slår tilbage, når højtryksstrålen udsendes fra dysen. Hold godt fast i udløsergrebet for at undgå personskader ved uheld.**
16. **Kontroller for beskadigede eller slidte dele før brugen. Kontroller også, at slangen er tilkoblet korrekt, og at der ikke er lækage under brugen. Brug af maskinen med funktionsdefekter kan medføre en ulykke.**
17. **Denne maskine er designet til brug sammen med det rengøringsmiddel, som producenten leverer eller anbefaler. Brug af andre rengøringsmidler eller kemikalier kan negativt påvirke maskinens sikkerhed.**
18. **Undlad at trække i slangen for at flytte højtryksrenserens kabinet. Dette vil beskadige slangen og tilkoblingsdelene og medføre kortslutning eller funktionsfejl.**
19. **Undlad at stille tunge genstande oven på slangen eller at lade køretøjer køre over den.**
20. **Udløs altid resttrykket i udløsergrebet, før du frakobler slangen.**
21. **Når slangen kobles til vandforsyningen, skal du overholde det lokale vandforsyningsselskabs eller vandværks instruktioner.**
22. **Hvis højtryksrenseren tabes, eller støder mod en hård genstand, skal du sørge for at kontrollere for skader og revner.** Brug af en beskadiget højtryksrenser kan muligvis udvikle røg, brand eller forårsage elektrisk stød, hvilket kan resultere i personskade.
23. **Der kan dannes aerosoler under brug af højtryksrensere. Inhalering af aerosoler kan være farligt for helbredet.**
24. **Afhængigt af applikationen kan der anvendes afskærmede dyser til højtryksrensning, hvilket vil reducere udledningen af vandige aerosoler drastisk. Men ikke alle applikationer tillader brug af en sådan enhed. Hvis der ikke kan anvendes afskærmede dyser som beskyttelse mod aerosoler, kan det være nødvendigt at anvende en klasse FFP 2- eller ækvivalent respirationsmaske afhængigt af rengøringsmiljøet.**
25. **Arbejdsgiveren skal foretage en risikovurdering for at kunne specificere de nødvendige beskyttelsesforanstaltninger angående aerosoler afhængigt af den overflade, som skal rengøres, og dens omgivelser. Respirationsmasker af FFP 2-klassen, en tilsvarende eller højere, er egnede til beskyttelse mod vandige aerosoler.**
26. **Forebyg utilsigtet start. Sørg for, at afbryderen er slået fra, før du tilslutter til en akku, løfter eller bærer apparatet.** Hvis du bærer apparatet med fingeren på afbryderen, eller hvis du sætter

strøm til apparatet, mens afbryderen er slået til, kan det medføre uheld.

27. **Afbryd akkuen fra apparatet, før du foretager nogen ændringer, skifter tilbehør eller gemmer apparatet af vejen.** Sådanne forebyggende sikkerhedsforanstaltninger mindsker risikoen for, at apparatet starter ved et uheld.
28. **Du skal ikke ændre eller forsøge på at reparere apparatet eller akkuen, undtagen som angivet i instruktionerne for brug og vedligeholdelse.**
29. **Anvend ikke vandstrålen på det samme område kontinuerligt.** Genstanden kan gå i stykker og forårsage en personskade.
30. **Vask ikke maskinen med vandstrålen fra denne maskine.** Maskinen kan muligvis gå i stykker eller dele af maskinen kan falde af og forårsage en personskade.
31. **For at undgå risikoen for elektrisk stød skal du ikke rette vandstrålen mod maskinen, mens maskinen er tændt.**
32. **Rørrensningsslangen har en rød markering. Når du bruger rørrensningsslangen, skal du sørge for at indsætte den i det rør, der skal renses, mindst op til den røde markering, før du tænder for maskinen. På den måde undgår du at blive ramt af højtryksvandstrålen eller det snavs/spildevand, der kastes bagud, når du trykker på udløseren.**

**Brug og vedligeholdelse af batteriet**

1. **Oplad kun med den oplader, som producenten angiver** En oplader, der passer til én type batteri, kan forårsage brand, hvis den anvendes med et andet batteri.
2. **Brug kun el-værktøjer sammen med de tilhørende batteripakker.** Brug af andre batteripakker kan forårsage personskade og brand.
3. **Når batteripakker ikke anvendes, skal de holdes borte fra andre metalgenstande som papirclips, mønter, nøgler, søm, skruer og andre små metalgenstande, der kan skabe forbindelse mellem terminalerne.** Hvis batteriets terminaler kortsluttes, kan det forårsage brand.
4. **I tilfælde af misbrug kan der sprøjte væske ud fra batteriet. Undgå kontakt. Skyl med vand, hvis De kommer i kontakt med væsken. Søg læge, hvis De får væske i øjet.** Væske, der sprøjter ud fra batteriet, kan medføre irritation eller forbrændinger.
5. **Undlad at bruge en akku eller maskine, der er beskadiget eller ændret.** Beskadigede eller ændrede batterier kan fungere uforudsigeligt og medføre brand, eksplosion eller risiko for personskade.
6. **Undlad at udsætte en akku eller maskine for brand eller høje temperaturer.** Udsættelse for brand eller temperaturer på over 130 °C kan medføre eksplosion.
7. **Følg alle instruktioner vedrørende opladning, og undlad at oplade akkuen eller maskinen uden for det temperaturinterval, der er angivet i instruktionerne.** Opladning, der udføres forkert eller ved temperaturer uden for det angivne temperaturinterval, kan beskadige batteriet og medføre øget risiko for brand.

**Service**

1. **Følg de vedligeholdelsesinstruktioner, der er angivet i denne brugsanvisning.**
2. **For at garantere maskinens sikkerhed må du kun bruge originale reservedele fra producenten, eller som er godkendt af producenten.**
3. **Få udført service på højtryksrenseren hos en kvalificeret mekaniker, og brug kun identiske udskiftningsdele. Dette sikrer, at højtryksrenserens sikkerhed opretholdes.**
4. **Hvis der opstår nedbrud eller fejlfunktion i højtryksrenseren, skal du med det samme slukke for den og fjerne akkuen/akkuerne. Kontakt din lokale forhandler eller dit lokale servicecenter.**

**Supplerende sikkerhedsforskrifter**

1. **Overhold det lokale vandværks krav.**
2. **Brug ikke maskinen, hvis der er risiko for lynnedslag.**
3. **Vær opmærksom på Deres fodfæste, hvis De bruger maskinen på mudret jord, en våd skråning eller et glat sted.**
4. **Undlad at udskifte batteriet i regnvejr.**
5. **Undlad at nedsænke maskinen i en vandpyt.**
6. **Lad ikke maskinen ligge uovervåget udendørs i regnvejr.**
7. **Undgå direkte sollys og regn ved opbevaring af maskinen, og opbevar den på et sted, hvor det ikke bliver varmt eller fugtigt.**
8. **Sid ikke på maskinen og anvend ikke maskinen som en trinstol.** Gøres dette, kan det muligvis forårsage ulykke eller funktionsfejl på maskinen.

# GEM DENNE BRUGSANVISNING.

**⚠*ADVARSEL:* LAD IKKE bekvemmelighed eller kendskab til produktet (opnået gennem gentagen brug) forhindre, at sikkerhedsforskrifterne for produktet nøje overholdes.**

**MISBRUG eller forsømmelse af at følge de i denne brugsvejledning givne sikkerhedsforskrifter kan føre til, at De kommer alvorligt til skade.**

## Vigtige sikkerhedsinstruktioner for akkuen

1. **Læs alle instruktioner og advarselsmærkater på (1) akku-opladeren, (2) akkuen og (3) produktet, som anvender akku.**
2. **Adskil eller ændr ikke akkuen.** Det kan muligvis resultere i en brand, overdreven varme eller eksplosion.
3. **Hold straks op med anvendelsen, hvis brugstiden er blevet stærkt afkortet. Fortsat anvendelse kan resultere i risiko for overophedning, forbrændinger og endog eksplosion.**
4. **Hvis De har fået elektrolytvæske i øjnene, skal De straks skylle den ud med rent vand og derefter øjeblikkeligt søge lægehjælp. I modsat fald kan De miste synet.**
5. **Vær påpasselig med ikke at komme til at kortslutte akkuen:**
   (1) **Rør ikke ved terminalerne med noget ledende materiale.**
   (2) **Undgå at opbevare akkuen i en beholder**

**sammen med andre genstande af metal, for eksempel søm, mønter og lignende.**

(3) **Udsæt ikke akkuen for vand eller regn. Kortslutning af akkuen kan forårsage en kraftig øgning af strømmen, overophedning, mulige forbrændinger og endog værktøjstop.**

6. **Opbevar og brug ikke maskinen og akkuen på steder, hvor temperaturen muligvis kan nå eller overstige 50 °C.**
7. **Lad være med at brænde akkuen, selv ikke i tilfælde, hvor den har lidt alvorlig skade eller er fuldstændig udtjent. Akkuen kan eksplodere, hvis man forsøger at brænde den.**
8. **Slå ikke søm i, skær ikke i, knus, kast, tab ikke akkuen og stød ikke akkuen mod en hård genstand.** Sådan adfærd kan muligvis resultere i en brand, overdreven varme eller eksplosion.
9. **Anvend ikke en beskadiget akku.**
10. **De indbyggede litium-ion-batterier er underlagt lovkrav vedrørende farligt gods.**
    Ved kommerciel transport, f.eks. af tredjeparts transportselskaber, skal særlige krav til forpakning og mærkning overholdes.
    Ved forberedelse af udstyret til forsendelse skal du kontakte en ekspert i farligt gods. Overhold også eventuel mere detaljeret national lovgivning.
    Tape eller tildæk åbne kontakter, og pak batteriet på en måde, så det ikke kan flytte sig rundt i pakningen.
11. **Når akkuen bortskaffes, skal du fjerne den fra maskinen og bortskaffe den på et sikkert sted. Følg de lokale love vedrørende bortskaffelsen af batterier.**
12. **Brug kun batterierne med de produkter, som Makita specificerer.** Hvis batterierne installeres i ikke-kompatible produkter, kan det medføre brand, kraftig varme, eksplosion eller udsivning af elektrolyt.
13. **Hvis maskinen ikke skal bruges i længere tid ad gangen, skal du fjerne batteriet fra maskinen.**
14. **Akkuen kan muligvis under og efter brug være varm, hvilket kan forårsage forbrændinger eller lavtemperaturforbrændinger. Vær påpasselig med håndtering af varme akkuer.**
15. **Rør ikke terminalen på maskinen straks efter brug, da den bliver varm nok til at forårsage forbrændinger.**
16. **Sørg for, at spåner, støv eller jord ikke sætter sig fast i akkuens terminaler, huller og riller.** Det kan forårsage opvarmning, antændelse, sprængning og funktionsfejl i maskinen eller akkuen, hvilket kan medføre forbrændinger eller personskade.
17. **Medmindre maskinen understøtter brugen i nærheden af elektriske højspændingsledninger, skal du ikke anvende akkuen i nærheden af elektriske højspændingsledninger.** Det kan muligvis medføre funktionsfejl på eller nedbrud af maskinen eller akkuen.
18. **Opbevar batteriet utilgængeligt for børn.**

## GEM DENNE BRUGSANVISNING.

***FORSIGTIG:*** **Brug kun originale batterier fra Makita.** Brug af uoriginale Makita-batterier, eller batterier som er blevet ændret, kan muligvis medføre brud på batteriet, hvilket kan forårsage brand, personskade eller beskadigelse. Det ugyldiggør også Makita-garantien for Makita-maskinen og opladeren.

***BEMÆRKNING:*** Makita er ikke ansvarlig for eventuelle ulykker som følge af anvendelsen af uoriginale Makita-batterier eller batterier, der er blevet ændret. Originale Makita-batterier er blevet grundigt evalueret for kompatibilitet med Makita-maskiner og -opladere i overensstemmelse med gældende lovgivning og sikkerhedsstandarder.

## Tips til opnåelse af maksimal akku-levetid

1. **Oplad akkuen, inden den er helt afladet. Stop altid værktøjet, og oplad akkuen, hvis De bemærker, at værktøjeffekten er aftagende.**
2. **Genoplad aldrig en fuldt opladet akku. Overopladning vil afkorte akkuens levetid.**
3. **Oplad akkuen ved stuetemperatur ved 10 °C - 40 °C. Lad altid en varm akku få tid til at køle af, inden den oplades.**
4. **Når du ikke anvender akkuen, skal du fjerne den fra maskinen eller opladeren.**
5. **Oplad akkuen, hvis De ikke skal bruge den i længere tid (mere end seks måneder).**

# FUNKTIONSBESKRIVELSE

***FORSIGTIG:*** **Sørg altid for, at maskinen er slukket, og akkuerne er afmonteret, før du justerer eller kontrollerer funktionen på maskinen.**

## Isætning eller fjernelse af akkuen

⚠***FORSIGTIG:*** **Sluk altid for maskinen, før du monterer eller fjerner akkuen.**

⚠***FORSIGTIG:*** **Hold maskinen og akkuen fast, når du monterer eller fjerner akkuen.** Hvis du ikke holder maskinen og akkuen fast, kan de glide ud af dine hænder og resultere i skader på maskinen, akkuen og en personskade.

⚠***FORSIGTIG:*** **Sørg for, at akku-dækslet er låst inden brugen.** Ellers kan mudder, snavs eller vand øve skade på produktet eller akkuen.

⚠***FORSIGTIG:*** **Montér altid akkuen helt.** Hvis ikke, kan den falde ud af maskinen ved et uheld og forårsage personskade på dig eller nogen omkring dig.

⚠***FORSIGTIG:*** **Installér ikke akkuen med magt.** Hvis akkuen ikke glider nemt ind, betyder det, at den ikke sættes korrekt ind.

⚠***FORSIGTIG:*** **Hold godt fast i akku-dækslet, når du monterer eller afmonterer akkuen.**

**Installation af akkuen:**

**1.** Træk låsearmen op, og åbn derefter akku-dækslet.
► **Fig.1:** **1.** Akku-dæksel **2.** Låsearm

**2.** Justér tungen på akkuen med åbningen på maskinen, og skub derefter akkuen, indtil den låses på plads med et lille klik.
► **Fig.2:** **1.** Akku

**3.** Luk akku-dækslet, og tryk på det, indtil det går i indgreb med låsearmen.

**Sådan fjerner du akkuen;**

**1.** Træk låsearmen op, og åbn akku-dækslet.

**2.** Træk akkuen ud fra maskinen, mens der skubbes på knappen på forsiden af akkuen.

**3.** Luk akku-dækslet, og tryk på det, indtil det går i indgreb med låsearmen.

## Batterikontrolknap

Du kan kontrollere den resterende batteriladning ved at trykke på batterikontrolknappen.
► **Fig.3:** **1.** Batteriindikator **2.** Batterikontrolknap

| Status på batteriindikator | | | Resterende batteriladning |
|---|---|---|---|
| Tændt | Slukket | Blinker | |
| | | | 50% til 100% |
| | | | 20% til 50% |
| | | | 0% til 20% |

| Status på batteriindikator | | | Resterende batteriladning |
|---|---|---|---|
| Tændt | Slukket | Blinker | |
| | | | Genoplad batteriet |

**BEMÆRK:** Indikatorlampen for resterende batteriladning er kun til reference. Den faktiske batteriladning kan variere afhængigt af anvendelsesforholdene eller den omgivende temperatur.

**BEMÆRK:** Lampen slukkes automatisk efter et par sekunder.

**BEMÆRK:** Hvis der er monteret to akkuer, bruges det batteri, der er monteret i venstre side, først.

**BEMÆRK:** Hvis der monteret to akkuer, skifter maskinen automatisk batteriet, når det anvendte batteri bliver tomt.

**BEMÆRK:** Du kan kontrollere den resterende batteriladning uden af tænde for afbryderknappen.

## Indikation af den resterende batteriladning

Tryk på kontrolknappen på akkuen for at få vist den resterende batteriladning. Indikatorlampen lyser i nogle sekunder.
► **Fig.4:** **1.** Indikatorlamper **2.** Kontrolknap

| Indikatorlamper | | | Resterende ladning |
|---|---|---|---|
| Tændt | Slukket | Blinker | |
| | | | 75% til 100% |
| | | | 50% til 75% |
| | | | 25% til 50% |
| | | | 0% til 25% |
| | | | Genoplad batteriet. |
| | | | Der er muligvis fejl i batteriet. |

**BEMÆRK:** Afhængigt af brugsforholdene og den omgivende temperatur kan indikationen afvige en smule fra den faktiske ladning.

**BEMÆRK:** Den første indikatorlampe (længst mod venstre) vil blinke, når batteribeskyttelsessystemet aktiveres.

## Beskyttelsessystem til maskinen/batteriet

Maskinen er udstyret med et beskyttelsessystem til maskinen/batteriet. Dette system afbryder automatisk

strømmen til motoren for at forlænge maskinens og batteriets levetid. Maskinen stopper automatisk under anvendelse, hvis maskinen eller batteriet udsættes for et af følgende forhold:

## Overbelastningsbeskyttelse

Når maskinen eller batteriet bruges på en måde, der får den/det til at forbruge en unormal mængde strøm, stopper maskinen automatisk, og hastighedsindikatoren blinker grønt. Sluk i så fald for maskinen, og stop den anvendelse, der medførte, at maskinen blev overbelastet. Tænd derefter for maskinen for at starte den igen.

## Beskyttelse mod overophedning

Når maskinen er overophedet, stopper maskinen automatisk, og hastighedsindikatoren lyser rødt. Lad i så fald maskinen og batteriet køle af, inden du igen tænder for maskinen.

**BEMÆRK:** Hastighedsindikatoren blinker rødt, når batteriet er overophedet.

## Beskyttelse mod overafladning

Hvis batteriladningen er for lav, stopper maskinen automatisk, og hastighedsindikatoren blinker rødt. Fjern i så fald batteriet fra maskinen, og lad batteriet op, eller udskift batteriet med ét, der er fuldt opladet.

## Beskyttelse mod andre årsager

Beskyttelsessystemet er også designet til andre årsager, der kan beskadige maskinen og gør det muligt for maskinen at stoppe automatisk. Benyt følgende fremgangsmåde for at fjerne årsagerne, når maskinen er blevet midlertidigt stoppet eller stoppet under betjening.

1. Sluk for maskinen, og tænd den igen for at genstarte.
2. Oplad batteriet/batterierne, eller udskift det/dem med genopladet/genopladede batteri/batterier.
3. Lad maskinen og batteriet/batterierne køle af.

Hvis der ikke kan findes nogen forbedring ved at gendanne beskyttelsessystemet, skal det lokale Makita-servicecenter kontaktes.

***BEMÆRKNING:*** **Hvis maskinen stopper på grund af en årsag, der ikke er beskrevet ovenfor, skal du se afsnittet om fejlfinding.**

# Knap til tilstandsvalg

Hastigheden kan ændres i tre trin. For at ændre hastighedstilstanden skal du trykke på knappen til tilstandsvalg. Når du ændrer hastighedstilstanden, lyser de modsvarende hastighedsindikatorer.

► **Fig.5:** **1.** Knap til tilstandsvalg

**BEMÆRK:** Du kan ikke ændre tilstanden, mens maskinen er tændt. Ændr tilstanden, når maskinen er slukket, og batteriet er monteret i maskinen.

**BEMÆRK:** Hvis hastighedsindikatoren lyser rødt, eller den blinker rødt eller grønt, skal du se instruktionerne til maskin-/batteribeskyttelsessystemet.

# Afbryderknap

***ADVARSEL:*** **Sluk altid for hovedafbryderen, når maskinen ikke bruges.**

***BEMÆRKNING:*** **Drej ikke afbryderknappen med magt.** Dette kan medføre fejlfunktion i knappen.

For at tænde for maskinen skal du dreje afbryderknappen med uret, og for at slukke for maskinen skal du dreje afbryderknappen mod uret.

► **Fig.6:** **1.** Afbryderknap

**BEMÆRK:** Batteriindikatorerne vil lyse i nogle få sekunder, lige efter maskinen er blevet tændt.

**BEMÆRK:** Hvis du monterer akkuen i maskinen, når afbryderknappen er i slået til-positionen, blinker hastighedsindikatoren grønt. Drej afbryderknappen hen på slået fra-positionen, og installer derefter akkuen til maskinen.

# Dysefunktioner

**BEMÆRK:** Standarddyserne varierer muligvis afhængigt af landet. Se afsnittet angående ekstraudstyr vedrørende andre dyser.

## Cyklonstråledyse

***Landespecifik***

***BEMÆRKNING:*** **Brug ikke cyklonstråledysen til at rengøre skrøbelige flader som vinduer eller bilkarosserier.**

► **Fig.7**

Der udsendes en spiralformet stråle. Egnet til at fjerne fastgroet snavs.

## Vario-sprøjtedyse og forlængerrør

***Landespecifik***

***FORSIGTIG:*** **Installer kun vario-sprøjtedysen på forlængerrøret. Tilslut ikke de andre ekstra forlængerrør til det originale forlængerrør.** Brug af andet tilbehør end det, der er anbefalet af producenten, kan medføre risiko for skade eller personskade.

***FORSIGTIG:*** **Når du justerer strålens tryk, må du ikke dreje dysen, mens du trækker den mod udløsergrebet.** Dysen kan falde af udløsergrebet og forårsage personskade.

***FORSIGTIG:*** **Når du roterer spidsen af dysen for at justere vandstrålen, skal du ikke rotere den med magt.** Ellers kan dysen gå i stykker og forårsage en personskade.

► **Fig.8:** **1.** Vario-sprøjtedyse **2.** Forlængerrør

Strålens tryk kan justeres ved at dreje dysen.

***BEMÆRKNING:*** **Når du drejer dysen, skal du ikke holde i spidsen af dysen, men holde i bunden af dysen som vist i figuren.**

► **Fig.9**

**BEMÆRK:** Vario-sprøjtedysen kan også monteres direkte på udløsergrebet.

## Udløserbetjening

***BEMÆRKNING:* For at undgå mekanisk fejl i trykkontakten skal du lade to sekunder gå mellem betjeninger af udløseren.**

Tryk på udløseren for at udsende en vandstråle. Strålen fortsætter, så længe der trykkes på udløseren. Udløseren kan låses med henblik på sikker håndtering af udløsergrebet. Du låser udløseren ved at trække stopperen ud og låse den i rillen på grebet.
► **Fig.10:** **1.** Udløser **2.** Stopper **3.** Rille

# SAMLING

⚠***ADVARSEL:* Sørg altid for, at alle akkuerne er afmonteret, før du udfører noget arbejde på maskinen.** Hvis du ikke afmonterer alle akkuerne, kan det medføre alvorlig personskade som følge af utilsigtet start.

## Tilslutning af højtryksslangen

⚠***FORSIGTIG:* Sørg for, at højtryksslangen er fast tilkoblet.** En løs forbindelse kan blæse højtryksslangen af, hvilket kan medføre personskade.

Tilslut højtryksslangen til udløbet. Drej møtrikken på højtryksslangen i retningen med uret, mens du skruer den på skruegevindet på udløbet.
► **Fig.11:** **1.** Udløb **2.** Møtrik

## Montering af udløsergrebet

⚠***FORSIGTIG:* Sørg for, at højtryksslangen er fast tilkoblet.** En løs forbindelse kan blæse højtryksslangen af, hvilket kan medføre personskade.

Tilslut højtryksslangen til indløbet på udløsergrebet. Drej møtrikken på højtryksslangen i retningen med uret, mens du skruer den på skruegevindet på indløbet.
► **Fig.12:** **1.** Indløb **2.** Møtrik

## Tilslutning til en vandhane

⚠***FORSIGTIG:* Brug altid en trykmodstandsdygtig vandslange med følgende diametre, og kobl den til vandhanen ved hjælp af korrekte fittings.** Ellers kan vandslangen og/eller fittingen gå i stykker og medføre personskade.

- Indvendig diameter af slange er 14 mm til 15 mm.
- Udvendig diameter af slange er 20 mm eller mindre.
- Tykkelse af slange er 2,3 mm eller mere og mindre end 3,0 mm.

***BEMÆRKNING:* Brug en trykmodstandsdygtig vandslange, der er så kort som muligt.** Mængden af indsuget vand skal være større end pumpens maksimale tilførselsvolumen.

***BEMÆRKNING:* Hvis du tilkobler til drikkevandsforsyningen, skal du benytte en ventil til tilbageløbssikring, der overholder lovgivningen i dit område.**

***BEMÆRKNING:* Når der tilsluttes til en vandhane, er den nødvendige vandgennemstrømningshastighed 7,0 l/min eller mere.** Hvis vandgennemstrømningshastigheden er utilstrækkelig, kan du ikke opnå fuld kapacitet af maskinen.

**BEMÆRK:** Slangemonteringen afsendes med koblingsmuffer monteret til begge ender. Når der tilsluttes til en vandhane uden en koblingsmuffe, skal du fjerne koblingsmuffen i den ene ende ved at dreje koblingsmuffen i retningen af pilen, som er vist i figuren.

► **Fig.13:** **1.** Møtrik på koblingsmuffen
**2.** Koblingsmuffe

**1.** Tilslut slangemonteringen til vandhanen. Anvend en passende fitting som f.eks. et slangebånd eller en vandhanesamling til at fastgøre slangeenden på vandhanen.
► **Fig.14:** **1.** Slangebånd **2.** Koblingsmuffe
**3.** Slangemontering

***BEMÆRKNING:* Tilslut slangemonteringen ordentligt til vandhanen.** Ellers kan slangemonteringen muligvis falde af, når du åbner for vandhanen.

**BEMÆRK:** Fittingen afhænger af formen på den vandhane, du tilkobler til. Forbered en passende kommercielt tilgængelig fitting.

**2.** Monter tilkoblingen på vandslangen til indløbet, og monter derefter koblingsmuffen til tilkoblingen på vandslangen.
► **Fig.15:** **1.** Koblingsmuffe **2.** Tilkobling på vandslange **3.** Indløb

***BEMÆRKNING:* Når du monterer tilkoblingen på vandslangen og koblingsmuffen, skal du montere dem ordentligt.** Ellers kan tilkoblingen på vandslangen eller koblingsmuffen muligvis falde af, når du åbner for vandhanen.

## Montering/afmontering af dysen

⚠***FORSIGTIG:* Lås altid udløseren på udløsergrebet, når du monterer/afmonterer dysen.**

⚠***FORSIGTIG:* Når du tilslutter dysen til udløsergrebet, skal du tilslutte den ordenligt og sikre dig, at den ikke falder af.**

⚠***FORSIGTIG:* Når du tilslutter eller frakobler dysen, må du ikke rotere den med magt.** Ellers kan dysen gå i stykker eller falde af og forårsage en personskade.

Sæt enden af dysen ind i åbningen på udløsergrebet, og drej den i pilens retning som vist i figuren, mens du trykker dysen mod udløsergrebet. For at frakoble dysen skal du dreje dysen i den modsatte retning, mens du

trykker den mod udløsergrebet, og derefter trække den ud.

► **Fig.16: 1.** Udløsergreb **2.** Åbning **3.** Enden af dysen

## Montering af skumdysen

***Ekstraudstyr***

***FORSIGTIG:* Lås altid udløseren på udløsergrebet, når du monterer/afmonterer dysen.**

***BEMÆRKNING:* Brug kun neutrale rengøringsmidler. Brug ikke husholdningsrengøringsmidler, sure rengøringsmidler, basiske rengøringsmidler, blegemidler, opløsningsmidler, brandbart materiale eller opløsninger af industriel kvalitet, hvilket kan beskadige maskine eller din ejendom. Klargør rengøringsopløsning som instrueret på opløsningsflasken, og test den altid på et ikke iøjnefaldende sted på forhånd.**

***BEMÆRKNING:* Hvis der anvendes et rengøringsmiddel med høj viskositet, har dysen tendens til at tilstoppe. Når rengøringsmidlet med høj viskositet anvendes, skal du fortynde rengøringsmidlet ved at tilføje vand til flasken inden brug.**

**BEMÆRK:** Når du anvender skumdysen, fortyndes rengøringsmidlet i flasken med vandet tilført af maskinen, og sprøjtes. Du behøver ikke at fortynde koncentrationen af rengøringsmidlet i flasken mere end nødvendigt. Juster koncentrationen af rengøringsmiddel, mens du kontrollerer anvendelsesforholdene.

**BEMÆRK:** Hvis skumdysen lægges på dens side, kan rengøringsmidlet muligvis løbe ud.

Forbered et rengøringsmiddel, før du bruger skumdysen.

**1.** Fjern dysen fra beholderen ved at dreje dysen i retningen mod uret. Monter dysen på udløsergrebet.

► **Fig.17: 1.** Dyse **2.** Udløsergreb

**2.** Hæld rengøringsmidlet ind i beholderen, og monter beholderen til dysen ved at dreje den i retningen vist på figuren.

► **Fig.18: 1.** Beholder

# ANVENDELSE

***ADVARSEL:* Undlad at berøre vandstrålen eller at rette den mod dig selv eller andre.** Vandstrålen er farlig og kan skade dig selv eller andre.

***ADVARSEL:* Når vandstrålen udsendes, må du aldrig holde den genstand, du renser, eller placere dine hænder eller fødder i nærheden af vandstrålen.**

***FORSIGTIG:* Vær opmærksom på tilbageslaget af vandstrålen og blæste genstande. Hold dysen mindst 30 cm væk fra genstanden.**

***FORSIGTIG:* Lad ikke højtryksrenseren køre uden vand i mere end 1 minut.**

***FORSIGTIG:* Brug ikke højtryksrenseren i længere tid ad gangen.** Dette kan medføre overophedning eller brand. Længerevarende brug kan også medføre vibrationsfejl.

***FORSIGTIG:* Vær opmærksom på vindens retning.** Hvis du får rengøringsmiddel i øjnene eller munden, skal du med det samme skylle med rent vand og om nødvendigt søge læge.

***FORSIGTIG:* Hold godt fast i udløsergrebet.** Udløsergrebet slår tilbage, når du trykker på udløseren.

***FORSIGTIG:* Hold altid udløsergrebet i grebet og cylinderen når der udsendes vandstråle.**

***BEMÆRKNING:* Undlad at bruge højtryksrenseren i mere end 1 time. Efter 1 times brug skal du holde en lige så lang pause.**

***BEMÆRKNING:* For at beskytte højtryksrenserens mekanisme må du ikke bruge vand, der er varmere end 40°C.**

***BEMÆRKNING:* Pas på ikke at trække i udløsergrebet med magt under brugen.** Dette kan få højtryksrenseren til at vælte.

***BEMÆRKNING:* Når betjeningen udsættes i længere tid, skal du slukke for højtryksrenseren og trykke på afbryderen for fuldstændig at udlede det resterende vand.**
Hvis højtryksrenseren efterlades i længere tid, mens der bevares et højt tryk, vil den muligvis ikke starte igen. I denne situation skal du slukke for højtryksrenseren, tilføre vand fra en vandhane til indløbet og trykke på afbryderen, mens vandtilførslen beholdes i et stykke tid. Tænd derefter for højtryksrenseren.

***BEMÆRKNING:* Brug ikke maskinen i en væltet position.** Hvis du gør dette, kan det medføre funktionsfejl.

► **Fig.19**

Inden betjening af maskinen, skal du fjerne dysen fra udløsergrebet.

**1.** Åbn batteridækslet og installer akkuerne i højtryksrenseren og lås derefter batteridækslet.

► **Fig.20: 1.** Akku **2.** Akku-dæksel

**2.** Tilslut den ene ende af højtryksslangen til udløsergrebet og den anden ende til højtryksrenseren.

**3.** Tilslut højtryksrenseren og vandhanen vha. en vandslange. Luk derefter op for vandhanen.

► **Fig.21**

***BEMÆRKNING:* Inden du tænder for maskinen, skal du sørge for, at vandhanen er åbnet fuldstændig.**

**4.** Vælg den ønskede tilstand ved at trykke på knappen til tilstandsvalg, og drej derefter afbryderknappen

med uret for at tænde for maskinen.
► **Fig.22: 1.** Afbryderknap **2.** Knap til tilstandsvalg

**5.** For at udsende en vandstråle skal du låse stopperen op og trykke på udløseren. Når først der konstant sprøjtes vand ud af udløsergrebet, skal du slippe udløseren og slukke for maskinen.
► **Fig.23: 1.** Stopper

**BEMÆRK:** Sørg for at fjerne dysen fra udløsergrebet, inden du udfører denne betjening.

**6.** Monter dysen til udløsergrebet til dit formål, og tænd derefter for maskinen for at starte vaskearbejdet.

Når du holder pause i brugen, kan du midlertidigt placere udløsergrebet som vist på figuren.
► **Fig.24**

## Tilførsel af vand fra en beholder eller et reservoir

***FORSIGTIG:* Når du monterer muffen til filterhuset i simonteringen, skal du passe på ikke at skade hånden på slangebåndet.**

***BEMÆRKNING:* Brug altid Makitas slangemontering og simontering.**

***BEMÆRKNING:* Hold altid en højde på 1,0 m eller derunder mellem indløbet på højtryksrenseren og vandoverfladen.** Ellers kan højtryksrenseren ikke suge vandet op i pumpen.

***BEMÆRKNING:* Det vandniveau, som maskinen kan pumpe op, er 100 mm eller mere.**

***BEMÆRKNING:* Brug ikke vand fra floder, damme eller vand blandet med sand eller mudder. Hvis du gør dette, kan det medføre funktionsfejl.**

***BEMÆRKNING:* Brug altid en trykmodstandsdygtig vandslange med følgende diametre.**

- Indvendig diameter af slange er 14 mm til 15 mm.
- Udvendig diameter af slange er 20 mm eller mindre.
- Tykkelse af slange er 2,3 mm eller mere og mindre end 3,0 mm.

***BEMÆRKNING:* Brug en trykmodstandsdygtig vandslange, der er så kort som muligt.**

**BEMÆRK:** Hvis det tager lang tid for vandet at komme ud, skal du rense sien og filteret i simonteringen.

Du kan tilføre vand fra en beholder eller et reservoir i stedet for en vandhane.

**1.** Sluk for maskinen, og fjern dysen fra udløsergrebet.

**2.** Tilslut slangemonteringen og simonteringen til tilkoblingen på vandslangen.
► **Fig.25: 1.** Beholder/reservoir **2.** Simontering **3.** Slangemontering **4.** Tilkobling på vandslange

**3.** Tænd for maskinen, og lås stopperen op og tryk på udløseren. Når først der konstant sprøjtes vand ud af udløsergrebet, skal du slippe udløseren.
► **Fig.26: 1.** Udløsergreb

**BEMÆRK:** Det tager ca. 10 til 60 sekunder for vandet at komme ud.

**BEMÆRK:** Sørg for at fjerne dysen fra udløsergrebet, inden du udfører denne betjening.

**4.** Sluk for maskinen og monter dysen til udløsergrebet til dit formål, og tænd derefter for maskinen for at starte vaskearbejdet.

**BEMÆRK:** Når der ikke sprøjtes vand ud, skal du afmontere slangemonteringen og simonteringen, og lægge dem i blød i vand. Genmonter dem derefter til maskinen.

► **Fig.27: 1.** Slangemontering og simontering

**BEMÆRK:** Hvis vandsugningen ikke fungerer, det tager lang tid, eller vandtrykket ikke er tilstrækkeligt, skal du kontrollere følgende:

- Løsning af slangemonteringen, simonteringen og tilkoblingen på vandslangen.
- Slangemonteringens koblingsmuffer er fast monteret på tilkoblingen på vandslangen og filterhuset på simonteringen.

Tilspænd, hvis de er løse.

**Slangemontering**
► **Fig.28: 1.** Koblingsmuffe

**Simontering**
► **Fig.29: 1.** Slangebånd **2.** Filterhus

**Tilkobling på vandslange**
► **Fig.30: 1.** Tilkobling på vandslange

## Efter anvendelse

***FORSIGTIG:* Følg altid den procedure, der er beskrevet i denne manual, efter brugen af højtryksrenseren.** Resttryk i udløsergrebet eller højtryksrenseren kan medføre personskade eller indvendig skade på pumpen.

**1.** Sluk for maskinen, og fjern dysen fra udløsergrebet.

**2.** Luk for vandhanen, og tag vandslangen ud af højtryksrenseren.
► **Fig.31**

**3.** Tænd for højtryksrenseren igen.

**4.** Tryk på udløseren, indtil det resterende vand i højtryksrenseren er udtømt.
► **Fig.32**

***BEMÆRKNING:* Lad ikke motoren køre i mere end 1 minut.**

**5.** Sluk for højtryksrenseren og fjern akkuerne.
► **Fig.33: 1.** Akku

**6.** Frakobl højtrykksslangen fra udløsergrebet og højtryksrenseren.
► **Fig.34: 1.** Udløsergreb **2.** Højtrykksslange

***BEMÆRKNING:* For at undgå beskadigelse af højtrykksslangen skal du tømme det resterende vand i slangen ud før opbevaring.**

**7.** Hold maskinen med begge hænder, og tøm det resterende vand inde i maskinen ud ved at vippe maskinen, som vist på figuren.
► **Fig.35**

# VEDLIGEHOLDELSE og OPBEVARING

***ADVARSEL:* Sørg altid for, at alle akkuer er afmonteret fra maskinen, før du opbevarer eller bærer maskinen eller forsøger at udføre inspektion eller vedligeholdelse.**

***BEMÆRKNING:* Anvend aldrig benzin, rensebenzin, fortynder, alkohol og lignende. Det kan medføre misfarvning, deformering eller revner.**

For at opretholde produktets SIKKERHED og PÅLIDELIGHED må reparation, vedligeholdelse eller justering kun udføres af et autoriseret Makita servicecenter eller fabriksservicecenter med anvendelse af Makita reservedele.

## Bæring af maskinen

***FORSIGTIG:* Inden du bærer maskinen med begge hænder, skal du sikre dig, at håndtaget er helt foldet.**

Når du bærer maskinen, skal du holde maskinen godt fast med begge hænder ved at holde håndtaget med én hånd og det nederste greb med den anden hånd.
► **Fig.36: 1.** Håndtag **2.** Nederst greb

Du kan også bære maskinen vha. hjulene på maskinen. Sørg for, at du forlænger håndtaget ved at trykke på lås fra-knappen, inden du bærer maskinen.
► **Fig.37: 1.** Lås fra-knap **2.** Håndtag

► **Fig.38**

***FORSIGTIG:* Anvend ikke for meget kraft ved at læne dig op ad det forlængede håndtag.** Hvis håndtaget falder af, kan du falde og komme til skade.

***BEMÆRKNING:* Sikr dig, at håndtaget er forlænget fuldstændigt og lås fra-knappen er returneret til dens originale position, inden du bærer maskinen.**

► **Fig.39: 1.** Lås fra-knap

## Rengøring af dysen

***BEMÆRKNING:* Fjern ikke snavs eller rester med magt.** Dette kan medføre personskade eller beskadigelse af udgangshullet og medføre skæve strålevinkler eller dårlig ydeevne.

Anvend en rensepind til at fjerne snavs eller blokeringer fra dysen.
► **Fig.40: 1.** Rensepind

**BEMÆRK:** For at opretholde den optimale ydeevne skal du rengøre dysen med jævne mellemrum.

## Rengøring af filteret

Afmonter tilkoblingen på vandslangen, og fjern snavs og rester fra filterets inderside.
► **Fig.41: 1.** Tilkobling på vandslange **2.** Filter **3.** Tætningsring

Ved brug af simonteringen skal du tage filteret ud af filterhuset og fjerne snavs og rester.
► **Fig.42: 1.** Filter **2.** Filterhus

**BEMÆRK:** Rengør filteret regelmæssigt for at opretholde optimal ydeevne.

## Opbevaring

***BEMÆRKNING:* Opbevar altid på en indendørs placering, hvor temperaturen ikke kommer under frysepunktet.** Kontakt det lokale servicecenter for reparation, hvis højtryksrenseren fryser og går i stykker.

***BEMÆRKNING:* Sørg for, at udtømme vandet inde i maskinen fuldstændigt, inden du opbevarer maskinen. Funktionsfejl eller skade forårsaget af tilfrysning pga. utilstrækkelig udtømning er ikke dækket af garantien.**

Opbevar tilbehør i lommen bag på maskinen.
► **Fig.43**

# FEJLFINDING

Udfør selv en inspektion, inden De anmoder om reparation. Hvis du opdager et problem, som ikke er forklaret i brugsanvisningen, må du ikke forsøge at skille maskinen ad. Rådfør Dem i stedet med et autoriseret Makita Servicecenter, og brug altid originale Makita udskiftningsdele til reparationer.

| Unormal tilstand | Sandsynlig årsag (fejl) | Afhjælpning |
|---|---|---|
| Renseren starter ikke. | Ingen elektricitet | Isæt opladede akkuer og tænd på afbryderknappen. |
| | Resttryk i pumpen | Tryk på udløseren. |
| | Højtryksrenseren har været efterladt i længere tid med højt tryk bevaret. | Sluk for højtryksrenseren, tilfør vand fra en vandhane til indløbet og tryk på afbryderen, mens vandtilførslen beholdes i et stykke tid. Tænd derefter for højtryksrenseren. |
| Ingen vandstråle / svag vandstråle | Ingen vandforsyning eller dårlig vandforsyning | Kontroller, at vandhanen er åben. Hvis slangemonteringen og simonteringen bruges, skal du lukke vand ind i slangen. |
| | Luft blokerer for vandgennemstrømningen. | Sluk på afbryderen, og tænd derefter for den igen, mens du trykker på udløseren. |
| | Dårlig tilkobling af vandslange | Kontroller tilkoblingen mellem højtryksrenseren og vandhanen. |
| | Utilstrækkelig tilslutning af slanger (ved brug af simonteringen) | Tilspænd koblingsmuffen hvis den er løs. Sæt koblingsmuffen ordentligt ind. |
| | Tilstoppet slange, filter eller dyse | Fjern blokeringen af slangen, filteret eller dysen. |
| | Beskadiget eller slidt dyse eller slange | Udskift dysen eller slangen. |
| Ustabil vandstråle | Tilstoppet dyse | Fjern blokeringen i udgangshullet på dysen ved hjælp af rensepinden. |
| | Dårlig vandsugning | Kontroller vandslangen begyndende ved vandhanen for eventuel lækage eller tilstopning. Tænd for vandhanen. |
| | Vandet er for varmt. | Tilfør koldere vand. |
| Vandlækage | Dårlig tilkobling af vandslange | Kontroller, at slangerne er tilsluttet ordentligt. |
| | Beskadiget eller slidt slange | Udskift slangen. |

# EKSTRAUDSTYR

⚠***FORSIGTIG:*** **Dette tilbehør og ekstraudstyr er anbefalet til brug med din Makita-maskine, der er beskrevet i denne brugsanvisning.** Brug af andet ekstraudstyr eller tilbehør kan medføre risiko for personskade. Brug kun ekstraudstyr eller tilbehør til det formål, det er beregnet til.

Hvis De behøver hjælp ved valg af tilbehør eller ønsker yderligere informationer, bedes De kontakte Deres lokale Makita servicecenter.

- Dyser og slanger
- Original Makita akku og oplader

**BEMÆRK:** Nogle ting på denne liste kan være inkluderet i produktpakken som standardtilbehør. De kan være forskellige fra land til land.

## Kombinationer af dyser og slanger

► **Fig.44**

| | | | | | |
|---|---|---|---|---|---|
| 1 | Stænkskærm | 2 | Cyklonstråledyse *1 | 3 | Vario-sprøjtedyse *1 |
| 4 | Forlængerrør *1 | 5 | Skumdyse | 6 | Vaskebørste |
| 7 | Vario-sprøjtelanse | 8 | Variabel dyse | 9 | Roterende børste |
| 10 | Sprøjtelanse til underkarosseri | 11 | Rørrensningsslange (10 m) | 12 | Rørrensningsslange (15 m) |
| 13 | Monteringssamling | 14 | Udløsergreb *1 | 15 | Lanseforlænger *2 |
| 16 | Højtryksslange *1 | 17 | Højtryksforlængerslange (5 m) | 18 | Højtryksforlængerslange (8 m) |
| 19 | Højtryksforlængerslange (10 m) | 20 | Svingsamling | 21 | Tilkobling på vandslange *1 |
| 22 | Slangemontering *1 | 23 | Simontering *1 | - | - |

*1: Standard ekstraudstyr
*2: Ikke til rådighed i kombination med sprøjtelanse til underkarosseri.

### Stænkskærm

► **Fig.45**

Reducerer tilbagestænk ved rengøring af hjørner med cyklonstråledysen.
► **Fig.46:** **1.** Møtrik **2.** Cyklonstråledyse

Når du anvender stænkskærmen, skal du fjerne møtrikken fra stænkskærmen, derefter sætte cyklonstråledysen ind i stænkskærmen, og derefter stramme møtrikken.

## Skumdyse

► **Fig.47**

Rengøringsmiddel kan sprøjtes som skum.

## Vaskebørste

► **Fig.48**

En dyse, der er udstyret med en børste. Nyttig til at vaske snavs væk, mens der skrubbes med børsten.

## Vario-sprøjtelanse

**⚠*FORSIGTIG:* Når du justerer strålens tryk, må du ikke dreje dysen, mens du trækker den mod udløsergrebet.** Dysen kan falde af udløsergrebet og forårsage personskade.

**⚠*FORSIGTIG:* Når du roterer spidsen af dysen for at justere vandstrålen, skal du ikke rotere den med magt.** Ellers kan dysen gå i stykker og forårsage en personskade.

► **Fig.49**

Strålens tryk kan justeres ved at dreje dysen.

## Variabel dyse

**⚠*FORSIGTIG:* Når du justerer strålens bredde, må du ikke dreje dysen, mens du trækker den mod udløsergrebet.** Dysen kan falde af udløsergrebet og forårsage personskade.

**⚠*FORSIGTIG:* Når du roterer spidsen af dysen for at justere vandstrålen, skal du ikke rotere den med magt.** Ellers kan dysen gå i stykker og forårsage en personskade.

► **Fig.50**

Strålens bredde kan justeres fra 0° til 25° ved at dreje dysens forende.

## Roterende børste

► **Fig.51**

Tre børster inden i roterer langsomt, mens strålen sprøjtes ud. Egnet til at fjerne let snavs på en udvendig væg, en bil, et badekar osv.

## Sprøjtelanse til underkarosseri

**⚠*FORSIGTIG:* Undlad at bruge sprøjtelansen til underkarosseri sammen med lanseforlængeren.**

► **Fig.52**

En ekstra lang sprøjtelanse med vinkelformet dyse. Bedst til at rengøre steder, der er svære at komme til, for eksempel underkarosseriet på en bil og tagrender.

## Rørrensningsslange (10 m/15 m)

**⚠*FORSIGTIG:* Vær særlig opmærksom på vandstrålen, når du bruger rørrensningsslangen. Den meget kraftige vandstråle sprøjtes bagud. Udløs kun vandstrålen, når dysen er indsat i røret, for at blive rengjort mindst op til den røde markering.**

► **Fig.53**

Til rengøring og fjernelse af blokeringer i vandrør og nedløbsrør.

## Monteringssamling

► **Fig.54**

En samling til at tilkoble en dyse fra en anden model.

Nogle dyser, der fås som tilbehør, skal have monteringssamlingen (ekstraudstyr) for at kunne monteres på udløsergrebet. Monter monteringssamlingen på udløsergrebet på samme måde som dysen.

► **Fig.55:** **1.** Dyse **2.** Monteringssamling **3.** Udløsergreb

## Lanseforlænger

► **Fig.56**

Rør til at forlænge udløsergrebet. Røret kan indstilles til tre forskellige længder ved at ændre det antal rør, der benyttes.

## Højtryksforlængerslange (5 m/8 m/10 m)

► **Fig.57**

Forlængerslange til at koble højtryksrenserens kabinet til udløsergrebet.

## Svingsamling

► **Fig.58**

Forhindrer, at højtrykksslangen bliver snoet.

► **Fig.59:** **1.** Knap **2.** Møtrik

For at tilslutte eller frakoble højtrykksslangen til eller fra svingsamlingen, skal du dreje møtrikken på højtrykksslangen, mens du trykker på knappen på svingsamlingen.

## Slangemontering

► **Fig.60**

En slangemontering til at tilslutte en vandhane til produktet, eller simonteringen til produktet.

## Simontering

► **Fig.61**

En simontering til at forsyne vand fra en beholder eller et reservoir. Brug slangemonteringen til at tilslutte til produktet.

# BRĪDINĀJUMS

- **Informāciju par atbilstošiem piesardzības pasākumiem pirms apkopes darbiem skatiet nodaļā „APKOPE UN GLABĀŠANA".**
- **Šo mašīnu nav paredzēts izmantot personām (tostarp bērniem) ar samazinātām fiziskām, maņu vai garīgām spējām vai personām bez pieredzes un zināšanām.**
- **Ierīces nedrīkst lietot bērni. Bērni ir jāuzrauga, lai nodrošinātu, ka viņi nerotaļājas ar ierīci.**
- **Aizliegtās darbības un svarīgus aspektus attiecībā uz akumulatora kasetni skatiet nodaļā "Svarīgi drošības norādījumi par akumulatora kasetni".**
- **Lai uzzinātu, kā uzstādīt vai izņemt akumulatoru, skatiet sadaļu „Akumulatora kasetnes uzstādīšana un izņemšana".**
- **Maksimālo pievadītā ūdens spiedienu skatiet nodaļā „TEHNISKIE DATI".**
- **Lai pieslēgtu ūdensvadam, noteikti izmantojiet kopā ar šo izstrādājumu piegādāto jauno šļūteņu komplektu. Neizmantojiet atkārtoti veco šļūteņu komplektu.**
- **Šī ierīce ir paredzēta lietošanai ar mazgāšanas līdzekli, ko piegādājis vai ieteicis tās ražotājs. Citu mazgāšanas līdzekļu vai ķimikāliju lietošana var negatīvi ietekmēt ierīces drošību.**
- **Augstspiediena tīrītāja lietošanas laikā gaisā var veidoties aerosols. Aerosola ieelpošana var būt kaitīga veselībai.**
- **Nepareizi izmantotas augstspiediena strūklas var nodarīt kaitējumu. Strūklu nedrīkst vērst pret cilvēkiem, iedarbinātām elektroierīcēm vai pašu augstspiediena mazgāšanas ierīci.**
- **Neizmantojiet ierīci cilvēku klātbūtnē, izņemot gadījumus, kuros cilvēki valkā aizsargapģērbu.**
- **Nevērsiet strūklu tieši pret sevi vai citiem cilvēkiem, lai nomazgātu apģērbu vai apavus.**
- **Sprādzienbīstamība — neizsmidziniet ugunsnedrošus šķīdumus.**
- **Augstspiediena mazgāšanas ierīces nedrīkst lietot bērni vai neapmācīti cilvēki.**
- **Augstspiediena šļūtenes, stiprinājumi vai savienojumi ir svarīgi ierīces drošībai. Izmantojiet tikai ražotāja ieteiktās šļūtenes, stiprinājumus un savienojumus.**
- **Lai garantētu ierīces drošību, izmantojiet tikai ražotāja izgatavotās oriģinālās rezerves daļas vai ražotāja ieteiktās rezerves daļas.**
- **Ūdens, kas izplūdis caur atplūdes novēršanas ierīci, uzskatāms par dzeršanai nederīgu.**
- **Pirms darbarīka regulēšanas vai apkopes vienmēr pārliecinieties, ka tas ir izslēgts un akumulatora kasetnes ir izņemtas.**
- **Neizmantojiet ierīci, ja svarīgas tās detaļas ir bojātas, piem., drošības aprīkojums, augstspiediena šļūtenes un izsmidzināšanas pistole.**
- **Kad atstājat ierīci bez uzraudzības, vienmēr izņemiet akumulatora kasetnes.**
- **Atkarībā no lietošanas veida augstspiediena mazgāšanu var veikt, izmantojot sprauslas ar aizsargiem, kas ievērojami mazina ūdens bāzes aerosolu rašanos. Taču ne vienmēr ir iespējams izmantot šādu palīglīdzekli. Ja aizsardzībai pret aerosoliem nav iespējams izmantot sprauslas ar aizsargiem, atkarībā no tīrīšanas vides var būt nepieciešams FFP 2 klases vai līdzvērtīgs respirators.**
- **Ņemot vērā tīrāmo virsmu un tīrīšanas vidi, darba devējam ir jāizvērtē riski, lai varētu noteikt nepieciešamos aizsarglīdzekļus, kas būtu jālieto aizsardzībai pret aerosoliem. Aizsardzībai pret ūdens bāzes aerosoliem ir piemēroti FFP 2. klases (vai līdzvērtīgi/augstākas klases) respiratori.**
- **Ievērojiet vietējā ūdens piegādes uzņēmuma noteiktās prasības.**
- **Eiropas valstīm:**
  **saskaņā ar EN12729 (BA) iekārtu var pievienot arī pie dzeramā ūdens apgādes ūdensvada, ja ūdens pievades šļūtenē ir uzstādīts vārsts atplūdes novēršanai un noteces ierīce.**

## Piemērotā akumulatora kasetne un lādētājs

| | |
|---|---|
| Akumulatora kasetne | BL4020 / BL4025 / BL4040 / BL4040F* / BL4050F* / BL4080F*<br>*: Ieteicamais akumulators |
| Lādētājs | DC40RA / DC40RB / DC40RC / DC40WA / BCC01 / BCC02 |

- Daži no iepriekš norādītajiem lādētājiem un akumulatora kasetnēm var nebūt pieejami atkarībā no jūsu mītnes reģiona.

⚠***BRĪDINĀJUMS:*** **Izmantojiet vienīgi iepriekš norādītās akumulatora kasetnes un lādētājus.** Cita tipa akumulatora kasetņu un lādētāju izmantošana var radīt traumu un/vai aizdegšanās risku.

# SPECIFIKĀCIJAS

| **Modelis:** | | **HW001G** |
|---|---|---|
| Maks. plūsmas ātrums *1 | | 7,0 l/min |
| Ūdens caurplūde *2 | Režīms 3 (augsta spiediena režīms) | 5,5 l/min |
| | Režīms 2 (vidēja spiediena režīms) | 4,2 l/min |
| | Režīms 1 (maza spiediena režīms) | 3,0 l/min |
| Maks. atļaujamais spiediens | | 11,5 MPa |
| Darba spiediens *2 | Režīms 3 (augsta spiediena režīms) | 8,5 MPa |
| | Režīms 2 (vidēja spiediena režīms) | 5,5 MPa |
| | Režīms 1 (maza spiediena režīms) | 3,0 MPa |
| Maks. padeves spiediens | | 1,0 MPa |
| Maks. padeves temperatūra | | 40 °C |
| Maks. sūkšanas augstums | | 1,0 m |
| Nominālais spriegums | | Līdzstrāva 36 V–40 V maks. |
| Izmēri (G x P x A) *3 | | 344 mm x 383 mm x 520 mm |
| Neto svars | *4 | 10,3 - 13,4 kg |
| | *5 | 12,5 kg |
| Ūdens aizsardzības klase | | IPX5 |

- Nepārtrauktās izpētes un izstrādes programmas dēļ šeit uzrādītās specifikācijas var tikt mainītas bez brīdinājuma.
- Atkarībā no valsts specifikācijas var atšķirties.

*1: Izmantojot izsmidzināšanas pistoli bez sprauslām.
*2: Izmantojot maināma režīma sprauslu un pagarinājumu.
*3: Kad rokturis ir salocīts un bez šļūtenēm.
*4: Svarā iekļauts akumulatora kasetnes(-ņu) svars, bet nav iekļauts piederumu (maināma režīma sprauslas, pagarinājuma), kā arī ūdens padeves šļūtenes svars. Vieglākais un smagākais ierīces un akumulatora kasetnes(-ņu) kopējais svars ir norādīts tabulā.
*5: Atšķirības ar iepriekš norādīto neto svaru ir šādas.
- Iekļauts piederumu (maināma režīma sprauslas, pagarinājuma) svars.
- Akumulatora kasetne ir BL4050F (2 gab.).

## Simboli

Tālāk ir attēloti simboli, kas var attiekties uz darbarīka lietošanu. Pirms darbarīka izmantošanas pārliecinieties, vai pareizi izprotat to nozīmi.

| | |
|---|---|
|  | Esiet īpaši rūpīgs un uzmanīgs. |
|  | Izlasiet lietošanas rokasgrāmatu. |
|  | Nepievienojiet dzeramā ūdens krānam. |
|  | Nevērsiet strūklu tieši pret cilvēkiem, tostarp sevi, dzīvniekiem un iedarbinātām elektroierīcēm. |

| | |
|---|---|
|  Ni-MH Li-ion | Tikai ES valstīm<br>Tā kā šajā aprīkojumā ir bīstamas sastāvdaļas, elektrisko un elektronisko iekārtu, akumulatoru un bateriju atkritumi var negatīvi ietekmēt apkārtējo vidi un cilvēka veselību.<br>Elektroierīces, elektroniskās ierīces un akumulatorus nedrīkst izmest kopā ar mājsaimniecības atkritumiem!<br>Saskaņā ar Eiropas direktīvu par elektrisko un elektronisko iekārtu atkritumiem, akumulatoriem un baterijām, kā arī akumulatoru un bateriju atkritumiem un šīs direktīvas pielāgošanu valsts tiesību aktiem elektrisko un elektronisko iekārtu, bateriju un akumulatoru atkritumi ir jāglabā atsevišķi un jānogādā uz sadzīves atkritumu dalītās savākšanas vietu, ievērojot attiecīgos vides aizsardzības noteikumus.<br>Par to liecina uz iekārtas redzams simbols ar pārsvītrotu atkritumu konteineru uz riteņiem. |
|  | Garantētais skaņas jaudas līmenis saskaņā ar ES Direktīvu par troksni ārpus telpām. |



Skaņas jaudas līmenis saskaņā ar Austrālijas NSW trokšņu kontroles noteikumiem

## Paredzētā lietošana

Šī ierīce paredzēta piekaltušu netīrumu tīrīšanai ar ūdens strūklu. Šī ierīce paredzēta kā komerciālam lietojumam, tā mājsaimniecībām.

## Trokšņa līmenis

Tipiskais A svērtais trokšņa līmenis noteikts saskaņā ar EN60335-2-79:
Skaņas spiediena līmeni ($L_{pA}$): 71 dB (A)
Mainīgums (K): 3,2 dB (A)

Darbības laikā trokšņa līmenis var pārsniegt 80 dB (A).

**PIEZĪME:** Paziņotā trokšņa emisijas vērtība noteikta atbilstoši standarta pārbaudes metodei, un to var izmantot, lai salīdzinātu vienu darbarīku ar citu.

**PIEZĪME:** Paziņoto trokšņa emisijas vērtību arī var izmantot iedarbības sākotnējā novērtējumā.

⚠***BRĪDINĀJUMS:*** **Lietojiet ausu aizsargus.**

⚠***BRĪDINĀJUMS:*** **Lietojot elektrisko darbarīku darba apstākļos, trokšņa emisija var atšķirties no paziņotās kopējās vērtības / paziņotajām kopējām vērtībām atkarībā no darbarīka izmantošanas veida.**

⚠***BRĪDINĀJUMS:*** **Lai aizsargātu lietotāju, nosakiet drošības pasākumus, kas pamatoti ar iedarbību reālos darba apstākļos (ņemot vērā visus ekspluatācijas cikla posmus, piemēram, laiku, kamēr darbarīks ir izslēgts un kad darbojas tukšgaitā, kā arī palaides laiku).**

## Vibrācija

Nepārtrauktās vibrācijas kopējā vērtība (trīsasu vektora summa) noteikta saskaņā ar standartu EN60335-2-79:
Vibrācijas izmete ($a_h$): 3,2 m/s$^2$
Mainīgums (K): 1,5 m/s$^2$

**PIEZĪME:** Paziņotā kopējā vibrācijas vērtība noteikta atbilstoši standarta pārbaudes metodei, un to var izmantot, lai salīdzinātu vienu darbarīku ar citu.

**PIEZĪME:** Paziņoto kopējo vibrācijas vērtību arī var izmantot iedarbības sākotnējā novērtējumā.

⚠***BRĪDINĀJUMS:*** **Lietojot elektrisko darbarīku darba apstākļos, vibrācijas emisija var atšķirties no paziņotās kopējās vērtības / paziņotajām kopējām vērtībām atkarībā no darbarīka izmantošanas veida.**

⚠***BRĪDINĀJUMS:*** **Lai aizsargātu lietotāju, nosakiet drošības pasākumus, kas pamatoti ar iedarbību reālos darba apstākļos (ņemot vērā visus ekspluatācijas cikla posmus, piemēram, laiku, kamēr darbarīks ir izslēgts un kad darbojas tukšgaitā, kā arī palaides laiku).**

Tālāk parādītas paātrinājuma maksimālās amplitūdas vidējās vērtības no atkārtotām trieciena vibrācijām, $p_F$, ar atbilstošo mērījumu nenoteiktību (K), kas noteikta saskaņā ar standartu EN60335-2-79.
$p_F$: 41 m/s$^2$
Mainīgums (K): 11 m/s$^2$

**PIEZĪME:** Šīs paziņotās vērtības nedrīkst izmantot, lai noteiktu vibrācijas iedarbību uz rokām un plaukstām.

## Atbilstības deklarācijas

***Tikai Eiropas valstīm***

ES/AK Atbilstības deklarācijai var piekļūt tālāk norādītajā URL.

https://support.makita.biz/doc/doc_index.html

# DROŠĪBAS BRĪDINĀJUMI

## Vispārīgi elektrisko darbarīku drošības brīdinājumi

⚠***BRĪDINĀJUMS*** **Izlasiet visus drošības brīdinājumus, norādījumus un tehniskos datus un izpētiet ilustrācijas, kas iekļautas šā elektriskā darbarīka komplektā.** Neievērojot visus tālāk minētos noteikumus, iespējams elektriskās strāvas trieciena, aizdegšanās un/vai smagu traumu risks.

## Glabājiet visus brīdinājumus un norādījums, lai varētu tajos ieskatīties turpmāk.

Termins „elektrisks darbarīks" brīdinājumos attiecas uz tādu elektrisko darbarīku, ko darbina ar elektrību (ar vadu), vai tādu, ko darbina ar akumulatoru (bez vada).

## SVARĪGI DROŠĪBAS BRĪDINĀJUMI

⚠***BRĪDINĀJUMS:*** **Izlasiet visus drošības brīdinājumus un visus norādījumus.** Brīdinājumu un norādījumu neievērošanas gadījumā var rasties elektriskās strāvas trieciens, ugunsgrēks un/vai nopietnas traumas.

## Glabājiet visus brīdinājumus un norādījums, lai varētu tajos ieskatīties turpmāk.

**BRĪDINĀJUMS! Izmantojot šo ierīci, vienmēr jāievēro galvenie piesardzības pasākumi, tostarp šādi: Drošība darba zonā**

1. **Raugieties, lai darba zonā nebūtu cilvēku.**
2. **Nesniedzieties pārāk tālu un nestāviet uz nestabilas pamatnes. Vienmēr stingri stāviet uz piemērota pamata un saglabājiet līdzsvaru.**
3. **Augstspiediena mazgāšanas ierīces korpusu**

**vienmēr novietojiet uz līdzenas un stabilas virsmas. Nenovietojiet to vietā, kur varētu tecēt vai uzkrāties izšļāktais ūdens.**

4. **Pirms mazgāšanas pārbaudiet apkārtni un tīrāmos priekšmetus. Augstspiediena strūkla var noskrāpēt krāsu vai citus virsmas apdares elementus, tostarp toksiskas ķimikālijas. Vajadzības gadījumā veiciet profilaktiskus pasākumus.**
5. **Uzmanieties un neaizķerieties aiz augstspiediena mazgāšanas ierīces šļūtenes. Darba laikā vienmēr paturiet prātā šļūtenes novietojumu.**
6. **Lietošanas laikā no augstspiediena mazgāšanas ierīces apakšdaļas iztecēs nedaudz ūdens. Nenovietojiet augstspiediena mazgāšanas ierīci vietās, kuras nevēlaties samitrināt.**

**Personiskā drošība**

1. **Lai aizsargātu sevi un priekšmetus no strūklas iedarbības, lietotājiem jāvalkā piemērots apģērbs, piemēram, aizsargapavi, aizsargcimdi, aizsargķiveres ar sejas aizsegu, dzirdes aizsardzības līdzekļi utt.**
2. **Neizmantojiet augstspiediena mazgāšanas ierīci cilvēku klātbūtnē, izņemot gadījumus, kuros cilvēki valkā aizsargapģērbu.**
3. **Lietojot ierīci bērnu tuvumā, lai samazinātu miesas bojājumu risku, viņi ir stingri jāuzrauga.**
4. **Ja tiek veidots savienojums ar dzeramā ūdens sistēmu, ir jānodrošina sistēmas aizsardzība pret atplūdi.**
5. **Ūdens, kas izplūdis caur pretvārstu, nav dzerams.**

**Elektrodrošība**

1. **Nepieskarieties akumulatoru kasetnēm ar mitrām rokām.**
2. **Neizmantojiet ierīci, ja ir bojātas svarīgas tās detaļas, piem., drošības aprīkojums, augstspiediena šļūtenes vai izsmidzināšanas pistole.**

**Mehanizētā darbarīka lietošana un apkope**

1. **Pirms ierīces lietošanas izlasiet visus norādījumus.**
2. **Izprotiet, kā ātri apturēt augstspiediena mazgāšanas ierīces darbību un samazināt spiedienu. Rūpīgi izpētiet vadības pogu lietošanu.**
3. **Nepareizi izmantotas augstspiediena strūklas var nodarīt kaitējumu. Strūklu nedrīkst vērst pret cilvēkiem, iedarbinātām elektroierīcēm vai pašu augstspiediena mazgāšanas ierīci.**
4. **Šo ierīci nedrīkst lietot cilvēki (tostarp bērni) ar samazinātām fiziskām, maņu vai garīgām spējām vai cilvēki bez pieredzes un zināšanām.**
5. **Bērni ir jāuzrauga, lai nepieļautu, ka viņi rotaļājas ar ierīci.**
6. **Neizsmidziniet ugunsnedrošus un/vai toksiskus šķīdumus. Tā var izraisīt sprādzienu, saindēšanos vai sabojāt ierīci.**
7. **Nevērsiet strūklu tieši pret sevi vai citiem cilvēkiem, lai nomazgātu apģērbu vai apavus.**
8. **Augstspiediena šļūtenes, stiprinājumi vai savienojumi ir svarīgi ierīces drošībai. Izmantojiet tikai ražotāja ieteiktās šļūtenes, stiprinājumus un savienojumus.**
9. **Mainot piederumus, ievērojiet norādījumus.**
10. **Uzturiet rokturus sausus un tīrus, raugieties, lai uz tiem nebūtu eļļas vai smērvielu.**
11. **Esiet modri — strādājiet uzmanīgi.**
12. **Nelietojiet ierīci, ja esat noguris vai atrodoties alkohola vai narkotisku vielu ietekmē.**
13. **Nedarbiniet augstspiediena mazgāšanas ierīci bez ūdens ilgāk par minūti. Tā sabojāsiet motoru, izraisot darbības traucējumus.**
14. **Atstājot augstspiediena mazgāšanas ierīci nepieskatītu, vienmēr izslēdziet elektrības un ūdens padevi.**
15. **Uzmanieties no atsitiena. Augstspiediena strūklai izšļācoties no sprauslas, izsmidzināšanas pistole rada atsitienu. Lai novērstu nejaušu savainošanos, turiet izsmidzināšanas pistoli stingri.**
16. **Pirms lietošanas pārbaudiet, vai ierīces daļas nav bojātas vai nodilušas. Tāpat pārliecinieties, ka šļūtene ir pievienota pareizi un ka darbības laikā nav noplūžu. Lietojot ierīci ar funkcionāliem bojājumiem, var izraisīt negadījumu.**
17. **Šī ierīce ir paredzēta lietošanai ar mazgāšanas līdzekli, ko piegādājis vai ieteicis tās ražotājs. Citu mazgāšanas līdzekļu vai ķimikāliju lietošana var negatīvi ietekmēt ierīces drošību.**
18. **Nepārvietojiet augstspiediena mazgāšanas ierīci, velkot to aiz šļūtenes. Tā tiks sabojāta šļūtene un savienojuma detaļas, kā arī tas izraisīs īssavienojumu vai darbības traucējumus.**
19. **Nenovietojiet uz šļūtenes smagus priekšmetus un nebrauciet tai pāri ar transportlīdzekļiem.**
20. **Pirms šļūtenes atvienošanas vienmēr izlaidiet izsmidzināšanas pistolē palikušo spiedienu.**
21. **Pievienojot šļūteni ūdensvadam, ievērojiet vietējā ūdensapgādes uzņēmuma norādījumus.**
22. **Ja augstspiediena mazgāšanas ierīce nokrīt vai atsitas pret cietu objektu, pārbaudiet, vai tai nav bojājumu vai plaisu.** Bojātas augstspiediena mazgāšanas ierīces izmantošana var radīt dūmus, uguni vai izraisīt elektrotriecienu, kas var radīt ievainojumus.
23. **Augstspiediena tīrītāja lietošanas laikā gaisā var veidoties aerosols. Aerosola ieelpošana var būt kaitīga veselībai.**
24. **Atkarībā no lietošanas veida augstspiediena mazgāšanu var veikt, izmantojot sprauslas ar aizsargiem, kas ievērojami mazina ūdens bāzes aerosolu rašanos. Taču ne vienmēr ir iespējams izmantot šādu palīglīdzekli. Ja aizsardzībai pret aerosoliem nav iespējams izmantot sprauslas ar aizsargiem, atkarībā no tīrīšanas vides var būt jāizmanto FFP 2 klases (vai līdzvērtīgs) respirators.**
25. **Ņemot vērā tīrāmo virsmu un tīrīšanas vidi, darba devējam ir jāizvērtē riski, lai varētu noteikt nepieciešamos aizsarglīdzekļus, kas būtu jālieto aizsardzībai pret aerosoliem. Aizsardzībai pret ūdens bāzes aerosoliem ir piemēroti FFP 2. klases (vai līdzvērtīgi/augstākas klases) respiratori.**
26. **Nepieļaujiet nejaušu iedarbināšanu. Pirms**

**ierīces pievienošanas akumulatoram, pirms tās pacelšanas vai nešanas pārbaudiet, vai slēdzis ir izslēgšanas pozīcijā.** Ierīces nešana ar pirkstu uz slēdža vai ierīces pievienošana kontaktam, kad slēdzis ir ieslēgšanas pozīcijā, palielina negadījumu rašanās risku.

27. **Pirms ierīces regulēšanas, piederumu maiņas vai novietošanas tās uzglabāšanas vietā atvienojiet akumulatoru no ierīces.** Šādi piesardzības pasākumi novērsīs ierīces nejaušu ieslēgšanu.
28. **Nepārveidojiet vai nemēģiniet labot ierīci vai akumulatoru veidos, kas nav norādīti ierīces lietošanas un apkopes norādījumos.**
29. **Nevērsiet ūdens strūklu nepārtraukti pret vienu un to pašu zonu.** Mazgājamais priekšmets var salūzt un radīt savainojumus.
30. **Nemazgājiet šo ierīci ar šīs ierīces ūdens strūklu.** Ierīce var salūzt vai ierīces daļas var atdalīties, radot savainojumus.
31. **Lai izvairītos no elektriskās strāvas trieciena riska, nevērsiet ūdens strūklu pret ierīci, kamēr ierīce ir ieslēgta.**
32. **Cauruļu tīrīšanas šļūtenei ir sarkana atzīme. Izmantojot cauruļu tīrīšanas šļūteni, noteikti ievietojiet to tīrāmajā caurulē vismaz līdz sarkanajai atzīmei, pirms ieslēdzat mašīnu. Šāda rīcība novērš to, ka jums varētu trāpīt augstspiediena ūdens strūkla vai gruži/notekūdeņi, kas tiek izmesti atpakaļ pēc slēdža mēlītes nospiešanas.**

**Bezvada darbarīka lietošana un apkope**

1. **Uzlādei izmantojiet tikai ražotāja norādītos lādētājus.** Vienam akumulatoru tipam paredzēta uzlādētāja izmantošana cita tipa akumulatoru uzlādei var radīt aizdegšanās bīstamību.
2. **Izmantojiet mehanizētos darbarīkus tikai ar paredzētajiem akumulatoriem.** Jebkura cita tipa akumulatoru izmantošana var radīt traumu un aizdegšanās bīstamību.
3. **Kamēr akumulators netiek izmantots, neturiet to blakus metāla priekšmetiem, piemēram, saspraudēm, monētām, atslēgām, naglām, skrūvēm un citiem nelieliem metāla priekšmetiem, kas var savienot izvadus.** Akumulatora spaiļu īssavienojums var izraisīt apdegumus vai aizdegšanos.
4. **Nepareizas lietošanas gadījumā no akumulatora var iztecēt šķidrums, nepieskarieties tam. Ja nejauši pieskārāties šķidrumam, noskalojiet skarto vietu ar ūdeni. Ja šķidrums nokļūst acīs, papildus iepriekš minētajam, vērsieties pie ārsta.** No akumulatora iztecējušais šķidrums var izraisīt kairinājumu vai apdegumus.
5. **Ja akumulatora bloks vai darbarīks ir bojāts vai pārveidots, nelietojiet to.**Bojāti vai pārveidoti akumulatori var darboties nepareizi, izraisot aizdegšanos, sprādzienu vai traumu.
6. **Akumulatora bloku un darbarīku nepakļaujiet uguns un pārmērīgi augstas temperatūras ietekmei.**Ja akumulatora bloks vai darbarīks tiek pakļauts uguns vai par 130 °C augstākas temperatūras iedarbībai, var notikt sprādziens.
7. **Izpildiet visus uzlādes norādījumus un neuzlādējiet akumulatora bloku ārpus norādījumos noteiktā temperatūras diapazona.**Nepareiza uzlāde vai temperatūra, kas ir ārpus noteiktā diapazona, var sabojāt akumulatoru un palielināt aizdegšanās draudus.

**Apkope**

1. **Ievērojiet rokasgrāmatā izklāstītos apkopes norādījumus.**
2. **Lai garantētu ierīces drošību, izmantojiet tikai ražotāja izgatavotās oriģinālās rezerves daļas vai ražotāja ieteiktās rezerves daļas.**
3. **Uzticiet augstspiediena mazgāšanas ierīces apkopi kvalificētam speciālistam, izmantojiet tikai identiskas rezerves daļas. Tādējādi augstspiediena mazgāšanas ierīces drošības pakāpe nesamazināsies.**
4. **Ja augstspiediena mazgāšanas ierīce saplīst vai sāk darboties kļūdaini, nekavējoties izslēdziet to un izņemiet akumulatora(-u) kasetni(-es). Sazinieties ar vietējo izplatītāju vai servisa centru.**

**Papildu drošības brīdinājumi**

1. **Ievērojiet vietējā ūdens piegādes uzņēmuma noteiktās prasības.**
2. **Nelietojiet ierīci apstākļos, kad iespējams zibens.**
3. **Izmantojot ierīci dubļainā vietā, uz mitras slīpas virsmas vai slidenā vietā, raugieties, lai kājām būtu stabils atbalsts.**
4. **Nemainiet akumulatoru lietū.**
5. **Negremdējiet ierīci peļķē.**
6. **Lietus laikā neatstājiet pļaujmašīnu ārpus telpām bez uzraudzības.**
7. **Novietojot ierīci glabāšanai, izvairieties no tiešiem saules stariem un lietus un novietojiet to vietā, kur nekļūst karsts vai mitrs.**
8. **Nesēdiet uz ierīces un neizmantojiet to, lai uz tās pakāptos.** Šāda rīcība var izraisīt nelaimes gadījumu vai ierīces darbības traucējumus.

# SAGLABĀJIET ŠOS NORĀDĪJUMUS.

**⚠*BRĪDINĀJUMS:* NEPIEĻAUJIET to, ka labu iemaņu vai izstrādājuma labas pārzināšanas (darbarīku atkārtoti ekspluatējot) rezultātā vairs stingri neievērojat šī izstrādājuma drošības noteikumus.**

**NEPAREIZI LIETOJOT darbarīku vai neievērojot šajā instrukciju rokasgrāmatā minētos drošības noteikumus, var tikt gūtas smagas traumas.**

## Svarīgi drošības norādījumi par akumulatora kasetni

1. **Pirms akumulatora lietošanas izlasiet visus norādījumus un brīdinājumus, kuri attiecas uz (1) akumulatora lādētāju, (2) akumulatoru un (3) ierīci, kurā tiek izmantots akumulators.**
2. **Akumulatora kasetni nedrīkst ne pārveidot, ne izjaukt.** Citādi var tikt izraisīta aizdegšanās, pārmērīgs karstums vai sprādziens.
3. **Ja akumulatora darbības laiks kļuva ievērojami īsāks, nekavējoties pārtrauciet to izmantot. Citādi, tas var izraisīt pārkarsējumu,**

**uzliesmojumu vai pat sprādzienu.**

4. **Ja elektrolīts nonāk acīs, izskalojiet tās ar tīru ūdens un nekavējoties griezieties pie ārsta. Tas var izraisīt redzes zaudēšanu.**
5. **Neradiet īssavienojumu akumulatora kasetnē:**
   (1) **Nepieskarieties spailēm ar elektrību vadošiem materiāliem.**
   (2) **Neuzglabājiet akumulatoru kasetni kopā ar citiem metāla priekšmetiem, tādiem kā naglas, monētas u. c.**
   (3) **Nepakļaujiet akumulatora kasetni ūdens vai lietus iedarbībai.**
   **Akumulatora īssavienojums var radīt spēcīgu strāvas plūsmu, pārkaršanu, uzliesmojumu un pat sabojāt akumulatoru.**
6. **Neglabājiet un neizmantojiet darbarīku un akumulatora kasetni vietās, kur temperatūra var sasniegt vai pārsniegt 50 °C (122 °F).**
7. **Nededziniet akumulatora kasetni, pat ja tā ir stipri bojāta vai pilnībā nolietota. Akumulatora kasetne ugunī var eksplodēt.**
8. **Akumulatora kasetni nedrīkst naglot, griezt, saspiest, mest vai nomest, kā arī pa to nedrīkst sist ar cietu priekšmetu.** Šādas darbības var izraisīt aizdegšanos, pārmērīgu karstumu vai sprādzienu.
9. **Neizmantojiet bojātu akumulatoru.**
10. **Uz izmantotajiem litija jonu akumulatoriem attiecas likumdošanas prasības par bīstamiem izstrādājumiem.**
    Komerciālā transportēšanā, ko veic, piemēram, trešās puses, transporta uzņēmumi, jāievēro uz iesaiņojuma un marķējuma norādītās īpašās prasības.
    Lai izstrādājumu sagatavotu nosūtīšanai, jāsazinās ar bīstamo materiālu speciālistu. Ievērojiet arī citus attiecināmos valsts normatīvus.
    Vaļējus kontaktus nosedziet ar līmlenti vai citādi pārklājiet, bet akumulatoru iesaiņojiet tā, lai sainī tas nevarētu izkustēties.
11. **Lai utilizētu akumulatora kasetni, izņemiet to no darbarīka un likvidējiet drošā vietā. Ievērojiet vietējos noteikumus par akumulatora likvidēšanu.**
12. **Izmantojiet šos akumulatorus tikai ar izstrādājumiem, kurus norādījis Makita.** Ievietojot šos akumulatorus nesaderīgos izstrādājumos, var rasties ugunsgrēks, pārmērīgs karstums, tie var uzsprāgt vai no tiem var iztecēt elektrolīts.
13. **Ja darbarīks netiks lietots ilgu laiku, no tā jāizņem akumulators.**
14. **Lietošanas laikā vai pēc tās akumulatora kasetne var uzkrāt siltumu, kas var izraisīt apdegumus vai zemas temperatūras apdegumus. Ar karstu akumulatora kasetni apejieties rūpīgi.**
15. **Nepieskarieties darbarīka izvadam uzreiz pēc lietošanas, jo tas var būt sakarsis un izraisīt apdegumus.**
16. **Neļaujiet akumulatora kasetnes spailēs, atverēs un rievās uzkrāties skaidām, putekļiem vai netīrumiem.** Tas var izraisīt sasilšanu, aizdegšanos, sprādzienu un instrumenta vai akumulatora kasetnes nepareizu darbību, un lietotājs var gūt apdegumus vai ievainojumus.
17. **Neizmantojiet akumulatora kasetni augstsprieguma līniju tuvumā, izņemot gadījumus, kad darbarīks ir piemērots lietošanai augstsprieguma līniju tuvumā.** Citādi darbarīks vai akumulatora kasetne var sākt darboties nepareizi vai tikt sabojāti.
18. **Glabājiet akumulatoru bērniem nepieejamā vietā.**

## SAGLABĀJIET ŠOS NORĀDĪJUMUS.

⚠***UZMANĪBU:*** **Lietojiet tikai oriģinālos Makita akumulatorus.** Ja lietojat neoriģinālus Makita akumulatorus vai pārveidotus akumulatorus, tie var uzsprāgt un izraisīt aizdegšanos, traumas un materiālos zaudējumus. Tiks anulēta arī Makita darbarīka un lādētāja garantija.

***IEVĒRĪBAI:*** Makita neuzņemas atbildību par jebkādu negadījumu, kas radies no tādu akumulatoru izmantošanas, kas nav oriģinālie Makita akumulatori, vai arī no pārveidotu akumulatoru izmantošanas. Oriģinālie Makita akumulatori ir rūpīgi izvērtēti attiecībā uz to saderību ar Makita darbarīkiem un lādētājiem saskaņā ar piemērojamiem normatīvajiem aktiem un drošības standartiem.

## Ieteikumi akumulatora kalpošanas laika pagarināšanai

1. **Uzlādējiet akumulatora kasetni, pirms tā ir pilnībā izlādējusies. Vienmēr, kad ievērojat, ka darbarīka darba jauda zudusi, apturiet darbarīku un uzlādējiet akumulatora kasetni.**
2. **Nekad neuzlādējiet pilnībā uzlādētu akumulatora kasetni. Pārmērīga uzlāde saīsina akumulatora kalpošanas laiku.**
3. **Uzlādējiet akumulatora kasetni istabas temperatūrā 10 °C - 40 °C. Karstai akumulatora kasetnei pirms uzlādes ļaujiet atdzist.**
4. **Kad akumulatora kasetne netiek izmantota, izņemiet to no darbarīka vai lādētāja.**
5. **Uzlādējiet litija jonu akumulatora kasetni, ja to ilgstoši nelietosit (vairāk nekā sešus mēnešus).**

# FUNKCIJU APRAKSTS

⚠***UZMANĪBU:*** **Pirms mašīnas regulēšanas vai tās darbības pārbaudīšanas vienmēr pārliecinieties, vai tā ir izslēgta un akumulatora kasetnes ir izņemtas.**

## Akumulatora kasetnes uzstādīšana un izņemšana

***UZMANĪBU:* Pirms akumulatora kasetnes uzstādīšanas vai izņemšanas vienmēr izslēdziet ierīci.**

***UZMANĪBU:* Uzstādot vai izņemot akumulatora kasetni, cieši satveriet darbarīku un akumulatora kasetni.** Ja darbarīks un akumulatora kasetne netiek turēti cieši, tie var izkrist no rokām, tādējādi radot akumulatora kasetnes bojājumus vai izraisot traumas.

***UZMANĪBU:* Pirms lietošanas pārbaudiet, vai akumulatora vāks ir bloķēts.** Citādi dubļi, netīrumi vai ūdens var izraisīt izstrādājuma vai akumulatora kasetnes bojājumus.

***UZMANĪBU:* Vienmēr ievietojiet akumulatora kasetni līdz galam.** Pretējā gadījumā tā var nejauši izkrist no ierīces un savainot jūs vai apkārtējos.

***UZMANĪBU:* Neievietojiet akumulatora kasetni ar spēku.** Ja kasetne neslīd ietvarā viegli, tā nav pareizi ielikta.

***UZMANĪBU:* Ieliekot vai izņemot akumulatora kasetni, cieši turiet akumulatora vāku.**

**Darbības akumulatora kasetnes uzstādīšanai**

**1.** Pavelciet bloķēšanas sviru un tad atveriet akumulatora vāku.
► **Att.1: 1.** Akumulatora vāks **2.** Bloķēšanas svira

**2.** Savietojiet akumulatora kasetnes mēlīti ar atveri uz darbarīka un bīdiet kasetni, līdz tā ar nelielu klikšķi nofiksējas vietā.
► **Att.2: 1.** Akumulatora kasetne

**3.** Aizveriet akumulatora vāku un bīdiet, līdz to nofiksē fiksācijas svira.

**Akumulatora kasetnes izņemšana**

**1.** Pavelciet bloķēšanas sviru uz augšu un atveriet akumulatora pārsegu.

**2.** Izvelciet akumulatora kasetni no darbarīka, vienlaikus bīdot pogu kasetnes priekšpusē.

**3.** Aizveriet akumulatora vāku un bīdiet, līdz to nofiksē fiksācijas svira.

## Akumulatora pārbaudes poga

Atlikušo akumulatora jaudu var pārbaudīt, nospiežot akumulatora pārbaudes pogu.
► **Att.3: 1.** Akumulatora indikators **2.** Akumulatora pārbaudes poga

| Akumulatora indikatora stāvoklis | | | Atlikusī akumulatora jauda |
|---|---|---|---|
| Ieslēgts | Izslēgts | Mirgo | |
|  | | | No 50% līdz 100% |

| Akumulatora indikatora stāvoklis | | | Atlikusī akumulatora jauda |
|---|---|---|---|
| Ieslēgts | Izslēgts | Mirgo | |
|  | | | No 20% līdz 50% |
|  | | | No 0% līdz 20% |
|  | | | Akumulatora uzlāde |

**PIEZĪME:** Atlikušās akumulatora jaudas indikatoru lampiņa ir tikai atsaucei. Akumulatora faktiskā jauda var atšķirties atkarībā no lietošanas apstākļiem vai apkārtējās gaisa temperatūras.

**PIEZĪME:** Indikators automātiski izslēdzas pēc dažām sekundēm.

**PIEZĪME:** Ja uzstādītas divas akumulatora kasetnes, vispirms tiek lietots kreisajā pusē uzstādītais akumulators.

**PIEZĪME:** Ja uzstādītas divas akumulatora kasetnes, mašīna automātiski pārslēdzas uz otru akumulatoru, kad lietotais akumulators iztukšojas.

**PIEZĪME:** Atlikušo akumulatora jaudu iespējams pārbaudīt, neieslēdzot barošanas slēdzi.

## Atlikušās akumulatora jaudas indikators

Nospiediet akumulatora kasetnes pārbaudes pogu, lai pārbaudītu akumulatora atlikušo uzlādes līmeni. Indikatori iedegsies uz dažām sekundēm.
► **Att.4: 1.** Indikatora lampas **2.** Pārbaudes poga

| Indikatora lampas | | | Atlikusī jauda |
|---|---|---|---|
| Iededzies | Izslēgts | Mirgo | |
|  | | | No 75% līdz 100% |
|  | | | No 50% līdz 75% |
|  | | | No 25% līdz 50% |
|  | | | No 0% līdz 25% |
| 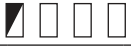 | | | Uzlādējiet akumulatoru. |
| 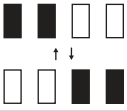 | | | Iespējama akumulatora kļūme. |

**PIEZĪME:** Reālā jauda var nedaudz atšķirties no norādītās atkarībā no lietošanas apstākļiem un apkārtējās temperatūras.

**PIEZĪME:** Akumulatora aizsardzības sistēmas darbības laikā mirgo pirmais (kreisais malējais) indikators.

## Ierīces/akumulatora aizsardzības sistēma

Ierīce ir aprīkota ar ierīces/akumulatora aizsardzības sistēmu. Šī sistēma automātiski izslēdz motora barošanu, tādējādi pagarinot ierīces un akumulatora darbmūžu. Lietošanas laikā ierīce automātiski pārstāj darboties, ja ierīce vai akumulators ir pakļauts kādam no tālāk norādītajiem apstākļiem.

### Aizsardzība pret pārslodzi

Ja ierīcei vai akumulatoram ekspluatācijas laikā jānodrošina pārmērīgi liela strāva, ierīce automātiski pārstāj darboties, un ātruma indikators mirgo zaļā krāsā. Šādā gadījumā izslēdziet ierīci un pārtrauciet darbību, kas izraisīja pārslodzi. Pēc tam ieslēdziet ierīci, lai atsāktu darbu.

### Aizsardzība pret pārkaršanu

Ja ierīce ir pārkarsusi, tā automātiski pārstāj darboties un ātruma indikators iedegas sarkanā krāsā. Šādā gadījumā ļaujiet ierīcei un akumulatoram atdzist un tikai pēc tam atkal ieslēdziet ierīci.

**PIEZĪME:** Ja akumulators ir pārkarsis, ātruma indikators mirgo sarkanā krāsā.

### Aizsardzība pret akumulatora pārmērīgu izlādi

Ja atlikusī akumulatora jauda nav pietiekama, ierīce automātiski pārstāj darboties, un ātruma indikators mirgo sarkanā krāsā. Šādā gadījumā izņemiet akumulatoru no ierīces un uzlādējiet akumulatoru vai nomainiet akumulatoru ar pilnībā uzlādētu akumulatoru.

### Aizsardzība pret citiem cēloņiem

Aizsardzības sistēma ir paredzēta arī pret citiem cēloņiem, kas varētu izraisīt pļaujmašīnas bojājumus, un nodrošina automātisku pļaujmašīnas apturēšanu. Ja pļaujmašīnas darbība ir īslaicīgi apstājusies vai tā pārstājusi darboties, cēloņu novēršanai veiciet visas tālāk norādītās darbības.

1. Izslēdziet un ieslēdziet pļaujmašīnu, lai to no jauna iedarbinātu.
2. Uzlādējiet akumulatoru(-s) vai nomainiet to(-s) ar uzlādētu(-iem) akumulatoru(-iem).
3. Ļaujiet pļaujmašīnai un akumulatoram(-iem) atdzist.

Ja pēc aizsardzības sistēmas atjaunošanas nav uzlabojumu, sazinieties ar vietējo Makita tehniskās apkopes centru.

***IEVĒRĪBAI:*** **Ja ierīce izslēdzas kāda iepriekš neaprakstīta iemesla dēļ, skatiet sadaļu par problēmu novēršanu.**

## Režīmu pārslēgšanas poga

Ātrumu var mainīt trīs līmeņos. Lai nomainītu ātruma režīmu, nospiediet režīmu pārslēgšanas pogu. Nomainot ātruma režīmu, iedegas attiecīgie ātruma indikatori.

► **Att.5: 1.** Režīmu pārslēgšanas poga

**PIEZĪME:** Režīmu nevar mainīt, kamēr ierīce ir ieslēgta. Mainiet režīmu, kad ierīce ir izslēgta un akumulators ir uzstādīts ierīcē.

**PIEZĪME:** Ja ātruma indikators iedegas sarkanā krāsā vai sāk mirgot sarkanā vai zaļā krāsā, skatiet norādes par darbarīka/akumulatora aizsardzības sistēmu.

## Ieslēgšanas slēdzis

***⚠BRĪDINĀJUMS:*** **Vienmēr, kad darbarīku nelietojat, izslēdziet galveno elektropadeves slēdzi.**

***IEVĒRĪBAI:*** **Negrieziet ieslēgšanas slēdzi ar spēku.** Tādējādi var izraisīt slēdža nepareizu darbību.

Lai ieslēgtu ierīci, pagrieziet barošanas slēdzi pulksteņrādītāju kustības virzienā, bet, lai izslēgtu ierīci, pagrieziet barošanas slēdzi pretēji pulksteņrādītāju kustības virzienam.

► **Att.6: 1.** Barošanas slēdzis

**PIEZĪME:** Uzreiz pēc ierīces ieslēgšanas akumulatora indikatori iedegas uz dažām sekundēm.

**PIEZĪME:** Ja akumulatora kasetni uzstāda ierīcē, kamēr barošanas slēdzis ir ieslēgtā pozīcijā, ātruma indikators mirgo zaļā krāsā. Pārslēdziet barošanas slēdzi izslēgtā pozīcijā un pēc tam uzstādiet akumulatora kasetni ierīcē.

## Sprauslas funkcijas

**PIEZĪME:** Standarta sprauslas dažādās valstīs var būt atšķirīgas. Cita veida sprauslas skatiet papildpiederumu sadaļā.

### Rotējošās strūklas sprausla

***Atkarībā no valsts***

***IEVĒRĪBAI:*** **Neizmantojiet rotējošās strūklas sprauslu, lai tīrītu trauslas virsmas, piemēram, logus vai automobiļu korpusus.**

► **Att.7**

Izsļācas spirālveida strūkla. Piemērota grūti notīrāmu netīrumu tīrīšanai.

## Maināma režīma sprausla un pagarinājums

***Atkarībā no valsts***

***⚠UZMANĪBU:*** **Uz pagarinājuma uzstādiet tikai maināma režīma sprauslu. Nepievienojiet oriģinālajam pagarinājumam citus kā papildpiederumus pieejamus pagarinājumus.** Izmantojot citus piederumus, ko nav ieteicis ražotājs, iespējams bojājumu risks vai savainojumi apkārtējiem.

***⚠UZMANĪBU:*** **Iestatot strūklas spiedienu un griežot sprauslu, nevelciet to pret izsmidzināšanas pistoli.** Sprausla var atdalīties no izsmidzināšanas pistoles un radīt miesas bojājumus.

***⚠UZMANĪBU:*** **Griežot sprauslas galu, lai noregulētu ūdens strūklu, negrieziet to ar spēku.** Pretējā gadījumā sprausla var salūzt un izraisīt traumu.

► **Att.8:** **1.** Maināma režīma sprausla **2.** Pagarinājums

Griežot sprauslu, var iestatīt strūklas spiedienu.

***IEVĒRĪBAI:*** **Griežot sprauslu, neturiet aiz sprauslas gala, bet gan aiz sprauslas pamatnes, kā parādīts attēlā.**

► **Att.9**

**PIEZĪME:** Maināma režīma sprauslu var arī tieši pievienot izsmidzināšanas pistolei.

## Darbības sākšana

***IEVĒRĪBAI:*** **Lai novērstu spiediena slēdža mehānisku kļūmi, darbinot mēlīti, vienmēr ievērojiet divu sekunžu intervālu.**

Lai izšļāktu ūdens strūklu, pavelciet mēlīti. Ūdens strūkla šļāksies, kamēr mēlīte būs nospiesta.
Lai droši lietotu izsmidzināšanas pistoli, mēlīti var bloķēt. Lai bloķētu mēlīti, izvelciet aizturi un ieāķējiet to roktura rievā.

► **Att.10:** **1.** Mēlīte **2.** Aizturis **3.** Rieva

# MONTĀŽA

***⚠BRĪDINĀJUMS:*** **Pirms jebkādu darbu veikšanas ar ierīci obligāti pārbaudiet, vai visas akumulatora kasetnes ir izņemtas.** Ja visas akumulatora kasetnes nav izņemtas, ierīces nejauša ieslēgšanās var izraisīt nopietnus ievainojumus.

## Augstspiediena šļūtenes pievienošana

***⚠UZMANĪBU:*** **Pārliecinieties, ka augstspiediena šļūtene ir stingri pievienota.** Vaļīgs savienojums var noraut šļūteni, nodarot miesas bojājumus.

Pievienojiet augstspiediena šļūteni izvadam. Pagrieziet augstspiediena šļūtenes uzgriezni pulksteņrādītāju kustības virzienā, uzskrūvējot to uz izvada vītnes.

► **Att.11:** **1.** Ligzda **2.** Uzgrieznis

## Izsmidzināšanas pistoles pievienošana

***⚠UZMANĪBU:*** **Pārliecinieties, ka augstspiediena šļūtene ir stingri pievienota.** Vaļīgs savienojums var noraut šļūteni, nodarot miesas bojājumus.

Pievienojiet augstspiediena šļūteni izsmidzināšanas pistoles ieejai. Pagrieziet augstspiediena šļūtenes uzgriezni pulksteņrādītāja kustības virzienā, lai uzskrūvētu to uz ieejas skrūves vītnes.

► **Att.12:** **1.** Ieeja **2.** Uzgrieznis

## Pievienošanas ūdensvada krānam

***⚠UZMANĪBU:*** **Vienmēr izmantojiet spiedienizturīgas ūdens šļūtenes ar tālāk norādīto diametru un pievienojiet tās ūdens krānam, izmantojot piemērotus stiprinājumus.** Pretējā gadījumā ūdens šļūtene un/vai stiprinājums var saplīst un radīt traumas.

- Šļūtenes iekšējais diametrs ir no 14 mm līdz 15 mm.
- Šļūtenes ārējais diametrs ir 20 mm vai mazāks.
- Šļūtenes biezums ir no 2,3 mm līdz 3,0 mm.

***IEVĒRĪBAI:*** **Spiedienizturīgajai ūdens šļūtenei jābūt pēc iespējas īsākai.** Iesūknētā ūdens daudzumam jābūt lielākam par sūkņa maksimālo padeves daudzumu.

***IEVĒRĪBAI:*** **Pievienojot šļūteni dzeramā ūdens vadam, izmantojiet pretvārstu, kas atbilst jūsu reģionā piemērojamiem noteikumiem.**

***IEVĒRĪBAI:*** **Pievienojot ūdens krānam, vajadzīgais ūdens plūsmas ātrums ir 7,0 l/min vai lielāks.** Ja ūdens plūsmas ātrums ir nepietiekams, nevar iegūt pilnu ierīces jaudu.

**PIEZĪME:** Šļūtenes komplektu piegādā ar savienojuma uzmavām abos galos. Pievienojot ūdens krānam bez savienojuma uzmavas, noņemiet savienojuma uzmavu vienā galā, pagriežot to attēlā parādītās bultiņas virzienā.

► **Att.13:** **1.** Savienojuma uzmavas uzgrieznis
**2.** Savienojuma uzmava

**1.** Pievienojiet šļūtenes komplektu krānam. Lai nostiprinātu šļūtenes galu pie krāna, uzstādiet piemērotu stiprinājumu, piemēram, šļūtenes savilcēju vai ūdens krāna savienotāju.

► **Att.14:** **1.** Šļūtenes saite **2.** Savienojuma uzmava
**3.** Šļūtenes komplekts

***IEVĒRĪBAI:*** **Stingri pievienojiet šļūtenes komplektu ūdens krānam.** Pretējā gadījumā šļūtenes komplekts var nomukt, atverot ūdens krānu.

**PIEZĪME:** Stiprinājums jāizvēlas atbilstoši pievienojamā ūdensvada krāna formai. Sagatavojiet piemērotu veikalā iegādātu stiprinājumu.

**2.** Pievienojiet ūdens šļūtenes savienotāju ieejai un

pēc tam pievienojiet savienojuma uzmavu ūdens šļūtenes savienotājam.

► **Att.15:** **1.** Savienojuma uzmava **2.** Ūdens šļūtenes savienotājs **3.** Ieeja

***IEVĒRĪBAI:*** **Savienojot ūdens šļūtenes savienotāju un savienojuma uzmavu, savienojiet tās stingri.** Pretējā gadījumā ūdens šļūtenes savienotājs vai savienojuma uzmava var nomukt, atverot ūdens krānu.

## Sprauslas pievienošana/ atvienošana

***⚠UZMANĪBU:*** **Kad pievienojat/atvienojat sprauslu, vienmēr nobloķējiet izsmidzināšanas pistoles mēlīti.**

***⚠UZMANĪBU:*** **Pievienojot sprauslu izsmidzināšanas pistolei, pievienojiet to stingri un gādājiet, lai tā nenomuktu.**

***⚠UZMANĪBU:*** **Pievienojot vai atvienojot sprauslu, negrieziet to ar spēku.** Pretējā gadījumā sprausla var salūzt vai nomukt un izraisīt traumu.

Ievietojiet sprauslas galu izsmidzināšanas pistoles atverē un grieziet to bultiņas virzienā, kā parādīts attēlā, vienlaikus spiežot sprauslu pret izsmidzināšanas pistoli. Lai atvienotu sprauslu, grieziet to pretējā virzienā, vienlaikus spiežot sprauslu izsmidzināšanas pistoles virzienā, un pēc tam izvelciet to.

► **Att.16:** **1.** Izsmidzināšanas pistole **2.** Atvere **3.** Sprauslas gals

## Putu sprauslas pievienošana

***Papildu piederumi***

***⚠UZMANĪBU:*** **Kad pievienojat/atvienojat sprauslu, vienmēr nobloķējiet izsmidzināšanas pistoles mēlīti.**

***IEVĒRĪBAI:*** **Izmantojiet tikai neitrālus mazgāšanas līdzekļus. Nelietojiet mājsaimniecības mazgāšanas līdzekļus, skābi saturošus mazgāšanas līdzekļus, sārmainus mazgāšanas līdzekļus, balinātājus, šķīdinātājus, viegli uzliesmojošas vielas vai rūpnieciskas kategorijas šķīdumus, kas var radīt bojājumus iekārtai vai jūsu īpašumam. Sagatavojiet mazgāšanas šķīdumu, kā norādīts uz šķīduma pudeles, un vienmēr iepriekš izmēģiniet to neuzkrītošā vietā.**

***IEVĒRĪBAI:*** **Ja izmanto ļoti viskozu mazgāšanas līdzekli, sprausla var aizsprostoties. Izmantojot ļoti viskozu mazgāšanas līdzekli, pirms lietošanas atšķaidiet mazgāšanas līdzekli, pielejot pudelē ūdeni.**

**PIEZĪME:** Izmantojot putu sprauslu, mazgāšanas līdzeklis pudelē tiek atšķaidīts ar ierīces padoto ūdeni un izsmidzināts. Nav vajadzības atšķaidīt mazgāšanas līdzekļa koncentrātu pudelē vairāk kā nepieciešams. Pielāgojiet mazgāšanas līdzekļa koncentrāciju, pārbaudot lietošanas apstākļus.

**PIEZĪME:** Ja putu sprauslu apgāž uz sāniem, var izlīt mazgāšanas līdzeklis.

Pirms putu sprauslas izmantošanas sagatavojiet mazgāšanas līdzekli.

**1.** Noņemiet sprauslu no tvertnes, griežot sprauslu pretēji pulksteņrādītāja kustības virzienam. Pievienojiet sprauslu pie izsmidzināšanas pistoles.

► **Att.17:** **1.** Sprausla **2.** Izsmidzināšanas pistole

**2.** Ielejiet mazgāšanas līdzekli tvertnē un pievienojiet tvertni sprauslai, pagriežot to attēlā norādītajā virzienā.

► **Att.18:** **1.** Tvertne

# EKSPLUATĀCIJA

***⚠BRĪDINĀJUMS:*** **Nepieskarieties ūdens strūklai un nevērsiet to tieši pret sevi vai citiem.** Ūdens strūkla ir bīstama un var ievainot jūs un citus cilvēkus.

***⚠BRĪDINĀJUMS:*** **Izšļācot ūdens strūklu, nekādā gadījumā neturiet tīrāmo priekšmetu rokās un neturiet plaukstas vai pēdas pie ūdens strūklas.**

***⚠UZMANĪBU:*** **Uzmanieties no ūdens strūklas rikošeta un aizstumtiem priekšmetiem. Turiet uzgali vismaz 30 cm attālumā no objekta.**

***⚠UZMANĪBU:*** **Nedarbiniet augstspiediena mazgāšanas ierīci bez ūdens ilgāk par 1 minūti.**

***⚠UZMANĪBU:*** **Nedarbiniet augstspiediena mazgāšanas ierīci pārmērīgi ilgi.** Tas var izraisīt ierīces pārkaršanu vai aizdegšanos. Ilgstoša lietošana var izraisīt arī vibrācijas radītus traucējumus.

***⚠UZMANĪBU:*** **Ņemiet vērā vēja virzienu.** Ja mazgāšanas līdzeklis iekļuvis acīs vai mutē, nekavējoties izskalojiet to ar tīru ūdeni un vajadzības gadījumā vērsieties pie ārsta.

***⚠UZMANĪBU:*** **Stingri turiet mēlīti.** Pavelkot mēlīti, izsmidzināšanas pistole rada atsitienu.

***⚠UZMANĪBU:*** **Kad tiek raidīta ūdens strūkla, vienmēr satveriet izsmidzināšanas pistoles rokturi un stobru.**

***IEVĒRĪBAI:* Nedarbiniet augstspiediena mazgāšanas ierīci ilgāk par 1 stundu. Pēc 1 stundu ilgas darbināšanas nodrošiniet tikpat ilgu pārtraukumu.**

***IEVĒRĪBAI:* Lai aizsargātu augstspiediena mazgāšanas ierīces mehānismu, neizmantojiet ūdeni, kas karstāks par 40 °C.**

***IEVĒRĪBAI:* Strādājot spēcīgi neraustiet izsmidzināšanas pistoli.** Tādējādi augstspiediena mazgāšanas ierīce var apgāzties.

***IEVĒRĪBAI:* Uz ilgāku laiku pārtraucot darbu, izslēdziet augstspiediena mazgāšanas ierīci un nospiediet mēlīti, lai pilnībā izvadītu visu atlikušo ūdeni.**
Ja augstspiediena mazgāšanas ierīce ilgstoši tiek atstāta, saglabājot tajā augstu spiedienu, tā var neatsākt darbību. Ja tā notiek, izslēdziet augstspiediena mazgāšanas ierīci, no krāna pievadiet ūdeni ieplūdes atverei un, turpinot nodrošināt ūdens padevi, kādu laiku turiet nospiestu mēlīti. Tad ieslēdziet augstspiediena mazgāšanas ierīci.

***IEVĒRĪBAI:* Nelietojiet ierīci apgāztā pozīcijā.** Tādējādi var izraisīt darbības traucējumus.

► **Att.19**

Pirms ierīces izmantošanas noņemiet sprauslu no izsmidzināšanas pistoles.

**1.** Atveriet akumulatoru pārsegu, ievietojiet akumulatoru kasetnes augstspiediena mazgāšanas ierīcē un tad aizveriet pārsegu.
► **Att.20:** **1.** Akumulatora kasetne **2.** Akumulatora vāks

**2.** Pievienojiet vienu augstspiediena šļūtenes galu izsmidzināšanas pistolei un otru – augstspiediena mazgāšanas ierīcei.

**3.** Savienojiet augstspiediena mazgāšanas ierīci ar ūdensvada krānu, izmantojot ūdens šļūteni. Pēc tam atveriet krānu.
► **Att.21**

***IEVĒRĪBAI:* Pirms ierīces ieslēgšanas pārliecinieties, vai ūdens krāns ir pilnībā atvērts.**

**4.** Atlasiet vajadzīgo režīmu, nospiežot režīmu pārslēgšanas pogu, un pēc tam pagrieziet barošanas slēdzi pulksteņrādītāju kustības virzienā, lai ieslēgtu ierīci.
► **Att.22:** **1.** Barošanas slēdzis **2.** Režīmu pārslēgšanas poga

**5.** Lai palaistu ūdens strūklu, atbloķējiet aizturi un nospiediet mēlīti. Kad ūdens tiek stabili izsmidzināts no izsmidzināšanas pistoles, atlaidiet mēlīti un izslēdziet ierīci.
► **Att.23:** **1.** Aizturis

**PIEZĪME:** Pirms šīs darbības veikšanas noņemiet sprauslu no izsmidzināšanas pistoles.

**6.** Pievienojiet izsmidzināšanas pistolei savām vajadzībām atbilstošu sprauslu un pēc tam ieslēdziet ierīci, lai sāktu mazgāšanas darbību.

Pārtraucot darbību, jūs uz neilgu laiku varat novietot izsmidzināšanas pistoli, kā parādīts attēlā.
► **Att.24**

## Ūdens padeve no tvertnes/tilpnes

***UZMANĪBU:* Pievienojot šļūteni sietiņa komplekta filtra ietvaram, uzmanieties, lai nesavainotu rokas ar šļūtenes saiti.**

***IEVĒRĪBAI:* Izmantojiet tikai Makita ražojuma šļūtenes komplektu un sietiņa komplektu.**

***IEVĒRĪBAI:* Neturiet augstspiediena mazgāšanas ierīces ieplūdi augstāk par 1,0 m no ūdens virsmas.** Citādi augstspiediena mazgāšanas ierīce nespēs iesūkt ūdeni sūknī.

***IEVĒRĪBAI:* Ūdens līmenis, ko mašīna var iesūknēt, ir 100 mm vai vairāk.**

***IEVĒRĪBAI:* Neizmantojiet ūdeni no upēm vai dīķiem, kā arī ūdeni, kas sajaukts ar smiltīm vai dubļiem. Tādējādi var izraisīt darbības traucējumus.**

***IEVĒRĪBAI:* Vienmēr izmantojiet pret spiedienu noturīgu ūdens šļūteni ar tālāk norādīto diametru.**
- Šļūtenes iekšējais diametrs ir no 14 mm līdz 15 mm.
- Šļūtenes ārējais diametrs ir 20 mm vai mazāks.
- Šļūtenes biezums ir no 2,3 mm līdz 3,0 mm.

***IEVĒRĪBAI:* Izmantojiet pēc iespējas īsāku pret spiedienu noturīgo ūdens šļūteni.**

**PIEZĪME:** Ja paiet ilgs laiks, līdz izplūst ūdens, iztīriet sietiņu un sietiņa komplekta filtru.

Ūdens padevi varat nodrošināt ne vien no ūdensvada krāna, bet arī no tvertnes vai tilpnes.

**1.** Izslēdziet ierīci un noņemiet sprauslu no izsmidzināšanas pistoles.

**2.** Pievienojiet šļūtenes komplektu un sietiņa komplektu ūdens šļūtenes savienotājam.
► **Att.25:** **1.** Tvertne/tilpne **2.** Sietiņa komplekts **3.** Šļūtenes komplekts **4.** Ūdens šļūtenes savienotājs

**3.** Ieslēdziet ierīci, atbloķējiet aizturi un nospiediet mēlīti. Kad ūdens tiek stabili izsmidzināts no izsmidzināšanas pistoles, atlaidiet mēlīti.
► **Att.26:** **1.** Izsmidzināšanas pistole

**PIEZĪME:** Ūdens sāk izplūst pēc aptuveni 10 līdz 60 sekundēm.

**PIEZĪME:** Pirms šīs darbības veikšanas noņemiet sprauslu no izsmidzināšanas pistoles.

**4.** Izslēdziet ierīci, pievienojiet izsmidzināšanas pistolei savām vajadzībām atbilstošu sprauslu un pēc tam ieslēdziet ierīci, lai sāktu mazgāšanas darbību.

**PIEZĪME:** Ja ūdens netiek izvadīts, atvienojiet šļūtenes komplektu un sietiņa komplektu un iegremdējiet tos ūdenī. Pēc tam pievienojiet tos atpakaļ ierīcei.

► **Att.27:** **1.** Šļūtenes komplekts un sietiņa komplekts

**PIEZĪME:** Ja ūdens iesūkšana nedarbojas vai aizņem pārāk ilgu laiku vai arī ja ūdens spiediens nav pietiekams, pārbaudiet tālāk minētos punktus.

- Vai šļūtenes komplekts, sietiņa komplekts un ūdens šļūtenes savienotājs nav vaļīgs.
- Vai šļūtenes komplekta savienojuma uzmavas ir stingri piestiprinātas ūdens šļūtenes savienotājam un sietiņa komplekta filtra korpusam.

Pievelciet, ja šie elementi ir vaļīgi.

**Šļūtenes komplekts**
► **Att.28: 1.** Savienojuma uzmava

**Sietiņa komplekts**
► **Att.29: 1.** Šļūtenes savilcējs **2.** Filtra korpuss

**Ūdens šļūtenes savienotājs**
► **Att.30: 1.** Ūdens šļūtenes savienotājs

## Pēc lietošanas

***⚠UZMANĪBU:* Pēc augstspiediena mazgāšanas ierīces lietošanas vienmēr izpildiet šajā rokasgrāmatā aprakstīto procedūru.** Izsmidzināšanas pistolē vai augstspiediena mazgāšanas ierīcē palikušais spiediens var radīt traumas vai sūkņa bojājumus.

**1.** Izslēdziet ierīci un noņemiet sprauslu no izsmidzināšanas pistoles.

**2.** Aizveriet ūdensvada krānu un atvienojiet ūdens šļūteni no augstspiediena mazgāšanas ierīces.
► **Att.31**

**3.** Atkārtoti ieslēdziet augstspiediena mazgāšanas ierīci.

**4.** Spiediet mēlīti, līdz augstspiediena mazgāšanas ierīcē atlikušais ūdens ir iztecējis.
► **Att.32**

***IEVĒRĪBAI:* Nedarbiniet motoru ilgāk par 1 minūti.**

**5.** Izslēdziet augstspiediena mazgāšanas ierīci un izņemiet akumulatoru kasetnes.
► **Att.33: 1.** Akumulatora kasetne

**6.** Atvienojiet augstspiediena šļūteni no izsmidzināšanas pistoles un augstspiediena mazgāšanas ierīces.
► **Att.34: 1.** Izsmidzināšanas pistole **2.** Augsta spiediena šļūtene

***IEVĒRĪBAI:* Lai nepieļautu augstspiediena šļūtenes bojājumus, pirms novietošanas glabāšanai izlejiet no šļūtenes tajā palikušo ūdeni.**

**7.** Turiet ierīci abām rokām un nolejiet ierīcē palikušo ūdeni, sasverot ierīci, kā parādīts attēlā.
► **Att.35**

# APKOPE UN GLABĀŠANA

***⚠BRĪDINĀJUMS:* Vienmēr no mašīnas izņemiet visas akumulatora kasetnes pirms pļaujmašīnas glabāšanas vai nešanas, vai pirms veicat pārbaudes vai apkopes darbus.**

***IEVĒRĪBAI:* Nekad neizmantojiet gazolīnu, benzīnu, atšķaidītāju, spirtu vai līdzīgus šķidrumus. Tas var radīt izbalēšanu, deformāciju vai plaisas.**

Lai saglabātu izstrādājuma DROŠU un UZTICAMU darbību, remontdarbus, apkopi un regulēšanu uzticiet veikt tikai Makita pilnvarotam vai rūpnīcas apkopes centram, un vienmēr izmantojiet tikai Makita rezerves daļas.

## Ierīces pārnēsāšana

***⚠UZMANĪBU:* Pirms ierīces nešanas ar abām rokām pārliecinieties, ka rokturis ir pilnībā salocīts.**

Nesot ierīci, stingri turiet to ar abām rokām, ar vienu roku turot aiz roktura un ar otru – aiz apakšējā roktura.
► **Att.36: 1.** Rokturis **2.** Apakšējais rokturis

Ierīci var arī pārvietot, izmantojot tās ritentiņus. Pirms pārnēsāšanas noteikti izvelciet rokturi, nospiežot atbloķēšanas pogu.
► **Att.37: 1.** Atbloķēšanas poga **2.** Rokturis
► **Att.38**

***⚠UZMANĪBU:* Neizmantojiet pārmērīgu spēku, atspiežoties uz izvilktā roktura.** Ja rokturis atdalās, varat nokrist un gūt savainojumu.

***IEVĒRĪBAI:* Pirms ierīces pārnēsāšanas pārliecinieties, vai rokturis ir pilnībā izvilkts un atbloķēšanas poga atgriezusies sākotnējā pozīcijā.**
► **Att.39: 1.** Atbloķēšanas poga

## Sprauslas tīrīšana

***IEVĒRĪBAI:* Netīriet netīrumus vai gružus ar spēku.** Tā varat savainoties vai sabojāt izsļākšanas atveri, tādējādi radot izsmidzināšanas leņķa novirzes vai darbības traucējumus.

Lai iztīrītu netīrumus vai sprauslas aizsērējumus, izmantojiet tīrīšanas adatu.
► **Att.40: 1.** Tīrīšanas adata

**PIEZĪME:** Lai saglabātu optimālu sniegumu, regulāri tīriet sprauslu.

## Filtra tīrīšana

Atvienojiet ūdens šļūtenes savienotāju un iztīriet no filtra netīrumus un gružus.
► **Att.41: 1.** Ūdens šļūtenes savienotājs **2.** Filtrs **3.** Blīvgredzens

Izmantojot sietiņa komplektu, izņemiet filtru no filtra

korpusa un iztīriet netīrumus un gružus.
► **Att.42: 1.** Filtrs **2.** Filtra korpuss

**PIEZĪME:** Lai uzturētu optimālu veiktspēju, regulāri tīriet filtru.

## Glabāšana

***IEVĒRĪBAI:* Vienmēr glabājiet ierīci telpās, kur temperatūra nepazeminās līdz sasalšanas temperatūrai.** Ja augstspiediena mazgāšanas ierīce sasalst un darbojas nepareizi, sazinieties ar vietējo apkopes centru, lai veiktu remontu.

***IEVĒRĪBAI:* Pirms ierīces novietošanas glabāšanai noteikti izlejiet visu ūdeni, kas ir ierīcē. Garantija nesedz darbības traucējumus vai bojājumus, ko izraisījusi ūdens sasalšana nepietiekamas ūdens izliešanas dēļ.**

Piederumus glabājiet kabatā ierīces aizmugurē.
► **Att.43**

# PROBLĒMU NOVĒRŠANA

Pirms vienošanās par remontu vispirms veiciet savu pārbaudi. Ja konstatējat problēmu, kas rokasgrāmatā nav aprakstīta, nemēģiniet izjaukt darbarīku. Tā vietā vērsieties Makita pilnvarotā servisa centrā un remontam vienmēr izmantojiet tikai Makita rezerves daļas.

| **Neatbilstošas darbības stāvoklis** | **Iespējamais iemesls (kļūme)** | **Risinājums** |
|---|---|---|
| Mazgāšanas ierīci nevar iedarbināt. | Nav elektrības | Uzstādiet uzlādētas akumulatora kasetnes un ieslēdziet barošanas slēdzi. |
| | Sūknī palicis spiediens | Pavelciet mēlīti. |
| | Augstspiediena mazgāšanas ierīce ilgstoši ir atstāta, saglabājot tajā augstu spiedienu. | Izslēdziet augstspiediena mazgāšanas ierīci, no krāna pievadiet ūdeni ieplūdes atverei un, turpinot nodrošināt ūdens padevi, kādu laiku turiet nospiestu mēlīti. Tad ieslēdziet augstspiediena mazgāšanas ierīci. |
| Nav ūdens strūklas / ūdens strūkla ir vāja | Nav ūdens padeves, vai tā ir nepietiekama | Pārliecinieties, vai krāns ir atvērts. Ja izmantojat šļūtenes komplektu un sietiņa komplektu, iepildiet ūdeni šļūtenē. |
| | Gaiss bloķē ūdens plūsmu. | Izslēdziet un pēc tam atkal ieslēdziet slēdzi, vienlaikus spiežot mēlīti. |
| | Slikti pievienota ūdens šļūtene | Pārbaudiet augstspiediena mazgāšanas ierīces savienojumu ar ūdensvada krānu. |
| | Nepietiekami ciešs šļūteņu savienojums (ja izmanto sietiņa komplektu) | Pievelciet savienojuma uzmavu, ja tā ir vaļīga. Stingri ievietojiet savienojuma uzmavu. |
| | Aizsērējusi šļūtene, filtrs vai sprausla | Iztīriet šļūteni, filtru vai sprauslu. |
| | Bojāta vai nodilusi sprausla vai šļūtene | Nomainiet sprauslu vai šļūteni. |
| Nevienmērīgā ūdens strūkla | Aizsērējusi sprausla | Izmantojot tīrīšanas adatu, iztīriet sprauslas izšļākšanās atveri. |
| | Vāja ūdens sūkšana | Sākot no ūdensvada krāna, pārbaudiet, vai ūdens šļūtenei nav sūču vai aizsērējumu. Atgrieziet ūdensvada krānu. |
| | Ūdens ir pārāk karsts. | Noregulējiet vēsāku ūdeni. |
| Ūdens noplūdes | Slikti pievienota ūdens šļūtene | Pārbaudiet, vai šļūtenes ir droši nostiprinātas. |
| | Bojāta vai nodilusi šļūtene | Nomainiet šļūteni. |

# PAPILDU PIEDERUMI

⚠***UZMANĪBU:* Kopā ar šajā rokasgrāmatā aprakstīto Makita darbarīku ieteicams izmantot norādītos piederumus vai palīgierīces.** Izmantojot citus piederumus vai palīgierīces, var izraisīt traumas. Piederumu vai palīgierīci izmantojiet tikai paredzētajam nolūkam.

Ja jums vajadzīga palīdzība vai precīzāka informācija par šiem piederumiem, vērsieties savā tuvākajā Makita

apkopes centrā.

- Sprauslas un šļūtenes
- Makita oriģinālais akumulators un lādētājs

**PIEZĪME:** Daži sarakstā norādītie izstrādājumi var būt iekļauti izstrādājuma komplektācijā kā standarta piederumi. Tie dažādās valstīs var būt atšķirīgi.

## Sprauslu un šļūteņu kombinācijas

► **Att.44**

| | | | | | |
|---|---|---|---|---|---|
| 1 | Šļakatu aizsargs | 2 | Rotējošās strūklas sprausla *1 | 3 | Maināma režīma sprausla *1 |
| 4 | Pagarinājums *1 | 5 | Putu sprausla | 6 | Mazgāšanas suka |
| 7 | Maināma režīma uzgalis | 8 | Maināma sprausla | 9 | Rotējošā suka |
| 10 | Uzgalis mazgāšanai zem virsmām | 11 | Cauruļu tīrīšanas šļūtene (10 m) | 12 | Cauruļu tīrīšanas šļūtene (15 m) |
| 13 | Savienotājs | 14 | Izsmidzināšanas pistole *1 | 15 | Uzgaļa pagarinājums *2 |
| 16 | Augstspiediena šļūtene *1 | 17 | Pagarinājuma augstspiediena šļūtene (5 m) | 18 | Pagarinājuma augstspiediena šļūtene (8 m) |
| 19 | Pagarinājuma augstspiediena šļūtene (10 m) | 20 | Šarnīrsavienojums | 21 | Ūdens šļūtenes savienotājs *1 |
| 22 | Šļūtenes komplekts *1 | 23 | Sietiņa komplekts *1 | - | - |

*1: Standarta piederums
*2: Nav pieejams kombinācijā ar uzgali mazgāšanai zem virsmām.

### Šļakatu aizsargs

► **Att.45**

Samazina šļakatas, mazgājot stūrus ar rotējošās strūklas sprauslu.

► **Att.46: 1.** Uzgrieznis **2.** Rotējošās strūklas sprausla

Izmantojot šļakatu aizsargu, noņemiet uzgriezni no šļakatu aizsarga, pēc tam ievietojiet rotējošās strūklas sprauslu šļakatu aizsargā un tad pieskrūvējiet uzgriezni.

### Putu sprausla

► **Att.47**

Var izsmidzināt mazgāšanas līdzekļa putas.

### Mazgāšanas suka

► **Att.48**

Sprausla ar suku. Noderīga netīrumu mazgāšanai, vienlaikus beržot ar suku.

### Maināma režīma uzgalis

⚠***UZMANĪBU:*** **Iestatot strūklas spiedienu un griežot sprauslu, nevelciet to pret izsmidzināšanas pistoli.** Sprausla var atdalīties no izsmidzināšanas pistoles un radīt miesas bojājumus.

⚠***UZMANĪBU:*** **Griežot sprauslas galu, lai noregulētu ūdens strūklu, negrieziet to ar spēku.** Pretējā gadījumā sprausla var salūzt un izraisīt traumu.

► **Att.49**

Griežot sprauslu, var iestatīt strūklas spiedienu.

### Maināma sprausla

⚠***UZMANĪBU:*** **Iestatot strūklas platumu un griežot sprauslu, nevelciet to pret izsmidzināšanas pistoli.** Sprausla var atdalīties no izsmidzināšanas pistoles un radīt miesas bojājumus.

⚠***UZMANĪBU:*** **Griežot sprauslas galu, lai noregulētu ūdens strūklu, negrieziet to ar spēku.** Pretējā gadījumā sprausla var salūzt un izraisīt traumu.

► **Att.50**

Strūklas platumu var noregulēt no 0° līdz 25°, griežot sprauslas priekšgalu.

### Rotējošā suka

► **Att.51**

Izšļācot strūklu, iekšpusē lēni griežas trīs sukas. Noderīga nelielu netīrumu mazgāšanai no ārējām sienām, automobiļa virsbūves, vannas utt.

### Izsmidzināšanas uzgalis mazgāšanai zem virsmām

⚠***UZMANĪBU:*** **Nepievienojiet uzgaļa pagarinātājus izsmidzināšanas uzgalim mazgāšanai zem virsmām.**

► **Att.52**

Ļoti garš izsmidzināšanas uzgalis ar atliektu sprauslu. Vispiemērotākais grūti pieejamu zonu tīrīšanai, piemēram, automobiļa apakšdaļas vai jumta notekcauruļu tīrīšanai.

## Cauruļu tīrīšanas šļūtene (10 m/15 m)

**⚠*UZMANĪBU:* Ja izmantojat cauruļu tīrīšanas šļūteni, pievērsiet īpašu uzmanību ūdens strūklai. Īpaši spēcīgas ūdens strūklas var izraisīt atsitienu. Ieslēdziet ūdens strūklu tikai tad, kad sprausla ir ievietota tīrāmajā caurulē vismaz līdz sarkanajai atzīmei.**

► **Att.53**

Aizsērējušu cauruļu sistēmu un stāvvadu tīrīšanai.

## Savienotājs

► **Att.54**

Savienotājs, kas paredzēts cita modeļa sprauslas pievienošanai.

Dažām papildu sprauslām ir vajadzīgs savienotājs (papildpiederums) pievienošanai pie izsmidzināšanas pistoles. Savienotāju pie izsmidzināšanas pistoles pievienojiet tāpat kā sprauslu.

► **Att.55:** **1.** Sprausla **2.** Savienotājs
**3.** Izsmidzināšanas pistole

## Uzgaļa pagarinātājs

► **Att.56**

Caurules, ko izmanto izsmidzināšanas pistoles pagarināšanai. Mainot izmantojamo cauruļu skaitu, ir pieejami trīs dažādi garumi.

## Augstspiediena šļūtenes pagarinātājs (5 m/8 m/10 m)

► **Att.57**

Šļūtenes pagarinātājs paredzēts augstspiediena mazgāšanas ierīces savienošanai ar izsmidzināšanas pistoli.

## Šarnīrsavienojums

► **Att.58**

Novērš augstspiediena šļūtenes savīšanos.

► **Att.59:** **1.** Poga **2.** Uzgrieznis

Lai pievienotu augstspiediena šļūteni lokāmajam savienojumam vai atvienotu to no lokāmā savienojuma, pagrieziet uzgriezni uz augstspiediena šļūtenes, spiežot lokāmā savienojuma pogu.

## Šļūtenes komplekts

► **Att.60**

Šļūtenes komplekts šā izstrādājuma savienošanai ar krānu vai šā izstrādājuma savienošanai ar sietiņa komplektu.

## Sietiņa komplekts

► **Att.61**

Sietiņa komplekts ūdens padevei no tvertnes. Izmantojiet šļūtenes komplektu, lai pievienotu to šim izstrādājumam.

# ĮSPĖJIMAS

- **Žr. skyrių „TECHNINĖ PRIEŽIŪRA IR SAUGOJIMAS“, kuriame rasite išsamios informacijos apie atsargumo priemones prieš atliekant naudotojo techninės priežiūros darbus.**
- **Šis įrenginys nėra skirtas naudoti asmenims (įskaitant vaikus), turintiems fizinių, jutiminių, psichinių negalių arba stokojantiems patirties ir žinių.**
- **Vaikams negalima naudoti šių aparatų. Būtina prižiūrėti vaikus, kad jie nežaistų su šiuo aparatu.**
- **Žr. skyrių „Svarbios saugos instrukcijos, taikomos akumuliatoriaus kasetei“, kuriame nurodyti draudimai ir svarbūs dalykai, susiję su akumuliatoriaus kasete.**
- **Kaip išimti ar įdėti akumuliatorių, skaitykite skirsnyje „Akumuliatoriaus kasetės uždėjimas ir nuėmimas“.**
- **Žr. skyrių „TECHNINĖS SĄLYGOS“, kur rasite aukščiausią įleidžiamo vandens slėgį.**
- **Norėdami prijungti prie vandentiekio, būtinai naudokite naują žarnos rinkinį, pateiktą kartu su gaminiu. Pakartotinai nenaudokite seno žarnos rinkinio.**
- **Šis aparatas buvo sukurtas naudoti su gamintojo pristatyta arba rekomenduojama valymo priemone. Kitų valymo priemonių ar cheminių medžiagų naudojimas gali turėti neigiamo poveikio aparato saugumui.**
- **Naudojant aukšto slėgio valymo įrenginius, gali susidaryti aerozolių. Įkvėpus aerozolių, gali kilti pavojus sveikatai.**
- **Aukšto slėgio čiurkšlės gali būti pavojingos, jeigu jos netinkamai naudojamos. Čiurkšlės negalima nukreipti į asmenis, elektros įrangą su įtampa arba patį aparatą.**
- **Nenaudokite aparato ten, kur jis gali pasiekti žmones, nebent jie dėvėtų apsauginius drabužius.**
- **Nenukreipkite čiurkšlės į save ar kitus, kad nuplautumėte drabužius ar avalynę.**
- **Sprogimo pavojus – nepurkškite degių skysčių.**
- **Aukšto slėgio valytuvų negali naudoti vaikai ar neišmokyti darbuotojai.**
- **Aukšto slėgio žarnos, pagalbiniai reikmenys ir jungtys yra svarbūs aparato saugumui. Naudokite tik gamintojo rekomenduojamas žarnas, pagalbinius reikmenis ir jungtis.**
- **Naudokite tik originalias gamintojo arba jo rekomenduotas atsarginės dalis, kad užtikrintumėte aparato saugumą.**
- **Iš atgalinio vožtuvo ištekėjęs vanduo yra laikomas netinkamu gerti.**
- **Prieš atlikdami bet kokius įrenginio priežiūros darbus, užtikrinkite, kad įrenginys būtų išjungtas, o akumuliatoriaus kasetės – išimtos.**
- **Įrenginio nenaudokite, jei pažeistos svarbios įrenginio detalės, pvz., saugos įtaisai, aukšto slėgio žarnos ar paleidimo įtaisas.**
- **Jei įrenginį paliksite be priežiūros, būtinai išimkite akumuliatorių kasetes.**
- **Atsižvelgiant į atliekamą darbą, aukšto slėgio valymui galima naudoti apsauginį antgalį, kuris gerokai sumažina išmetamų hidroaerozolių kiekį. Vis dėlto šį įtaisą galima naudoti atliekant ne visus darbus. Jei norint apsisaugoti nuo aerozolių apsauginio antgalio naudoti neįmanoma, atsižvelgiant į valymo darbų aplinką, gali tekti naudoti FFP 2 klasės respiratorių.**
- **Darbuotojas turi atlikti rizikos vertinimą, kad nustatytų reikiamas apsaugines priemones, padėsiančias apsisaugoti nuo aerozolių, atsižvelgiant į valytiną paviršių ir jo aplinką. Apsaugai nuo vandeninių aerozolių užtikrinti tinka naudoti FFP 2 klasės, jai tapačios arba aukštesnės klasės respiratorius.**
- **Laikykitės vietinės vandentiekio bendrovės reikalavimų.**
- **Europos šalys:**
  **pagal standartą EN12729 (BA) prietaisą taip pat galima jungti prie miesto geriamojo vandens tiekimo tinklo, jei tiekimo žarnoje sumontuotas atgalinį srautą ribojantis vožtuvas su drenažiniu įtaisu.**

## Tinkama akumuliatoriaus kasetė ir (arba) įkroviklis

| | |
|---|---|
| Akumuliatoriaus kasetė | BL4020 / BL4025 / BL4040 / BL4040F* / BL4050F* / BL4080F*<br>*: rekomenduojamas akumuliatorius |
| Įkroviklis | DC40RA / DC40RB / DC40RC / DC40WA / BCC01 / BCC02 |

- Atsižvelgiant į gyvenamosios vietos regioną, kai kurios pirmiau nurodytos akumuliatoriaus kasetės ir įkrovikliai gali būti neprieinami.

⚠***ĮSPĖJIMAS:*** **Naudokite tik akumuliatoriaus kasetes ir įkroviklius, kurie nurodyti anksčiau.** Naudojant bet kurias kitas akumuliatoriaus kasetes ir įkroviklius, gali kilti sužeidimo ir gaisro pavojus.

# SPECIFIKACIJOS

| **Modelis:** | | **HW001G** |
|---|---|---|
| Didžiausias vandens srautas *1 | | 7,0 l/min |
| Vandens srautas *2 | 3 režimas (aukšto lygio režimas) | 5,5 l/min |
| | 2 režimas (vidutinio lygio režimas) | 4,2 l/min |
| | 1 režimas (žemo lygio režimas) | 3,0 l/min |
| Didž. leidžiamasis slėgis | | 11,5 MPa |
| Darbinis slėgis *2 | 3 režimas (aukšto lygio režimas) | 8,5 MPa |
| | 2 režimas (vidutinio lygio režimas) | 5,5 MPa |
| | 1 režimas (žemo lygio režimas) | 3,0 MPa |
| Didž. padavimo slėgis | | 1,0 MPa |
| Didž. padavimo temperatūra | | 40 °C |
| Didž. įsiurbimo aukštis | | 1,0 m |
| Nominali įtampa | | Nuol. sr. 36 V – 40 V maks. |
| Matmenys (plotis x ilgis x aukštis) *3 | | 344 mm x 383 mm x 520 mm |
| Grynasis svoris | *4 | 10,3 - 13,4 kg |
| | *5 | 12,5 kg |
| Vandens apsauga | | IPX5 |

- Atliekame tęstinius tyrimus ir nuolatos tobuliname savo gaminius, todėl čia pateikiamos specifikacijos gali būti keičiamos be įspėjimo.
- Skirtingose šalyse specifikacijos gali skirtis.

*1. Naudojant paleidimo įtaisą be antgalių.
*2. Naudojant kintamojo srauto antgalį ir ilgiklį.
*3. Kai rankena sustumta ir be žarnų.
*4. Į svorį įskaičiuotas akumuliatoriaus (-ių) kasetės (-čių) svoris, tačiau neįskaičiuotas priedų (kintamojo srauto antgalio, ilgiklio) ir vandens tiekimo žarnos svoris. Mažiausias ir didžiausias prietaiso ir akumuliatoriaus (-ių) kasetės (-ių) svoriai nurodyti lentelėje.
*5. Toliau nurodyti skirtumai nuo pirmiau nurodyto grynojo svorio.
- Įskaičiuotas priedų (kintamojo srauto antgalio, ilgiklio) svoris.
- Akumuliatoriaus kasetė yra BL4050F (2 vnt.).

## Simboliai

Toliau yra nurodyti simboliai, kurie gali būti naudojami įrangai. Prieš naudodami įsitikinkite, kad suprantate jų reikšmę.

| | |
|---|---|
|  | Būkite itin atsargūs ir dėmesingi. |
|  | Perskaitykite instrukcijų vadovą. |
|  | Nejunkite prie geriamojo vandens čiaupo. |
|  | Nenukreipkite čiurkšlės tiesiai į žmones, įskaitant save, gyvūnus ir elektros įrangą su įtampa. |

| | |
|---|---|
|  | Taikoma tik ES šalims<br>Kadangi įrangoje yra pavojingų komponentų, panaudota elektrinė ir elektroninė įranga, akumuliatoriai ir baterijos gali turėti neigiamo poveikio aplinkai ir žmonių sveikatai.<br>Nešalinkite elektros ir elektroninių prietaisų ar baterijų kartu su buitinėmis atliekomis! Pagal Europos direktyvą dėl elektros ir elektroninės įrangos atliekų bei akumuliatorių ir baterijų ir panaudotų akumuliatorių ir baterijų bei jos pritaikymą nacionaliniams įstatymams, panaudota elektros ir elektroninė įranga, baterijos ir akumuliatoriai turi būti surenkami atskirai ir pristatomi į atskirą buitinių atliekų surinkimo punktą, kuris veikia pagal aplinkos apsaugos taisykles. Tai rodo perbrauktas konteinerio ant ratukų simbolis, pateiktas ant įrangos. |
|  | Garantuojamas garso galios lygis pagal ES lauko triukšmo direktyvą. |
|  | Garso galios lygis pagal Australijos NSW triukšmo kontrolės reglamentą |

## Numatytoji naudojimo paskirtis

Šis įrenginys skirtas įsisenėjusiems nešvarumams vandens srove nuplauti. Įrenginys skirtas naudoti tiek komerciniais pagrindais, tiek ir buityje.

## Triukšmas

Įprastas triukšmo A lygis, nustatytas pagal EN60335-2-79:
Garso slėgio lygis ($L_{pA}$): 71 dB (A)
Paklaida (K): 3,2 dB (A)

Dirbant triukšmo lygis gali viršyti 80 dB (A).

**PASTABA:** Paskelbta (-os) triukšmo reikšmė (-ės) nustatyta (-os) pagal standartinį testavimo metodą ir jį galima naudoti vienam įrankiui palyginti su kitu.

**PASTABA:** Paskelbtoji (-osios) skleidžiamo triukšmo vertė (-ės) taip pat gali būti naudojama (-os) atliekant preliminarų poveikio vertinimą.

⚠***ĮSPĖJIMAS:*** **Dėvėkite ausų apsaugą.**

⚠***ĮSPĖJIMAS:*** **Faktiškai naudojant elektrinį įrankį, keliamo triukšmo dydis gali skirtis nuo paskelbtosios (-ųjų) bendrosios (-ųjų) vertės (-čių), atsižvelgiant į būdus, kuriais yra naudojamas šis įrankis.**

⚠***ĮSPĖJIMAS:*** **Siekdami apsaugoti operatorių, būtinai įvertinkite saugos priemones, remdamiesi vibracijos poveikio įvertinimu esant faktinėms naudojimo sąlygoms (atsižvelgdami į visas darbo ciklo dalis, pavyzdžiui, ne tik kiek laiko įrankis veikia, bet ir kiek kartų jis yra išjungiamas bei kai jis veikia be apkrovų).**

## Vibracija

Nepertraukiamos vibracijos bendroji vertė (triašio vektoriaus suma), nustatyta pagal standartą EN60335-2-79:
Vibracijos emisija ($a_h$): 3,2 m/s$^2$
Paklaida (K): 1,5 m/s$^2$

**PASTABA:** Paskelbta (-os) vibracijos bendroji (-osios) reikšmė (-ės) nustatyta (-os) pagal standartinį testavimo metodą ir jį galima naudoti vienam įrankiui palyginti su kitu.

**PASTABA:** Paskelbtoji (-osios) bendroji (-osios) vibracijos vertė (-ės) taip pat gali būti naudojama (-os) atliekant preliminarų poveikio vertinimą.

⚠***ĮSPĖJIMAS:*** **Faktiškai naudojant elektrinį įrankį, vibracijos emisija gali skirtis nuo paskelbtosios (-ųjų) bendrosios (-ųjų) vertės (-čių), atsižvelgiant į būdus, kuriais yra naudojamas šis įrankis.**

⚠***ĮSPĖJIMAS:*** **Siekdami apsaugoti operatorių, būtinai įvertinkite saugos priemones, remdamiesi vibracijos poveikio įvertinimu esant faktinėms naudojimo sąlygoms (atsižvelgdami į visas darbo ciklo dalis, pavyzdžiui, ne tik kiek laiko įrankis veikia, bet ir kiek kartų jis yra išjungiamas bei kai jis veikia be apkrovų).**

Toliau pateikiamos vidutinės pagreičio pikinės amplitudės vertės, atsirandančios dėl pakartotinių smūginių vibracijų ($p_F$), su atitinkama paklaida (K), nustatyta pagal EN60335-2-79.
$p_F$: 41 m/s$^2$
Paklaida (K): 11 m/s$^2$

**PASTABA:** Šios paskelbtosios vertės neturėtų būti naudojamos rankų-plaštakų vibracijos poveikiui nustatyti.

## Atitikties deklaracijos

***Tik Europos šalims***

ES / JK atitikties deklaraciją galima rasti toliau pateiktu URL adresu.

https://support.makita.biz/doc/doc_index.html

# SAUGOS ĮSPĖJIMAI

## Bendrieji įspėjimai dirbant elektriniais įrankiais

⚠***ĮSPĖJIMAS*** **Perskaitykite visus saugos įspėjimus, nurodymus, peržiūrėkite paveikslėlius ir techninės sąlygas, pateiktas su šiuo elektriniu įrankiu.** Nesilaikant toliau pateiktų nurodymų, galima patirti elektros šoką, sunkų sužalojimą ir (arba) sukelti gaisrą.

## Išsaugokite visus įspėjimus ir instrukcijas, kad galėtumėte jas peržiūrėti ateityje.

Terminas „elektrinis įrankis“ pateiktuose įspėjimuose reiškia į maitinimo tinklą jungiamą (laidinį) elektrinį įrankį arba akumuliatoriaus maitinamą (belaidį) elektrinį įrankį.

## SVARBŪS SAUGOS ĮSPĖJIMAI

⚠***ĮSPĖJIMAS:*** **Perskaitykite visus saugos įspėjimus ir visą instrukciją.** Nesilaikydami toliau pateiktų įspėjimų ir instrukcijų galite patirti elektros smūgį, gaisrą ir (arba) sunkų sužeidimą.

## Išsaugokite visus įspėjimus ir instrukcijas, kad galėtumėte jas peržiūrėti ateityje.

**ĮSPĖJIMAS. Naudojant šį gaminį būtina visuomet imtis pagrindinių atsargumo priemonių, įskaitant šias:**

**Darbo vietos sauga**

1. **Darbo vietoje negali būti kitų žmonių.**
2. **Nesiekite per toli ir nestovėkite ant nestabilių atramų. Visuomet tvirtai stovėkite ant žemės, išlaikykite pusiausvyrą.**
3. **Visada dėkite aukšto slėgio plovimo aparatą**

**ant lygaus ir stabilaus paviršiaus. Venkite sričių, kuriose išpurkštas vanduo galėtų tekėti ar kauptis.**

4. **Prieš valydami, patikrinkite aplinką ir norimus valyti daiktus. Aukšto slėgio vandens čiurkšlės gali nulupti dažus ar kitas paviršiaus apdorojimo medžiagas, įskaitant toksines chemines medžiagas. Jeigu reikia, imkitės prevencinių priemonių.**
5. **Būkite atsargūs, kad neužkliūtumėte už aukšto slėgio plovimo aparato žarnos. Naudodami žarną visą laiką stebėkite jos padėtį.**
6. **Naudojant iš aukšto slėgio plovimo aparato apačios ištekės nedaug vandens. Nedėkite aukšto slėgio plovimo aparato tose vietose, kurios nenorite, kad sudrėktų.**

**Asmeninė sauga**

1. **Norėdami apsisaugoti nuo čiurkšlės ir daiktų , operatoriai privalo dėvėti tinkamus drabužius, t. y. avėti apsauginę avalynę, mūvėti apsaugines pirštines, nešioti apsauginius šalmus su skydeliais, klausos apsaugos priemones ir pan.**
2. **Nenaudokite aukšto slėgio plovimo aparato ten, kur jis gali pasiekti žmones, nebent jie dėvėtų apsauginius drabužius.**
3. **Norint sumažinti sužalojimo riziką, kai gaminys naudojamas netoli vaikų, būtina atidi priežiūra.**
4. **Prijungus prie geriamojo vandens sistemos, sistema bus apsaugota nuo atgalinės tėkmės.**
5. **Iš atgalinio vožtuvo ištekėjęs vanduo yra laikomas netinkamu gerti.**

**Elektros sauga**

1. **Akumuliatoriaus kasečių niekada nelieskite šlapiomis rankomis.**
2. **Įrenginio nenaudokite, jei pažeistos svarbios įrenginio detalės, pvz., saugos įtaisai, aukšto slėgio žarnos ar paleidimo įtaisas.**

**Elektrinio įrankio naudojimas ir priežiūra**

1. **Prieš naudodami šį gaminį, perskaitykite visas instrukcijas.**
2. **Žinokite, kaip reikia sustabdyti aukšto slėgio plovimo aparatą ir greitai sumažinti slėgį. Gerai žinokite, kur yra valdikliai.**
3. **Aukšto slėgio čiurkšlės gali būti pavojingos, jeigu jos netinkamai naudojamos. Čiurkšlės negalima nukreipti į žmones, elektros įrangą su įtampa arba patį aparatą.**
4. **Šis aparatas nėra skirtas naudoti asmenims (įskaitant vaikus), turintiems fizinių, jutimo ar psichinių negalių arba stokojantiems patirties ir žinių.**
5. **Būtina prižiūrėti vaikus, kad jie nežaistų su šiuo prietaisu.**
6. **Nepurkškite degių ir (arba) toksinių skysčių. Tai gali sukelti sprogimą, apsinuodijimą ar aparato sugadinimą.**
7. **Nenukreipkite čiurkšlės į save ar kitus, kad nuplautumėte drabužius ar avalynę.**
8. **Aukšto slėgio žarnos, pagalbiniai reikmenys ir jungtys yra svarbūs aparato saugumui. Naudokite tik gamintojo rekomenduojamas žarnas, pagalbinius reikmenis ir jungtis.**
9. **Laikykitės nurodymų, kai keičiate priedus.**
10. **Rankenos turi būti švarios, sausos ir neišteptos alyva ar tepalu.**
11. **Būkite budrūs – stebėkite, ką darote.**
12. **Nenaudokite gaminio, jeigu esate pavargę, apsvaigę nuo alkoholio arba narkotinių medžiagų.**
13. **Nelaikykite įjungto aukšto slėgio plovimo aparato be vandens ilgiau kaip vieną minutę. Taip sugadinsite variklį ir aparatas neveiks.**
14. **Kai paliekate aukšto slėgio plovimo aparatą be priežiūros, visada išjunkite maitinimą ir vandens tiekimą.**
15. **Saugokitės atatrankos. Paleidimo įtaisas atšoka, kai iš antgalio išpurškiama aukšto slėgio čiurkšlė. Tvirtai laikykite paleidimo įtaisą, kad apsisaugotumėte nuo sužalojimų.**
16. **Prieš naudojimą patikrinkite, ar nėra pažeistų ar nusidėvėjusių dalių. Taip pat įsitikinkite, kad žarna yra tinkamai prijungta ir dirbant nebus nuotėkio. Dirbant aparatu su funkciniais defektais gali įvykti nelaimingas atsitikimas.**
17. **Šis aparatas buvo sukurtas naudoti su gamintojo pristatyta arba rekomenduojama valymo priemone. Kitų valymo priemonių ar cheminių medžiagų naudojimas gali turėti neigiamo poveikio aparato saugumui.**
18. **Niekada netraukite už žarnos, norėdami pajudinti patį aukšto slėgio plovimo aparatą. Galite sugadinti žarną ir jungiamąsias detales, o dėl to gali kilti trumpasis jungimas arba sutrikti veikimas.**
19. **Ant žarnos nedėkite sunkių daiktų ir neleiskite ant jos važiuoti transporto priemonėms.**
20. **Visada prieš atjungdami žarną, sumažinkite paleidimo įtaise likusį slėgį.**
21. **Kai jungiate žarną prie vandentiekio, laikykitės savo vietinio vandentiekio skyriaus ar įmonės nurodymų.**
22. **Aukšto slėgio plovimo aparatą numetus arba trinktelėjus į kietą daiktą būtina patikrinti, ar jis nepažeistas ir nesutrūko.** Naudojant sugadintą aukšto slėgio plovimo aparatą gali imti rūkti dūmai, kilti gaisras arba galima patirti sužalosiantį elektros smūgį.
23. **Naudojant aukšto slėgio valymo įrenginius, gali susidaryti aerozoliai. Įkvėpus aerozolių, gali kilti pavojus sveikatai.**
24. **Priklausomai nuo atliekamo darbo, aukšto slėgio plovimui galima naudoti apsauginį antgalį, kuris žymiai sumažina išmetamų hidroaerozolių kiekį. Tačiau šį įtaisą galima naudoti atliekant ne visus darbus. Jei norint apsisaugoti nuo aerozolių apsauginio antgalio naudoti neįmanoma, atsižvelgiant į plovimo darbų aplinką, gali tekti naudoti FFP 2 klasės respiratorių.**
25. **Darbuotojas turi atlikti rizikos vertinimą, kad nustatytų reikiamas apsaugines priemones, padėsiančias apsisaugoti nuo aerozolių, atsižvelgiant į valytiną paviršių ir jo aplinką. Apsaugai nuo vandeninių aerozolių užtikrinti tinka naudoti FFP 2 klasės, jai tapačios ar aukštesnės klasės respiratorius.**
26. **Pasirūpinkite, kad netyčia neįjungtumėte**

**įrankio. Prieš jungdami prie akumuliatoriaus, prieš paimdami ar nešdami prietaisą, visuomet patikrinkite, ar išjungtas jo jungiklis.** Nešant prietaisą uždėjus pirštą ant jo jungiklio arba įjungiant įrankį į elektros tinklą, kai jo jungiklis yra įjungtas, gali įvykti nelaimingas atsitikimas.

27. **Prieš atlikdami bet kokius reguliavimo, priedų keitimo arba paruošimo sandėliuoti darbus, atjunkite prietaisą nuo akumuliatoriaus.** Tokios atsargumo priemonės sumažina riziką atsitiktinai įjungti prietaisą.
28. **Nemodifikuokite ar nebandykite remontuoti prietaiso arba akumuliatoriaus, jei tai nėra nurodyta naudojimo ir priežiūros instrukcijose.**
29. **Negalima ilgai laikyti nukreipus vandens srovę vienoje vietoje.** Objektas gali sulūžti ir sužaloti.
30. **Neplaukite įrenginio jo paties vandens srove.** Įrenginys gali sulūžti arba jo dalys gali nulūžti ir sužaloti.
31. **Kad išvengtumėte elektros šoko pavojaus, nenukreipkite vandens srovės į įjungtą įrenginį.**
32. **Ant vamzdžių valymo žarnos yra raudona žyma. Kai naudojate vamzdžių valymo žarną, prieš įjungdami įrenginį būtinai įkiškite ją į valomą vamzdį bent iki raudonos žymos. Šiuo veiksmu apsisaugosite nuo smūgio aukšto slėgio vandens srove arba šiukšlelėmis (nuotekomis), kurios išmetamos atgal, kai paspaudžiate gaiduką.**

**Akumuliatorinio įrankio naudojimas ir priežiūra**

1. **Įkraukite naudodami tik gamintojo nurodytą įkroviklį.** Įkroviklis, kuris tinka vienam akumuliatorių tipui įkrauti, gali kelti gaisro pavojų, jei bus naudojamas su kitų tipų akumuliatoriais.
2. **Elektrinius įrankius naudokite tik su specialiai jiems skirtais akumuliatoriais.** Naudojant bet kurį kitą akumuliatorių gali kilti sužeidimo ir gaisro pavojus.
3. **Kai akumuliatorius nėra naudojamas, laikykite jį toliau nuo kitų metalinių daiktų, pavyzdžiui, popieriaus sąvaržėlių, monetų, raktų, vinių, varžtų ir kitų mažų metalinių daiktų, dėl kurių gali kilti trumpasis jungimas tarp kontaktų.** Akumuliatorių kontaktų trumpasis jungimas gali būti nudegimų arba gaisro priežastimi.
4. **Netinkamai naudojant iš akumuliatoriaus gali ištekėti skysčio. Venkite sąlyčio su juo. Jei sąlytis atsitiktinai įvyko, gausiai nuplaukite vandeniu. Jei skysčio pateko į akis, kreipkitės į gydytoją.** Iš akumuliatoriaus išbėgęs skystis gali sudirginti arba nudeginti odą.
5. **Nenaudokite sugadinto ar modifikuoto akumuliatoriaus arba įrankio.** Sugadinti arba modifikuoti akumuliatoriai gali veikti neįprastai, todėl gali kilti gaisras, sprogimas arba sužalojimo rizika.
6. **Saugokite akumuliatorių arba įrankį nuo ugnies ar pernelyg aukštos temperatūros.** Dėl ugnies ar 130 °C viršijančios temperatūros gali kilti sprogimas.
7. **Laikykitės visų įkrovimo nurodymų ir nekraukite akumuliatoriaus ar įrankio, kai temperatūra neatitinka nurodymuose pateikto temperatūros intervalo.** Netinkamai įkraunant arba įkraunat esant kitam nei nustatytas temperatūros intervalui, gali būti sugadintas akumuliatorius ar padidėti gaisro rizika.

**Techninė priežiūra**

1. **Laikykitės vadove pateikiamų techninės priežiūros instrukcijų.**
2. **Naudokite tik originalias gamintojo arba jo rekomenduotas atsargines dalis, kad užtikrintumėte aparato saugumą.**
3. **Tegu jūsų aukšto slėgio plovimo aparato techninę priežiūrą atlieka kvalifikuotas remonto meistras, naudodamas tik identiškas atsargines dalis. Tai užtikrins, kad aukšto slėgio plovimo aparatas bus saugus naudoti.**
4. **Aukšto slėgio plovimo aparatui sugedus arba blogai veikiant, nedelsdami jį išjunkite ir išimkite akumuliatoriaus kasetę (-es). Susisiekite su vietiniu prekybos atstovu arba techninės priežiūros centru.**

**Papildomi įspėjimai dėl saugos**

1. **Laikykitės vietinės vandentiekio bendrovės reikalavimų.**
2. **Nenaudokite įrenginio, kai kyla žaibo pavojus.**
3. **Kai naudojate mašiną ant purvinos dirvos, drėgno nuolydžio ar slidžios vietos, atkreipkite dėmesį į pagrindą po kojomis.**
4. **Nekeiskite akumuliatoriaus lyjant.**
5. **Nenaudokite mašinos balose.**
6. **Nepalikite mašinos lauke lyjant.**
7. **Mašinos laikymo vietoje neturėtų būti tiesioginių saulės spindulių ir lietaus; laikykite ją ten, kur ji nesušlaps ir neįkais.**
8. **Nesėskite ant įrenginio ir nenaudokite jo vietoj laiptelio.** Kitaip gali įvykti nelaimingas atsitikimas arba sutrikti įrenginio veikimas.

# SAUGOKITE ŠIAS INSTRUKCIJAS.

**⚠*ĮSPĖJIMAS:* NELEISKITE, kad patogumas ir gaminio pažinimas (įgyjamas pakartotinai naudojant) susilpnintų griežtą saugos taisyklių, taikytinų šiam gaminiui, laikymąsi.**

**Dėl NETINKAMO NAUDOJIMO arba saugos taisyklių, kurios pateiktos šioje instrukcijoje, nesilaikymo galima rimtai susižeisti.**

## Svarbios saugos instrukcijos, taikomos akumuliatoriaus kasetei

1. **Prieš naudodami akumuliatoriaus kasetę, perskaitykite visas instrukcijas ir perspėjimus ant (1) akumuliatorių įkroviklio, (2) akumuliatorių ir (3) akumuliatorių naudojančio gaminio.**
2. **Neardykite ir negadinkite akumuliatoriaus kasetės.** Dėl to ji gali užsidegti, per daug įkaisti arba sprogti.
3. **Jei įrankio darbo laikas žymiai sutrumpėjo, nedelsdami nutraukite darbą su įrankiu. Tai gali kelti perkaitimo, nudegimų ar net sprogimo pavojų.**
4. **Jei elektrolitas pateko į akis, plaukite jas tyru vandeniu ir nedelsdami kreipkitės į gydytoją. Gali kilti regėjimo praradimo pavojus.**
5. **Neužtrumpinkite akumuliatoriaus kasetės:**

(1) **Nelieskite kontaktų degiomis medžiagomis.**

(2) **Venkite laikyti akumuliatoriaus kasetę kartu su kitais metaliniais daiktais, pavyzdžiui, vinimis, monetomis ir pan.**

(3) **Saugokite akumuliatoriaus kasetę nuo vandens ir lietaus.**

**Trumpasis jungimas akumuliatoriuje gali sukelti stiprią srovę, perkaitimą, galimus nudegimus ar net akumuliatoriaus gedimą.**

6. **Nelaikykite ir nenaudokite įrankio ir akumuliatoriaus kasetės vietose, kur temperatūra gali pasiekti ar viršyti 50 °C (122 °F).**
7. **Nedeginkite akumuliatoriaus kasetės, net jei yra stipriai pažeista ar visiškai susidėvėjusi. Ugnyje akumuliatoriaus kasetė gali sprogti.**
8. **Akumuliatoriaus kasetės nekalkite, nepjaustykite ir nemėtykite ir taip pat į ją netrankykite kietu daiktu.** Taip elgiantis, ji gali užsidegti, per daug įkaisti arba sprogti.
9. **Nenaudokite pažeisto akumuliatoriaus.**
10. **Įdėtoms ličio jonų akumuliatoriams taikomi Pavojingų prekių teisės akto reikalavimai.** Komercinis transportas, pvz., trečiųjų šalių, prekių vežimo atstovų, turi laikytis specialaus reikalavimo ant pakuotės ir ženklinimo.
Norėdami paruošti siųstiną prekę, pasitarkite su pavojingų medžiagų specialistu. Be to, laikykitės galimai išsamesnių nacionalinių reglamentų.
Užklijuokite juosta arba padenkite atvirus kontaktus ir supakuokite akumuliatorių taip, kad ji pakuotėje nejudėtų.
11. **Kai išmetate akumuliatoriaus kasetę, išimkite ją iš įrankio ir išmeskite saugioje vietoje. Vadovaukitės vietos reglamentais dėl akumuliatorių išmetimo.**
12. **Baterijas naudokite tik su „Makita“ nurodytais gaminiais.** Baterijas įdėjus į netinkamus gaminius gali kilti gaisras, gaminys pernelyg kaisti, kilti sprogimas arba pratekėti elektrolitas.
13. **Jei įrankis bus ilgą laiką nenaudojamas, akumuliatorių būtina išimti iš įrankio.**
14. **Darbo metu ir po akumuliatoriaus kasetė gali būti įkaitusi ir dėl to nudeginti. Imdami akumuliatoriaus kasetes, būkite atsargūs.**
15. **Tuojau pat po naudojimo nelieskite įrankio gnybtų, nes jie gali būti įkaitę tiek, kad nudegins.**
16. **Neleiskite, kad į akumuliatoriaus kasetės gnybtus, angas ir griovelius patektų drožlių, dulkių ar žemių.** Jos gali sukelti kaitimą, užsidegti, sprogti ir sukelti įrankio ar akumuliatoriaus kasetės gedimą, dėl ko galima nusideginti ar susižaloti.
17. **Jeigu įrankis nėra pritaikytas naudoti šalia aukštos įtampos elektros linijų, akumuliatoriaus kasetės nenaudokite šalia aukštos įtampos elektros linijų.** Dėl to gali sutrikti įrankio ar akumuliatoriaus kasetės veikimas arba jie gali sugesti.
18. **Laikykite akumuliatorių vaikams nepasiekiamoje vietoje.**

## SAUGOKITE ŠIAS INSTRUKCIJAS.

***PERSPĖJIMAS:*** **Naudokite tik originalų „Makita“ akumuliatorių.** Neoriginalaus „Makita“ arba pakeisto akumuliatoriaus naudojimas gali nulemti gaisrą, asmens sužalojimą ir pažeidimą. Tai taip pat panaikina „Makita“ suteikiamą „Makita“ įrankio ir įkroviklio garantiją.

***PASTABA:*** „Makita“ neatsako už jokius nelaimingus atsitikimus, kilusius naudojant neoriginalius „Makita“ akumuliatorius arba modifikuotus akumuliatorius. Originalių „Makita“ akumuliatorių suderinamumas su „Makita“ įrankiais ir įkrovikliais buvo kruopščiai įvertintas pagal galiojančius teisės aktus ir saugos standartus.

## Patarimai, ką daryti, kad akumuliatorius veiktų kuo ilgiau

1. **Pakraukite akumuliatoriaus kasetę prieš jai visiškai išsikraunant. Visuomet nustokite naudoti įrankį ir pakraukite akumuliatoriaus kasetę, kai pastebite, kad įrankio galia sumažėjo.**
2. **Niekada nekraukite iki galo įkrautos akumuliatoriaus kasetės. Perkraunant trumpėja akumuliatoriaus eksploatacijos laikas.**
3. **Akumuliatoriaus kasetę kraukite esant kambario temperatūrai 10 - 40 °C. Prieš pradėdami krauti, leiskite įkaitusiai akumuliatoriaus kasetei atvėsti.**
4. **Kai akumuliatoriaus kasetės nenaudojate, ją išimkite iš įrankio ar įkroviklio.**
5. **Įkraukite akumuliatoriaus kasetę, jei jos nenaudojate ilgą laiką (ilgiau nei šešis mėnesius).**

# VEIKIMO APRAŠYMAS

***PERSPĖJIMAS:*** **Prieš pradėdami reguliuoti įrenginį arba tikrinti jo veikimą, visuomet būtinai išjunkite įrenginį ir išimkite akumuliatorių kasetes.**

## Akumuliatoriaus kasetės uždėjimas ir nuėmimas

⚠***PERSPĖJIMAS:*** **Prieš įdėdami arba išimdami akumuliatoriaus kasetę, visada išjunkite mašiną.**

⚠***PERSPĖJIMAS:*** **Įdėdami arba išimdami akumuliatoriaus kasetę, tvirtai laikykite mašiną ir akumuliatoriaus kasetę.** Jeigu mašiną ir akumuliatoriaus kasetę laikysite netvirtai, jie gali išslysti iš rankų, todėl mašina ir akumuliatoriaus kasetė gali būti sugadinti, o naudotojas sužalotas.

⚠***PERSPĖJIMAS:*** **Prieš pradėdami naudoti, įsitikinkite, ar akumuliatoriaus dangtelis užfiksuotas.** Kitaip gali patekti purvo, nešvarumų arba vandens ir gaminys arba akumuliatoriaus kasetė gali sugesti.

⚠***PERSPĖJIMAS:*** **Visada įstatykite akumuliatoriaus kasetę iki galo.** Kitaip ji gali atsitiktinai iškristi iš įrenginio ir sužaloti jus arba aplinkinius žmones.

⚠***PERSPĖJIMAS:*** **Nekiškite akumuliatoriaus kasetės jėga.** Jeigu kasetė sunkiai lenda, ją kišate netinkamai.

⚠***PERSPĖJIMAS:*** **Įdėdami arba išimdami akumuliatorių tvirtai laikykite akumuliatoriaus dangtį.**

**Norėdami įdėti akumuliatoriaus kasetę;**

**1.** Ištraukite fiksavimo svirtį ir atidarykite akumuliatoriaus dangtelį.

► **Pav.1:** **1.** Akumuliatoriaus skyriaus dangtelis **2.** Užrakto svirtelė

**2.** Sulygiuokite akumuliatoriaus kasetės liežuvėlį su grioveliu mašinoje ir stumkite kasetę, kol ji tyliai spragtelėjusi užsifiksuos.

► **Pav.2:** **1.** Akumuliatoriaus kasetė

**3.** Uždarykite akumuliatoriaus skyriaus dangtelį ir spauskite jį tol, kol fiksavimo svirtis jį užskleis.

**Kaip ištraukti akumuliatoriaus kasetę:**

**1.** Ištraukite fiksavimo svirtį ir atidarykite akumuliatoriaus dangtelį.

**2.** Slinkdami mygtuką, esantį kasetės priekyje, ištraukite akumuliatoriaus kasetę iš mašinos.

**3.** Uždarykite akumuliatoriaus skyriaus dangtelį ir spauskite jį tol, kol fiksavimo svirtis jį užskleis.

## Akumuliatoriaus tikrinimo mygtukas

Galite patikrinti likusią akumuliatoriaus galią, paspausdami akumuliatoriaus tikrinimo mygtuką.

► **Pav.3:** **1.** Akumuliatoriaus indikatorius **2.** Akumuliatoriaus tikrinimo mygtukas

| Akumuliatoriaus indikatoriaus būsena | | | Likusi akumuliatorių galia |
|---|---|---|---|
| Šviečia | Nešviečia | Blyksi | |
|  | | | 50–100 % |

| Akumuliatoriaus indikatoriaus būsena | | | Likusi akumuliatorių galia |
|---|---|---|---|
| Šviečia | Nešviečia | Blyksi | |
|  | | | 20–50 % |
|  | | | 0–20 % |
|  | | | Įkraukite akumuliatorių |

**PASTABA:** Akumuliatoriaus įkrovos lygio indikatoriaus lemputė įrengta tik dėl informacijos. Faktinis akumuliatoriaus įkrovos lygis priklauso nuo naudojimo sąlygų, aplinkos temperatūros ir pan.

**PASTABA:** Lemputė automatiškai išsijungia po kelių sekundžių.

**PASTABA:** Jei sumontuotos dvi akumuliatoriaus kasetės, pirma naudojamas kairėje sumontuotas akumuliatorius.

**PASTABA:** Jei įdėtos dvi akumuliatorių kasetės, įrenginys automatiškai perjungia akumuliatorių, kai naudojamas akumuliatorius išsenka.

**PASTABA:** Akumuliatoriaus energijos likutį galite patikrinti neįjungdami maitinimo jungiklio.

## Likusios akumuliatoriaus galios rodymas

Paspauskite akumuliatoriaus kasetės tikrinimo mygtuką, kad būtų rodoma likusi akumuliatoriaus energija. Maždaug trims sekundėms užsidegs indikatorių lemputės.

► **Pav.4:** **1.** Indikatorių lemputės **2.** Tikrinimo mygtukas

| Indikatorių lemputės | | | Likusi galia |
|---|---|---|---|
| Šviečia | Nešviečia | Blyksi | |
|  | | | 75 - 100 % |
|  | | | 50 - 75 % |
|  | | | 25 - 50 % |
|  | | | 0 - 25 % |
|  | | | Įkraukite akumuliatorių. |
|  | | | Galimai įvyko akumuliatoriaus veikimo triktis. |

**PASTABA:** Rodmuo gali šiek tiek skirtis nuo faktinės energijos lygio – tai priklauso nuo naudojimo sąlygų ir aplinkos temperatūros.

**PASTABA:** Veikiant akumuliatoriaus apsaugos sistemai ims mirksėti pirmoji (toliausiai kairėje) indikatoriaus lemputė.

## Įrenginio ir akumuliatoriaus apsaugos sistema

Įrenginyje įdiegta įrenginio ir akumuliatoriaus apsaugos sistema. Kad pailgėtų įrenginio ir akumuliatoriaus eksploatacija, ši sistema automatiškai atjungia variklio maitinimą. Nutikus vienai iš toliau nurodytų įrenginio arba akumuliatoriaus veikimo sąlygų, veikiantis įrenginys automatiškai išsijungia.

### Apsauga nuo perkrovos

Kai įrenginys arba akumuliatorius naudojamas taip, kad neįprastai padidėja srovės stipris, įrenginys automatiškai sustoja, o greičio indikatorius ima mirksėti žalia spalva. Tokiu atveju išjunkite įrenginį ir nutraukite darbą, dėl kurio atsirado įrenginio perkrova. Tada vėl įjunkite įrenginį ir pradėkite iš naujo.

### Apsauga nuo perkaitimo

Jei įrenginys arba akumuliatorius perkaista, įrenginys automatiškai sustoja ir ima šviesti raudonas greičio indikatorius. Tokiu atveju, prieš vėl įjungdami įrenginį, leiskite jam ir akumuliatoriui atvėsti.

**PASTABA:** Akumuliatoriui perkaitus, greičio indikatorius ima mirksėti raudona spalva.

### Apsauga nuo visiško išeikvojimo

Kai akumuliatoriuje esančios energijos nebepakanka, įrenginys automatiškai sustoja ir ima mirksėti raudonas greičio indikatorius. Tokiu atveju išimkite akumuliatorių iš įrenginio ir įkraukite arba pakeiskite akumuliatorių visiškai įkrautu.

### Apsauga nuo kitų sutrikimų

Apsaugos sistema taip pat apsaugo nuo kitų sutrikimų, galinčių pažeisti įrenginį, todėl automatiškai jį išjungia. Įrenginiui laikinai sustojus arba veikimo metu išsijungus, imkitės visų toliau nurodytų veiksmų ir pašalinkite sutrikimo priežastis.

1. Išjunkite įrenginį, tada vėl įjunkite, kad paleistumėte iš naujo.
2. Įkraukite akumuliatorių (-ius) arba jį (juos) pakeiskite įkrautu (-ais) akumuliatoriumi (-iais).
3. Palaukite, kol įrenginys ir akumuliatorius (-iai) atvės.

Jei atstačius apsaugos sistemą veikimas nepagerėja, kreipkitės į vietos „Makita“ techninės priežiūros centrą.

***PASTABA:*** **Jei įrenginys sustoja dėl pirmiau neapibūdintos priežasties, žr. trikčių šalinimo skirsnį.**

## Režimo perjungimo mygtukas

Greitį galima keisti trimis lygiais. Norėdami pakeisti greičio režimą, paspauskite režimo perjungimo mygtuką. Pakeitus greičio režimą, ima šviesti atitinkami greičio indikatoriai.

► **Pav.5:** **1.** Režimo perjungimo mygtukas

**PASTABA:** Kol įrenginys įjungtas, režimo keisti negalima. Pakeiskite režimą, kai įrenginys išjungtas ir į jį įdėtas akumuliatorius.

**PASTABA:** Jei greičio indikatorius šviečia raudona spalva arba mirksi raudona (žalia) spalva, žr. įrenginio (akumuliatoriaus) apsaugos sistemos instrukcijas.

## Maitinimo jungiklis

**⚠*ĮSPĖJIMAS:*** **Kai nenaudojate, visada išjunkite pagrindinį maitinimo jungiklį.**

***PASTABA:*** **Nesukite maitinimo jungiklio per jėgą.** Jungiklis gali sugesti.

Norėdami įjungti įrenginį, pasukite maitinimo jungiklį pagal laikrodžio rodyklę. Norėdami išjungti įrenginį, pasukite maitinimo jungiklį prieš laikrodžio rodyklę.

► **Pav.6:** **1.** Maitinimo jungiklis

**PASTABA:** Akumuliatoriaus indikatoriai įsijungia kelioms sekundėms vos įjungus įrenginį.

**PASTABA:** Dedant akumuliatoriaus kasetę į įrenginį, kai maitinimo jungiklis yra įjungimo padėtyje, greičio indikatorius mirksi žalia spalva. Pasukite maitinimo jungiklį į išjungimo padėtį, tada įdėkite akumuliatoriaus kasetę į įrenginį.

## Antgalio funkcijos

**PASTABA:** Kiekvienoje šalyje standartiniai antgaliai gali skirtis. Informacijos apie kitus antgalius rasite pasirinktinių priedų skirsnyje.

### Cikloninės srovės antgalis

***Tai priklauso nuo šalies***

***PASTABA:*** **Nenaudokite cikloninės srovės antgalio lengvai pažeidžiamiems paviršiams plauti (pvz., langams arba automobilių kėbulams).**

► **Pav.7**

Išpurškiama spiralinė čiurkšlė. Tinka įsisenėjusiems nešvarumams pašalinti.

### Kintamojo srauto antgalis ir ilgiklis

***Tai priklauso nuo šalies***

⚠***PERSPĖJIMAS:*** **Ant ilgiklio montuokite tik kintamojo srauto antgalį. Prie originalaus ilgiklio nejunkite kitų pasirinktinių ilgiklių.** Naudojant kitus nei gamintojo rekomenduojamus priedus, kyla pavojus padaryti žalos arba ką nors sužaloti.

⚠***PERSPĖJIMAS:*** **Kai reguliuojate čiurkšlės slėgį, nesukite antgalio, traukdami jį paleidimo įtaiso link.** Antgalis gali nulėkti nuo paleidimo įtaiso ir sužaloti.

⚠***PERSPĖJIMAS:*** **Nesukite antgalio galiuko per jėgą, kai norite sureguliuoti vandens srovę.** Kitaip antgalis gali sulūžti ir sužaloti.

► **Pav.8: 1.** Kintamojo srauto antgalis **2.** Ilgiklis

Čiurkšlės slėgį galima reguliuoti sukant antgalį.

***PASTABA:*** **Sukdami antgalį, laikykite ne už antgalio galiuko, o už jo pagrindo, kaip parodyta paveikslėlyje.**

► **Pav.9**

**PASTABA:** Kintamojo srauto antgalį prie paleidimo įtaiso galima jungti ir tiesiogiai.

## Gaiduko valdymas

***PASTABA:*** **Visuomet palikite dviejų sekundžių intervalą tarp paleidimo įtaiso operacijų, kad išvengtumėte slėgio jungiklio mechaninės klaidos.**

Patraukite paleidimo įtaisą, kad būtų išpurkšta vandens čiurkšlė. Čiurkšlė purškiama, kol spaudžiamas paleidimo įtaisas.

Paleidimo įtaisą galima užblokuoti, kad jį būtų saugu naudoti. Norėdami užblokuoti paleidimo įtaisą, ištraukite stabdiklį ir užkabinkite jį griovelyje ant rankenėlės.

► **Pav.10: 1.** Gaidukas **2.** Stabdiklis **3.** Griovelis

# SURINKIMAS

***ĮSPĖJIMAS:*** **Prieš pradėdami bet kokius darbus su įrenginiu, būtinai išimkite visas akumuliatoriaus kasetes.** Neišėmus visų akumuliatoriaus kasečių, galima sunkiai susižeisti dėl atsitiktinio įrenginio paleidimo.

## Aukšto slėgio žarnos prijungimas

***PERSPĖJIMAS:*** **Patikrinkite, ar aukšto slėgio žarna yra saugiai prijungta.** Jeigu jungtis laisva, aukšto slėgio žarna gali nušokti ir sužaloti.

Prijunkite aukšto slėgio žarną prie išleidimo angos. Prisukdami ant aukšto slėgio žarnos esančią veržlę prie angos varžto sriegio, sukite pagal laikrodžio rodyklę.

► **Pav.11: 1.** Išleidimo anga **2.** Veržlė

## Paleidimo įtaiso tvirtinimas

***PERSPĖJIMAS:*** **Patikrinkite, ar aukšto slėgio žarna yra saugiai prijungta.** Jeigu jungtis laisva, aukšto slėgio žarna gali nušokti ir sužaloti.

Prijunkite aukšto slėgio žarną prie įleidimo angos ant paleidimo įtaiso. Sukite veržlę, esančią ant aukšto slėgio žarnos, pagal laikrodžio rodyklę, sukdami ją ant įleidimo varžto sriegio.

► **Pav.12: 1.** Įleidimo anga **2.** Veržlė

## Prijungimas prie čiaupo

***PERSPĖJIMAS:*** **Visada naudokite slėgiui atsparią toliau nurodyto skersmens vandens žarną ir prijunkite ją prie čiaupo naudodami tinkamas tvirtinimo detales.** Kitaip vandens žarna ir (arba) tvirtinimo detalė gali lūžti ir ką nors sužaloti.

- Vidinis žarnos skersmuo turi būti 14–15 mm.
- Išorinis žarnos skersmuo turi būti iki 20 mm.
- Žarnos storis turi būti ne mažesnis nei 2,3 mm ir ne didesnis nei 3,0 mm.

***PASTABA:*** **Naudokite kuo trumpesnę slėgiui atsparią vandens žarną.** Vandens turi patekti daugiau nei maksimalus siurblio tiekimo tūris.

***PASTABA:*** **Jeigu prijungsite prie geriamojo vandens vandentiekio, naudokite atbulinį vožtuvą, atitinkantį Jūsų regiono taisykles.**

***PASTABA:*** **Prijungus prie čiaupo, reikiamas vandens srautas turi būti bent 7,0 l/min.** Jei vandens srautas bus nepakankamas, negalėsite išnaudoti visų įrenginio galimybių.

**PASTABA:** Žarnos mazgas išsiunčiamas su prie abiejų galų prijungtomis jungiamosiomis movomis. Kai jungiate prie čiaupo be jungiamosios movos, nuimkite jungiamąją movą viename gale, pasukdami ją pagal paveikslėlyje parodytą rodyklę.

► **Pav.13: 1.** Jungiamosios movos veržlė
**2.** Jungiamoji mova

**1.** Prijunkite žarnos mazgą prie čiaupo. Užfiksuokite prie čiaupo prijungtą žarną tinkama tvirtinimo detale, pvz., žarnos tvirtinimo juostele arba vandens čiaupo jungtimi.

► **Pav.14: 1.** Žarnos tvirtinimo juostelė **2.** Jungiamoji mova **3.** Žarnos mazgas

***PASTABA:*** **Tvirtai prijunkite žarnos mazgą prie čiaupo.** Kitaip, atsukus čiaupą, žarnos mazgas gali nusimauti.

**PASTABA:** Naudojama tvirtinimo detalė priklausys nuo čiaupo, prie kurio norite prijungti, formos. Paruoškite tinkamą parduotuvėje įsigytą tvirtinimo detalę.

**2.** Prijunkite vandens žarnos jungtis prie įvado, tada prie vandens žarnos jungties pritvirtinkite jungiamąją movą.

► **Pav.15: 1.** Jungiamoji mova **2.** Vandens žarnos jungtis **3.** Įvadas

***PASTABA:*** **Tvirtai pritvirtinkite vandens žarnos jungtį ir jungiamąją movą.** Kitaip, atsukus čiaupą, vandens žarnos jungtis arba jungiamoji mova gali nusimauti.

## Antgalio prijungimas ir (arba) atjungimas

⚠***PERSPĖJIMAS:*** **Uždėdami arba nuimdami antgalį, visada užfiksuokite paleidimo įtaiso gaiduką.**

⚠***PERSPĖJIMAS:*** **Prijungdami antgalį prie paleidimo įtaiso, tvirtai jį prijunkite ir užtikrinkite, kad jis nenusimautų.**

⚠***PERSPĖJIMAS:*** **Prijungdami arba atjungdami antgalį, nesukite jo per jėgą.** Kitaip antgalis gali sulūžti arba nusimauti ir ką nors sužaloti.

Antgalio galą įkiškite į paleidimo įtaiso angą ir pasukite paveikslėlyje pavaizduotos rodyklės kryptimi, spausdami antgalį link paleidimo įtaiso. Norėdami antgalį atjungti, spausdami jį paleidimo įtaiso link, pasukite priešinga kryptimi ir ištraukite.

► **Pav.16:** **1.** Paleidimo įtaisas **2.** Lizdas **3.** Antgalio galas

## Putų antgalio prijungimas

***Pasirenkamas priedas***

⚠***PERSPĖJIMAS:*** **Uždėdami arba nuimdami antgalį, visada užfiksuokite paleidimo įtaiso gaiduką.**

***PASTABA:*** **Naudokite tik neutralų ploviklį. Nenaudokite buitinių, rūgštinių, šarminių ploviklių, baliklių, tirpiklių, liepsniųjų medžiagų arba pramoninių tirpalų, nes jie gali sugadinti įrenginį arba jūsų turtą. Paruoškite valymo tirpalą, kaip nurodyta ant tirpalo buteliuko, ir būtinai iš anksto išbandykite jį nepastebimoje vietoje.**

***PASTABA:*** **Jeigu bus naudojamas labai klampus ploviklis, antgalis gali užsikimšti. Prieš naudodami didelės klampos ploviklį, atskieskite jį į buteliuką įpildami vandens.**

**PASTABA:** Naudojant putų antgalį, buteliuke esantis ploviklis atskiedžiamas įrenginio tiekiamu vandeniu ir išpurškiamas. Neatskieskite buteliuke esančio ploviklio labiau nei reikia. Valiklio koncentraciją keiskite tikrindami naudojimo sąlygas.

**PASTABA:** Jei putų antgalis bus apverstas ant šono, gali išsilieti ploviklio.

Prieš naudodami putų antgalį, pasiruoškite ploviklį.

**1.** Nuimkite antgalį nuo bakelio, pasukdami antgalį prieš laikrodžio rodyklę. Pritvirtinkite antgalį prie paleidimo įtaiso.

► **Pav.17:** **1.** Antgalis **2.** Paleidimo įtaisas

**2.** Supilkite ploviklį į bakelį ir pritvirtinkite bakelį prie antgalio, pasukdami jį paveikslėlyje parodyta kryptimi.

► **Pav.18:** **1.** Bakelis

# NAUDOJIMAS

⚠***ĮSPĖJIMAS:*** **Nelieskite vandens čiurkšlės ir nenukreipkite jos savęs ar kitų žmonių link.** Vandens čiurkšlė yra pavojinga ir gali sužeisti Jus ar kitus asmenis.

⚠***ĮSPĖJIMAS:*** **Kai purškiate vandens čiurkšlę, niekada nelaikykite valomo daikto ir nedėkite savo rankų ir kojų arti vandens čiurkšlės.**

⚠***PERSPĖJIMAS:*** **Saugokitės vandens srovės atšokimo ir išsviestų daiktų. Laikykite antgalį ne mažesniu nei 30 cm atstumu nuo objekto.**

⚠***PERSPĖJIMAS:*** **Nelaikykite įjungto aukšto slėgio plovimo aparato be vandens ilgiau kaip 1 minutę.**

⚠***PERSPĖJIMAS:*** **Ilgai nenaudokite aukšto slėgio plovimo aparato.** Tai gali sukelti perkaitimą ar gaisrą. Taip pat dėl ilgalaikio naudojimo gali atsirasti vibracijos sutrikimas.

⚠***PERSPĖJIMAS:*** **Žinokite vėjo kryptį.** Jeigu ploviklio patektų į akis ar burną, skubiai plaukite švariu vandeniu ir, jeigu reikia, kreipkitės į medikus.

⚠***PERSPĖJIMAS:*** **Tvirtai laikykite paleidimo įtaisą.** Kai paspaudžiate gaiduką, paleidimo įtaisas atšoka.

⚠***PERSPĖJIMAS:*** **Bėgant vandens čiurkšlei, paleidimo įtaisą visada laikykite už rankenos ir įtaiso vamzdžio.**

***PASTABA:*** **Stenkitės nenaudoti aukšto slėgio plovimo aparato ilgiau kaip vieną valandą. Panaudoję 1 valandą, padarykite tokios pačios trukmės pertrauką.**

***PASTABA:*** **Norėdami mechanizmą apsaugoti nuo aukšto slėgio plovimo aparato, nenaudokite karštesnio nei 40 °C vandens.**

***PASTABA:*** **Būkite atsargūs ir dirbdami netraukite paleidimo įtaiso per jėgą.** Aukšto slėgio plovimo aparatas gali nuvirsti.

***PASTABA:*** **Kai ilgą laiką nenaudosite, išjunkite aukšto slėgio plovimo aparatą ir nuspauskite gaiduką, kad visiškai išleistumėte likusį vandenį.** Ilgam palikus aukšto slėgio plovimo aparatą, kai palaikomas aukštas slėgis, jis gali neįsijungti. Tokiu atveju išjunkite aukšto slėgio plovimo aparatą, tiekite vandenį iš čiaupo į įleidimo angą ir kurį laiką neatjungdami vandens tiekimo nuspauskite gaiduką. Tada įjunkite aukšto slėgio plovimo aparatą.

***PASTABA:*** **Nenaudokite apversto įrenginio.** Taip darydami galite sutrikdyti veikimą.

► **Pav.19**

Prieš pradėdami dirbti įrenginiu, nuimkite antgalį nuo paleidimo įtaiso.

**1.** Atidarykite akumuliatorių dangtį ir į aukšto slėgio plovimo aparatą įdėkite akumuliatorių kasetes. Paskui užrakinkite akumuliatorių dangtį.

► **Pav.20:** **1.** Akumuliatoriaus kasetė
**2.** Akumuliatoriaus skyriaus dangtelis

**2.** Vieną aukšto slėgio žarną prijunkite prie paleidimo įtaiso, o kitą – prie aukšto slėgio plovimo aparato.

**3.** Aukšto slėgio plovimo aparatą vandens žarna prijunkite prie čiaupo. Paskui atsukite čiaupą.
► **Pav.21**

***PASTABA:*** **Prieš įjungdami įrenginį užtikrinkite, kad čiaupas būtų visiškai atidarytas.**

**4.** Pasirinkite pageidaujamą režimą, paspausdami režimo perjungimo mygtuką, tada pasukite maitinimo jungiklį pagal laikrodžio rodyklę, kad įjungtumėte įrenginį.
► **Pav.22:** **1.** Maitinimo jungiklis **2.** Režimo perjungimo mygtukas

**5.** Norėdami paleisti vandens srovę, atrakinkite stabdiklį ir paspauskite gaiduką. Kai vanduo bus stabiliai purškiamas iš paleidimo įtaiso, atleiskite gaiduką ir išjunkite įrenginį.
► **Pav.23:** **1.** Stabdiklis

**PASTABA:** Prieš atlikdami šią operaciją, būtinai nuimkite antgalį nuo paleidimo įtaiso.

**6.** Pritvirtinkite antgalį prie pasirinkto paleidimo įtaiso ir įjunkite įrenginį, kad pradėtumėte plauti.

Kai nutraukiate darbą, laikinai paleidimo įtaisą galite nustatyti taip, kaip parodyta paveikslėlyje.
► **Pav.24**

## Vandens tiekimas iš bakelio ir (arba) rezervuaro

⚠***PERSPĖJIMAS:*** **Prijungdami movą prie koštuvo mazgo filtro korpuso, būkite atsargūs, kad nesusižalotumėte rankos žarnos tvirtinimo juostele.**

***PASTABA:*** **Visada naudokite tik „Makita“ žarnos ir koštuvo mazgus.**

***PASTABA:*** **Tarp aukšto slėgio plovimo aparato angos ir vandens paviršiaus visada turi būti išlaikytas 1,0 m arba mažesnis aukštis.** Priešingu atveju aukšto slėgio plovimo aparatas negalės paimti vandens į siurblį.

***PASTABA:*** **Vandens lygis, iš kurio įrenginys gali pumpuoti, turi siekti bent 100 mm.**

***PASTABA:*** **Nenaudokite vandens iš upių, tvenkinių arba vandens, sumaišyto su smėliu ar purvu. Taip darydami galite sutrikdyti veikimą.**

***PASTABA:*** **Visada naudokite slėgiui atsparią vandens žarną, kurios skersmuo nurodytas toliau.**

- Vidinis žarnos skersmuo turi būti 14–15 mm.
- Išorinis žarnos skersmuo turi būti iki 20 mm.
- Žarnos storis turi būti ne mažesnis nei 2,3 mm ir ne didesnis nei 3,0 mm.

***PASTABA:*** **Naudokite kuo trumpesnę slėgiui atsparią vandens žarną.**

**PASTABA:** Jei vanduo ilgai neteka, išvalykite koštuvą ir koštuvo mazgo filtrą.

Jūs galite vandenį tiekti iš bakelio ar rezervuaro, o ne iš čiaupo.

**1.** Išjunkite įrenginį ir nuimkite antgalį nuo paleidimo įtaiso.

**2.** Prijunkite žarnos mazgą ir koštuvo mazgą prie vandens žarnos jungties.
► **Pav.25:** **1.** Bakelis ir (arba) rezervuaras **2.** Koštuvo mazgas **3.** Žarnos mazgas **4.** Vandens žarnos jungtis

**3.** Įjunkite įrenginį, atrakinkite stabdiklį ir paspauskite gaiduką. Kai vanduo bus stabiliai purškiamas iš paleidimo įtaiso, atleiskite gaiduką.
► **Pav.26:** **1.** Paleidimo įtaisas

**PASTABA:** Vanduo pradeda tekėti maždaug po 10–60 sekundžių.

**PASTABA:** Prieš atlikdami šią operaciją, būtinai nuimkite antgalį nuo paleidimo įtaiso.

**4.** Išjunkite įrenginį, pritvirtinkite antgalį prie pasirinkto paleidimo įtaiso ir įjunkite įrenginį, kad galėtumėte pradėti plauti.

**PASTABA:** Jei vanduo nepurškiamas, atjunkite žarnos mazgą ir koštuvo mazgą, tada pamerkite juos į vandenį. Po to vėl prijunkite juos prie įrenginio.

► **Pav.27:** **1.** Žarnos mazgas ir koštuvo mazgas

**PASTABA:** Jei vandens siurbimas neveikia, ilgai trunka arba nepakankamas vandens slėgis, atlikite patikras, kaip nurodyta toliau.

- Galbūt atsilaisvino žarnos mazgas, koštuvo mazgas arba vandens žarnos jungtis?
- Ar prie vandens žarnos jungties ir koštuvo mazgo filtro dėklo gerai pritvirtintos žarnos mazgo jungiamosios movos?

Jei dalys atsilaisvino, priveržkite.

**Žarnos mazgas**
► **Pav.28:** **1.** Jungiamoji mova

**Koštuvo mazgas**
► **Pav.29:** **1.** Žarnos tvirtinimo juostelė **2.** Filtro dėklas

**Vandens žarnos jungtis**
► **Pav.30:** **1.** Vandens žarnos jungtis

## Po naudojimo

⚠***PERSPĖJIMAS:*** **Pasinaudoję aukšto slėgio plovimo aparatu, visada atlikite šioje instrukcijoje nurodytus veiksmus.** Liekamasis slėgis paleidimo įtaise arba aukšto slėgio plovimo aparate gali jus sužaloti arba sugadinti viduje esantį siurblį.

**1.** Išjunkite įrenginį ir nuimkite antgalį nuo paleidimo įtaiso.

**2.** Užsukite čiaupą ir atjunkite vandens žarną nuo aukšto slėgio plovimo aparato.
► **Pav.31**

**3.** Vėl įjunkite aukšto slėgio plovimo aparatą.

**4.** Spauskite gaiduką, kol bus išleistas likęs vanduo iš aukšto slėgio plovimo aparato.
► **Pav.32**

***PASTABA:* Variklio nelaikykite įjungto ilgiau kaip 1 minutę.**

**5.** Išjunkite aukšto slėgio plovimo aparatą ir išimkite akumuliatoriaus kasetes.
► **Pav.33: 1.** Akumuliatoriaus kasetė

**6.** Nuo paleidimo įtaiso ir aukšto slėgio plovimo aparato atjunkite aukšto slėgio žarną.
► **Pav.34: 1.** Paleidimo įtaisas **2.** Aukšto slėgio žarna

***PASTABA:* Kad nesugadintumėte aukšto slėgio žarnos, prieš sandėliuodami išleiskite žarnoje likusį vandenį.**

**7.** Paimkite įrenginį abiem rankomis ir išleiskite viduje likusį vandenį, pakreipdami įrenginį, kaip parodyta paveikslėlyje.
► **Pav.35**

# TECHNINĖ PRIEŽIŪRA IR SAUGOJIMAS

***ĮSPĖJIMAS:* Prieš pastatydami vejapjovę į vietą arba ją nešdami, prieš pradėdami jos tikrinimo arba techninės priežiūros darbus, visuomet įsitikinkite, kad visos akumuliatoriaus kasetės išimtos.**

***PASTABA:* Niekada nenaudokite gazolino, benzino, tirpiklio, spirito arba panašių medžiagų. Gali atsirasti išblukimų, deformacijų arba įtrūkimų.**

Kad gaminys būtų SAUGUS ir PATIKIMAS, jį taisyti, apžiūrėti ar vykdyti bet kokią kitą priežiūrą ar derinimą turi įgaliotasis kompanijos „Makita“ techninės priežiūros centras; reikia naudoti tik kompanijos „Makita“ pagamintas atsargines dalis.

## Įrenginio nešimas

***PERSPĖJIMAS:* Prieš nešdami įrenginį abiem rankomis, būtinai visiškai sustumkite rankeną.**

Nešamą įrenginį tvirtai laikykite abiem rankomis: viena ranka laikykite už rankenos, kita – už apatinės suėmimo vietos.
► **Pav.36: 1.** Rankena **2.** Apatinė suėmimo vieta

Įrenginį galima vežti naudojantis jo ratukais. Prieš vežd ami įrenginį, būtinai ištraukite rankeną, paspausdami atrakinimo mygtuką.
► **Pav.37: 1.** Atrakinimo mygtukas **2.** Rankena
► **Pav.38**

***PERSPĖJIMAS:* Remdamiesi į ištrauktą rankeną, nenaudokite pernelyg didelės jėgos.** Jei rankena nusimaus, galite nukristi ir susižeisti.

***PASTABA:* Prieš veždami įrenginį, užtikrinkite, kad rankena būtų visiškai ištraukta, o atrakinimo mygtukas – grąžintas į pradinę padėtį.**
► **Pav.39: 1.** Atrakinimo mygtukas

## Antgalio valymas

***PASTABA:* Nešalinkite nešvarumų ar nuosėdų per jėgą.** Taip galite susižaloti arba sugadinti išmetimo angą, dėl ko išmetimo kampai bus su nuokrypiais arba aparatas prastai veiks.

Naudokite valymo kaištį nešvarumams iš antgalio pašalinti arba jam atkimšti.
► **Pav.40: 1.** Valymo kaištis

**PASTABA:** Optimaliam našumui palaikyti reguliariai valykite antgalį.

## Filtro valymas

Atjunkite vandens žarnos jungtį ir pašalinkite nešvarumus ir nuosėdas iš filtro vidaus.
► **Pav.41: 1.** Vandens žarnos jungtis **2.** Filtras **3.** Sandarinamasis žiedas

Kai naudojate koštuvo mazgą, išimkite filtrą iš filtro dėklo, pašalinkite nešvarumus ir šiukšleles.
► **Pav.42: 1.** Filtras **2.** Filtro dėklas

**PASTABA:** Reguliariai valykite filtrą, kad išlaikytumėte optimalų aparato veikimą.

## Laikymas

***PASTABA:* Visada laikykite aparatą patalpoje, kur temperatūra nepasiekia užšalimo temperatūros.** Jeigu aukšto slėgio plovimo aparatas užšąla ir sutrinka jo veikimas, kreipkitės dėl remonto į savo vietinį priežiūros centrą.

***PASTABA:* Prieš padėdami įrenginį sandėliuoti, būtinai išleiskite visą jame esantį vandenį. Garantija netaikoma veikimo sutrikimams arba žalai, atsiradusiems dėl užšalimo netinkamai išleidus vandenį.**

Priedus laikykite įrenginio gale esančioje kišenėje.
► **Pav.43**

# GEDIMŲ ŠALINIMAS

Prieš kreipdamiesi dėl remonto darbų, pirmiausia patikrinkite gedimus patys. Jeigu susidursite su problema, kuri nėra paaiškinta vadove, nemėginkite išrinkti mašinos. Verčiau kreipkitės į įgaliotuosius „Makita“ techninės priežiūros centrus, kuriuose remontui visuomet naudojamos „Makita“ pakaitinės dalys.

| Neįprasta būklė | Tikėtina priežastis (triktis) | Ištaisomoji priemonė |
|---|---|---|
| Plovimo aparatas nepasileidžia. | Nėra elektros | Įdėkite įkrautas akumuliatorių kasetes ir įjunkite maitinimo jungiklį. |
| | Siurblyje likęs slėgis | Patraukite gaiduką. |
| | Aukšto slėgio plovimo aparatas buvo ilgam paliktas palaikant aukštą slėgį. | Išjunkite aukšto slėgio plovimo aparatą, tiekite vandenį iš čiaupo į įleidimo angą ir kurį laiką neatjungdami vandens tiekimo nuspauskite gaiduką. Tada įjunkite aukšto slėgio plovimo aparatą. |
| Nėra vandens čiurkšlės ir (arba) silpna vandens čiurkšlė | Nepurškiamas arba prastai purškiamas vanduo | Užtikrinkite, kad būtų atsuktas čiaupas. Jei naudojate žarnos mazgą ir koštuvo mazgą, įpilkite vandens į žarną. |
| | Oras blokuoja vandens srautą. | Išjunkite jungiklį ir vėl jį įjunkite, spausdami gaiduką. |
| | Prastai prijungta vandens žarna | Patikrinkite aukšto slėgio plovimo aparato ir vandens čiaupo sujungimą. |
| | Nepakankamai prijungtos žarnos (kai naudojamas koštuvo mazgas) | Priveržkite jungiamąją movą (jei ji laisva). Saugiai įkiškite jungiamąją movą. |
| | Užsikimšusi žarna, filtras ar antgalis | Atkimškite žarną, filtrą ar antgalį. |
| | Pažeistas (susidėvėjęs) antgalis arba žarna | Pakeiskite antgalį arba žarną. |
| Nepastovi vandens čiurkšlė | Užsikimšęs antgalis | Atkimškite antgalio išmetimo angą, naudodami valymo kaištį. |
| | Prastai siurbiamas vanduo | Patikrinkite vandens žarną, pradėdami nuo čiaupo, ar nėra nuotėkių ar užsikimšimų. Atsukite čiaupą. |
| | Per karštas vanduo. | Tiekite vėsesnį vandenį. |
| Vandens nuotėkis | Prastai prijungta vandens žarna | Patikrinkite, ar patikimai prijungtos žarnos. |
| | Pažeista arba susidėvėjusi žarna | Pakeiskite žarną. |

# PASIRENKAMI PRIEDAI

⚠***PERSPĖJIMAS:*** **Su šiame vadove nurodyta „Makita“ mašina rekomenduojama naudoti šiuos įtaisus arba priedus.** Naudojant bet kokius kitus įtaisus arba priedus, gali kilti pavojus sužaloti žmones. Įtaisus arba priedus naudokite tik pagal nurodytą paskirtį.

Jeigu norite daugiau sužinoti apie tuos priedus, kreipkitės į artimiausią „Makita“ techninės priežiūros centrą.

- Antgaliai ir žarnos
- Originalūs „Makita“ akumuliatorius ir įkroviklis

**PASTABA:** Kai kurie sąraše esantys priedai gali būti pristatomi gaminio pakuotėje kaip standartiniai priedai. Įvairiose šalyse jie gali skirtis.

## Antgalių ir žarnų deriniai

► **Pav.44**

| | | | | | |
|---|---|---|---|---|---|
| 1 | Apsauga nuo aptaškymo | 2 | Cikloninės srovės antgalis *1 | 3 | Kintamojo srauto antgalis *1 |
| 4 | Ilgiklis *1 | 5 | Putų antgalis | 6 | Plovimo šepetys |
| 7 | Kintamojo srauto pulverizatorius | 8 | Kintamasis antgalis | 9 | Sukamasis šepetys |
| 10 | Po kėbulu naudojamas pulverizatorius | 11 | Vamzdžių valymo žarna (10 m) | 12 | Vamzdžių valymo žarna (15 m) |
| 13 | Speciali jungtis | 14 | Paleidimo įtaisas *1 | 15 | Pulverizatoriaus ilgiklis *2 |
| 16 | Aukšto slėgio žarna *1 | 17 | Aukšto slėgio žarnos ilgiklis (5 m) | 18 | Aukšto slėgio žarnos ilgiklis (8 m) |
| 19 | Aukšto slėgio žarnos ilgiklis (10 m) | 20 | Šarnyrinė jungtis | 21 | Vandens žarnos jungtis *1 |
| 22 | Žarnos mazgas *1 | 23 | Koštuvo mazgas *1 | - | - |

*1. Standartinis priedas
*2. Negalima naudoti kartu su po kėbulu naudojamu pulverizatoriumi.

## Apsauga nuo aptaškymo

► **Pav.45**

Sumažina taškymąsi plaunant kampus cikloninės srovės antgaliu.

► **Pav.46:** **1.** Veržlė **2.** Cikloninės srovės antgalis

Naudodami apsaugą nuo aptaškymo, nuimkite nuo jo veržlę, tada į jį įkiškite cikloninės srovės antgalį ir priveržkite veržlę.

## Putų antgalis

► **Pav.47**

Ploviklis gali būti purškiamas kaip putos.

## Plovimo šepetys

► **Pav.48**

Antgalis turi šepetį. Naudinga plaunant nešvarumus pavalyti šepečiu.

## Kintamojo srauto pulverizatorius

⚠***PERSPĖJIMAS:*** **Kai reguliuojate čiurkšlės slėgį, nesukite antgalio, traukdami jį paleidimo įtaiso link.** Antgalis gali nulėkti nuo paleidimo įtaiso ir sužaloti.

⚠***PERSPĖJIMAS:*** **Nesukite antgalio galiuko per jėgą, kai norite sureguliuoti vandens srovę.** Kitaip antgalis gali sulūžti ir sužaloti.

► **Pav.49**

Čiurkšlės slėgį galima reguliuoti sukant antgalį.

## Kintamasis antgalis

⚠***PERSPĖJIMAS:*** **Kai reguliuojate čiurkšlės plotį, nesukite antgalio, traukdami jį paleidimo įtaiso link.** Antgalis gali nulėkti nuo paleidimo įtaiso ir sužaloti.

⚠***PERSPĖJIMAS:*** **Nesukite antgalio galiuko per jėgą, kai norite sureguliuoti vandens srovę.** Kitaip antgalis gali sulūžti ir sužaloti.

► **Pav.50**

Čiurkšlės plotį galima reguliuoti nuo 0° iki 25°, sukant antgalio priekinį galą.

## Sukamasis šepetys

► **Pav.51**

Trys šepečiai lėtai sukasi viduje, kai išpurškiama čiurkšlė. Tinka valyti nedidelius nešvarumus ant išorinių sienų, automobilio kėbulo, vonios ir pan.

## Po kėbulu naudojamas pulverizatorius

⚠***PERSPĖJIMAS:*** **Nenaudokite po kėbulu naudojamo pulverizatoriaus su pulverizatoriaus ilgintuvu.**

► **Pav.52**

Itin ilgas pulverizatorius su išlenktu antgaliu. Puikiai tinka valyti sunkiai pasiekiamas vietas, pavyzdžiui, automobilio važiuoklę ir stogo lataką.

## Vamzdžių valymo žarna (10 m / 15 m)

⚠***PERSPĖJIMAS:*** **Naudodami vamzdžių valymo žarną, ypatingą dėmesį atkreipkite į vandens čiurkšlę. Itin stipri vandens čiurkšlė purškiama atgal. Vandens čiurkšlę paleiskite tik tada, kai antgalis įkištas į valytiną vamzdį bent iki raudonos žymės.**

► **Pav.53**

Santechnikai ir stogvamzdžiams valyti ir atkimšti.

## Speciali jungtis

► **Pav.54**

Jungtis, skirta antgaliui prijungti iš kito modelio.

Kai kuriems pasirenkamiems antgaliams reikalinga speciali jungtis (pasirenkamas priedas) paleidimo įtaisui pritvirtinti. Prijunkite specialią jungtį prie paleidimo įtaiso taip pat kaip ir antgalį.

► **Pav.55:** **1.** Antgalis **2.** Speciali jungtis **3.** Paleidimo įtaisas

## Pulverizatoriaus ilgintuvas

► **Pav.56**

Vamzdeliai pailgina paleidimo įtaisą. Galimi trys skirtingi ilgiai, keičiant naudojamų vamzdelių skaičių.

## Ilginamoji aukšto slėgio žarna (5 m/8 m/10 m)

► **Pav.57**

Ilginamoji žarna, jungianti aukšto slėgio plovimo aparato korpusą su paleidimo įtaisu.

## Šarnyrinė jungtis

► **Pav.58**

Apsaugo aukšto slėgio žarną nuo susukimo.

► **Pav.59:** **1.** Mygtukas **2.** Veržlė

Norėdami prijungti (atjungti) aukšto slėgio žarną prie (nuo) sukamosios jungties, pasukite aukšto slėgio žarnos veržlę ir tuo pat metu paspauskite sukamosios jungties mygtuką.

## Žarnos mazgas

► **Pav.60**

Žarnos mazgas, skirtas čiaupui arba koštuvo mazgui prie gaminio prijungti.

## Koštuvo mazgas

► **Pav.61**

Koštuvo mazgas vandeniui iš bako arba rezervuaro tiekti. Norėdami prijungti prie gaminio, naudokite žarnos mazgą.

# HOIATUS

- **Üksikasjalikku teavet enne hoolduse alustamist järgitavate ettevaatusabinõude kohta leiate peatükist „HOOLDAMINE JA HOIUSTAMINE“.**
- **Masin ei ole ette nähtud kasutamiseks füüsiliste, sensoorsete või vaimsete puuetega isikutele (k.a lapsed) ega isikutele, kellel puuduvad kogemused ja teadmised.**
- **Masinaid ei tohi kasutada lapsed. Lapsed ei tohi masinaga mängida.**
- **Akukassetil keelatud toimingute ja oluliste toimingute kohta vt jaotist „Akukassetiga seotud olulised ohutusjuhised“.**
- **Aku paigaldamise või eemaldamise juhised leiate jaotisest „Akukasseti paigaldamine või eemaldamine”.**
- **Vt maksimaalset vee sisselaskesurvet peatükist „TEHNILISED ANDMED“.**
- **Kasutage veetoruga ühendamiseks tootega kaasas olevat uut voolikukomplekti. Ärge korduskasutage vana voolikukomplekti.**
- **Masin on mõeldud kasutamiseks puhastusainega, mille tootja on kaasa andnud või soovitanud. Muude puhastusainete või kemikaalide kasutamine võib seadme ohutusele ebasoodsat mõju avaldada.**
- **Kõrgsurve puhastusseadmete kasutamise ajal võib tekkida aerosool. Aerosooli sissehingamine võib olla tervisele ohtlik.**
- **Kõrgsurvepihustid võivad olla vale kasutamise korral ohtlikud. Pihustit ei tohi suunata inimeste, sisselülitatud elektriseadmete ega masina enda poole.**
- **Ärge kasutage masinat inimeste läheduses, välja arvatud juhul, kui nad kannavad kaitserõivaid.**
- **Ärge suunake pihustit riiete või jalatsite puhastamiseks enda või teiste poole.**
- **Plahvatusoht – ärge pihustage kergsüttivaid vedelikke.**
- **Kõrgsurve puhastusseadmeid ei tohi kasutada lapsed ega väljaõppeta personal.**
- **Kõrgsurvevoolikud, liitmikud ja ühendusmuhvid on olulised masina ohutuseks. Kasutage ainult tootja soovitatud voolikuid, liitmikke ja ühendusmuhve.**
- **Masina ohutuse tagamiseks kasutage ainult tootja originaalvaruosasid või tootja heaks kiidetud varuosasid.**
- **Vesi, mis on voolanud läbi tagasivoolukaitsmete, ei ole joogikõlblik.**
- **Jälgige alati, et masin oleks enne sellel tööde tegemist välja lülitatud ning akukassetid eemaldatud.**
- **Ärge kasutage masinat, kui selle olulised osad on kahjustunud, nt kaitseseadmed, kõrgsurvevoolikud, pihustipüstol.**
- **Eemaldage akukassetid alati, kui jätate masina järelevalveta.**
- **Olenevalt kasutusalast võib kõrgsurvega puhastamiseks kasutada kaetud otsakuid, mis vähendavad märkimisväärselt vett sisaldava aerosooli teket. Siiski ei saa sellist seadet kasutada kõikidel kasutusaladel. Kui kaitseks aerosooli eest pole võimalik kasutada kaetud otsakuid, võib olenevalt puhastuskeskkonnast vaja minna FFP 2 klassi kuuluvat või samaväärset respiraatorit.**
- **Tööandja peab tegema riskihindamise, et täpsustada vajalikud meetmed puhastatava pinna ja keskkonna kaitseks aerosoolide eest. Kaitseks veeaerosoolide eest sobib kasutada FFP 2 klassi kuuluvaid, sellega võrdväärseid või kõrgema klassi respiraatoreid.**
- **Vastake kohaliku veevarustuse ettevõte nõuetele.**
- **Euroopa riikide jaoks:**
  **EN12729 (BA) kohaselt saab seadet ühendada peamise joogiveevarude võrguga, kui toitetoru külge on paigaldatud tagasivoolu takistav ventiil koos äravoolusüsteemiga.**

## Sobiv akukassett ja laadija

| | |
|---|---|
| Akukassett | BL4020 / BL4025 / BL4040 / BL4040F* / BL4050F* / BL4080F*<br>*: Soovituslik aku |
| Laadija | DC40RA / DC40RB / DC40RC / DC40WA / BCC01 / BCC02 |

- Mõned eespool loetletud akukassetid ja -laadijad ei pruugi olla teie riigis saadaval.

⚠***HOIATUS:*** **Kasutage ainult ülalpool loetletud akukassette ja laadureid.** Muude akukassettide ja laadurite kasutamine võib tekitada vigastusi ja/või tulekahju.

# TEHNILISED ANDMED

| **Mudel:** | | **HW001G** |
|---|---|---|
| Max voolukiirus *1 | | 7,0 L/min |
| Vee voolukiirus *2 | Režiim 3 (suur) | 5,5 L/min |
| | Režiim 2 (keskmine) | 4,2 L/min |
| | Režiim 1 (väike) | 3,0 L/min |
| Max lubatud surve | | 11,5 MPa |
| Töösurve *2 | Režiim 3 (suur) | 8,5 MPa |
| | Režiim 2 (keskmine) | 5,5 MPa |
| | Režiim 1 (väike) | 3,0 MPa |
| Max toitesurve | | 1,0 MPa |
| Max toite temperatuur | | 40 °C |
| Max imemiskõrgus | | 1,0 m |
| Nimipinge | | Alalisvool 36 V – 40 V max |
| Mõõtmed (P × L × K) *3 | | 344 mm × 383 mm × 520 mm |
| Netokaal | *4 | 10,3 - 13,4 kg |
| | *5 | 12,5 kg |
| Veekaitse | | IPX5 |

- Meie pideva uuringu- ja arendusprogrammi tõttu võidakse tehnilisi andmeid muuta ilma sellest ette teatamata.
- Tehnilised andmed võivad riigiti erineda.

*1: Pihustipüstoli kasutamisel ilma otsakuteta.
*2: Reguleeritava pihustusotsaku ja pikenduse kasutamisel.
*3: Kui käepide on kokku pandud ja voolikuid ei ole.
*4: Kaal sisaldab akukasseti/-kassettide kaalu, kuid ei sisalda tarvikute (reguleeritav pihustusotsak, pikendus) ega veevooliku kaalu. Seadme ja akukasseti/-kassettide kõige kergem ja raskem kombineeritud kaal on toodud tabelis.
*5: Erinevused eespool toodud netokaalust on järgmised.
- Sisaldab tarvikute kaalu (reguleeritav pihustusotsak, pikendus).
- Akukassett on BL4050F (2 tk).

## Sümbolid

Alljärgnevalt kirjeldatakse tingmärke, mida võidakse seadmetel kasutada. Enne seadme kasutamist tehke endale selgeks nende tähendus.

| | |
|---|---|
|  | Olge äärmiselt ettevaatlik ja tähelepanelik. |
|  | Lugege juhendit. |
|  | Ärge ühendage joogiveekraaniga. |
|  | Ärge suunake pihustit inimeste, sh iseenda, loomade ja sisselülitatud elektriseadmete poole. |

| | |
|---|---|
|  Ni-MH Li-ion | Ainult EL-i riikide puhul<br>Seadmes sisalduvate ohtlike osade tõttu võivad elektri- ja elektroonikaseadmete jäätmed, akud ja patareid avaldada negatiivset mõju keskkonnale ja inimeste tervisele.<br>Elektri- ja elektroonikaseadmeid ega akusid ei tohi kõrvaldada koos olmejäätmetega!<br>Euroopa elektri- ja elektroonikaseadmete jäätmete, akude ja patareide ning nende jäätmete direktiivi ja riiklikku õigusesse ülevõtmise kohaselt tuleb elektri- ja elektroonikaseadmete, akude ja patareide jäätmed koguda eraldi ning viia eraldiseisvasse olmejäätmete kogumispunkti, mis tegutseb kooskõlas keskkonnakaitse eeskirjadega.<br>Sellele osutab seadmele paigaldatud läbikriipsutatud ratastega prügikasti sümbol. |
|  | Garanteeritud helivõimsustase ELi välistingimustes kasutatavate seadmete müra direktiivi kohasel. |
|  | Helivõimsustase Austraalia NSW müra-kontrolli määruse kohaselt |

## Kavandatud kasutus

See masin on mõeldud tõrksa mustuse eemaldamiseks veejoa abil. See masin on mõeldud nii äriotstarbel kui ka kodumajapidamises kasutamiseks.

## Müra

Tüüpiline A-korrigeeritud müratase, määratud standardi EN60335-2-79 kohaselt:
Helirõhutase ($L_{pA}$): 71 dB (A)
Määramatus (K): 3,2 dB (A)

Töötamisel võib müratase ületada 80 dB (A).

**MÄRKUS:** Deklareeritud müra väärtust (väärtuseid) on mõõdetud kooskõlas standardse katsemeetodiga ning seda võib kasutada ühe seadme võrdlemiseks teisega.

**MÄRKUS:** Deklareeritud müraemissiooni väärtust/väärtusi võib kasutada ka kokkupuute esmaseks hindamiseks.

⚠***HOIATUS:*** **Kasutage kõrvakaitsmeid.**

⚠***HOIATUS:*** **Olenevalt tööriista kasutamisviisidest võib müraemissioon elektritööriista tegeliku kasutamise ajal erineda deklareeritud väärtus(t) est.**

⚠***HOIATUS:*** **Rakendage operaatori kaitsmiseks kindlasti piisavaid ohutusabinõusid, mis põhinevad hinnangulisel müratasemel tegelikus töösituatsioonis (võttes arvesse tööperioodi kõiki osasid, näiteks korrad, kui seade lülitatakse välja ja seade töötab tühikäigul, lisaks tööajale).**

## Vibratsioon

Vibratsiooni koguväärtus (kolmeteljeliste vektorite summa) standardi EN60335-2-79 kohaselt määratuna:
Vibratsiooniheide ($a_h$): 3,2 m/s$^2$
Määramatus (K): 1,5 m/s$^2$

**MÄRKUS:** Deklareeritud vibratsiooni koguväärtust (-väärtuseid) on mõõdetud kooskõlas standardse katsemeetodiga ning seda võib kasutada ühe seadme võrdlemiseks teisega.

**MÄRKUS:** Deklareeritud vibratsiooni koguväärtust/-väärtusi võib kasutada ka kokkupuute esmaseks hindamiseks.

⚠***HOIATUS:*** **Olenevalt tööriista kasutamisviisidest võib vibratsioontase elektritööriista tegeliku kasutamise ajal erineda deklareeritud väärtus(t) est.**

⚠***HOIATUS:*** **Rakendage operaatori kaitsmiseks kindlasti piisavaid ohutusabinõusid, mis põhinevad hinnangulisel müratasemel tegelikus töösituatsioonis (võttes arvesse tööperioodi kõiki osasid, näiteks korrad, kui seade lülitatakse välja ja seade töötab tühikäigul, lisaks tööajale).**

Allpool on toodud korduvast löögivibratsioonist tuleneva kiirenduse tippamplituudi keskmised väärtused ($p_F$) koos vastava määramatusega (K), mis on kindlaks tehtud kooskõlas standardiga EN60335-2-79.
$p_F$ : 41 m/s$^2$
Määramatus (K): 11 m/s$^2$

**MÄRKUS:** Nende deklareeritud väärtuste põhjal ei saa määrata käte kokkupuudet vibratsiooniga.

## Vastavusdeklaratsioon

***Ainult Euroopa riikide puhul***

EL-i/ÜK vastavusdeklaratsiooni saab vaadata alljärgnevalt URL-ilt.

https://support.makita.biz/doc/doc_index.html

# OHUTUSHOIATUSED

## Üldised elektritööriistade ohutushoiatused

⚠***HOIATUS*** **Lugege läbi kõik selle elektritööriistaga kaasas olevad ohutushoiatused, juhised, illustratsioonid ja tehnilised andmed.** Alljärgnevate juhiste eiramine võib põhjustada elektrilöögi, süttimise ja/või raske kehavigastuse.

### Hoidke edaspidisteks viideteks alles kõik hoiatused ja juhtnöörid.

Hoiatustes kasutatud termini „elektritööriist" all peetakse silmas elektriga töötavaid (juhtmega) elektritööriistu või akuga töötavaid (juhtmeta) elektritööriistu.

## TÄHTSAD OHUTUSHOIATUSED

⚠***HOIATUS:*** **Lugege läbi kõik ohutushoiatused ja juhtnöörid.** Hoiatuste ja juhtnööride mittejärgmine võib põhjustada elektrišokki, tulekahju ja/või tõsiseid vigastusi.

### Hoidke edaspidisteks viideteks alles kõik hoiatused ja juhtnöörid.

**HOIATUS – Selle toote kasutamisel tuleb alati järgida elementaarseid ettevaatusabinõusid, sealhulgas järgmisi:**

**Tööpiirkonna ohutus**

1. **Hoidke inimesed tööpiirkonnast eemal.**
2. **Ärge kummarduge üle ebastabiilsete tugede ega seiske nende peal. Hoidke jalad kogu aeg kindlalt maas ja hoidke tasakaalu.**
3. **Asetage kõrgsurvepesuri kere tasasele ja stabiilsele pinnale. Vältige alasid, kus väljuv vesi pääseb jooksma või koguneb.**
4. **Enne puhastamist kontrollige ümbrust ja puhastatavaid esemeid. Kõrgsurvepihustid võivad maha kraapida värvi või muud pinnatöötlusvahendid, sealhulgas mürgised kemikaalid. Vajaduse korral võtke ennetavad meetmed.**

5. **Olge ettevaatlik, et mitte kõrgsurvepesuri vooliku otsa komistada. Olge töötamise ajal alati teadlik kõrgsurvepesuri seadistusest.**
6. **Kasutamise ajal tuleb kõrgsurvepesuri alumisest osast välja väike kogus vett. Vältige kõrgsurvepesuri paigutamist piirkondadesse, mille märjaks saamist te ei soovi.**

**Isiklik ohutus**

1. **Pihusti ja pihusti kõrval olevate esemete vastu kaitsmiseks peaksid operaatorid kandma sobivaid rõivaid, näiteks turvasaapaid, turvakindaid, näovarjuga kiivrit, kõrvakaitset jne.**
2. **Ärge kasutage kõrgsurvepesurit inimeste läheduses, välja arvatud juhul, kui nad kannavad kaitserõivaid.**
3. **Vigastuste ohu vähendamiseks on toote kasutamisel laste läheduses vajalik hoolikas järelevalve.**
4. **Joogiveesüsteemiga ühendamisel tuleb süsteemi kaitsta tagasivoolu eest.**
5. **Vesi, mis on voolanud läbi tagasivoolukaitse, ei ole joogikõlblik.**

**Elektriohutus**

1. **Ärge kunagi katsuge akukassetti märgade kätega.**
2. **Ärge kasutage masinat, kui selle olulised osad on kahjustatud, nt kaitseseadmed, kõrgsurvevoolik või pihustipüstol.**

**Elektritööriista kasutamine ja hooldus**

1. **Enne toote kasutamist lugege kõiki juhiseid.**
2. **Viige ennast kurssi sellega, kuidas kõrgsurvepesurit ja voolusurvet kiiresti peatada. Tutvuge põhjalikult juhtseadistega.**
3. **Kõrgsurvepihustid võivad olla vale kasutamise korral ohtlikud. Pihustit ei tohi suunata inimeste, sisselülitatud elektriseadmete ega masina enda poole.**
4. **Masin ei ole ette nähtud kasutamiseks füüsiliste, sensoorsete või vaimsete puuetega isikutele (k.a lapsed) ega isikutele, kellel puuduvad kogemused ja teadmised seadme ohutuks kasutamiseks.**
5. **Lapsed ei tohi seadmega mängida.**
6. **Ärge pihustage kergsüttivaid ja/või mürgiseid vedelikke. See võib põhjustada plahvatuse, mürgistuse või masina kahjustumise.**
7. **Ärge suunake pihustit riiete või jalatsite puhastamiseks enda või teiste poole.**
8. **Kõrgsurvevoolikud, liitmikud ja ühendusmuhvid on olulised masina ohutuseks. Kasutage ainult tootja soovitatud voolikuid, liitmikke ja ühendusmuhve.**
9. **Järgige tarvikute vahetamise juhtnööre.**
10. **Hoidke käed kuivad, puhtad ning õli- ja rasvavabad.**
11. **Olge tähelepanelik – jälgige, mida teete.**
12. **Ärge kasutage toodet, kui tunnete end uimasena või olete alkoholi või narkootikumide mõju all.**
13. **Ärge laske kõrgsurvepesuril töötada ilma veeta pikemalt kui ühe minuti vältel. See kahjustab mootorit, mille tulemuseks on rike.**
14. **Kui jätate kõrgsurvepesuri ilma valveta, lülitage alati toide ja veevarustus välja.**
15. **Olge ettevaatlik tagasilöögi suhtes. Kui kõrgsurve all veejuga otsakust väljub, põrkub pihustipüstol tagasi. Hoidke pihustipüstolit kindlalt, et hoida ära õnnetusjuhtumitest tulenevaid vigastusi.**
16. **Enne kasutamist kontrollige kahjustatud või kulunud osasid. Veenduge alati, et voolik oleks õigesti ühendatud ja töö ajal ei esineks lekkeid. Toimimist mõjutavate vigadega masina kasutamine võib põhjustada õnnetuse.**
17. **Masin on mõeldud kasutamiseks puhastusainega, mille tootja on kaasa andnud või soovitanud. Muude puhastusainete või kemikaalide kasutamine võib seadme ohutusele ebasoodsat mõju avaldada.**
18. **Ärge tõmmake kõrgsurvepesuri liigutamiseks voolikut. See võib kahjustada voolikut ja selle ühendusosi ning tekitada lühise või toimimist mõjutavaid vigu.**
19. **Ärge pange voolikule raskeid esemeid ega laske sõidukitel sellest üle sõita.**
20. **Enne vooliku lahtiühendamist laadige jääksurve pihustipüstolis alati maha.**
21. **Ühendades voolikut veetoruga, järgige kohaliku veetööde osakonna või ettevõtte juhiseid.**
22. **Kui kõrgsurvepesur kukub maha või lööb vastu kõva eset, kontrollige seda kahjustuste ja mõrade suhtes.** Kahjustada saanud kõrgsurvepesuri kasutamine võib tekitada suitsu, tulekahju või põhjustada elektrilöögi ja seeläbi kehalisi vigastusi.
23. **Kõrgsurvepuhastite kasutamisel võivad tekkida aerosoolid. Aerosoolide sissehingamine võib kahjustada tervist.**
24. **Olenevalt rakendusest võib kõrgsurvega puhastamiseks kasutada kaetud otsakut, mis vähendab märkimisväärselt veeaerosoolide heidet. Siiski ei saa sellist seadet kasutada kõikide rakenduste jaoks. Kui kaitseks aerosoolide eest pole võimalik kasutada kaetud otsakut, võib olenevalt puhastuskeskkonnast vaja minna FFP 2 klassi kuuluvat või võrdväärset respiraatorit.**
25. **Tööandja peab tegema riskihindamise, et täpsustada vajalikud meetmed puhastatava pinna ja keskkonna kaitseks aerosoolide eest. Kaitseks veeaerosoolide eest sobib kasutada FFP 2-klassi kuuluvaid, sellega võrdväärseid või kõrgema klassi respiraatoreid.**
26. **Vältige tahtmatut käivitamist. Veenduge, et lüliti on enne akukomplekti ühendamist, seadme tõstmist või kandmist väljalülitatud asendis.** Seadme kandmine, hoides näppu lülitil, või seadme vooluvõrku ühendamine, kui lüliti on sisselülitatud asendis, võib kaasa tuua õnnetusi.
27. **Enne seadme kohandamist, lisatarvikute vahetamist või hoiundamist ühendage akukomplekt seadme küljest lahti.** Sellised ennetusabinõud vähendavad seadme juhusliku käivitamise ohtu.
28. **Ärge muutke või üritage parandada seadet või akukomplekti muul viisil kui kasutus- ja hooldusjuhendis osutatud.**
29. **Ärge kasutage veejuga püsivalt samas kohas.** Ese võib puruneda ja põhjustada vigastusi.

30. **Ärge peske masinat selle masina veejoaga.** Masin võib puruneda või masina osad võivad lahti tulla ja vigastuse põhjustada.
31. **Elektrilöögiohu vältimiseks ärge suunake veejuga vastu masinat, kui masin on sisse lülitatud.**
32. **Torupuhastusvoolikul on punane märgistus. Kui kasutate torupuhastusvoolikut, sisestage see puhastatavasse torusse vähemalt punase märgistuseni, enne kui masina sisse lülitate. See toiming takistab kokkupuudet suure surve all oleva veejoaga või prahi/reoveega, mis päästiku vajutamisel tahapoole välja paiskub.**

**Akuga tööriista kasutamine ja hooldus**

1. **Laadige alati laadijaga, mille tootja on heaks kiitnud.** Laadija, mis sobib kasutamiseks ühte tüüpi akuga, võib kaasa tuua tulekahjuohu, kui seda kasutada koos mõnda teist tüüpi akuga.
2. **Kasutage elektritööriistu üksnes spetsiaalselt neile toodetud akudega.** Mis tahes muude akude kasutamine võib tekitada tervisekahjustusi või tulekahjuohtu.
3. **Kui akut ei kasutata, ärge hoidke seda koos muude metallesemetega, nagu kirjaklambrid, mündid, võtmed, naelad, kruvid jm väiksed metallesemed, mis võivad tekitada ühenduse klemmide vahel.** Akuklemmide lühis võib põhjustada põletusi ja tulekahjuohtu.
4. **Väärkasutamise tagajärjel võib akust valguda välja vedelikku; ärge seda puudutage. Kui olete selle vedelikuga siiski kogemata kokku puutunud, uhtke kohta veega. Kui vedelik on sattunud silma, minge arsti juurde.** Akust väljavalgunud vedelik võib põhjustada ärritust ja põletusi.
5. **Ärge kasutage akupaketti ega tööriista, mis on kahjustatud või muudetud.** Kahjustatud või muudetud akud võivad käituda etteaimamatult, põhjustades süttimis-, plahvatus- või vigastusohu.
6. **Kaitske akupaketti ja tööriista tule ja kõrge temperatuuri eest.** Tule või kõrgema kui 130 °C temperatuuriga kokkupuutumine võib tuua kaasa plahvatuse.
7. **Pidage kinni kõigist laadimisjuhistest ja ärge laadige akupaketti ega tööriista väljaspool juhendis märgitud temperatuurivahemikku.** Valesti või väljaspool märgitud temperaturivahemikku laadimine võib kahjustada akupaketti ja suurendada süttimisohtu.

**Hooldus**

1. **Järgige juhendis toodud hooldusjuhiseid.**
2. **Masina ohutuse tagamiseks kasutage ainult tootja originaalvaruosasid või tootja heaks kiidetud varuosasid.**
3. **Laske kõrgsurvepesurit hooldada eksperdil, kes kasutab vaid identseid varuosi. Siis on kõrgsurvepesuri ohutus tagatud.**
4. **Kõrgsurvepesuri talitlushäire või rikke korral lülitage see viivitamatult välja ja eemaldage akukassett/-kassetid. Pöörduge kohaliku edasimüüja või teeninduskeskuse poole.**

**Lisaohutusnõuded**

1. **Vastake kohaliku veevarustuse ettevõte nõuetele.**
2. **Ärge kasutage masinat äikeseohu korral.**
3. **Masina kasutamisel porisel, libedal maapinnal või märjal kallakul pöörake tähelepanu kindlale jalgealusele.**
4. **Ärge vahetage akut vihma käes.**
5. **Ärge ajage masinat sügavale lompi.**
6. **Ärge jätke masinat järelevalveta vihma kätte.**
7. **Masina hoiule panemisel vältige otsest päikesevalgust ja vihma ning see ei tohiks muutuda hoiukohas liiga kuumaks ega niiskeks.**
8. **Ärge istuge masinal ega kasutage seda astmelauana.** Muidu võib juhtuda õnnetus või tekkida masina rike.

# HOIDKE JUHEND ALLES.

**⚠*HOIATUS:* ÄRGE UNUSTAGE järgida toote ohutusnõudeid mugavuse või toote (korduskasutamisega saavutatud) hea tundmise tõttu.**

**VALE KASUTUS või kasutusjuhendi ohutuseeskirjade eiramine võib põhjustada tervisekahjustusi.**

## Akukassetiga seotud olulised ohutusjuhised

1. **Enne akukasseti kasutamist lugege (1) akulaadijal, (2) akul ja (3) seadmel olevad juhtnöörid ja hoiatused läbi.**
2. **Ärge võtke akukassetti lahti ega muutke seda.** See võib põhjustada tulekahju, liigset kuumust või plahvatuse.
3. **Kui tööaeg järsult lüheneb, siis lõpetage kohe kasutamine. Edasise kasutamise tulemuseks võib olla ülekuumenemisoht, võimalikud põletused või isegi plahvatus.**
4. **Kui elektrolüüti satub silma, siis loputage silma puhta veega ja pöörduge koheselt arsti poole. Selline õnnetus võib põhjustada pimedaksjäämist.**
5. **Ärge tekitage akukassetis lühist:**
   (1) **Ärge puutuge klemme elektrijuhtidega.**
   (2) **Ärge hoidke akukassetti tööriistakastis koos metallesemetega, nagu naelad, mündid jne.**
   (3) **Ärge tehke akukassetti märjaks ega jätke seda vihma kätte.**

   **Aku lühis võib põhjustada tugevat elektrivoolu, ülekuumenemist, põletusi ning ka seadet tõsiselt kahjustada.**
6. **Ärge hoidke ega kasutage tööriista ja akukassetti kohtades, kus temperatuur võib tõusta üle 50 °C (122 °F).**
7. **Ärge põletage akukassetti isegi siis, kui see on saanud tõsiselt vigastada või on täiesti kulunud. Akukassett võib tules plahvatada.**
8. **Ärge naelutage, lõigake, muljuge, visake akukassetti ega laske sel kukkuda, samuti ärge lööge selle pihta kõva esemega.** Selline tegevus võib põhjustada tulekahju, liigset kuumust või plahvatuse.
9. **Ärge kasutage kahjustatud akut.**
10. **Sisalduvatele liitium-ioonakudele võivad kohalduda ohtlike kaupade õigusaktide nõuded.**
    Kaubanduslikul transportimisel, näiteks

kolmandate poolte või transpordiettevõtete poolt, tuleb järgida pakendil ja siltidel toodud erinõudeid. Transportimiseks ettevalmistamisel on vajalik pidada nõu ohtliku materjali eksperdiga. Samuti tuleb järgida võimalike riiklike regulatsioonide üksikasjalikumaid nõudeid.
Katke teibiga või varjake avatud kontaktid ja pakendage aku selliselt, et see ei saaks pakendis liikuda.

11. **Kasutuskõlbmatuks muutunud akukasseti kõrvaldamiseks eemaldage see tööriistast ja viige selleks ette nähtud kohta. Järgige kasutuskõlbmatuks muutunud aku kõrvaldamisel kohalikke eeskirju.**
12. **Kasutage akusid ainult Makita heaks kiidetud toodetega.** Akude paigaldamine selleks mitte ettenähtud toodetele võib põhjustada süttimist, ülemäärast kuumust, plahvatamist või elektrolüüdi lekkimist.
13. **Kui tööriista ei kasutata pika ajaperioodi jooksul, tuleb aku tööriistast eemaldada.**
14. **Kasutamise ajal ja pärast kasutamist võib akukassett kuumeneda, mis võib põhjustada põletusi või madala temperatuuri põletusi. Olge kuuma akukasseti kandmisel ettevaatlik.**
15. **Ärge puudutage tööriista klemmi kohe pärast kasutamist, sest see võib olla kuum ja põhjustada põletusi.**
16. **Hoidke akukasseti klemmid, avad ja sooned tükikestest, tolmust ja mullast puhtad.** See võib põhjustada tööriista või aku ülekuumenemist, süttimist, purunemist ja talitlushäireid, mis võib lõppeda põletuste või kehavigastustega.
17. **Kui tööriist ei kannata kasutamist kõrgepingeliinide lähedal, ärge kasutage akukassetti kõrgepingeliinide lähedal.** Muidu võib tööriist või akukassett puruneda või sellel tõrge tekkida.
18. **Hoidke akut lastele kättesaamatult.**

## HOIDKE JUHEND ALLES.

⚠***ETTEVAATUST:*** **Kasutage ainult Makita originaalakusid.** Mitte Makita originaalakude või muudetud akude kasutamine võib põhjustada akude süttimise, kehavigastuse ja kahjustuse. Samuti muudab see kehtetuks Makita tööriista ja laadija Makita garantii.

***TÄHELEPANU:*** Makita ei vastuta õnnetuste eest, mis tekivad muude kui Makita originaalakude või modifitseeritud akude kasutamisest. Makita originaalakude sobivust Makita tööriistade ja laadijatega on kooskõlas kohalduva õiguse ja ohutusstandarditega põhjalikult kontrollitud.

## Vihjeid aku maksimaalse kasutusaja tagamise kohta

1. **Laadige akukassetti enne selle täielikku tühjenemist. Kui märkate, et tööriist töötab väiksema võimsusega, peatage töö ja laadige akukassetti.**
2. **Ärge laadige täielikult laetud akukassetti. Ülelaadimine lühendab akude kasutusiga.**
3. **Laadige akukassetti toatemperatuuril 10 °C - 40 °C. Enne laadimist laske kuumenenud akukassetil maha jahtuda.**
4. **Kui te ei kasuta parajasti akukassetti, eemaldage see tööriistast või laadurist.**
5. **Kui te ei kasuta akukassetti kauem kui kuus kuud, laadige see.**

# FUNKTSIONAALNE KIRJELDUS

⚠***ETTEVAATUST:*** **Enne masina reguleerimist või selle toimimise kontrollimist lülitage masin alati välja ja eemaldage akukassetid.**

## Akukasseti paigaldamine või eemaldamine

⚠***ETTEVAATUST:*** **Lülitage masin alati enne akukasseti paigaldamist või eemaldamist välja.**

⚠***ETTEVAATUST:*** **Akukasseti paigaldamisel või eemaldamisel tuleb masinat ja akukassetti kindlalt paigal hoida.** Kui masinat ja akukassetti ei hoita kindlalt paigal, võivad need käest libiseda ning kahjustada masinat ja akukassetti või põhjustada kehavigastusi.

⚠***ETTEVAATUST:*** **Enne kasutamist lukustage kindlasti akukate.** Muidu võivad pori, muld või vesi põhjustada toote või akukasseti kahjustuse.

⚠***ETTEVAATUST:*** **Paigaldage akukassett alati täielikult.** Muidu võib see juhuslikult masinast välja kukkuda ja põhjustada teile või läheduses viibivatele isikutele vigastusi.

⚠***ETTEVAATUST:*** **Ärge rakendage akukasseti paigaldamisel jõudu.** Kui kassett ei lähe kergesti sisse, pole see õigesti paigaldatud.

⚠***ETTEVAATUST:*** **Akukasseti paigaldamisel ja eemaldamisel hoidke akukatet tugevalt kinni.**

**Akukasseti paigaldamine**

**1.** Tõmmake lukustushoob üles ja avage seejärel akukate.
► **Joon.1: 1.** Akukate **2.** Lukustushoob

**2.** Viige akukasseti keel kohakuti masinal asuva pesaga ja lükake kassetti, kuni see klõpsatusega oma kohale kinnitub.
► **Joon.2: 1.** Akukassett

**3.** Sulgege akukate ja vajutage sellele, kuni lukustushoob selle fikseerib.

**Akukasseti eemaldamiseks:**

**1.** Tõmmake lukustushoob üles ja avage akukate.

**2.** Tõmmake akukassett masinast, lükates samal ajal kasseti esiküljel paiknevat nuppu.

**3.** Sulgege akukate ja vajutage sellele, kuni lukustushoob selle fikseerib.

## Akukontrolli nupp

Akukontrolli nupu vajutamisel saate kontrollida aku jääkmahtuvust.

► **Joon.3: 1.** Akunäidik **2.** Akukontrolli nupp

| Akunäidiku olek | | | Aku jääkmahutavus |
|---|---|---|---|
| Põleb | Ei põle | Vilgub | |
|  | | | 50% kuni 100% |
|  | | | 20% kuni 50% |
|  | | | 0% kuni 20% |
|  | | | Laadige akut |

**MÄRKUS:** Aku jääkmahutavuse märgutuli on ligikaudne. Aku tegelik mahutavus võib sõltuvalt kasutustingimustest ja ümbritsevast temperatuurist erineda.

**MÄRKUS:** Tuli kustub mõne sekundi pärast automaatselt.

**MÄRKUS:** Kui paigaldatud on kaks akukassetti, kasutatakse kõigepealt vasakul olevat akut.

**MÄRKUS:** Kui paigaldatud on kaks akukassetti, vahetab masin automaatselt aku, kui kasutuses olev aku saab tühjaks.

**MÄRKUS:** Aku jääkmahtuvust saab kontrollida ilma toitelülitit sisse lülitamata.

## Aku jääkmahutavuse näit

Akukasseti järelejäänud mahutavuse kontrollimiseks vajutage kontrollimise nuppu. Märgulambid süttivad mõneks sekundiks.

► **Joon.4: 1.** Märgulambid **2.** Kontrollimise nupp

| Märgulambid | | | Jääkmahutavus |
|---|---|---|---|
| Põleb | Ei põle | Vilgub | |
|  | | | 75 - 100% |
|  | | | 50 - 75% |
|  | | | 25 - 50% |
| 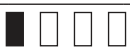 | | | 0 - 25% |
| 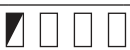 | | | Laadige akut. |

| Märgulambid | | | Jääkmahutavus |
|---|---|---|---|
| Põleb | Ei põle | Vilgub | |
| 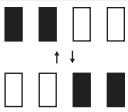 | | | Akul võib olla tõrge. |

**MÄRKUS:** Näidatud mahutavus võib veidi erineda tegelikust mahutavusest olenevalt kasutustingimustest ja ümbritseva keskkonna temperatuurist.

**MÄRKUS:** Esimene (taga vasakul asuv) märgutuli vilgub, kui akukaitsesüsteem töötab.

## Masina/aku kaitsesüsteem

Masinal on masina/aku kaitsesüsteem. Süsteem lülitab masina ja aku tööea pikendamiseks mootori automaatselt välja. Masin seiskub käitamise ajal automaatselt, kui masina või aku kohta kehtib üks järgmistest tingimustest:

### Ülekoormuskaitse

Kui masinat või akut kasutatakse viisil, mis põhjustab ebatavaliselt suurt voolutarbimist, siis seiskub masin automaatselt ja kiirusnäidik vilgub roheliselt. Sellisel juhul lülitage masin välja ja lõpetage kasutamine, mis põhjustas masina ülekoormuse. Pärast seda lülitage masin taaskäivitamiseks sisse.

### Ülekuumenemiskaitse

Kui masin on ülekuumenenud, seiskub see automaatselt ja kiirusnäidikus süttib punane tuli. Sellisel juhul laske masinal ja akul enne masina uuesti sisselülitamist jahtuda.

**MÄRKUS:** Kui aku on ülekuumenenud, vilgub kiirusnäidik punaselt.

### Ülelaadimiskaitse

Kui aku jääkmahtuvus pole piisav, seiskub masin automaatselt ja kiirusnäidik vilgub punaselt. Sellisel juhul eemaldage aku masinast ja laadige akut või vahetage aku täislaetud aku vastu välja.

### Kaitse muude põhjuste korral

Kaitsesüsteem on mõeldud ka muude põhjuste jaoks, mis võivad masinat kahjustada, ja see võimaldab masinal automaatselt seiskuda. Kui masin on ajutiselt peatatud või seiskunud, toimige põhjuste kõrvaldamiseks alljärgnevalt.

1. Lülitage masin välja ja seejärel taaskäivitamiseks uuesti sisse.
2. Laadige akut (akusid) või asendage aku (akud).
3. Laske masinal ja akul (akudel) maha jahtuda.

Kui kaitsesüsteemi taastamisega ei õnnestu olukorda parandada, võtke ühendust kohaliku Makita hoolduskeskusega.

***TÄHELEPANU:* Kui masin on seiskunud mõnel muul põhjusel, mida eespool ei kirjeldatud, lugege veaotsingut käsitlevat jaotist.**

## Režiimi vahetamise nupp

Kiirust saab muuta kolmel astmel. Kiirusrežiimi muutmiseks vajutage režiimi vahetamise nuppu. Kiirusrežiimi muutmisel süttivad vastavad kiirusnäidikud.
► **Joon.5: 1.** Režiimi vahetamise nupp

**MÄRKUS:** Sisselülitatud masinal ei saa režiimi muuta. Vahetage režiimi, kui masin on välja lülitatud ja aku paigaldatud.

**MÄRKUS:** Kui kiirusnäidik süttib punaselt või vilgub punaselt või roheliselt, vaadake masina/aku kaitsesüsteemi juhiseid.

## Toitelüliti

***HOIATUS:* Kui seadet ei kasutata, lülitage toitelüliti alati välja.**

***TÄHELEPANU:* Ärge keerake toitelülitit jõuga.** See võib põhjustada lüliti rikke.

Masina sisselülitamiseks keerake toitelülitit päripäeva, masina väljalülitamiseks keerake toitelülitit vastupäeva.
► **Joon.6: 1.** Toitelüliti

**MÄRKUS:** Akunäidikud süttivad pärast masina sisselülitamist mõneks sekundiks.

**MÄRKUS:** Kui paigaldate akukasseti masinasse, mille toitelüliti on sisselülitatud asendis, vilgub kiirusnäidik roheliselt. Keerake toitelüliti väljalülitatud asendisse ning paigaldage seejärel akukassett masinale.

## Otsaku funktsioonid

**MÄRKUS:** Põhiotsakud erinevad olenevalt riigist. Vt teisi otsakuid lisavarustuse tarvikute jaotisest.

### Spiraaljoaotsak

***Riigikohane***

***TÄHELEPANU:* Ärge kasutage spiraaljoaotsakut õrnade pindade, näiteks akende või autokere puhastamiseks.**

► **Joon.7**

Väljutatakse spiraalne juga. Sobib kangekaelse mustuse eemaldamiseks.

### Reguleeritav pihustusotsak ja pikendus

***Riigikohane***

***ETTEVAATUST:* Paigaldage pikendusele ainult reguleeritav pihustusotsak. Ärge ühendage originaalpikenduse külge muid lisavarustuses olevaid pikendusi.** Muude kui tootja soovitatud tarvikute kasutamine võib põhjustada kahjustuse või kehavigastuse ohu.

***ETTEVAATUST:* Survet reguleerides ärge pöörake otsakut samal ajal, kui seda pihustipüstoli suunas tõmbate.** Otsak võib pihustipüstolilt lahti tulla ja põhjustada kehavigastusi.

***ETTEVAATUST:* Otsaku tipu keeramisel veejoa reguleerimiseks ärge keerake seda jõuga.** Muidu võib otsak puruneda ja vigastuse põhjustada.

► **Joon.8: 1.** Reguleeritav pihustusotsak **2.** Pikendus

Veejoa survet saab reguleerida otsakut keerates.

***TÄHELEPANU:* Otsaku keeramisel ärge hoidke otsaku tipust, vaid juureosast, nagu on näidatud joonisel.**

► **Joon.9**

**MÄRKUS:** Reguleeritava pihustusotsaku saab kinnitada otse pihustipüstolile.

## Päästiku vajutamine

***TÄHELEPANU:* Selleks et vältida mehaanilist viga survelülitis, jätke päästiku vajutamiste vahele alati kahesekundiline intervall.**

Veejoa väljalaskmiseks tõmmake päästikut. Pihustamine jätkub seni, kuni päästikut surutakse. Pihustipüstoli ohutuks kasutamiseks saab päästiku lukustada. Päästiku lukustamiseks tõmmake stopper välja ja kinnitage see käepidemel soone külge.
► **Joon.10: 1.** Päästik **2.** Stopper **3.** Soon

# KOKKUPANEK

***HOIATUS:* Veenduge enne masinal igasuguste tööde tegemist alati, et kõik akukassetid oleksid eemaldatud.** Kõigi akukassettide eemaldamata jätmine võib põhjustada niiduki juhuslikul käivitumisel raskeid kehavigastusi.

## Kõrgsurvevooliku ühendamine

***ETTEVAATUST:* Veenduge, et kõrgsurvevoolik oleks kindlalt ühendatud.** Lõdva kinnituse tõttu võib kõrgsurvevoolik lahti tulla ja põhjustada kehavigastusi.

Ühendage survevoolik väljalaskele. Survevoolikul oleva mutri keeramiseks väljalaskeava kruvikeermele keerake seda päripäeva.
► **Joon.11: 1.** Väljalase **2.** Mutter

## Pihustipüstoli kinnitamine

***ETTEVAATUST:*** **Veenduge, et kõrgsurvevoolik oleks kindlalt ühendatud.** Lõdva kinnituse tõttu võib kõrgsurvevoolik lahti tulla ja põhjustada kehavigastusi.

Ühendage kõrgsurvevoolik pihustipüstolil oleva sisselaskega. Keerake kõrgsurvevoolikul olevat mutrit päripäeva, samal ajal seda sisselaske kruvikeermesse keerates.

► **Joon.12:** **1.** Sisselase **2.** Mutter

## Kraani ühendamine

***ETTEVAATUST:*** **Kasutage alati survekindlat veevoolikut, millel on alljärgnevad läbimõõdud, ning ühendage see sobivate liitmike abil kraani külge.** Muidu võib veevoolik ja/või liitmik puruneda ja põhjustada kehavigastusi.

- Vooliku siseläbimõõt on 14 mm kuni 15 mm.
- Vooliku välisläbimõõt on 20 mm või vähem.
- Vooliku paksus on 2,3 mm või rohkem ja vähem kui 3,0 mm.

***TÄHELEPANU:*** **Kasutage võimalikult lühikest survekindlat veevoolikut.** Siseneva vee kogus peaks olema suurem kui pumba maksimaalne toitemaht.

***TÄHELEPANU:*** **Kui ühendate joogivee tarbeks veevõrguga, kasutage teie piirkonna eeskirjadele vastavat tagasivooluklappi.**

***TÄHELEPANU:*** **Kraaniga ühendamisel on vajalik vee voolukiirus 7,0 L/min või rohkem.** Kui vee voolukiirus on ebapiisav, ei ole võimalik saavutada masina täisvõimsust.

**MÄRKUS:** Voolikumooduliga on kaasas mõlemasse otsa kinnitatud ühendusmuhvid. Ühenduse loomisel kraaniga, millel ei ole ühendusmuhvi, eemaldage ühendusmuhv ühest otsast, keerates ühendusmuhvi joonisel noolega näidatud suunas.

► **Joon.13:** **1.** Ühendusmuhvi mutter
**2.** Ühendusmuhv

**1.** Ühendage voolikumoodul kraanile. Kasutage voolikuotsa kinnitamiseks kraanile sobivat liitmikku, näiteks voolikurihma või veekraani liitmikku.

► **Joon.14:** **1.** Voolikurihm **2.** Ühendusmuhv
**3.** Voolikumoodul

***TÄHELEPANU:*** **Ühendage voolikumoodul kindlalt kraanile.** Muidu võib voolikumoodul kraani avamisel lahti tulla.

**MÄRKUS:** Liitmik sõltub selle kraani kujust, millega te ühendate. Valmistage ette sobiv kaubandusest ostetud liitmik.

**2.** Kinnitage veevooliku üleminek sisselaskele ja kinnitage seejärel ühendusmuhv veevooliku üleminekule.

► **Joon.15:** **1.** Ühendusmuhv **2.** Veevooliku üleminek
**3.** Sisselaskeava

***TÄHELEPANU:*** **Veevooliku üleminek ja ühendusmuhv tuleb kinnitada tugevalt.** Muidu võib veevooliku üleminek või ühendusmuhv kraani avamisel lahti tulla.

## Otsaku ühendamine / lahti ühendamine

***ETTEVAATUST:*** **Otsaku ühendamisel/lahtiühendamisel lukustage alati pihustipüstoli päästik.**

***ETTEVAATUST:*** **Otsaku ühendamisel pihustipüstoliga ühendage see tugevalt ja veenduge, et see lahti ei tuleks.**

***ETTEVAATUST:*** **Otsaku ühendamisel või lahutamisel ärge keerake seda jõuga.** Muidu võib otsak puruneda või lahti tulla ja vigastusi põhjustada.

Sisestage otsaku ots pihustipüstoli avasse ja keerake seda joonisel näidatud noole suunas, vajutades samal ajal otsakut pihustipüstoli poole. Otsaku lahutamiseks keerake otsakut vastupidises suunas, vajutades seda pihustipüstoli poole, ning seejärel tõmmake see välja.

► **Joon.16:** **1.** Pihustipüstol **2.** Pilu **3.** Otsaku ots

## Vahuotsaku ühendamine

***Valikuline tarvik***

***ETTEVAATUST:*** **Otsaku ühendamisel/lahtiühendamisel lukustage alati pihustipüstoli päästik.**

***TÄHELEPANU:*** **Kasutage ainult neutraalset puhastusvahendit. Ärge kasutage olmepuhastusvahendeid, happelisi puhastusvahendeid, leeliselisi puhastusvahendeid, pleegiteid, lahusteid, süttivaid materjale või tööstuslikke lauseid, mis võivad masinat või teie vara kahjustada. Valmistage puhastuslahus lahusepudelil kirjeldatud juhiste järgi ning testige seda alati enne märkamatus kohas.**

***TÄHELEPANU:*** **Suure viskoossusega puhastusvahendi kasutamisel ummistub otsak tõenäoliselt. Suure viskoossusega puhastusvahendi kasutamisel lahjendage seda enne kasutamist, lisades pudelisse vett.**

**MÄRKUS:** Vahuotsaku kasutamisel lahjendatakse pudelis olevat puhastusvahendit masinast saadava veega ja pihustatakse. Te ei pea puhastusvahendi kontsentratsiooni pudelis vajalikust rohkem lahjendama. Reguleerige puhastusvahendi kontsentratsiooni vastavalt kasutustingimustele.

**MÄRKUS:** Kui vahuotsak on küljele kaldu, võib puhastusvahendit maha voolata.

Valmistage puhastusaine ette enne vahuotsaku kasutamist.

**1.** Eemaldage otsak paagist, pöörates otsakut vastupäeva. Kinnitage otsak pihustipüstoliga.

► **Joon.17:** **1.** Otsak **2.** Pihustipüstol

**2.** Valage puhastusvahend paaki ja kinnitage paak

otsakule, keerates seda joonisel näidatud suunas.
► **Joon.18: 1.** Paak

# TÖÖRIISTA KASUTAMINE

***HOIATUS:* Ärge puudutage veejuga ega suunake seda enda või teiste poole.** Veejuga on ohtlik ja võib teile või teistele viga teha.

***HOIATUS:* Veejuga lastes ärge kunagi hoidke puhastatavat eset käes ega pange oma käsi ja jalgu veejoa lähedusse.**

***ETTEVAATUST:* Olge veejoa tagasilöögi ja eemalepaiskuvate esemete ohu tõttu ettevaatlik. Hoidke düüsi esemest vähemalt 30 cm kaugusel.**

***ETTEVAATUST:* Ärge laske kõrgsurvepesuril töötada ilma veeta pikemalt kui 1 minuti vältel.**

***ETTEVAATUST:* Ärge kasutage kõrgsurvepesurit pikema aja vältel.** See võib põhjustada ülekuumenemise või tulekahju. Pikaajaline kasutamine võib põhjustada ka vibratsioonihäiret.

***ETTEVAATUST:* Jälgige tuule suunda.** Kui puhastusaine satub silma või suhu, loputage viivitamatult puhta veega ja vajaduse korral pöörduge arsti poole.

***ETTEVAATUST:* Hoidke pihustipüstolit kindlalt.** Pihustipüstol põrkab päästiku tõmbamisel tagasi.

***ETTEVAATUST:* Veejoa väljutamisel hoidke alati kinni pihustipüstoli käepidemest ja torust.**

***TÄHELEPANU:* Vältige kõrgsurvepesuri kasutamist pikemalt kui 1 tund. Pärast 1-tunnist kasutamist jätke sama pikk paus.**

***TÄHELEPANU:* Kõrgsurvepesuri mehhanismi kaitsmiseks ärge kasutage vett, mis on üle 40 °C.**

***TÄHELEPANU:* Ärge tõmmake pihustipüstolit kasutamise ajal jõuga.** See võib põhjustada kõrgsurvepesuri ümberkukkumise.

***TÄHELEPANU:* Kui peatate töö pikaks ajaks, lülitage kõrgsurvepesur välja ja pigistage päästikut, et ülejäänud vesi täielikult välja lasta.** Kui kõrgsurvepesur jäetakse pikaks ajaks kõrge rõhu all seisma, ei pruugi see uuesti käivituda. Sellises olukorras lülitage kõrgsurvepesur välja, laske sisendisse kraanist vett ja pigistage päästikut, tagades mõneks ajaks veevarustuse. Seejärel lülitage kõrgsurvepesur sisse.

***TÄHELEPANU:* Ärge kasutage masinat tagurpidi asendis.** See võib põhjustada tõrkeid.

► **Joon.19**

Enne masina kasutamist eemaldage otsak pihustipüstolilt.

**1.** Avage akukate ja paigaldage akukassetid kõrgsurvepesurisse ning seejärel lukustage akukate.
► **Joon.20: 1.** Akukassett **2.** Akukate

**2.** Ühendage kõrgsurvevooliku üks ots pihustipüstoliga ja teine ots kõrgsurvepesuriga.

**3.** Ühendage kõrgsurvepesur ja kraan veevooliku abil. Pärast seda avage kraan.
► **Joon.21**

***TÄHELEPANU:* Enne masina sisselülitamist veenduge, et kraan oleks täiesti lahti.**

**4.** Valige soovitav režiim, vajutades režiimi vahetamise nuppu, ning seejärel keerake toitelülitit masina sisselülitamiseks päripäeva.
► **Joon.22: 1.** Toitelüliti **2.** Režiimi vahetamise nupp

**5.** Veejoa väljutamiseks vabastage stopper lukust ja vajutage päästikut. Kui vesi tuleb pihustipüstolist püsivalt välja, laske päästik lahti ja lülitage masin välja.
► **Joon.23: 1.** Stopper

**MÄRKUS:** Enne selle toimingu tegemist eemaldage pihustipüstolilt otsak.

**6.** Kinnitage otsak pihustipüstolile vastavalt otstarbele ja seejärel lülitage masin pesemise alustamiseks sisse.

Kui katkestate töö, võite pihustipüstoli paigutada ajutiselt joonisel näidatud viisil.
► **Joon.24**

## Veega varustamine paagist/mahutist

***ETTEVAATUST:* Muhvi kinnitamisel sõelamooduli filtrikarbi külge jälgige, et te ei vigastaks voolikurihmaga oma kätt.**

***TÄHELEPANU:* Kasutage alati Makita vooliku- ja sõelamoodulit.**

***TÄHELEPANU:* Hoidke kõrgsurvepesuri sisselaset veepinna kohal kuni 1,0 m kõrgusel.** Muidu ei suuda kõrgsurvepesur vett pumba sisse viia.

***TÄHELEPANU:* Masin suudab pumbata 100 mm või kõrgemat veetaset.**

***TÄHELEPANU:* Ärge kasutage jõgede, tiikide ega liiva või mudaga segunenud vett. See võib põhjustada tõrkeid.**

***TÄHELEPANU:* Kasutage alati järgmise läbimõõduga survekindlaid veevoolikuid.**

- Vooliku siseläbimõõt on 14 mm kuni 15 mm.
- Vooliku välisläbimõõt on 20 mm või vähem.
- Vooliku paksus on 2,3 mm või rohkem ja vähem kui 3,0 mm.

***TÄHELEPANU:* Kasutage võimalikult lühikest survekindlat veevoolikut.**

**MÄRKUS:** Kui vee väljatulek võtab kauem, puhastage sõelamooduli sõel ja filter.

Kraani asemel saate veega varustada paagist või mahutist.

**1.** Lülitage masin välja ja eemaldage otsak pihustipüstolilt.

**2.** Ühendage voolikumoodul ja sõelamoodul veevooliku üleminekule.
► **Joon.25: 1.** Paak/mahuti **2.** Sõelamoodul **3.** Voolikumoodul **4.** Veevooliku üleminek

**3.** Lülitage masin sisse ning vabastage stopper ja vajutage päästikut. Kui vesi tuleb pihustipüstolist püsivalt välja, laske päästik lahti.
► **Joon.26: 1.** Pihustipüstol

**MÄRKUS:** Vee väljatulekuks kulub umbes 10 kuni 60 sekundit.

**MÄRKUS:** Enne selle toimingu tegemist eemaldage pihustipüstolilt otsak.

**4.** Lülitage masin välja ja kinnitage otsak pihustipüstolile vastavalt otstarbele ning seejärel lülitage masin pesemise alustamiseks sisse.

**MÄRKUS:** Kui vett välja ei pritsi, lahutage voolikumoodul ja sõelamoodul ning leotage neid vees. Seejärel ühendage need masinale tagasi.

► **Joon.27: 1.** Voolikumoodul ja sõelamoodul

**MÄRKUS:** Kui vee sisseimu ei toimi, võtab kaua aega või veesurve ei ole piisav, kontrollige järgmist.

- Keerake lahti voolikumoodul, sõelamoodul ja veevooliku üleminek.
- Voolikumooduli ühendusmuhvid on tugevalt veevooliku üleminekule ja sõelamooduli filtrikarbile kinnitatud.

Pingutage, kui need on lahti.

**Voolikumoodul**
► **Joon.28: 1.** Ühendusmuhv

**Sõelamoodul**
► **Joon.29: 1.** Voolikurihm **2.** Filtrikarp

**Veevooliku üleminek**
► **Joon.30: 1.** Veevooliku üleminek

## Pärast kasutamist

***ETTEVAATUST:*** **Pärast kõrgsurvepesuri kasutamist tehke alati juhendis kirjeldatud protseduur.** Pihustipüstoli või kõrgsurvepesuri jääkrõhk võib tekitada kehavigastusi või kahjustada seesmist pumpa.

**1.** Lülitage masin välja ja eemaldage otsak pihustipüstolilt.

**2.** Sulgege kraan ja ühendage veevoolik kõrgsurvepesurist lahti.
► **Joon.31**

**3.** Lülitage kõrgsurvepesur uuesti sisse.

**4.** Suruge päästikut, kuni järelejäänud vesi kõrgsurvepesurist väljutatakse.
► **Joon.32**

***TÄHELEPANU:*** **Ärge käitage mootorit üle 1 minuti.**

**5.** Lülitage kõrgsurvepesur välja ja eemaldage akukassetid.
► **Joon.33: 1.** Akukassett

**6.** Eemaldage kõrgsurvevoolik pihustipüstolist ja kõrgsurvepesurist.
► **Joon.34: 1.** Pihustipüstol **2.** Kõrgsurvevoolik

***TÄHELEPANU:*** **Selleks et survevoolik kahjustada ei saaks, laske voolikus olev vesi enne hoiustamist välja.**

**7.** Hoidke masinat mõlema käega ja laske masinasse jäänud vesi välja, kallutades masinat joonisel näidatud viisil.
► **Joon.35**

# HOOLDAMINE JA HOIUSTAMINE

***HOIATUS:*** **Veenduge alati enne masina hoiustamist, kandmist, kontrollimist või hooldamist, et kõik akukassetid oleksid masinast eemaldatud.**

***TÄHELEPANU:*** **Ärge kunagi kasutage bensiini, vedeldit, alkoholi ega midagi muud sarnast. Selle tulemuseks võib olla luitumine, deformatsioon või pragunemine.**

Toote OHUTUSE ja TÖÖKINDLUSE tagamiseks tuleb vajalikud remonttööd ning muud hooldus- ja reguleerimistööd lasta teha Makita volitatud teeninduskeskustes või tehase teeninduskeskustes. Alati tuleb kasutada Makita varuosi.

## Masina kandmine

***ETTEVAATUST:*** **Enne masina kandmist mõlema käega veenduge, et käepide oleks täielikult kokku pandud.**

Masina kandmisel hoidke masinat kindlalt mõlema käega, nii et üks käsi hoiab käepidet ja teine käsi alumist käepidet.
► **Joon.36: 1.** Käepide **2.** Alumine käepide

Samuti võite kanda masinat, kasutades selle rattaid. Tõmmake käepide välja, vajutades enne masina kandmist lukust avamise nuppu.
► **Joon.37: 1.** Lukust avamise nupp **2.** Käepide

► **Joon.38**

***ETTEVAATUST:*** **Ärge rakendage liigset jõudu, toetudes väljatõmmatud käepidemele.** Kui käepide tuleb lahti, võita kukkuda ja viga saada.

***TÄHELEPANU:*** **Enne masina kandmist veenduge, et käepide oleks täielikult välja tõmmatud ja lukust avamise nupp oleks algasendis tagasi.**

► **Joon.39: 1.** Lukust avamise nupp

## Otsaku puhastamine

***TÄHELEPANU:*** **Ärge eemaldage mustust või prahti jõuga.** Selle tulemuseks võivad olla kehavigastused või väljumisava kahjustused, mis põhjustab joa suuna kõrvalekaldumist või kehva toimimist.

Kasutage otsakust mustuse või ummistuse eemaldamiseks puhastusnõela.

► **Joon.40:** **1.** Puhastusnõel

**MÄRKUS:** Optimaalse jõudluse säilitamiseks puhastage otsakut perioodiliselt.

## Filtri puhastamine

Ühendage veevooliku üleminek lahti ning eemaldage mustus ja praht filtri seest.
► **Joon.41:** **1.** Veevooliku üleminek **2.** Filter **3.** Tihendrõngas

Sõelamooduli kasutamisel võtke filter filtrikarbist välja ning eemaldage mustus ja praht.
► **Joon.42:** **1.** Filter **2.** Filtri ümbris

**MÄRKUS:** Optimaalse töövõime tagamiseks puhastage filtreid perioodiliselt.

## Hoiundamine

***TÄHELEPANU:*** **Hoiundage alati siseruumides, kus temperatuur ei lange alla külmumispiiri.** Kui kõrgsurvepesur külmub ja läheb rikki, võtke remondi asjus ühendust kohaliku teeninduskeskusega.

***TÄHELEPANU:*** **Enne masina hoiustamist laske masinasse jäänud vesi täielikult välja. Vee ebapiisava väljalaskmise tagajärjel tekkiva külmumise tõttu tekkinud tõrkeid ja kahjusid garantii ei hõlma.**

Hoidke tarvikuid masina tagaküljel olevas taskus.
► **Joon.43**

# VEAOTSING

Enne parandustöökotta pöördumist kontrollige esmalt ise seadet. Ärge proovige masinat lahti võtta, kui leiate probleemi, mida kasutusjuhendis ei kirjeldata. Selle asemel pöörduge Makita volitatud teeninduskeskusesse, kus kasutatakse parandamisel alati Makita tagavaraosi.

| **Tõrge** | **Võimalik põhjus (rike)** | **Lahendus** |
|---|---|---|
| Pesur ei käivitu. | Elektrit ei ole | Paigaldage laetud akukassetid ja keerake toitelüliti sisse. |
| | Pumba jääkrõhk | Tõmmake päästikut. |
| | Kõrgsurvepesur on pikaks ajaks kõrge rõhu all seisma jäetud. | Lülitage kõrgsurvepesur välja, laske sisendisse kraanist vett ja pigistage päästikut, tagades mõneks ajaks veevarustuse. Seejärel lülitage kõrgsurvepesur sisse. |
| Veejuga puudub / veejuga on nõrk | Veevarustust pole või see on liiga väike | Kraan peab lahti olema. Voolikumooduli ja sõelamooduli kasutamisel laske vesi voolikusse. |
| | Õhk blokeerib veevoolu. | Lülitage lüliti välja ja seejärel uuesti sisse, samal ajal päästikut surudes. |
| | Kehv veevooliku ühendus | Kontrollige kõrgsurvepesuri ja veekraani vahelist ühendust. |
| | Voolikute ebapiisav ühendus (sõelamooduli kasutamisel) | Keerake ühendusmuhv kinni, kui see on lahti. Kinnitage ühendusmuhv tugevalt. |
| | Ummistunud voolik, filter või otsak | Eemaldage voolikust ummistus, filter või otsak. |
| | Kahjustunud või kulunud otsak või voolik | Vahetage otsak või voolik. |
| Ebaühtlane veejuga | Ummistunud otsak | Eemaldage puhastusnõela abil ummistus otsaku väljalaskeavast. |
| | Kehv veeimemine | Kontrollige kraanist algavat veevoolikut lekete ja ummistuste suhtes. Keerake kraan lahti. |
| | Vesi on liiga kuum. | Varustage jahedama veega. |
| Veeleke | Kehv veevooliku ühendus | Kontrollige, kas voolikud on kindlalt ühendatud. |
| | Kahjustunud või kulunud voolik | Vahetage voolik. |

# VALIKULISED TARVIKUD

⚠***ETTEVAATUST:*** **Neid tarvikuid ja lisaseadmeid on soovitatav kasutada koos Makita masinaga, mille kasutamist selles kasutusjuhendis kirjeldatakse.** Muude tarvikute ja lisaseadmete kasutamisega võib kaasneda vigastusoht. Kasutage tarvikuid ja lisaseadmeid ainult otstarbekohaselt.

Saate vajaduse korral kohalikust Makita teeninduskeskusest lisateavet nende tarvikute kohta.

- Otsakud ja voolikud
- Makita algupärane aku ja laadija

**MÄRKUS:** Mõned nimekirjas loetletud tarvikud võivad olla lisatud põhivarustusena toote pakendisse. Need võivad riigiti erineda.

## Otsakute ja voolikute kombinatsioon

► **Joon.44**

| | | | | | |
|---|---|---|---|---|---|
| 1 | Pritsmekaitse | 2 | Spiraaljoaotsak *1 | 3 | Reguleeritav pihustusotsak *1 |
| 4 | Pikendus *1 | 5 | Vahuotsak | 6 | Pesemishari |
| 7 | Reguleeritava pihusti toru | 8 | Reguleeritav otsak | 9 | Pöörlev hari |
| 10 | Kerealune pihustustoru | 11 | Torupuhastusvoolik (10 m) | 12 | Torupuhastusvoolik (15 m) |
| 13 | Ühendusliigend | 14 | Pihustipüstol *1 | 15 | Torupikendus *2 |
| 16 | Survevoolik *1 | 17 | Survevooliku pikendus (5 m) | 18 | Survevooliku pikendus (8 m) |
| 19 | Survevooliku pikendus (10 m) | 20 | Pöördliigend | 21 | Veevooliku üleminek *1 |
| 22 | Voolikumoodul *1 | 23 | Sõelamoodul *1 | - | - |

*1: Standardtarvik
*2: Ei ole saadaval koos kerealuse pihustustoruga.

### Pritsmekaitse

► **Joon.45**

Vähendab tagasipritsimist nurkade puhastamisel spiraaljoaotsakuga.

► **Joon.46:** **1.** Mutter **2.** Spiraaljoaotsak

Pritsmekaitsme kasutamisel eemaldage pritsmekaitsmelt mutter, sisestage seejärel spiraaljoaotsak pritsmekaitsmesse ning siis keerake mutter kinni.

### Vahuotsak

► **Joon.47**

Puhastusvahendit saab pihustada vahuna.

### Pesemishari

► **Joon.48**

Harjaga varustatud otsak. Kasulik mustuse väljapesemiseks, samal ajal harjaga hõõrudes.

### Reguleeritava pihusti toru

⚠***ETTEVAATUST:*** **Survet reguleerides ärge pöörake otsakut samal ajal, kui seda pihustipüstoli suunas tõmbate.** Otsak võib pihustipüstolilt lahti tulla ja põhjustada kehavigastusi.

⚠***ETTEVAATUST:*** **Otsaku tipu keeramisel veejoa reguleerimiseks ärge keerake seda jõuga.** Muidu võib otsak puruneda ja vigastuse põhjustada.

► **Joon.49**

Veejoa survet saab reguleerida otsakut keerates.

### Reguleeritav otsak

⚠***ETTEVAATUST:*** **Joa laiust reguleerides ärge pöörake otsakut samal ajal, kui tõmbate seda pihustipüstoli suunas.** Otsak võib pihustipüstolilt lahti tulla ja põhjustada kehavigastusi.

⚠***ETTEVAATUST:*** **Otsaku tipu keeramisel veejoa reguleerimiseks ärge keerake seda jõuga.** Muidu võib otsak puruneda ja vigastuse põhjustada.

► **Joon.50**

Joa laiust saab reguleerida vahemikus 0° kuni 25°, pöörates otsaku esimest otsa.

### Pöörlev hari

► **Joon.51**

Kolm sees olevat harja pöörlevad aeglaselt sel ajal, kui juga väljutatakse. Sobib kerge mustuse eemaldamiseks välisseinalt, autokerelt, vannilt jne.

### Kerealune pihustitoru

⚠***ETTEVAATUST:*** **Ärge kasutage kerealust pihustitoru koos torupikendusega.**

► **Joon.52**

Eriti pikk pihustitoru, nurgaga otsakuga. Parim raskesti ligipääsetavate piirkondade, näiteks autokere alumise osa ja katuserenni puhastamiseks.

### Torupuhastusvoolik (10 m / 15 m)

⚠***ETTEVAATUST:*** **Torupuhastusvoolikut kasutades olge veejoa suhtes eriti tähelepanelik. Väga intensiivne veejuga paiskub tagasi. Käivitage veejuga ainult siis, kui otsak on vähemalt kuni punase märgistuseni puhastatavasse torusse sisestatud.**

► **Joon.53**

Torustiku ja vihmaveetorude puhastamiseks ja ummistuste eemaldamiseks.

### Ühendusliigend

► **Joon.54**

Liigend, mille saab ühendada teise mudeli otsakuga.

Mõned lisaotsakud vajavad pihustipüstoli kinnitamiseks ühendusliigendit (lisavarustus). Kinnitage ühendusliigend pihustipüstoli külge samal viisil nagu otsak.

► **Joon.55:** **1.** Otsak **2.** Ühendusliigend
**3.** Pihustipüstol

## Torupikendus

► **Joon.56**

Torud pihustipüstolile pikkuse lisamiseks. Saadaval on kolm erinevat pikkust, kui muudate kasutatavate torude arvu.

## Pikendamiseks mõeldud kõrgsurvevoolik (5 m / 8 m / 10 m)

► **Joon.57**

Pikendusvoolik kõrgsurvepesuri kere ühendamiseks pihustipüstoliga.

## Pöördliigend

► **Joon.58**

Hoiab ära kõrgsurvevooliku väändumise.

► **Joon.59:** **1.** Nupp **2.** Mutter

Survevooliku ühendamiseks pöördliigendile või sellelt lahutamiseks keerake survevoolikul olevat mutrit, vajutades samal ajal pöördliigendil olevat nuppu.

## Voolikumoodul

► **Joon.60**

Voolikumoodul kraani või sõelamooduli ühendamiseks tootele.

## Sõelamoodul

► **Joon.61**

Sõelamoodul vee saamiseks paagist või mahutist. Kasutage toote ühendamiseks voolikumoodulit.

# ОСТОРОЖНО

- **Сведения о мерах предосторожности перед проведением технического обслуживания пользователем приведены в главе “ОБСЛУЖИВАНИЕ И ХРАНЕНИЕ”.**
- **Это устройство не предназначено для использования лицами (включая детей) с ограниченными физическими, сенсорными или умственными способностями, а также не имеющими надлежащего опыта и знаний.**
- **Устройствами не должны пользоваться дети. Следите за маленькими детьми, чтобы они не использовали устройство в качестве игрушки.**
- **Вопросы, касающиеся запретов, или важные вопросы в отношении блока аккумулятора рассматриваются в разделе “Важные правила техники безопасности для работы с аккумуляторным блоком”.**
- **Инструкции по установке и извлечению аккумулятора приведены в разделе “Установка или снятие блока аккумуляторов”.**
- **Максимальное давление воды на входе см. в главе “ТЕХНИЧЕСКИЕ ХАРАКТЕРИСТИКИ”.**
- **Для подключения к водопроводу обязательно используйте новый набор шлангов, поставляемый в комплекте с изделием. Не используйте старый набор шлангов повторно.**
- **При эксплуатации данного устройства необходимо использовать поставляемое или рекомендованное производителем чистящее средство. Применение других чистящих средств или химикатов может негативно отразиться на безопасности устройства.**
- **При использовании очистителей высокого давления могут образовываться аэрозоли. Вдыхание аэрозолей может быть вредным для здоровья.**
- **Струи воды высокого давления могут представлять опасность при ненадлежащем использовании. Запрещается направлять струю на людей, находящееся под напряжением электрооборудование и само устройство.**
- **Запрещается использовать устройство рядом с людьми, не облаченными в защитную одежду.**
- **Не направляйте струю на себя или других людей с целью очистить одежду или обувь.**
- **Риск взрыва – не распыляйте легковоспламеняющиеся жидкости.**
- **Очистителями высокого давления не должны пользоваться дети или необученный персонал.**
- **Шланги, фитинги и муфты высокого давления играют важную роль в обеспечении безопасности устройства. Используйте только рекомендованные производителем шланги, фитинги и муфты.**
- **Чтобы обеспечить безопасность устройства, необходимо использовать только оригинальные или одобренные производителем запасные части.**
- **Вода, прошедшая через обратные клапаны, считается непригодной для питья.**
- **Перед выполнением каких-либо работ с устройством обязательно убедитесь, что оно выключено и из него вынуты блоки аккумуляторов.**
- **Не используйте устройство в случае повреждения важных компонентов, например предохранительных устройств, шлангов высокого давления, пистолета.**
- **Оставляя устройство без присмотра, обязательно вынимайте блоки аккумуляторов.**
- **В некоторых случаях для очистки с помощью очистителя высокого давления могут использоваться насадки со щитками, которые значительно снижают количество образующихся аэрозолей на водной основе. Однако некоторые виды работ не позволяют использовать такие приспособления. Если использовать насадки со щитками для защиты от аэрозолей нельзя, в зависимости от условий очистки может возникнуть необходимость в использовании респираторной маски класса FFP 2 или его эквивалента.**
- **Работодатель должен провести оценку рисков, чтобы определить необходимые меры по защите от воздействия аэрозолей в зависимости от подлежащей очистке поверхности и среды. Для защиты от воздействия аэрозолей на водной основе подходят респираторные маски класса FFP 2, аналогичного класса и более высокого класса.**
- **Cj,k.lfqnt nht,jdfybzCоблюдайте требования местной компании по водоснабжению.**
- **Для европейских стран:**
  **Согласно EN12729 (BA), прибор также может быть подключен к магистрали питьевой воды, если в шланг подачи установлен обратный клапан с устройством слива.**

## Подходящий блок аккумулятора и зарядное устройство

| | |
|---|---|
| Блок аккумулятора | BL4020 / BL4025 / BL4040 / BL4040F* / BL4050F* / BL4080F*<br>*: рекомендуемый аккумулятор |

| | |
|---|---|
| Зарядное устройство | DC40RA / DC40RB / DC40RC / DC40WA / BCC01 / BCC02 |

- В зависимости от региона проживания некоторые блоки аккумуляторов и зарядные устройства, перечисленные выше, могут быть недоступны.

**⚠*ОСТОРОЖНО:* Используйте только перечисленные выше блоки аккумуляторов и зарядные устройства.** Использование других блоков аккумуляторов и зарядных устройств может привести к травме и/или пожару.

# ТЕХНИЧЕСКИЕ ХАРАКТЕРИСТИКИ

| **Модель:** | | **HW001G** |
|---|---|---|
| Макс. расход *1 | | 7,0 л/мин |
| Расход воды *2 | Режим 3 (высокий) | 5,5 л/мин |
| | Режим 2 (средний) | 4,2 л/мин |
| | Режим 1 (низкий) | 3,0 л/мин |
| Макс. допустимое давление | | 11,5 МПа |
| Рабочее давление *2 | Режим 3 (высокий) | 8,5 МПа |
| | Режим 2 (средний) | 5,5 МПа |
| | Режим 1 (низкий) | 3,0 МПа |
| Макс. давление подачи | | 1,0 МПа |
| Макс. температура подачи | | 40 °C |
| Макс. высота всасывания | | 1,0 м |
| Номинальное напряжение | | 36–40 В пост. тока макс. |
| Размеры (Д x Ш x В) *3 | | 344 мм × 383 мм × 520 мм |
| Масса нетто | *4 | 10,3 – 13,4 кг |
| | *5 | 12,5 кг |
| Степень защиты от воды | | IPX5 |

- Благодаря нашей постоянно действующей программе исследований и разработок указанные здесь технические характеристики могут быть изменены без предварительного уведомления.
- Технические характеристики могут различаться в зависимости от страны.

*1: При использовании пистолета без насадок.
*2: При использовании распылительной насадки переменного напора и удлинителя.
*3: При сложенной рукоятке и без шлангов.
*4: Данная масса включает в себя массу блока(-ов) аккумулятора(-ов), но не включает массу принадлежностей (распылительной насадки переменного напора, удлинителя) или шланга для подачи воды. Наименьшая и наибольшая совокупная масса устройства и блока(-ов) аккумулятора(-ов) указана в таблице.
*5: Указанные выше разности масс нетто представляют собой следующее.
- Масса принадлежностей (распылительной насадки переменного напора, удлинителя) включена.
- Блок аккумулятора - BL4050F (2 шт.).

## Символы

Ниже приведены символы, которые могут использоваться для обозначения оборудования. Перед использованием убедитесь в том, что вы понимаете их значение.

| | |
|---|---|
| ⚠ | Обратите особое внимание. |
|  | Прочитайте руководство по эксплуатации. |
|  | Не подключайте устройство к крану питьевой воды. |



Запрещается направлять струю на себя, окружающих людей, животных и находящееся под напряжением электрооборудование.

| | |
|---|---|
| Ni-MH<br>Li-ion | Только для стран ЕС<br>В связи с наличием в оборудовании опасных компонентов отходы электрического и электронного оборудования, аккумуляторы и батареи могут оказывать негативное влияние на окружающую среду и здоровье человека.<br>Не выбрасывайте электрические и электронные устройства или батареи вместе с бытовыми отходами!<br>В соответствии с директивой ЕС по отходам электрического и электронного оборудования, по аккумуляторам, батареям и отходам аккумуляторов и батарей, а также в соответствии с ее адаптацией к национальному законодательству, отходы электрического оборудования, батареи и аккумуляторы следует хранить отдельно и доставлять на пункт раздельного сбора коммунальных отходов, работающий с соблюдением правил охраны окружающей среды.<br>Это обозначено символом в виде перечеркнутого мусорного контейнера на колесах, нанесенным на оборудование. |
| $L_{WA}$ dB | Гарантированный уровень звуковой мощности в соответствии с Директивой ЕС по шумам вне помещений. |
| $L_{WA}$ | Уровень звуковой мощности в соответствии с Регламентом Австралии (Новый Южный Уэльс) по контролю за шумом |

## Назначение

Данное устройство предназначено для удаления въевшейся грязи с использованием водяной струи. Данное устройство предназначено как для коммерческого, так и для бытового применения.

## Шум

Типичный уровень взвешенного звукового давления (A), измеренный в соответствии с EN60335-2-79:
Уровень звукового давления ($L_{pA}$): 71 дБ (A)
Погрешность (K): 3,2 дБ (A)

Уровень шума при выполнении работ может превышать 80 дБ (A).

**ПРИМЕЧАНИЕ:** Заявленное значение распространения шума измерено в соответствии со стандартной методикой испытаний и может быть использовано для сравнения инструментов.

**ПРИМЕЧАНИЕ:** Заявленное(-ые) значение(-я) распространения шума можно также использовать в предварительной оценке воздействия.

**⚠*ОСТОРОЖНО:* Используйте средства защиты слуха.**

**⚠*ОСТОРОЖНО:* Распространение шума во время фактического использования электроинструмента может отличаться от заявленного(-ых) суммарного(-ых) значения(-й) в зависимости от способов использования инструмента.**

**⚠*ОСТОРОЖНО:* Обязательно определите меры безопасности для защиты оператора, основанные на оценке воздействия в реальных условиях использования (с учетом всех этапов рабочего цикла, таких как выключение инструмента, работа без нагрузки и включение).**

## Вибрация

Суммарное значение непрерывной вибрации (сумма векторов по трем осям), определенное согласно EN60335-2-79:
Распространение вибрации ($a_h$): 3,2 м/с$^2$
Погрешность (K): 1,5 м/с$^2$

**ПРИМЕЧАНИЕ:** Заявленное общее значение распространения вибрации измерено в соответствии со стандартной методикой испытаний и может быть использовано для сравнения инструментов.

**ПРИМЕЧАНИЕ:** Заявленное суммарное значение распространения вибрации можно также использовать в предварительной оценке воздействия.

**⚠*ОСТОРОЖНО:* Распространение вибрации во время фактического использования электроинструмента может отличаться от заявленного суммарного значения в зависимости от способов использования инструмента.**

**⚠*ОСТОРОЖНО:* Обязательно определите меры безопасности для защиты оператора, основанные на оценке воздействия в реальных условиях использования (с учетом всех этапов рабочего цикла, таких как выключение инструмента, работа без нагрузки и включение).**

Далее показаны средние значения максимальной амплитуды ускорения от повторяющихся ударных вибраций, $p_F$, с соответствующей погрешностью (K), определяемой согласно EN60335-2-79.
$p_F$ : 41 м/с$^2$
Погрешность (K): 11 м/с$^2$

**ПРИМЕЧАНИЕ:** Эти заявленные значения не должны использоваться для определения вибрационного воздействия на верхние конечности.

## Декларации о соответствии

***Только для европейских стран***

С Декларацией о соответствии нормативным требованиям ЕС/Великобритании можно ознакомиться по следующему URL-адресу.

https://support.makita.biz/doc/doc_index.html

# МЕРЫ БЕЗОПАСНОСТИ

## Общие рекомендации по технике безопасности для электроинструментов

**⚠*ОСТОРОЖНО* Ознакомьтесь со всеми инструкциями по технике безопасности, указаниями, иллюстрациями и техническими характеристиками, прилагаемыми к данному электроинструменту.** Несоблюдение всех приведенных далее инструкций может привести к поражению электрическим током, возгоранию и/или тяжелым травмам.

## Сохраните брошюру с инструкциями и рекомендациями для дальнейшего использования.

Термин "электроинструмент" в предупреждениях относится ко всему инструменту, работающему от сети (с проводом) или на аккумуляторах (без провода).

## ВАЖНЫЕ ИНСТРУКЦИИ ПО ТЕХНИКЕ БЕЗОПАСНОСТИ

**⚠*ОСТОРОЖНО:* Ознакомьтесь со всеми инструкциями и рекомендациями по технике безопасности.** Невыполнение инструкций и рекомендаций может привести к поражению электротоком, пожару и/или тяжелым травмам.

## Сохраните брошюру с инструкциями и рекомендациями для дальнейшего использования.

**ОСТОРОЖНО! При использовании этого устройства необходимо неукоснительно соблюдать основные меры предосторожности, в том числе:**

**Безопасность в месте выполнения работ**

1. **Не допускайте посторонних лиц в зону проведения работ.**
2. **Не старайтесь дотянуться до чего-либо и не вставайте на неустойчивые опоры. Всегда сохраняйте устойчивое положение и равновесие.**
3. **Корпус водоструйного аппарата высокого давления требуется размещать на ровной и устойчивой поверхности. Не используйте устройство на участках, где отработанная вода может растекаться или скапливаться.**
4. **Перед выполнением работ с помощью устройства необходимо проводить осмотр подлежащих очистке предметов и пространства вокруг них. Струи высокого давления могут повредить краску или другие типы покрытия, включая содержащие токсичные химикаты. При необходимости примите меры предосторожности.**
5. **Соблюдайте осторожность, чтобы не споткнуться о шланг водоструйного аппарата высокого давления. При эксплуатации устройства необходимо принимать во внимание конфигурацию шланга.**
6. **Во время работы водоструйного аппарата высокого давления из его нижней части будет вытекать небольшое количество воды. Не размещайте водоструйный аппарат высокого давления на участках, которые вы хотите защитить от намокания.**

**Личная безопасность**

1. **Для защиты от струй и отбрасываемых ими предметов операторы должны надевать отвечающую соответствующим требованиям одежду, например, защитную обувь, защитные каски со смотровыми щитками, средства защиты органов слуха и т. п.**
2. **Не используйте водоструйный аппарат высокого давления рядом с людьми, не облаченными в защитную одежду.**
3. **Для снижения риска нанесения травмы необходимо соблюдать особую осторожность при эксплуатации устройства рядом с детьми.**
4. **При подключении к системе снабжения питьевой водой необходимо обеспечить защиту системы от обратного тока воды.**
5. **Вода, прошедшая через обратный клапан не пригодна для питья.**

**Электробезопасность**

1. **Запрещается прикасаться к блокам аккумуляторов мокрыми руками.**
2. **Не используйте устройство в случае повреждения важных компонентов, например предохранительных устройств, шлангов высокого давления или пистолета.**

**Эксплуатация и обслуживание электроинструмента**

1. **Прочитайте все инструкции перед эксплуатацией устройства.**
2. **Ознакомьтесь со способами быстрой остановки водоструйного аппарата высокого давления или сброса давления. Внимательно изучите органы управления.**
3. **Струи высокого давления могут представлять опасность при ненадлежащем использовании. Запрещается направлять струю на людей, находящееся под напряжением электрооборудование и само устройство.**
4. **Это устройство не предназначено для использования лицами (включая детей) с ограниченными физическими, сенсорными или умственными способностями, а также не имеющими надлежащего опыта и знаний.**
5. **Следите за маленькими детьми, чтобы они не использовали устройство в качестве игрушки.**
6. **Не распыляйте легковоспламеняющиеся и/**

**или токсичные жидкости. Невыполнение этого требования может привести к взрыву, а также стать причиной отравления персонала или повреждения устройства.**

7. **Не направляйте струю на себя или других людей с целью очистить одежду или обувь.**
8. **Шланги, фитинги и муфты высокого давления играют важную роль в обеспечении безопасности устройства. Используйте только рекомендованные производителем шланги, фитинги и муфты.**
9. **Соблюдайте инструкции при смене насадок.**
10. **Ручки инструмента всегда должны быть сухими и чистыми; на них не должно быть масла или смазки.**
11. **Будьте бдительны – следите за тем, что вы делаете.**
12. **Не используйте устройство в состоянии алкогольного или наркотического опьянения.**
13. **Не держите водоструйный аппарат высокого давления включенным дольше одной минуты, если в нем нет воды. Невыполнение этого требования станет причиной поломки двигателя, что, в свою очередь, приведет к невозможности дальнейшей эксплуатации устройства.**
14. **Обязательно отключайте подачу питания и воды, если оставляете водоструйный аппарат высокого давления без присмотра.**
15. **Не забывайте об отдаче. Пистолет обладает отдачей при выпуске струи высокого давления из насадки. Крепко удерживайте пистолет, чтобы не допустить нанесения травм по неосторожности.**
16. **Проверяйте устройство на наличие поврежденных или изношенных компонентов перед использованием. Кроме того, необходимо убедиться, что шланг подсоединен должным образом, а во время работы не возникает утечек. Использование устройства, обладающего функциональными дефектами, может привести к несчастному случаю.**
17. **При эксплуатации данного устройства необходимо использовать поставляемое или рекомендованное производителем чистящее средство. Применение других чистящих средств или химикатов может негативно отразиться на безопасности устройства.**
18. **Не тяните за шланг, чтобы передвинуть корпус водоструйного аппарата высокого давления. Невыполнение этого требования приведет к повреждению шланга и соединительных деталей, а также станет причиной короткого замыкания или появления функциональных дефектов.**
19. **Не кладите тяжелые предметы на шланг и не давайте транспортным средствам переезжать его.**
20. **Обязательно сбрасывайте остаточное давление в пистолете перед отсоединением шланга.**
21. **При подсоединении шланга к водопроводу следуйте инструкциям местной инстанции, занимающейся водоснабжением (будь то подразделение или компания).**
22. **Если водоструйный аппарат высокого давления упал или ударился о твердый предмет, убедитесь в отсутствии на нем повреждений и трещин.** Использование поврежденного водоструйного аппарата высокого давления может привести к задымлению, возгоранию или поражению током, в результате чего возможно получение травмы.
23. **При использовании очистителей высокого давления могут образовываться аэрозоли. Вдыхание аэрозолей может быть вредным для здоровья.**
24. **В некоторых случаях для очистки с помощью очистителя высокого давления могут использоваться насадки со щитками, которые значительно снижают количество образующихся аэрозолей на водной основе. Однако некоторые виды работы не позволяют использовать такие приспособления. Если использовать насадки со щитками для защиты от аэрозолей нельзя, в зависимости от условий очистки может возникнуть необходимость в использовании респираторной маски класса FFP 2 или его эквивалента.**
25. **Работодатель должен провести оценку рисков, чтобы определить необходимые меры по защите от воздействия аэрозолей в зависимости от подлежащей очистке поверхности и среды. Для защиты от воздействия аэрозолей на водной основе подходят респираторные маски класса FFP 2, аналогичного класса и более высокого класса.**
26. **Не допускайте случайного запуска. Прежде чем подключать блок аккумулятора, поднимать или переносить устройство, убедитесь в том, что переключатель находится в выключенном положении.** Если при переноске устройства палец пользователя находится на выключателе или питание подается на устройство с включенным выключателем, это может привести к несчастному случаю.
27. **Перед выполнением регулировок, сменой принадлежностей или хранением отсоединяйте блок аккумулятора от устройства.** Такие профилактические меры предосторожности снижают риск случайного включения устройства.
28. **Не пытайтесь самостоятельно ремонтировать устройство или блок аккумулятора или вносить изменения в их конструкцию; строго соблюдайте инструкции по их эксплуатации.**
29. **Не подавайте водяную струю непрерывно на один и тот же участок.** Очищаемый предмет может сломаться и причинить травму.
30. **Не мойте устройство подаваемой из него же водяной струей.** Устройство может сломаться либо его детали могут оторваться и причинить травму.
31. **Во избежание опасности поражения электрическим током не направляйте водяную струю на устройство при включенном устройстве.**

32. **Шланг для очистки труб имеет красную маркировку. При использовании шланга для очистки труб обязательно вставляйте его в очищаемую трубу по меньшей мере до красной маркировки перед включением машины. Это действие предохраняет от удара водяной струей или мусором/сточными водами под высоким давлением, выбрасываемыми обратно при нажатии триггерного переключателя.**

**Эксплуатация и обслуживание электроинструмента, работающего на аккумуляторах**

1. **Заряжайте аккумулятор только зарядным устройством, указанным изготовителем.** Зарядное устройство, подходящее для одного типа аккумуляторов, может привести к пожару при его использовании с другим аккумуляторным блоком.
2. **Используйте электроинструмент только с указанными аккумуляторными блоками.** Использование других аккумуляторных блоков может привести к травме или пожару.
3. **Когда аккумуляторный блок не используется, храните его отдельно от металлических предметов, таких как скрепки, монеты, ключи, гвозди, шурупы или другие небольшие металлические предметы, которые могут привести к закорачиванию контактов аккумуляторного блока между собой.** Короткое замыкание между контактами аккумуляторного блока может привести к ожогам или пожару.
4. **При неправильном обращении из аккумуляторного блока может потечь жидкость. Избегайте контакта с ней. В случае контакта с кожей промойте место контакта обильным количеством воды. В случае попадания в глаза обратитесь к врачу.** Жидкость из аккумулятора может вызвать раздражение или ожоги.
5. **Не используйте поврежденные или модифицированные инструменты и аккумуляторные блоки.** Поврежденные или модифицированные аккумуляторы могут работать некорректно, что может привести к пожару, взрыву или травмированию.
6. **Не подвергайте аккумуляторный блок или инструмент воздействию огня или высокой температуры.** Воздействие огня или температуры выше 130 °C может привести к взрыву.
7. **Следуйте всем инструкциям по зарядке и не заряжайте аккумуляторный блок или инструмент при температурных условиях, выходящих за пределы диапазона, указанного в инструкции.** Зарядка ненадлежащим образом или при температурных условиях, выходящих за пределы указанного диапазона, может привести к повреждению батареи и повысить риск пожара.

**Сервисное обслуживание**

1. **Следуйте инструкциям по техническому обслуживанию, приведенным в данном руководстве.**
2. **Чтобы обеспечить безопасность устройства, необходимо использовать только оригинальные или одобренные производителем запасные части.**
3. **Обслуживание водоструйного аппарата высокого давления должно проводиться только квалифицированным специалистом по ремонту и только с использованием идентичных заменяемым запасных частей. Это позволит обеспечить безопасность водоструйного аппарата высокого давления.**
4. **В случае поломки или неисправности водоструйного аппарата высокого давления необходимо немедленно выключить его и вынуть блок (или блоки) аккумулятора. Обратитесь в местный дилерский или сервисный центр.**

**Дополнительные предупреждения о безопасности**

1. **Соблюдайте требования местной компании по водоснабжению.**
2. **Не используйте устройство, когда существует опасность удара молнии.**
3. **При использовании устройства в грязи, на влажном склоне или на скользкой поверхности будьте осторожны, чтобы не поскользнуться.**
4. **Запрещается заменять аккумулятор под дождем.**
5. **Не допускайте погружения устройства в лужи.**
6. **Не оставляйте устройство без присмотра под открытым небом в дождь.**
7. **Не храните устройство в помещениях с высокой влажностью или температурой, на солнце или под дождем.**
8. **Не садитесь на устройство и не используйте его в качестве табурета-стремянки.** Это может привести к несчастному случаю или неисправности устройства.

## СОХРАНИТЕ ДАННЫЕ ИНСТРУКЦИИ.

**⚠*ОСТОРОЖНО:* НЕ ДОПУСКАЙТЕ, чтобы удобство или опыт эксплуатации данного устройства (полученный от многократного использования) доминировали над строгим соблюдением правил техники безопасности при обращении с этим устройством.**

**НЕПРАВИЛЬНОЕ ИСПОЛЬЗОВАНИЕ инструмента или несоблюдение правил техники безопасности, указанных в данном руководстве, может привести к тяжелой травме.**

## Важные правила техники безопасности для работы с аккумуляторным блоком

1. **Перед использованием аккумуляторного блока прочитайте все инструкции и предупреждающие надписи на (1) зарядном устройстве, (2) аккумуляторном блоке и (3) инструменте, работающем от аккумуляторного блока.**
2. **Не разбирайте блок аккумулятора и не**

**меняйте его конструкцию.** Это может привести к пожару, перегреву или взрыву.

3. **Если время работы аккумуляторного блока значительно сократилось, немедленно прекратите работу. В противном случае, может возникнуть перегрев блока, что приведет к ожогам и даже к взрыву.**
4. **В случае попадания электролита в глаза промойте их обильным количеством чистой воды и немедленно обратитесь к врачу. Это может привести к потере зрения.**
5. **Не замыкайте контакты аккумуляторного блока между собой:**
   (1) **Не прикасайтесь к контактам какими-либо токопроводящими предметами.**
   (2) **Не храните аккумуляторный блок в контейнере вместе с другими металлическими предметами, такими как гвозди, монеты и т. п.**
   (3) **Не допускайте попадания на аккумуляторный блок воды или дождя.**
   **Замыкание контактов аккумуляторного блока между собой может привести к возникновению большого тока, перегреву, возможным ожогам и даже поломке блока.**
6. **Не храните и не используйте инструмент и аккумуляторный блок в местах, где температура может достигать или превышать 50 °C (122 °F).**
7. **Не бросайте аккумуляторный блок в огонь, даже если он сильно поврежден или полностью вышел из строя. Аккумуляторный блок может взорваться под действием огня.**
8. **Запрещено вбивать гвозди в блок аккумулятора, резать, ломать, бросать, ронять блок аккумулятора или ударять его твердым предметом.** Это может привести к пожару, перегреву или взрыву.
9. **Не используйте поврежденный аккумуляторный блок.**
10. **Входящие в комплект литий-ионные аккумуляторы должны эксплуатироваться в соответствии с требованиями законодательства об опасных товарах.**
    При коммерческой транспортировке, например, третьей стороной или экспедитором, необходимо нанести на упаковку специальные предупреждения и маркировку.
    В процессе подготовки устройства к отправке обязательно проконсультируйтесь со специалистом по опасным материалам. Также соблюдайте местные требования и нормы. Они могут быть строже.
    Закройте или закрепите разомкнутые контакты и упакуйте аккумулятор так, чтобы он не перемещался по упаковке.
11. **Для утилизации блока аккумулятора извлеките его из инструмента и утилизируйте безопасным способом. Выполняйте требования местного законодательства по утилизации аккумуляторного блока.**
12. **Используйте аккумуляторы только с продукцией, указанной Makita.** Установка аккумуляторов на продукцию, не соответствующую требованиям, может привести к пожару, перегреву, взрыву или утечке электролита.
13. **Если инструментом не будут пользоваться в течение длительного периода времени, извлеките аккумулятор из инструмента.**
14. **Во время и после использования блок аккумулятора может нагреваться, что может стать причиной ожогов или низкотемпературных ожогов. Будьте осторожны при обращении с горячим блоком аккумулятора.**
15. **Не прикасайтесь к контактам инструмента сразу после использования, поскольку они могут быть достаточно горячими, чтобы вызвать ожоги.**
16. **Не допускайте налипания на контакты, отверстия и пазы блока аккумулятора опилок, пыли или земли.** Это может стать причиной перегрева, возгорания, взрыва или неисправности инструмента или блока аккумулятора, что может привести к ожогам или травмам.
17. **Если инструмент не рассчитан на использование вблизи высоковольтных линий электропередач, не используйте блок аккумулятора вблизи высоковольтных линий электропередач.** Это может привести к неисправности, поломке инструмента или блока аккумулятора.
18. **Храните аккумулятор в недоступном для детей месте.**

## СОХРАНИТЕ ДАННЫЕ ИНСТРУКЦИИ.

⚠***ВНИМАНИЕ:*** **Используйте только фирменные аккумуляторные батареи Makita.** Использование аккумуляторных батарей, не произведенных Makita, или батарей, которые были подвергнуты модификациям, может привести к взрыву аккумулятора, пожару, травмам и повреждению имущества. Это также автоматически аннулирует гарантию Makita на инструмент и зарядное устройство Makita.

***ПРИМЕЧАНИЕ:*** Компания Makita не несет ответственности за какие-либо несчастные случаи в результате использования неоригинальных или видоизмененных аккумуляторов. Оригинальные аккумуляторы Makita подвергаются строгой оценке на совместимость с инструментами и зарядными устройствами Makita в соответствии с действующим законодательством и стандартами безопасности.

## Советы по обеспечению максимального срока службы аккумулятора

1. **Заряжайте блок аккумуляторов перед его полной разрядкой. Обязательно прекратите работу с инструментом и зарядите блок аккумуляторов, если вы заметили снижение мощности инструмента.**
2. **Никогда не подзаряжайте полностью заряженный блок аккумуляторов. Перезарядка**

**сокращает срок службы аккумулятора.**

3. **Заряжайте блок аккумуляторов при комнатной температуре в 10 - 40 °C (50 - 104 °F). Перед зарядкой горячего блока аккумуляторов дайте ему остыть.**
4. **Если блок аккумулятора не используется, извлеките его из инструмента или зарядного устройства.**
5. **Зарядите ионно-литиевый аккумуляторный блок, если вы не будете пользоваться инструментом длительное время (более шести месяцев).**

# ОПИСАНИЕ РАБОТЫ

***⚠ВНИМАНИЕ:*** **Перед регулировкой или проверкой функционирования на устройстве обязательно выключите его и снимите блоки аккумуляторов.**

## Установка или снятие блока аккумуляторов

***⚠ВНИМАНИЕ:*** **Перед установкой и извлечением блока аккумулятора выключайте машину.**

***⚠ВНИМАНИЕ:*** **При установке и извлечении блока аккумулятора крепко удерживайте машину и блок аккумулятора.** Если не удерживать машину и блок аккумулятора крепко, они могут выскользнуть из рук, что приведет к повреждению машины и блока аккумулятора, а также травмированию оператора.

***⚠ВНИМАНИЕ:*** **Перед использованием убедитесь, что заперли крышку блока аккумулятора.** В противном случае грязь, мусор или вода могут повредить изделие или блок аккумулятора.

***⚠ВНИМАНИЕ:*** **Обязательно устанавливайте блок аккумулятора полностью.** В противном случае блок может выпасть из устройства и травмировать оператора или других людей.

***⚠ВНИМАНИЕ:*** **Не прилагайте чрезмерных усилий при установке блока аккумулятора.** Если блок не двигается свободно, значит он вставлен неправильно.

***⚠ВНИМАНИЕ:*** **При установке и извлечении блока аккумулятора крепко удерживайте крышку аккумуляторного отсека.**

**Чтобы установить блок аккумулятора:**

**1.** Потяните вверх стопорный рычаг и откройте крышку отсека аккумулятора.

► **Рис.1:** **1.** Крышка аккумуляторной батареи **2.** Стопорный рычаг

**2.** Совместите язычок на блоке аккумулятора с канавкой на машине и вставьте блок до легкого щелчка.

► **Рис.2:** **1.** Блок аккумулятора

**3.** Закройте крышку аккумулятора и нажмите на нее до фиксации рычагом блокировки.

**Снятие блока аккумулятора**

**1.** Потяните вверх стопорный рычаг и откройте крышку аккумуляторного отсека.

**2.** Потяните блок аккумулятора из машины, удерживая нажатой кнопку на лицевой стороне, и извлеките блок.

**3.** Закройте крышку аккумулятора и нажмите на нее до фиксации рычагом блокировки.

## Кнопка проверки состояния аккумуляторов

Остаточную емкость аккумуляторов можно проверить путем нажатия кнопки проверки состояния аккумуляторов.

► **Рис.3:** **1.** Индикатор аккумулятора **2.** Кнопка проверки состояния аккумуляторов

| Состояние индикатора аккумуляторной батареи | | | Уровень заряда аккумулятора |
|---|---|---|---|
| Вкл. | Выкл. | Мигает | |
|  | | | от 50% до 100% |
|  | | | от 20% до 50% |
|  | | | от 0% до 20% |
|  | | | Зарядите аккумулятор |

**ПРИМЕЧАНИЕ:** Световой индикатор остаточной емкости аккумулятора предназначен только для справочных целей. Фактическая емкость аккумулятора может различаться в зависимости от условий использования или температуры окружающей среды.

**ПРИМЕЧАНИЕ:** Световой индикатор автоматически гаснет через несколько секунд.

**ПРИМЕЧАНИЕ:** Если установлены два блока аккумуляторов, то первым используется аккумулятор, установленный с левой стороны.

**ПРИМЕЧАНИЕ:** Если установлены два блока аккумуляторов, то устройство автоматически переключается на другой аккумулятор при исчерпании заряда используемого аккумулятора.

**ПРИМЕЧАНИЕ:** Проверка остаточной емкости аккумулятора может выполняться без включения переключателя питания.

## Индикация оставшегося заряда аккумулятора

Нажмите кнопку проверки на аккумуляторном блоке для проверки заряда. Индикаторы загорятся на несколько секунд.

► **Рис.4:** **1.** Индикаторы **2.** Кнопка проверки

| Индикаторы | | | Уровень заряда |
|---|---|---|---|
| Горит | Выкл. | Мигает | |
| | ■ ■ ■ ■ | | от 75 до 100% |
| | ■ ■ ■ □ | | от 50 до 75% |
| | ■ ■ □ □ | | от 25 до 50% |
| | ■ □ □ □ | | от 0 до 25% |
| | □ □ □ □ | | Зарядите аккумуляторную батарею. |
| | ■ ■ □ □ ↑ ↓ □ □ ■ ■ | | Возможно, аккумуляторная батарея неисправна. |

**ПРИМЕЧАНИЕ:** В зависимости от условий эксплуатации и температуры окружающего воздуха индикация может незначительно отличаться от фактического значения.

**ПРИМЕЧАНИЕ:** Первая (дальняя левая) индикаторная лампа будет мигать во время работы защитной системы аккумулятора.

## Система защиты устройства / аккумулятора

Устройство оснащается системой защиты устройства / аккумулятора. Эта система автоматически отключает питание двигателя для продления срока службы устройства и аккумулятора. В перечисленных ниже случаях, влияющих на работу самого устройств или аккумулятора, происходит автоматический останов устройства:

### Защита от перегрузки

Если из-за способа эксплуатации устройство или аккумулятор потребляет аномально высокий ток, устройство автоматически выключится, а индикатор скорости начнет мигать зеленым. В данной ситуации выключите устройство и прекратите его применение, вызвавшее перегрузку устройства. Затем включите устройство для перезапуска.

### Защита от перегрева

В случае перегрева устройство останавливается автоматически, а индикатор скорости загорается красным. В этом случае дайте устройству и аккумулятору остыть перед повторным включением.

**ПРИМЕЧАНИЕ:** Индикатор скорости мигает красным при перегреве аккумулятора.

### Защита от переразрядки

При недостаточной емкости аккумулятора устройство останавливается автоматически, а индикатор скорости мигает красным. В этом случае следует извлечь из устройства аккумулятор и зарядить аккумулятор или заменить его полностью заряженным.

### Защита от других неполадок

Система защиты также обеспечивает защиту от других неполадок, способных повредить машину, и обеспечивает автоматическую остановку машины. В случае временной остановки или прекращения работы машины выполните все перечисленные ниже действия для устранения причины остановки.

1. Выключите и снова включите машину для ее перезапуска.
2. Зарядите аккумулятор(-ы) или замените его(их) заряженным(-и).
3. Дайте машине и аккумулятору(-ам) остыть.

Если после возврата системы защиты в исходное состояние ситуация не изменится, обратитесь в сервисный центр Makita.

***ПРИМЕЧАНИЕ:*** **Если машина останавливается по причине, не описанной выше, см. раздел, касающийся поиска и устранения неисправностей.**

## Кнопка переключения режимов

Скорость может меняться между тремя уровнями. Для изменения скоростного режима нажмите на кнопку переключения режимов. При изменении скоростного режима загораются соответствующие индикаторы скорости.

► **Рис.5: 1.** Кнопка переключения режимов

**ПРИМЕЧАНИЕ:** При включенном устройстве изменение режима невозможно. Смену режима производите при выключенном устройстве и установленном на нем аккумуляторе.

**ПРИМЕЧАНИЕ:** Если индикатор скорости загорится красным или начнет мигать красным или зеленым, см. раздел инструкций по системе защиты устройства/аккумулятора.

## Переключатель питания

***⚠ОСТОРОЖНО:*** **Держите основной переключатель питания выключенным, когда он не используется.**

***ПРИМЕЧАНИЕ:*** **Не прилагайте повышенных усилий при взаимодействии с переключателем питания.** Невыполнение этого требования может привести к его поломке.

Для включения устройства поверните переключатель питания по часовой стрелке, а для выключения устройства поверните переключатель питания против часовой стрелки.

► **Рис.6: 1.** Переключатель питания

**ПРИМЕЧАНИЕ:** Сразу после включения устройства на несколько секунд загораются индикаторы аккумуляторов.

**ПРИМЕЧАНИЕ:** В случае установки блока аккумулятора на устройство при включенном положении переключателя питания индикатор скорости мигает зеленым. Поверните переключатель питания в выключенное положение, а затем установите на устройство блок аккумулятора.

## Функции насадки

**ПРИМЕЧАНИЕ:** Стандартные насадки могут различаться в зависимости от страны. Другие насадки см. в разделе о дополнительных принадлежностях.

### Циклонная гидромониторная насадка

***В зависимости от страны***

***ПРИМЕЧАНИЕ:* Не используйте циклонную гидромониторную насадку для очистки легко повреждаемых поверхностей, таких как окна или кузова автомобилей.**

► **Рис.7**

Выпускается спиральная струя. Подходит для удаления сложно выводимой грязи.

### Распылительная насадка переменного напора с удлинителем

***В зависимости от страны***

⚠***ВНИМАНИЕ:* Устанавливайте на удлинитель только распылительную насадку переменного напора. Не присоединяйте к оригинальному удлинителю другие дополнительные удлинители.** Используйте только приспособления, рекомендованные производителем; несоблюдение этого требования может стать причиной травмы или повреждения имущества.

⚠***ВНИМАНИЕ:* При регулировании давления струи запрещается вращать насадку, смещая ее в направлении пистолета.** Несоблюдение этого требования может привести к отсоединению насадки от пистолета и стать причиной нанесения травмы.

⚠***ВНИМАНИЕ:* При вращении наконечника насадки с целью регулировки водяной струи не прилагайте усилий для его вращения.** Несоблюдение данного требования может привести к поломке насадки и причинению травмы.

► **Рис.8:** **1.** Распылительная насадка переменного напора **2.** Удлинитель

Давление струи можно отрегулировать путем поворота насадки.

***ПРИМЕЧАНИЕ:* При повороте насадки не удерживайте наконечник насадки, но удерживайте основание насадки, как показано на рисунке.**

► **Рис.9**

**ПРИМЕЧАНИЕ:** Распылительная насадка переменного напора может также прикрепляться непосредственно к пистолету.

## Работа триггерного переключателя

***ПРИМЕЧАНИЕ:* Чтобы предотвратить механические ошибки переключателя давления, необходимо оставлять двухсекундный интервал между всеми манипуляциями с триггерным переключателем.**

Нажмите на триггерный переключатель, чтобы заставить устройство выпустить струю. Струя продолжает выпускаться, пока вы удерживаете триггерный переключатель в нажатом положении.
Триггерный переключатель можно заблокировать для предотвращения активации пистолета в целях обеспечения безопасности. Чтобы заблокировать триггерный переключатель, вытяните стопор и зафиксируйте его в пазу на рукоятке.

► **Рис.10:** **1.** Триггерный переключатель **2.** Стопор **3.** Паз

# СБОРКА

⚠***ОСТОРОЖНО:* Перед выполнением каких-либо операций с устройством обязательно убедитесь в том, что все блоки аккумуляторов извлечены.** Несоблюдение требования по извлечению всех блоков аккумуляторов может привести к тяжелой травме в результате случайного запуска инструмента.

## Подключение шланга высокого давления

⚠***ВНИМАНИЕ:* Убедитесь, что шланг высокого напряжения надежно закреплен.** При ослабленном соединении шланг высокого давления может вылететь и нанести травму.

Подсоедините шланг высокого давления к выходному штуцеру. Поверните гайку на шланге высокого давления по часовой стрелке, накручивая ее на резьбу выходного штуцера.

► **Рис.11:** **1.** Выходное отверстие **2.** Гайка

## Установка пистолета

⚠***ВНИМАНИЕ:*** **Убедитесь, что шланг высокого напряжения надежно закреплен.** При ослабленном соединении шланг высокого давления может вылететь и нанести травму.

Подключите шланг высокого давления к входному отверстию пистолета. Поверните гайку на шланге высокого давления против часовой стрелки, накручивая ее на резьбу входного отверстия.

► **Рис.12:** **1.** Входное отверстие **2.** Гайка

## Подключение к водопроводному крану

⚠***ВНИМАНИЕ:*** **Обязательно используйте устойчивый к давлению водяной шланг указанных ниже диаметров и подсоединяйте его к водопроводному крану с помощью подходящих фитингов.** Невыполнение этого требования может привести к повреждению водяного шланга и/или фитинга и причинению травмы.

- Внутренний диаметр шланга: от 14 мм до 15 мм.
- Внешний диаметр шланга: не более 20 мм.
- Толщина шланга: не менее 2,3 мм и не более 3,0 мм.

***ПРИМЕЧАНИЕ:*** **Используйте как можно более короткий устойчивый к давлению водяной шланг.** Объем поступающей воды должен превышать максимальный объем подачи насоса.

***ПРИМЕЧАНИЕ:*** **Если вы подключаетесь к водопроводу, по которому подается питьевая вода, используйте обратный клапан, соответствующий требованиям местного законодательства.**

***ПРИМЕЧАНИЕ:*** **При подключении к водопроводному крану необходимый расход воды составляет не менее 7,0 л/мин.** В случае недостаточного расхода воды невозможно вывести устройство на полную мощность.

**ПРИМЕЧАНИЕ:** Шланг в сборе поставляется с прикрепленными к обоим концам соединительными муфтами. При подключении к водопроводному крану без соединительной муфты снимите соединительную муфту на одном конце путем поворота соединительной муфты в направлении стрелки, указанном на рисунке.

► **Рис.13:** **1.** Гайка на соединительной муфте
**2.** Соединительная муфта

**1.** Подсоедините шланг в сборе к водопроводному крану. Используйте подходящий фитинг, например, хомут шланга или соединительный стык водопроводного крана, чтобы присоединить конец шланга к водопроводному крану.

► **Рис.14:** **1.** Хомут шланга **2.** Соединительная муфта **3.** Шланг в сборе

***ПРИМЕЧАНИЕ:*** **Плотно подсоедините шланг в сборе к водопроводному крану.** В противном случае шланг в сборе может соскочить при открывании водопроводного крана.

**ПРИМЕЧАНИЕ:** Тип фитинга, который необходимо использовать, зависит от формы водопроводного крана, к которому вы подключаете шланг. Приобретите подходящий фитинг.

**2.** Прикрепите соединитель водяного шланга к входному штуцеру, а затем прикрепите соединительную муфту к соединителю водяного шланга.

► **Рис.15:** **1.** Соединительная муфта
**2.** Соединитель водяного шланга
**3.** Входной штуцер

***ПРИМЕЧАНИЕ:*** **Соединитель водяного шланга и соединительная муфта должны быть прочно прикреплены.** В противном случае соединитель водяного шланга или соединительная муфта может соскочить при открывании водопроводного крана.

## Установка/отсоединение насадки

⚠***ВНИМАНИЕ:*** **Обязательно блокируйте триггерный переключатель пистолета при установке/отсоединении насадки.**

⚠***ВНИМАНИЕ:*** **При подсоединении насадки к пистолету необходимо обеспечить плотное соединение и убедиться в том, что она не соскакивает.**

⚠***ВНИМАНИЕ:*** **При подсоединении и отсоединении насадки не вращайте ее с усилием.** Несоблюдение данного требования может привести к поломке или соскакиванию насадки и причинению травмы.

Вставьте конец насадки в гнездо пистолета и поверните его в указанном стрелкой направлении, как показано на рисунке, одновременно вдавливая насадку в пистолет. Для отсоединения насадки поверните ее в обратном направлении, вдавливая ее в направлении пистолета, а затем выньте ее наружу.

► **Рис.16:** **1.** Пистолет **2.** Паз **3.** Конец насадки

## Установка пенной насадки

***Дополнительные принадлежности***

⚠***ВНИМАНИЕ:*** **Обязательно блокируйте триггерный переключатель пистолета при установке/отсоединении насадки.**

***ПРИМЕЧАНИЕ:*** **Используйте только нейтральные моющие средства. Не пользуйтесь бытовыми моющими средствами, кислотными моющими средствами, щелочными моющими средствами, отбеливателями, растворителями, легковоспламеняющимися материалами или промышленными растворами, которые могут повредить устройство или другое имущество. Приготавливайте чистящий раствор согласно указаниям на флаконе с раствором и обязательно проверяйте его заранее в незаметном месте.**

***ПРИМЕЧАНИЕ:*** **В случае использования высоковязкого моющего средства насадка с высокой вероятностью может засориться. При использовании моющего средства высокой вязкости разбавляйте его путем добавления воды во флакон перед использованием.**

**ПРИМЕЧАНИЕ:** При использовании пенной насадки моющее средство во флаконе разбавляется водой, поступающей из устройства, и распыляется. Снижать концентрацию моющего средства во флаконе больше необходимого не требуется. Регулируйте концентрацию моющего средства, контролируя при этом условия применения.

**ПРИМЕЧАНИЕ:** В случае опрокидывания пенной насадки на бок моющее средство может растечься.

Перед применением пенной насадки необходимо подготовить очищающее средство.

**1.** Снимите насадку с бака, поворачивая ее против часовой стрелки. Прикрепите насадку к пистолету.

► **Рис.17: 1.** Насадка **2.** Пистолет

**2.** Залейте моющее средство в контейнер и прикрепите его к насадке, повернув его в направлении, указанном на рисунке.

► **Рис.18: 1.** Бак

# ЭКСПЛУАТАЦИЯ

⚠***ОСТОРОЖНО:*** **Не прикасайтесь к струе воды и не направляйте ее на себя или окружающих.** Струя воды представляет опасность и может травмировать вас или других людей.

⚠***ОСТОРОЖНО:*** **При подаче воды запрещено держать в руках очищаемый объект или держать руки и ноги в непосредственной близости от нее.**

⚠***ВНИМАНИЕ:*** **Остерегайтесь движения водяной струи и смываемых ею предметов в обратном направлении. Держите насадку на расстоянии не менее 30 см от предмета.**

⚠***ВНИМАНИЕ:*** **Не держите водоструйный аппарат высокого давления включенным дольше 1 минуты, если в нем нет воды.**

⚠***ВНИМАНИЕ:*** **Не допускайте непрерывной эксплуатации водоструйного аппарата высокого давления в течение продолжительных промежутков времени.** В противном случае возможен перегрев устройства и возникновение пожара. Кроме того, во время длительной эксплуатации может возникнуть ненормальная вибрация.

⚠***ВНИМАНИЕ:*** **Следите за направлением ветра.** При попадании очищающего средства в глаза или полость рта немедленно промойте пострадавший участок чистой водой и при необходимости обратитесь к врачу.

⚠***ВНИМАНИЕ:*** **Крепко удерживайте пистолет.** Нажатие на триггерный переключатель вызывает отдачу пистолета.

⚠***ВНИМАНИЕ:*** **При выпуске струи воды необходимо удерживать пистолет за рукоятку и ствол.**

***ПРИМЕЧАНИЕ:*** **Не держите водоструйный аппарат высокого давления включенным дольше 1 часа. После использования устройства в течение 1 часа сделайте перерыв аналогичной длины перед дальнейшей эксплуатацией.**

***ПРИМЕЧАНИЕ:*** **Чтобы защитить механизм водоструйного аппарата высокого давления, используйте воду температурой не более 40 °C.**

***ПРИМЕЧАНИЕ:*** **Соблюдайте осторожность, чтобы не нажать на триггерный переключатель с избыточной силой.** Невыполнение этого требования может привести к падению водоструйного аппарата высокого давления.

***ПРИМЕЧАНИЕ:*** **При длительном перерыве в работе выключите водоструйный аппарат высокого давления и нажмите курок, чтобы полностью выпустить оставшуюся воду.** Если водоструйный аппарат высокого давления оставить на длительное время, не сбросив давление, он может не запуститься снова. В этом случае отключите водоструйный аппарат высокого давления, подайте воду из крана на вход и нажмите курок, не прекращая подачу воды в течение некоторого времени. После этого включите водоструйный аппарат высокого давления.

***ПРИМЕЧАНИЕ:*** **Не используйте устройство в перевернутом положении.** Это может привести к неисправности.

► **Рис.19**

Перед началом работы устройства снимите насадку с пистолета.

**1.** Откройте крышку аккумуляторного отсека и

установите блоки аккумуляторов в водоструйный аппарат высокого давления, а затем зафиксируйте крышку аккумуляторного отсека.

► **Рис.20:** **1.** Блок аккумулятора **2.** Крышка аккумуляторной батареи

**2.** Присоедините один конец шланга высокого давления к пистолету, а другой к водоструйному аппарату высокого давления.

**3.** Соедините водоструйный аппарат высокого давления с краном водяным шлангом. Затем откройте кран.

► **Рис.21**

***ПРИМЕЧАНИЕ:*** **Перед включением устройства убедитесь в том, что водопроводный кран полностью открыт.**

**4.** Выберите нужный режим путем нажатия кнопки переключения режимов, а затем поверните переключатель питания по часовой стрелке для включения устройства.

► **Рис.22:** **1.** Переключатель питания **2.** Кнопка переключения режимов

**5.** Для выпуска водяной струи разблокируйте стопор и нажмите на триггерный переключатель. Когда вода начнет стабильно выпускаться из пистолета, отпустите триггерный переключатель и выключите устройство.

► **Рис.23:** **1.** Стопор

**ПРИМЕЧАНИЕ:** Перед выполнением данной операции обязательно снимите насадку с пистолета.

**6.** Прикрепите к пистолету предназначенную для своей цели насадку, а затем включите устройство для запуска операции мойки.

Во время перерывов в работе пистолет можно временно располагать так, как показано на рисунке.

► **Рис.24**

## Подача воды из бака/резервуара

***⚠ВНИМАНИЕ:*** **При подсоединении муфты к корпусу фильтра в сборе соблюдайте осторожность, чтобы не поранить руку о хомут шланга.**

***ПРИМЕЧАНИЕ:*** **Обязательно используйте шланг в сборе и фильтр в сборе производства Makita.**

***ПРИМЕЧАНИЕ:*** **Высота от входного отверстия водоструйного аппарата высокого давления до поверхности воды должна составлять не более 1,0 м.** В противном случае насос водоструйного аппарата высокого давления не сможет всасывать воду.

***ПРИМЕЧАНИЕ:*** **Уровень воды, при котором устройство может производить накачку, составляет не менее 100 мм.**

***ПРИМЕЧАНИЕ:*** **Не используйте воду из рек, прудов, а также воду, смешанную с песком или илом. Это может привести к неисправности.**

***ПРИМЕЧАНИЕ:*** **Обязательно используйте устойчивый к давлению водяной шланг следующих диаметров.**

- Внутренний диаметр шланга: от 14 мм до 15 мм.
- Внешний диаметр шланга: не более 20 мм.
- Толщина шланга: не менее 2,3 мм и не более 3,0 мм.

***ПРИМЕЧАНИЕ:*** **Используйте как можно более короткий устойчивый к давлению водяной шланг.**

**ПРИМЕЧАНИЕ:** Если для выхода воды требуется длительное время, очистите сетчатый фильтр и фильтрующий элемент фильтра в сборе.

Вы можете подавать воду не из водопроводного крана, а из бака или резервуара.

**1.** Выключите устройство и снимите насадку с пистолета.

**2.** Подсоедините шланг в сборе и фильтр в сборе к соединителю водяного шланга.

► **Рис.25:** **1.** Бак/резервуар **2.** Фильтр в сборе **3.** Шланг в сборе **4.** Соединитель водяного шланга

**3.** Включите устройство, разблокируйте стопор и нажмите на триггерный переключатель. Когда вода начнет стабильно выпускаться из пистолета, отпустите триггерный переключатель.

► **Рис.26:** **1.** Пистолет

**ПРИМЕЧАНИЕ:** Для выпуска воды требуется от 10 до 60 секунд.

**ПРИМЕЧАНИЕ:** Перед выполнением данной операции обязательно снимите насадку с пистолета.

**4.** Выключите устройство и прикрепите к пистолету предназначенную для своей цели насадку, а затем включите устройство для запуска операции мойки.

**ПРИМЕЧАНИЕ:** Если вода не выпускается, отсоедините шланг в сборе и фильтр в сборе и погрузите их в воду. Затем подсоедините их к устройству снова.

► **Рис.27:** **1.** Шланг в сборе и фильтр в сборе

**ПРИМЕЧАНИЕ:** Если вода не всасывается, это занимает длительное время либо давление воды является недостаточным; проверьте следующее:

- Не ослаблены ли шланг в сборе, фильтр в сборе и соединитель водяного шланга.
- Плотно ли насажены соединительные муфты шланга в сборе на соединитель водяного шланга и корпус фильтра в сборе.

Затяните указанные соединения, если они ослаблены.

**Шланг в сборе**
► **Рис.28: 1.** Соединительная муфта

**Фильтр в сборе**
► **Рис.29: 1.** Хомут шланга **2.** Корпус фильтра

**Соединитель водяного шланга**
► **Рис.30: 1.** Соединитель водяного шланга

## После использования

***⚠ВНИМАНИЕ:* После использования водоструйного аппарата высокого давления необходимо выполнить процедуру, описанную в данном руководстве.** Остаточное давление в пистолете или водоструйном аппарате высокого давления может привести к травмированию оператора или окружающих или стать причиной повреждения внутренней части насоса.

**1.** Выключите устройство и снимите насадку с пистолета.

**2.** Закройте водопроводный кран и отсоедините водяной шланг от водоструйного аппарата высокого давления.
► **Рис.31**

**3.** Снова включите водоструйный аппарат высокого давления.

**4.** Удерживайте триггерный переключатель нажатым до тех пор, пока оставшаяся вода не будет сброшена.
► **Рис.32**

***ПРИМЕЧАНИЕ:* Не держите двигатель включенным дольше 1 минуты.**

**5.** Выключите водоструйный аппарат высокого давления и выньте из него блоки аккумуляторов.
► **Рис.33: 1.** Блок аккумулятора

**6.** Отсоедините шланг высокого давления от пистолета и водоструйного аппарата высокого давления.
► **Рис.34: 1.** Пистолет **2.** Шланг высокого давления

***ПРИМЕЧАНИЕ:* Во избежание повреждения шланга высокого давления необходимо слить из него всю воду перед хранением.**

**7.** Держите устройство обеими руками и слейте оставшуюся внутри него воду, наклонив устройство, как показано на рисунке.
► **Рис.35**

# ОБСЛУЖИВАНИЕ И ХРАНЕНИЕ

***⚠ОСТОРОЖНО:* Перед помещением на хранение, переноской, осмотром или техническим обслуживанием машины обязательно вынимайте все блоки аккумуляторов.**

***ПРИМЕЧАНИЕ:* Запрещается использовать бензин, растворители, спирт и другие подобные жидкости. Это может привести к обесцвечиванию, деформации и трещинам.**

Для обеспечения БЕЗОПАСНОСТИ и НАДЕЖНОСТИ оборудования ремонт, любое другое техобслуживание или регулировку необходимо производить в уполномоченных сервис-центрах Makita или сервис-центрах предприятия с использованием только сменных частей производства Makita.

## Переноска устройства

***⚠ВНИМАНИЕ:* Перед переноской устройства крепко возьмите его обеими руками и убедитесь в том, что рукоятка полностью сложена.**

При переноске устройства держите его крепко обеими руками, держась одной рукой за рукоятку, а другой — за нижнюю ручку.
► **Рис.36: 1.** Рукоятка **2.** Нижняя ручка

Кроме того, для перемещения устройства можно использовать его колеса. Перед переноской устройства обязательно выдвиньте рукоятку, нажав на кнопку разблокировки.
► **Рис.37: 1.** Кнопка разблокировки **2.** Рукоятка

► **Рис.38**

***⚠ВНИМАНИЕ:* Не прикладывайте чрезмерного усилия, опираясь на выдвинутую рукоятку.** В случае соскакивания рукоятки возможно падение и травмирование.

***ПРИМЕЧАНИЕ:* Перед переноской устройства убедитесь в том, что рукоятка полностью выдвинута, а кнопка разблокировки возвращена в свое исходное положение.**

► **Рис.39: 1.** Кнопка разблокировки

## Чистка насадки

***ПРИМЕЧАНИЕ:* Не прилагайте повышенных усилий при удалении грязи и засоров.** Невыполнение этого требования может привести к травмированию оператора или окружающих и повреждению отверстия для подачи. Это также может стать причиной искажения угла струи или снижения производительности.

Используйте очистной штырь, чтобы удалять грязь из насадки или прочищать последнюю.
► **Рис.40: 1.** Очистной штырь

**ПРИМЕЧАНИЕ:** Для поддержания оптимальной производительности необходимо периодически выполнять очистку насадки.

## Очистка фильтра

Снимите соединитель водяного шланга и удалите грязь и засоры из внутренней части фильтра.
► **Рис.41:** **1.** Соединитель водяного шланга **2.** Фильтр **3.** Уплотнительное кольцо

При использовании фильтра в сборе выньте фильтр из корпуса фильтра и удалите грязь и засоры.
► **Рис.42:** **1.** Фильтр **2.** Корпус фильтра

**ПРИМЕЧАНИЕ:** Для поддержания оптимальной производительности необходимо периодически выполнять очистку фильтра.

## Хранение

***ПРИМЕЧАНИЕ:*** **Храните инструмент в помещении, температура в котором не достигает температуры замерзания.** Если водоструйный аппарат высокого давления замерзнет, а в его работе возникнут сбои, обратитесь в местный дилерский центр для выполнения ремонта.

***ПРИМЕЧАНИЕ:*** **Прежде чем помещать устройство на хранение, обязательно слейте находящуюся внутри него воду. Неисправности или повреждения, вызванные замерзанием воды из-за неполного слива, не покрываются гарантией.**

Храните принадлежности в кармане, расположенном в задней части устройства.
► **Рис.43**

# ПОИСК И УСТРАНЕНИЕ НЕИСПРАВНОСТЕЙ

Прежде чем обращаться по поводу ремонта, проведите осмотр самостоятельно. Если обнаружена неисправность, не указанная в руководстве, не пытайтесь разобрать инструмент. Обратитесь в один из авторизованных сервисных центров Makita, в которых для ремонта используются только оригинальные детали Makita.

| **Состояние неисправности** | **Возможная причина (неисправности)** | **Способ устранения** |
|---|---|---|
| Водоструйный аппарат не запускается. | Нет электропитания | Вставьте заряженные блоки аккумуляторов и включите переключатель питания. |
| | Остаточное давление в насосе | Потяните триггерный переключатель. |
| | Водоструйный аппарат высокого давления был оставлен на длительное время без предварительного сброса давления. | Отключите водоструйный аппарат высокого давления, подайте воду из крана на вход и нажмите курок, не прекращая подачу воды в течение некоторого времени. После этого включите водоструйный аппарат высокого давления. |
| Нет струи воды / слабая струя воды | Отсутствие водоснабжения или плохое водоснабжение | Убедитесь, что кран водопровода открыт. При использовании шланга в сборе и фильтра в сборе подайте воду в шланг. |
| | Воздух препятствует прохождению потока воды. | Переведите переключатель в положение «Off» (Выкл.), а затем обратно в положение «On» (Вкл.), нажимая при этом на триггерный переключатель. |
| | Ненадежное крепление водяного шланга | Проверьте соединение водоструйного аппарата высокого давления с краном подачи воды. |
| | Недостаточное соединение шлангов (при использовании фильтра в сборе) | Затяните соединительную муфту, если она ослаблена.<br>Плотно вставьте соединительную муфту. |
| | Засор в шланге, фильтре или насадке | Устраните засор в шланге, фильтре или насадке. |
| | Повреждение или износ насадки или шланга | Замените насадку или шланг. |
| Нестабильная струя воды | Насадка засорена | Устраните засор в отверстии для подачи воды на насадке с помощью очистного штыря. |
| | Всасывание недостаточного количества воды | Проверьте водяной шланг на предмет протечек или засоров. Начните проверку от крана водопровода. Откройте кран водопровода. |
| | Вода слишком горячая. | Подавайте более холодную воду. |
| Утечка воды | Ненадежное крепление водяного шланга | Проверьте надежность подсоединения шлангов. |
| | Повреждение или износ шланга | Замените шланг. |

# ДОПОЛНИТЕЛЬНЫЕ ПРИНАДЛЕЖНОСТИ

***ВНИМАНИЕ:*** **Эти принадлежности или насадки рекомендованы для использования с машиной Makita, указанной в этом руководстве.** Использование других принадлежностей или насадок может привести к травме. Используйте принадлежность или насадку только по назначению.

Если вам необходимо содействие в получении дополнительной информации по этим принадлежностям, свяжитесь с вашим сервис-центром Makita.

- Насадки и шланги
- Оригинальный аккумулятор и зарядное устройство Makita

**ПРИМЕЧАНИЕ:** Некоторые элементы из списка могут входить в комплект машины в качестве стандартных принадлежностей. Они могут различаться в зависимости от страны.

## Сочетания насадок и шлангов

► **Рис.44**

| | | | | | |
|---|---|---|---|---|---|
| 1 | Щиток от брызг | 2 | Циклонная гидромониторная насадка *1 | 3 | Распылительная насадка переменного напора *1 |
| 4 | Удлинитель *1 | 5 | Пенная насадка | 6 | Моющая щетка |
| 7 | Распылитель переменного напора | 8 | Регулируемая насадка | 9 | Вращающаяся щетка |
| 10 | Распылитель для очистки объектов снизу | 11 | Шланг для чистки труб (10 м) | 12 | Шланг для чистки труб (15 м) |
| 13 | Соединительный стык | 14 | Пистолет *1 | 15 | Удлинитель для распылителя *2 |
| 16 | Шланг высокого давления *1 | 17 | Удлинительный шланг высокого давления (5 м) | 18 | Удлинительный шланг высокого давления (8 м) |
| 19 | Удлинительный шланг высокого давления (10 м) | 20 | Подвижный стык | 21 | Соединитель водяного шланга *1 |
| 22 | Шланг в сборе *1 | 23 | Фильтр в сборе *1 | - | - |

*1: Стандартная принадлежность
*2: Недоступно в сочетании с распылителем для очистки объектов снизу.

### Щиток от брызг

► **Рис.45**

Предотвращает разбрызгивание при очистке углов с помощью циклонной гидромониторной насадки.

► **Рис.46:** **1.** Гайка **2.** Циклонная гидромониторная насадка

При использовании щитка от брызг снимите с него гайку, затем вставьте циклонную гидромониторную насадку в щиток от брызг, после чего затяните гайку.

### Пенная насадка

► **Рис.47**

Возможно распыление очищающего средства в виде пены.

### Моющая щетка

► **Рис.48**

Насадка снабжена щеткой. Эта насадка отлично удаляет грязь благодаря наличию щетки.

### Распылитель переменного напора

***ВНИМАНИЕ:*** **При регулировании давления струи запрещается вращать насадку, смещая ее в направлении пистолета.** Несоблюдение этого требования может привести к отсоединению насадки от пистолета и стать причиной нанесения травмы.

***ВНИМАНИЕ:*** **При вращении наконечника насадки с целью регулировки водяной струи не прилагайте усилий для его вращения.** Несоблюдение данного требования может привести к поломке насадки и причинению травмы.

► **Рис.49**

Давление струи можно отрегулировать путем поворота насадки.

## Регулируемая насадка

***⚠ВНИМАНИЕ:*** **При регулировании ширины струи запрещается вращать насадку, смещая ее в направлении пистолета.** Несоблюдение этого требования может привести к отсоединению насадки от пистолета и стать причиной нанесения травмы.

***⚠ВНИМАНИЕ:*** **При вращении наконечника насадки с целью регулировки водяной струи не прилагайте усилий для его вращения.** Несоблюдение данного требования может привести к поломке насадки и причинению травмы.

**► Рис.50**

Вы можете регулировать ширину струи в диапазоне от 0° до 25° путем поворота передней части насадки.

## Вращающаяся щетка

**► Рис.51**

Три щетки, расположенные внутри, медленно вращаются во время выпуска струи. Отлично подходит для удаления грязи с наружной части стены, кузова автомобиля, ванны и т. п.

## Распылитель для очистки объектов снизу

***⚠ВНИМАНИЕ:*** **Не используйте распылитель для очистки объектов снизу вместе с удлинителем для распылителя.**

**► Рис.52**

Удлиненный распылитель с изогнутой насадкой. Идеально подходит для очистки труднодоступных участков, таких как днище автомобиля или карнизный желоб крыши.

## Шланг для чистки труб (10 м/15 м)

***⚠ВНИМАНИЕ:*** **С особым вниманием следите за струей воды при использовании шланга для чистки труб. Струя воды с сильным напором выбрасывается назад. Включайте подачу струи воды только тогда, когда насадка вставлена как минимум до красной метки в трубу, подлежащую очистке.**

**► Рис.53**

Используется для чистки трубопроводов и направленных вниз труб, а также устранения засоров в них.

## Соединительный стык

**► Рис.54**

Стык для соединения с насадкой для устройств других моделей.

Для установки некоторых дополнительных насадок на пистолет необходим соединительный стык (опциональный аксессуар). Прикрепите соединительный стык к пистолету точно так же, как насадку.

**► Рис.55:** **1.** Насадка **2.** Соединительный стык **3.** Пистолет

## Удлинитель для распылителя

**► Рис.56**

Трубы, увеличивающие длину пистолета. Доступно три настройки длины. Для перехода между ними необходимо изменить количество используемых труб.

## Удлинительный шланг высокого давления (5 м/8 м/10 м)

**► Рис.57**

Удлинительный шланг для соединения корпуса водоструйного аппарата высокого давления с пистолетом.

## Подвижный стык

**► Рис.58**

Предотвращает чрезмерное изгибание шланга высокого давления.

**► Рис.59:** **1.** Кнопка **2.** Гайка

Для подсоединения шланга высокого давления к подвижному стыку или его отсоединения от него поверните гайку на шланге высокого давления, одновременно нажимая кнопку на подвижном стыке.

## Шланг в сборе

**► Рис.60**

Шланг в сборе для соединения водопроводного крана с изделием или фильтра в сборе с изделием.

## Фильтр в сборе

**► Рис.61**

Фильтр в сборе для подачи воды из бака или резервуара. Используйте шланг в сборе для подсоединения к изделию.

# Makita Europe N.V.

Jan-Baptist Vinkstraat 2, 3070 Kortenberg, Belgium

# Makita Corporation

3-11-8, Sumiyoshi-cho, Anjo, Aichi 446-8502 Japan

www.makita.com






885A39A983
EN, SV, NO, FI, DA,
LV, LT, ET, RU
20260320