EN	High Pressure Washer	INSTRUCTION MANUAL	10
SV	Högtryckstvätt	BRUKSANVISNING	20
NO	Høytrykksspyler	BRUKSANVISNING	31
FI	Korkeapainepesuri	KÄYTTÖOHJE	42
DA	Højtryksrenser	BRUGSANVISNING	52
LV	Augstspiediena mazgāšanas ierīce	LIETOŠANAS INSTRUKCIJA	62
LT	Aukšto slėgio plovimo aparatas	NAUDOJIMO INSTRUKCIJA	73
ET	Kõrgsurvepesur	KASUTUSJUHEND	84
RU	Водоструйный аппарат высокого давления	РУКОВОДСТВО ПО ЭКСПЛУАТАЦИИ	94

HW1200
HW1300

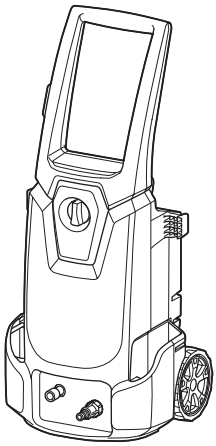

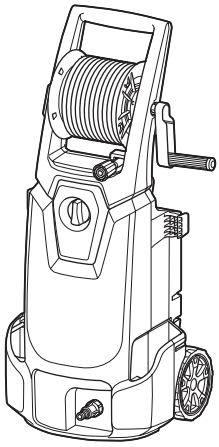

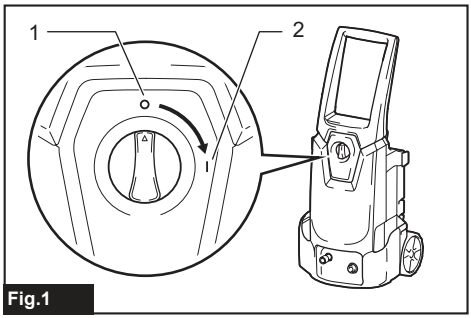

Fig.1

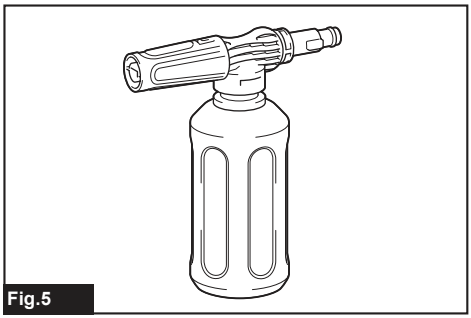
Fig.5

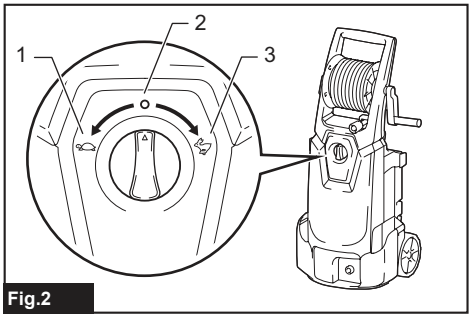

Fig.2

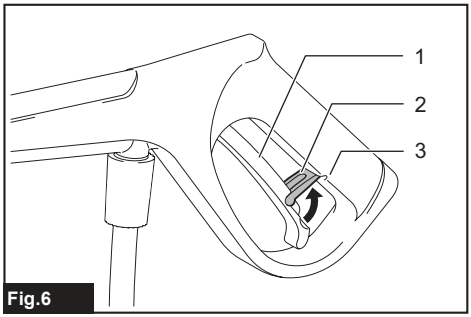

Fig.6

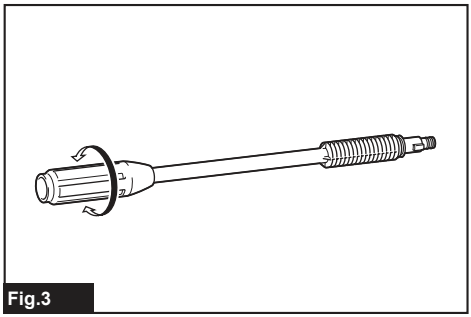
Fig.3

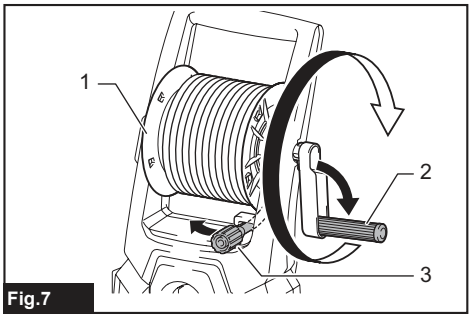

Fig.7

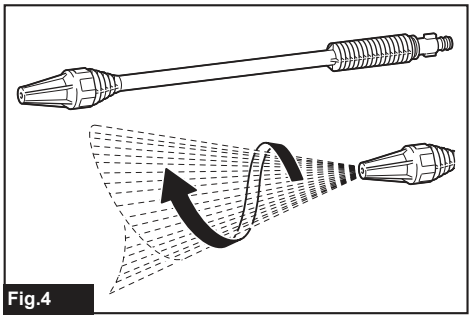
Fig.4

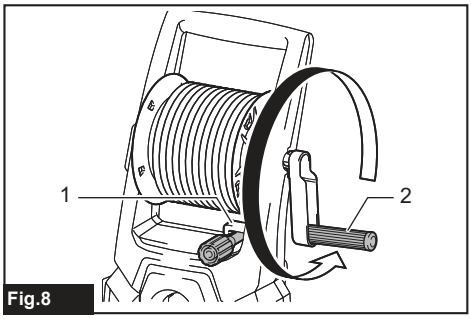

Fig.8

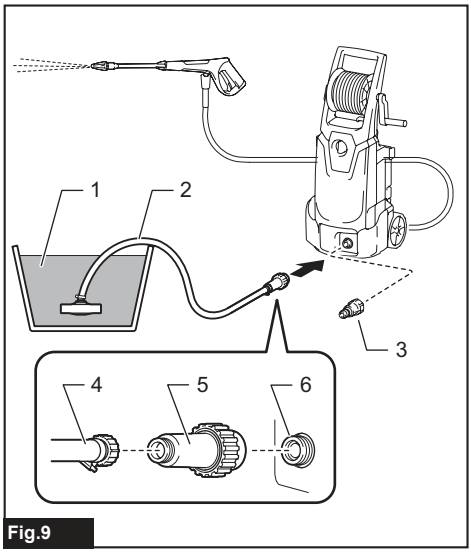

Fig.9

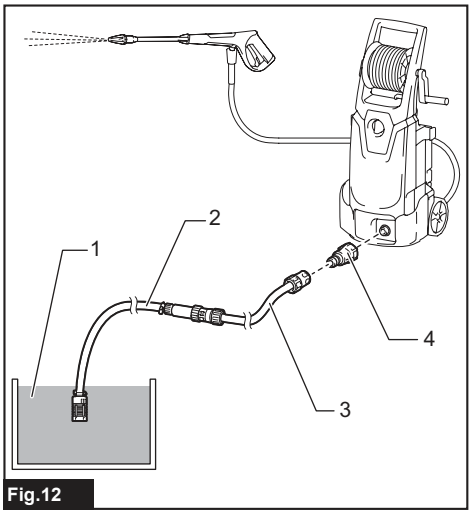

Fig.12

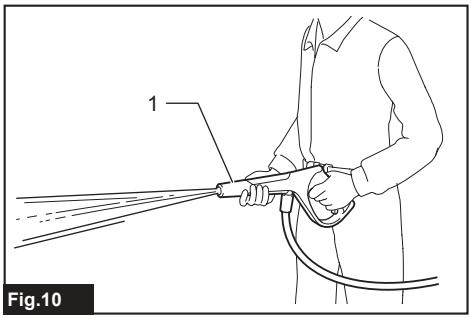

Fig.10

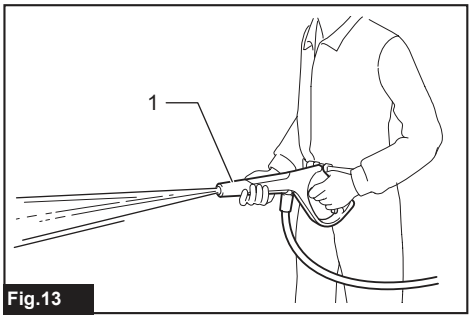

Fig.13

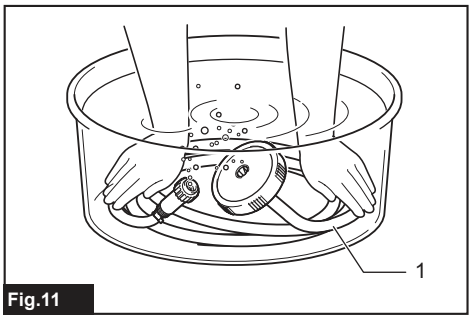

Fig.11

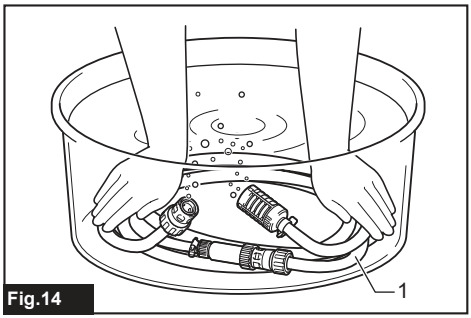

Fig.14

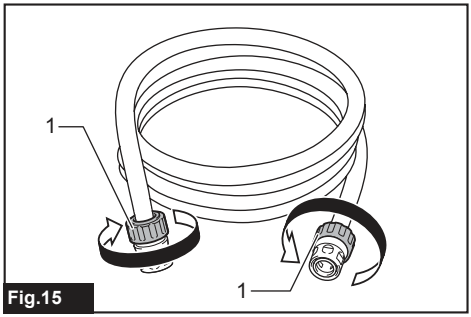

Fig.15

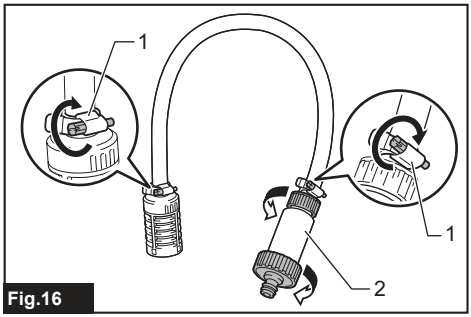

Fig.16

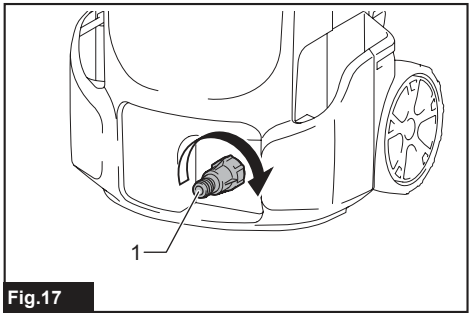

Fig.17

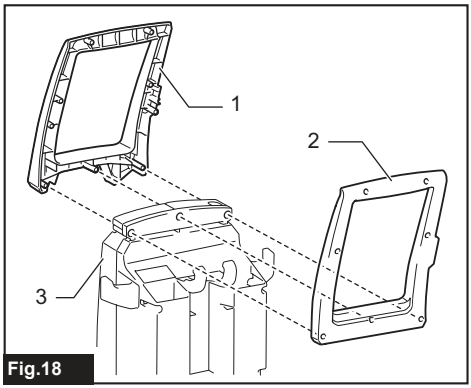

Fig.18

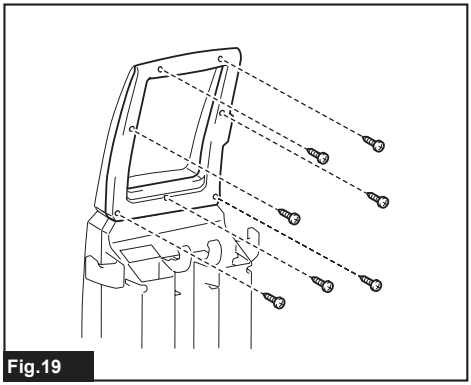
Fig.19

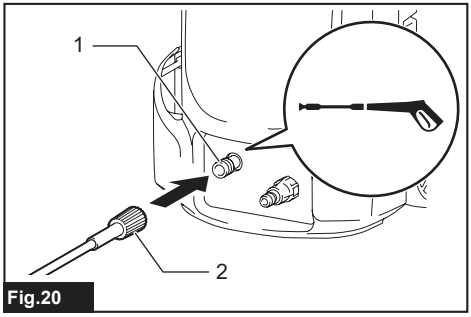

Fig.20

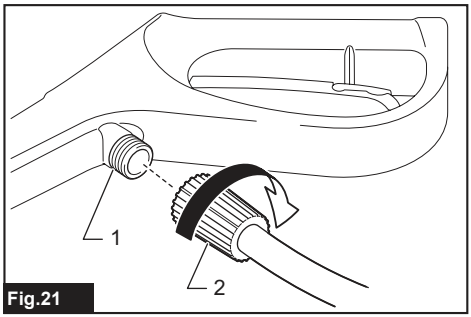

Fig.21

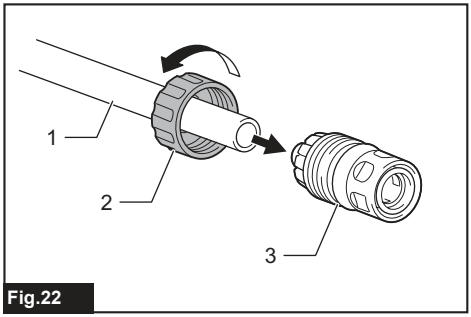

Fig.22

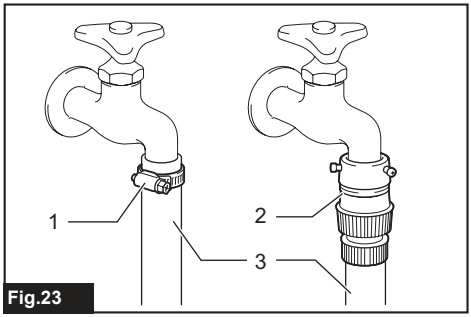

Fig.23

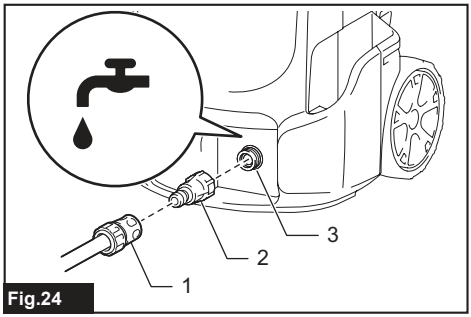

Fig.24

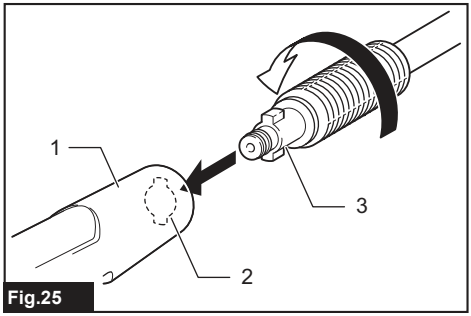

Fig.25

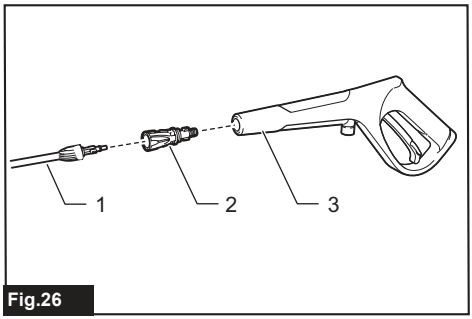

Fig.26

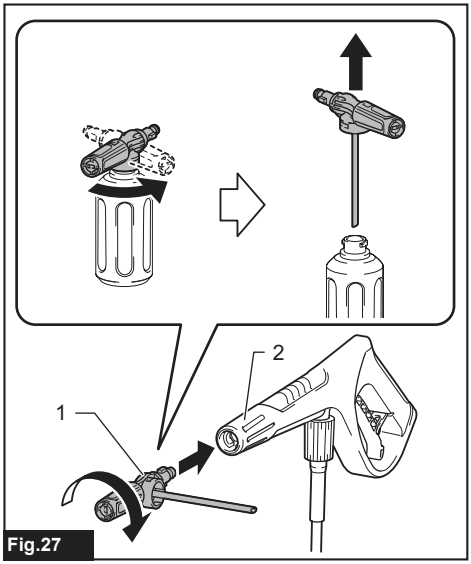

Fig.27

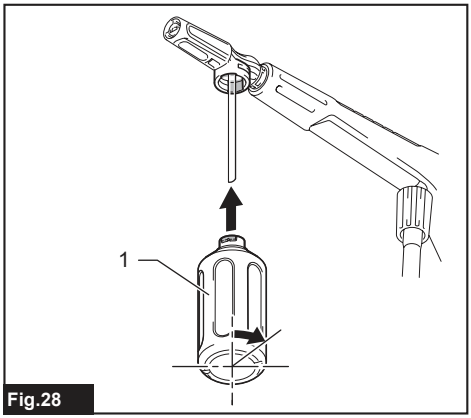

Fig.28

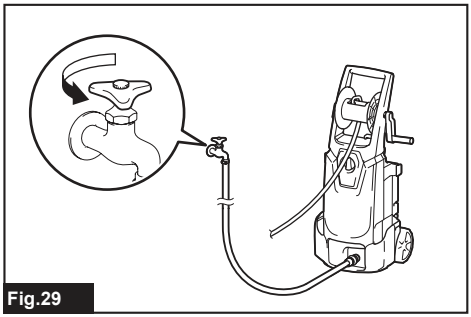
Fig.29

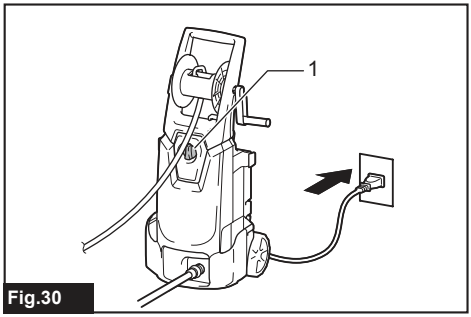

Fig.30

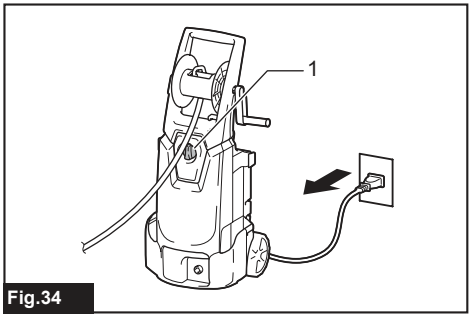

Fig.34

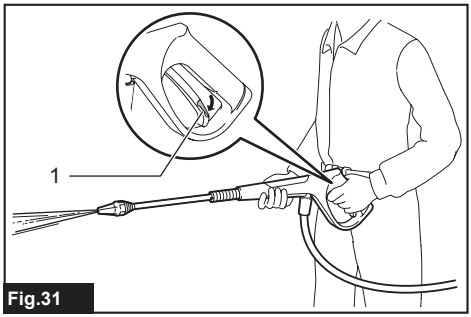

Fig.31

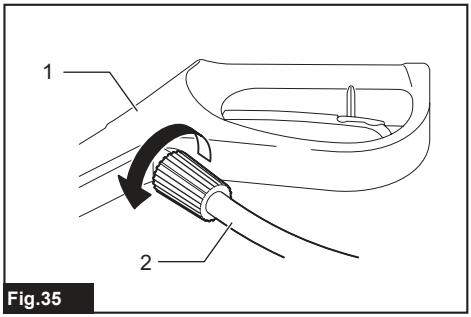

Fig.35

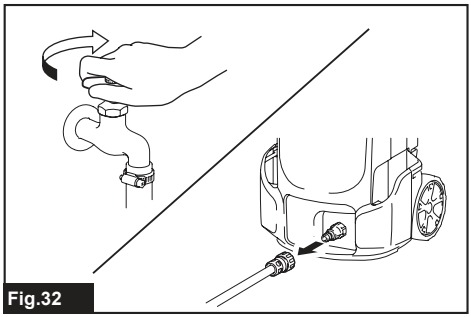
Fig.32

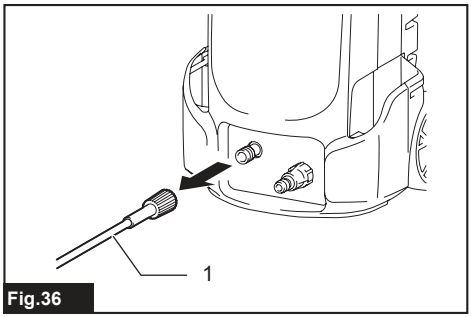

Fig.36

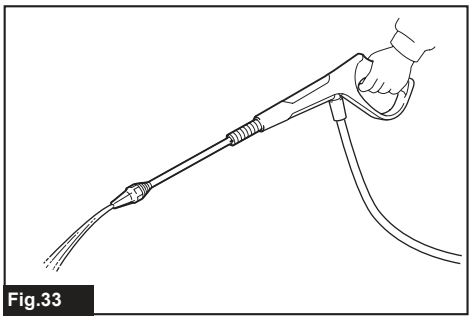
Fig.33

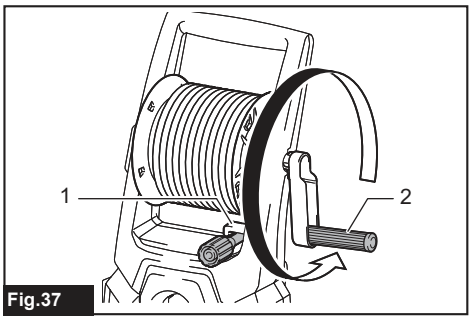

Fig.37

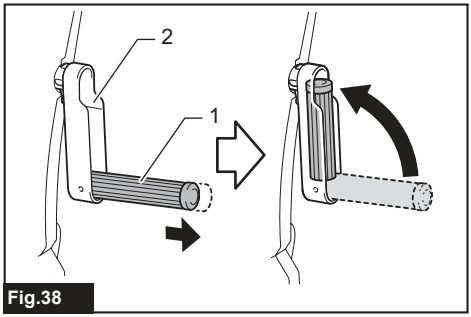

Fig.38

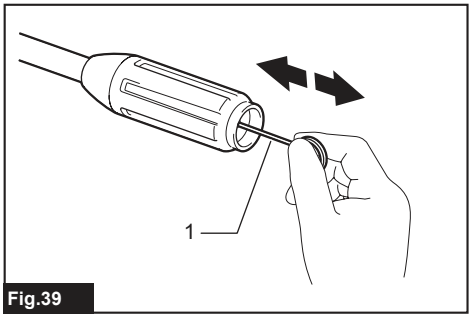

Fig.39

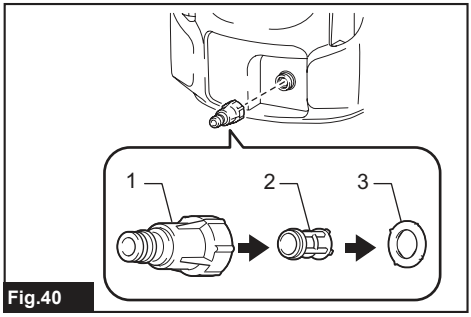

Fig.40

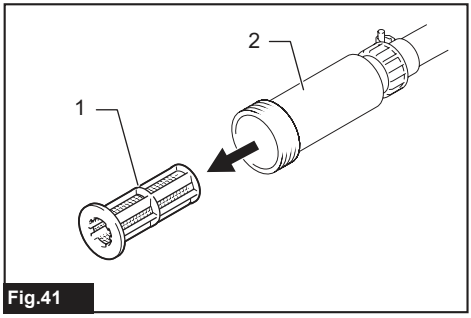

Fig.41

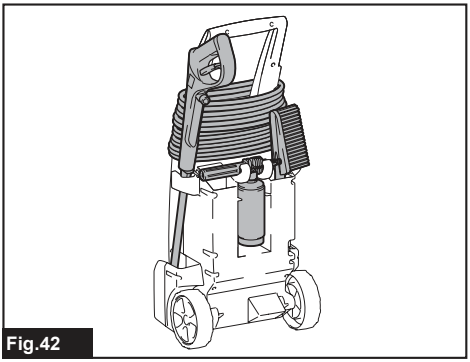
Fig.42

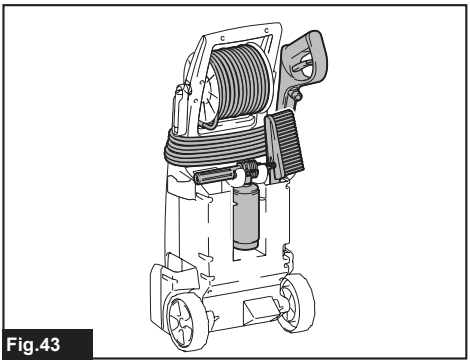
Fig.43

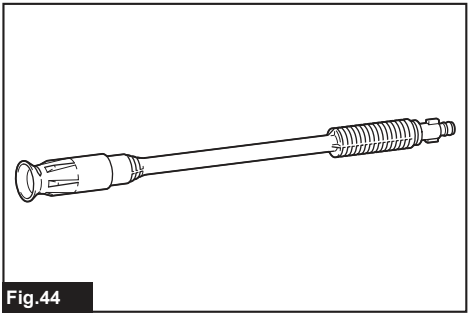
Fig.44

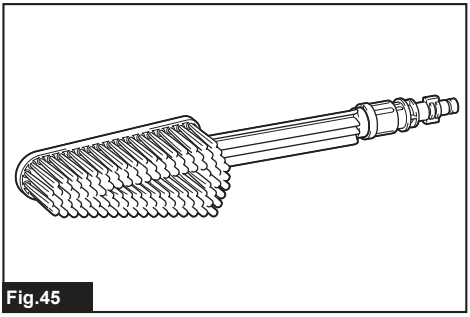
Fig.45

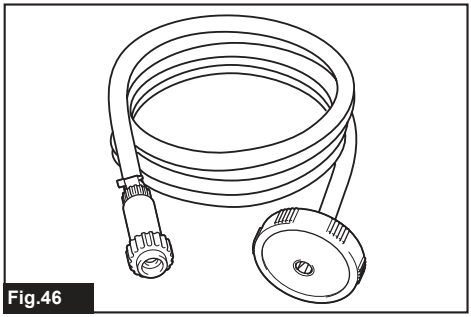

Fig.46

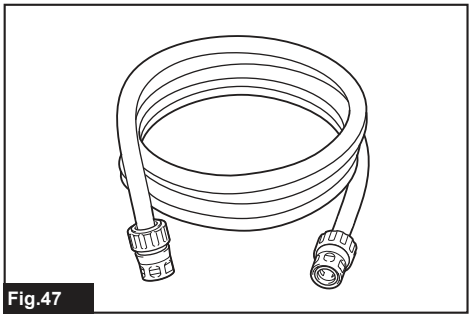

Fig.47

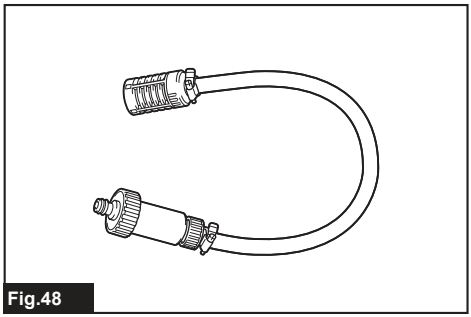

Fig.48

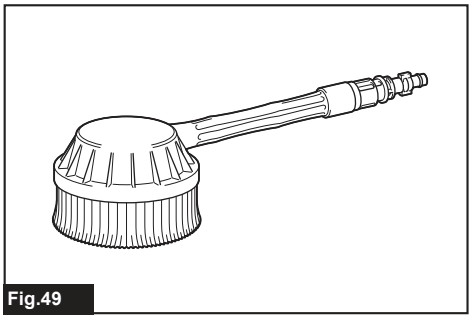

Fig.49

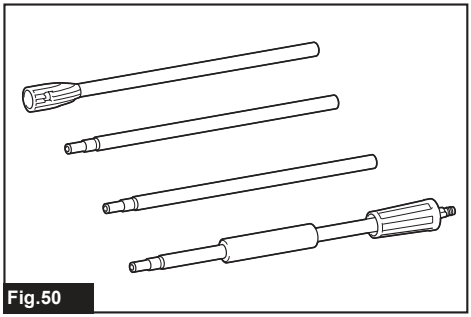

Fig.50

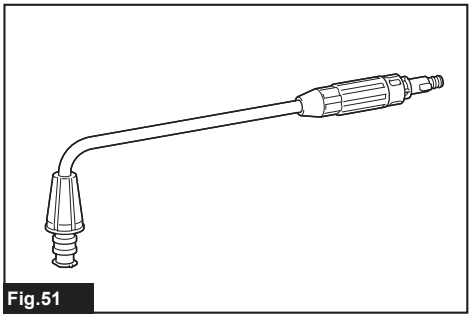

Fig.51

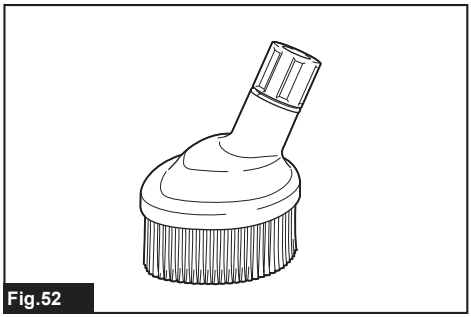

Fig.52

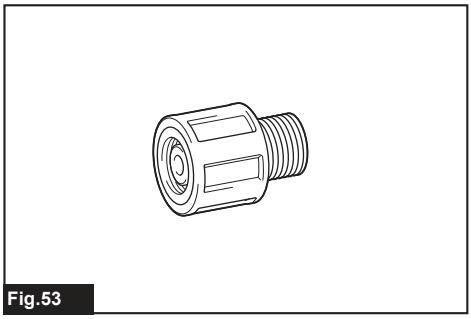

Fig.53

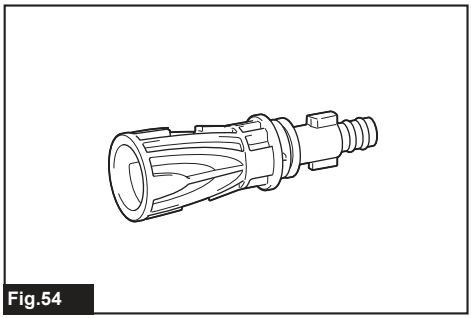

Fig.54

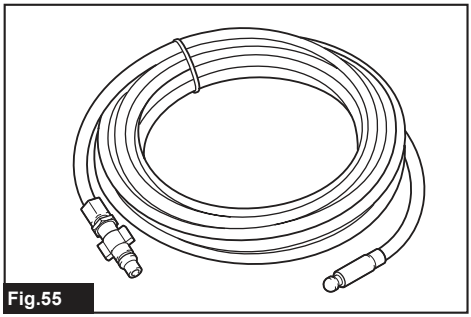

Fig.55

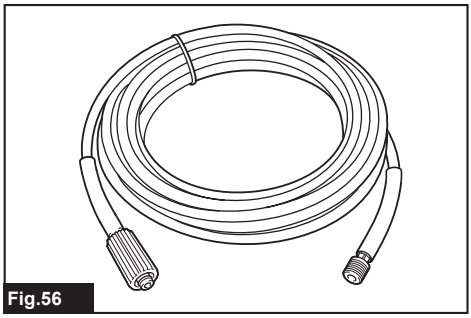

Fig.56

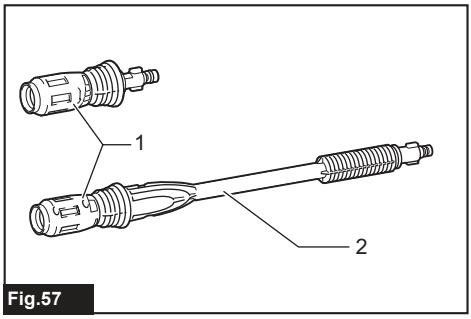

Fig.57

WARNING

- **See the chapter "MAINTENANCE & STORAGE" for the appropriate details of precautions before user maintenance.**
- **This machine is not intended for use by persons (including children) with reduced physical, sensory, or mental capabilities, or lack of experience and knowledge.**
- **Machines shall not be used by children. Children should be supervised to ensure that they do not play with the machine.**
- **If the supply cord is damaged, it must be replaced by the authorized service facility.**
- **See the chapter "SPECIFICATIONS" for the maximum inlet water pressure.**
- **Be sure to use the new hose set included with the product to connect to the water mains. Do not reuse the old hose set.**
- **This machine has been designed for use with the cleaning agent supplied or recommended by the manufacturer. The use of other cleaning agents or chemicals may adversely affect the safety of the machine.**
- **During use of high pressure cleaners, aerosols may be formed. Inhalation of aerosols can be hazardous to health.**
- **High pressure jets can be dangerous if subject to misuse. The jet must not be directed at persons, live electrical equipment or the machine itself.**
- **Do not use the machine within range of persons unless they wear protective clothing.**
- **Do not direct the jet against yourself or others in order to clean clothes or foot-wear.**
- **Risk of explosion – Do not spray flammable liquids.**
- **High pressure cleaners shall not be used by children or untrained personnel.**
- **High pressure hoses, fittings and couplings are important for the safety of the machine. Use only hoses, fittings and couplings recommended by the manufacturer.**
- **To ensure machine safety, use only original spare parts from the manufacturer or approved by the manufacturer.**
- **Water that has flowed through backflow preventers is considered to be non-potable.**
- **Always be sure that the tool is switched off and unplugged before carrying out any work on the tool.**
- **Do not use the machine if a supply cord or important parts of the machine are damaged, e.g. safety devices, high pressure hoses, trigger gun.**
- **Inadequate extension cords can be dangerous. If an extension cord is used, it shall be suitable for outdoor use, and the connection has to be kept dry and off the ground. It is recommended that this is accomplished by means of a cord reel which keeps the socket at least 60 mm above the ground.**
- **Always switch off the mains disconnecting switch when leaving the machine unattended.**
- **Depending on the application, shielded nozzles can be used for high pressure cleaning, which will reduce the emission of hydrous aerosols dramatically. However, not all applications allow the use of such a device. If shielded nozzles are not applicable for the protection against aerosols, a respiratory mask of class FFP 2 or equivalent may be needed, depending on the cleaning environment.**
- **Comply with the requirements of the local water supply company.**
- **For European countries:**
  According to EN12729 (BA), the appliance can also be connected to the mains drinking water supply if a backflow preventer valve with drain facility is installed in the supply hose.

SPECIFICATIONS

Model:		**HW1200**	**HW1300**
Max. feed volume		7.0 l/min	7.5 l/min
Water flow rate		5.5 l/min	6.0 l/min
Max. permissible pressure		12 MPa (120 bars)	13 MPa (130 bars)
Working pressure	High mode	10 MPa (100 bars)	11 MPa (110 bars)
	Low mode	-	8 MPa (80 bars)
Max. feed pressure		1 MPa (10 bars)	
Max. feed temperature		40 °C	

Model:		HW1200	HW1300
Max. suction height		1.0 m	
Dimensions (L x W x H)		292 mm x 358 mm x 830 mm	
Weight	*1	11.0 kg	12.7 kg
	*2	11.3 kg	13.0 kg
Motor protection		IPX5	

- Due to our continuing program of research and development, the specifications herein are subject to change without notice.
- Specifications may differ from country to country.

*1: The weight does not include the weight of accessory (Vario-Power spray lance) or water supply hose.
*2: The difference with the weight above is as follows.
- Weight of accessory (Vario-Power spray lance) is included.

Symbols

The followings show the symbols which may be used for the equipment. Be sure that you understand their meaning before use.

	Read the instruction manual.
	Take particular care and attention.
	DOUBLE INSULATION
	Only for EU countries Due to the presence of hazardous components in the equipment, used electrical and electronic equipment may have a negative impact on the environment and human health. Do not dispose of electrical and electronic appliances with household waste! In accordance with the European Directive on waste electrical and electronic equipment and its adaptation to national law, used electrical and electronic equipment should be collected separately and delivered to a separate collection point for municipal waste, operating in accordance with the environmental protection regulations. This is indicated by the symbol of the crossed-out wheeled bin placed on the equipment.
	Do not direct the jet at people including yourself, animals, and live electrical equipments.
	Not suitable for connection to the potable water mains.
	Guaranteed sound power level according to EU Outdoor Noise Directive.
	Sound power level according to Australia NSW Noise Control Regulation.

Intended use

This tool is intended for cleaning stubborn dirt by using water jet. This tool is intended for household use.

Power supply

The tool should be connected only to a power supply of the same voltage as indicated on the nameplate, and can only be operated on single-phase AC supply. They are double-insulated and can, therefore, also be used from sockets without earth wire.

For public low-voltage distribution systems of between 220 V and 250 V

Switching operations of electric apparatus cause voltage fluctuations. The operation of this device under unfavorable mains conditions can have adverse effects to the operation of other equipment. With a mains impedance equal or less than 0.25 Ohms it can be presumed that there will be no negative effects. The mains socket used for this device must be protected with a fuse or protective circuit breaker having slow tripping characteristics.

Noise

The typical A-weighted noise level determined according to EN60335-2-79:

Model HW1200
Sound pressure level (L_{pA}) : 72 dB (A)
Uncertainty (K) : 3.8 dB (A)

Model HW1300
Sound pressure level (L_{pA}) : 76 dB(A)
Uncertainty (K) : 2.4 dB(A)

The noise level under working may exceed 80 dB (A).

NOTE: The declared noise emission value(s) has been measured in accordance with a standard test method and may be used for comparing one tool with another.

NOTE: The declared noise emission value(s) can also be used in a preliminary assessment of exposure.

⚠*WARNING:* Wear ear protection.

⚠*WARNING:* The noise emission during actual use of the power tool can differ from the declared total value(s) depending on the ways in which the tool is used.

⚠*WARNING:* Be sure to identify safety measures to protect the operator that are based on an estimation of exposure in the actual conditions of use (taking account of all parts of the operating cycle such as the times when the tool is switched off and when it is running idle in addition to the trigger time).

Vibration

The continuous vibration total value (tri-axial vector sum) determined according to EN60335-2-79:

Model HW1200
Vibration emission (a_h) : 4.11 m/s^2
Uncertainty (K) : 1.5 m/s^2

Model HW1300
Vibration emission (a_h) : 4.86 m/s^2
Uncertainty (K) : 1.5 m/s^2

NOTE: The declared vibration total value(s) has been measured in accordance with a standard test method and may be used for comparing one tool with another.

NOTE: The declared vibration total value(s) can also be used in a preliminary assessment of exposure.

⚠*WARNING:* The vibration emission during actual use of the power tool can differ from the declared total value(s) depending on the ways in which the tool is used.

⚠*WARNING:* Be sure to identify safety measures to protect the operator that are based on an estimation of exposure in the actual conditions of use (taking account of all parts of the operating cycle such as the times when the tool is switched off and when it is running idle in addition to the trigger time).

The following shows the mean values of the peak amplitude of the acceleration from repeated shock vibrations, p_F, with corresponding uncertainty (K) determined according to EN60335-2-79.

Model HW1200
p_F : 51 m/s^2
Uncertainty (K) : 2 m/s^2

Model HW1300
p_F : 51 m/s^2
Uncertainty (K) : 5 m/s^2

NOTE: These declared values should not be used to determine hand arm vibration exposure.

Declarations of Conformity

For European countries only

The EU/UK Declaration of Conformity can be accessed from the following URL.

https://support.makita.biz/doc/doc_index.html

SAFETY WARNINGS

⚠*WARNING:* Read all safety warnings and all instructions. Failure to follow the warnings and instructions may result in electric shock, fire and/or serious injury.

Save all warnings and instructions for future reference.

Work area safety

1. **Keep operating area clear of all persons.**
2. **Do not overreach or stand on unstable supports. Keep good footing and balance at all times.**
3. **Always place the high pressure washer body on a level and stable surface. Avoid areas where the ejected water will run or pool.**
4. **Before cleaning, check the surroundings and objects to be cleaned. High pressure jets can scrape away paint or other surface treatments including toxic chemicals. Take the preventive measures if necessary.**
5. **Be careful not to trip over by the cord or hose of the high pressure washer. Always be aware of the configuration of the cord and hose during operation.**
6. **During use, a small amount of water will come out from the bottom of the high pressure washer. Avoid locating the high pressure washer in the areas where you don't want to wet.**

Personal safety

1. **To protect against the jet and objects by the jet, operators should wear appropriate clothing such as safety boots, safety gloves, safety helmets with visors, hearing protection, etc.**
2. **Do not use the high pressure washer within range of persons unless they wear protective clothing.**
3. **To reduce the risk of injury, close supervision is necessary when the product is used near children.**
4. **Water that has flowed through backflow preventer is considered to be non-potable.**

Electrical safety

1. **Never use the high pressure washer outdoors in the rain.**
2. **Never touch the mains plug and/or socket with wet hands.**
3. **Do not use the machine if the supply cord or important parts of the machine are damaged, e.g. safety devices, high pressure hoses, or the trigger gun.**

4. **Plug must match the outlet. Never modify the plug in any way. Do not use any adapter plug with grounded tools.** Unmodified plug and matching outlet will reduce risk of the electric shock.
5. **Inadequate extension cords can be dangerous. If an extension cord is used, it shall be suitable for outdoor use, and the connection has to be kept dry and off the ground.** It is recommended that this is accomplished by means of a cord reel which keeps the socket at least 60 mm above the ground.
6. **Note the following when using extension cords:**
   - **Use only extension cords that are intended for outdoor use.**
   - **Use only extension cords with an electrical rating equal to or higher than the rating of the product.**
   - **Do not use damaged extension cords.**
   - **Examine extension cords before use and replace if damaged.**
   - **Do not abuse extension cords and do not yank on cords to disconnect them.**
   - **Keep cords away from heat and sharp edges.**
   - **Always disconnect the extension cord from the receptacle before disconnecting the product from the extension cord.**
7. **The electric supply connection shall be made by a qualified electrician and comply with IEC 60364-1. It is recommended that the electric supply to this machine should include either a residual current device that will interrupt the supply if the leakage current to earth exceeds 30 mA for 30 ms or a device that will prove the earth circuit.**

Power tool use and care

1. **Read all the instructions before using the product.**
2. **Know how to stop the high pressure washer and bleed pressures quickly. Be thoroughly familiar with the controls.**
3. **High pressure jets can be dangerous if misused. The jet must not be directed at people, live electrical equipment, or the machine itself.**
4. **This machine is not intended for use by persons (including children) with reduced physical, sensory, or mental capabilities, or lack of experience and knowledge.**
5. **Children should be supervised to ensure that they do not play with the appliance.**
6. **Do not spray flammable and/or toxic liquids. This may cause an explosion, intoxication, or damage to the machine.**
7. **Do not direct the jet against yourself or others in order to clean clothes or foot-wear.**
8. **High-pressure hoses, fittings and couplings are important for the safety of the machine. Use only hoses, fittings and couplings recommended by the manufacturer.**
9. **Follow the instructions when changing accessories.**
10. **Keep handles dry, clean, and free of oil or grease.**
11. **Stay alert – watch what you are doing.**
12. **Do not operate the product when fatigued or under the influence of alcohol or drugs.**
13. **Do not run the high pressure washer without water for longer than one minute. It will damage the motor, resulting in malfunction.**
14. **Always turn off the power and shut off the water mains when leaving the high pressure washer unattended.**
15. **Be wary of the kickback. The trigger gun recoils when the high pressure jet is ejected from the nozzle. Hold the trigger gun firmly to prevent accidental injuries.**
16. **Check for damaged or worn parts before use. Also make sure that the hose is properly connected and there is no leakage during operation. Operating the machine with functional defects may cause an accident.**
17. **This machine has been designed for use with the cleaning agent supplied or recommended by the manufacturer. The use of other cleaning agents or chemicals may adversely affect the safety of the machine.**
18. **Do not pull the cord and/or hose to move the high pressure washer body. This will damage the cord, hose, and connecting parts and result in a short circuit or functional defects.**
19. **Do not put heavy objects on the hose or let vehicles drive over it.**
20. **Always discharge the residual pressure in the trigger gun before disconnecting the hose.**
21. **When connecting the hose to the water mains, observe the instructions of your local waterworks department or company.**
22. **During use of high pressure cleaners, aerosols may be formed. Inhalation of aerosols can be hazardous to health.**
23. **Depending on the application, shielded nozzles can be used for high pressure cleaning, which will reduce the emission of hydrous aerosols dramatically. However, not all applications allow the use of such a device. If shielded nozzles are not applicable for the protection against aerosols, a respiratory mask of class FFP 2 or equivalent may be needed, depending on the cleaning environment.**
24. **The pipe cleaning hose has a red marking. When you use the pipe cleaning hose, be sure to insert it into the pipe to be cleaned at least up to the red marking before you turn on the machine. This action prevents you from being hit by the high pressure water jet or debris/sewage that is ejected backward when you pull the trigger.**

Service

1. **Follow the maintenance instructions specified in the manual.**
2. **To ensure machine safety, use only original spare parts from the manufacturer or approved by the manufacturer.**
3. **Have your high pressure washer serviced by a qualified repair person using only identical replacement parts. This will ensure that**

the safety of the high pressure washer is maintained.

4. **In case of breakdown or malfunction of the high pressure washer, immediately switch it off and remove the mains plug. Contact your local dealer or service center.**

SAVE THESE INSTRUCTIONS.

⚠*WARNING:* DO NOT let comfort or familiarity with product (gained from repeated use) replace strict adherence to safety rules for the subject product.

MISUSE or failure to follow the safety rules stated in this instruction manual may cause serious personal injury.

FUNCTIONAL DESCRIPTION

⚠*CAUTION:* Always be sure that the tool is switched off and unplugged before adjusting or checking function on the tool.

Power switch

***NOTICE:* Do not turn the power switch forcibly.** This may cause the switch to malfunction.

For the HW1200

► **Fig.1: 1.** OFF position **2.** ON position

Turn the power switch clockwise to switch on the high pressure washer.

For the HW1300

Turn the power switch clockwise or counterclockwise depending on the pressure level. Turn the power switch clockwise for high pressure mode, counterclockwise for low pressure mode.

► **Fig.2: 1.** Low pressure mode **2.** OFF position **3.** High pressure mode

Nozzle functions

NOTE: The standard nozzles vary depending on the country. Also refer to the OPTIONAL ACCESSORIES section for other nozzles.

Vario-Power spray lance

► **Fig.3**

Jet pressure can be adjusted by rotating the nozzle.

⚠*CAUTION:* When adjusting the jet pressure, do not rotate the nozzle while pulling it toward the trigger gun. The nozzle may come off from the trigger gun and cause a personal injury.

Dirt blaster

► **Fig.4**

A spiral jet is ejected. Suitable for removing stubborn dirt.

***NOTICE:* Do not use the dirt blaster to clean fragile surfaces such as windows or car bodies.**

Foam nozzle

► **Fig.5**

Detergent can be sprayed as foam.

Trigger operations

Pull the trigger to eject a water jet. The jet continues as long as the trigger is squeezed.
The trigger can be locked for safe handling of the trigger gun. To lock the trigger, pull out the stopper and hook it to the groove on the grip.

► **Fig.6: 1.** Trigger **2.** Stopper **3.** Groove

***NOTICE:* To avoid mechanical error in the pressure switch, always leave a two-second interval between trigger operations.**

Safety valve

This appliance is equipped with a safety valve that prevents undue overpressure. When the trigger is released, the valve opens and the water recirculates through the pump inlet.

⚠*CAUTION:* Do not tamper with or adjust the safety valve setting.

Hose reel

For the HW1300 only

To unreel the hose, take the end of the hose out of the catch first. Unfold the handle and turn it clockwise. Always unreel the hose all the way to the end when operating the high pressure washer.

► **Fig.7: 1.** Hose reel **2.** Handle **3.** End of the hose

When storing the hose, turn the handle counterclockwise and fix the end of the hose.

► **Fig.8: 1.** Catch **2.** Handle

Supplying water from a tank/ reservoir

Optional accessory

***NOTICE:* Always use a pressure-resistant water hose with ø13 mm or larger diameter.**

***NOTICE:* Use a pressure-resistant water hose as short as possible.**

Suction hose set

You can supply water from a tank or reservoir instead of a faucet.
Replace the water hose connector with the suction hose set (optional accessory). When connecting the suction hose set, disconnect the filter case from the hose and attach it to the inlet on the high pressure washer. Then, connect the hose to the filter case.

► **Fig.9: 1.** Tank/reservoir **2.** Suction hose set **3.** Water hose connector **4.** Hose **5.** Filter case **6.** Inlet on the high pressure washer

NOTICE: **Always use Makita's suction hose set.**

NOTICE: **Always keep 1.0 m (3.28 ft) or less in height between the inlet on the high pressure washer and the water surface.** Otherwise, the high pressure washer will be unable to take the water up into the pump.

To introduce water into the hose, remove the nozzle from the trigger gun and switch on the high pressure washer while the trigger is squeezed. Once water is ejected stably from the trigger gun, release the trigger and attach the nozzle for your purpose.
► **Fig.10:** **1.** Trigger gun

NOTE: When water is not ejected, detach the suction hose set and soak it in water. Then reconnect it to the high-pressure washer.

► **Fig.11:** **1.** Suction hose set

Strainer assembly

You can supply water from a tank or reservoir instead of a faucet.
Connect the hose assembly and strainer assembly to the water hose connector.
► **Fig.12:** **1.** Tank/reservoir **2.** Strainer assembly **3.** Hose assembly **4.** Water hose connector

⚠***CAUTION:*** **When attaching the sleeve to the filter case, be careful not to hurt your hand by the hose band.**

NOTICE: **Always use Makita's hose assembly and strainer assembly.**

NOTICE: **Always keep 1.0 m (3.28 ft) or less in height between the inlet of the high pressure washer and the water surface.** Otherwise, the high pressure washer will be unable to take the water up into the pump.

To introduce water into the hose, remove the nozzle from the trigger gun and switch on the high pressure washer while the trigger is squeezed. Once water is ejected stably from the trigger gun, release the trigger and attach the nozzle for your purpose.
► **Fig.13:** **1.** Trigger gun

NOTE: When water is not ejected, detach the hose assembly and strainer assembly and soak it in water. Then reconnect it to the high-pressure washer.

► **Fig.14:** **1.** Hose assembly and strainer assembly

NOTE: If water suction does not work, it takes a long time, or the water pressure is not enough, check the following:

- Loosening of the hose assembly, strainer assembly, and water hose connector.
- Coupling sleeves of the hose assembly are firmly attached onto the water hose connector and filter case of the strainer assembly.

Tighten if they are loose.

Hose assembly
► **Fig.15:** **1.** Coupling sleeve

Strainer assembly
► **Fig.16:** **1.** Hose band **2.** Filter case

Water hose connector
► **Fig.17:** **1.** Water hose connector

ASSEMBLY

⚠***CAUTION:*** **Always be sure that the tool is switched off and unplugged before carrying out any work on the tool.**

Assembling the carrying handle

For the HW1200 only

1. Join the front and rear halves of the handle by aligning the screw holes on the high pressure washer body.
► **Fig.18:** **1.** Front half of the handle **2.** Rear half of the handle **3.** High pressure washer body

2. Secure the carrying handle with screws(7 pcs).
► **Fig.19**

Connecting the high-pressure hose

For the HW1200 only

Connect the high-pressure hose to the outlet (with the gun marking). Turn the nut on the high-pressure hose clockwise while screwing it onto the screw thread of the outlet.
► **Fig.20:** **1.** Outlet **2.** Nut

⚠***CAUTION:*** **Make sure that the high-pressure hose is securely connected.** A loose connection may blow the high-pressure hose off, resulting in a personal injury.

Attaching the trigger gun

Connect the high-pressure hose to the inlet on the trigger gun. Turn the nut on the high-pressure hose clockwise while screwing it onto the screw thread on the inlet.
► **Fig.21:** **1.** Inlet **2.** Nut

⚠*CAUTION:* Make sure that the high-pressure hose is securely connected. A loose connection may blow the high-pressure hose off, resulting in a personal injury.

Connecting to a faucet

⚠*CAUTION:* Always use a pressure-resistant water hose with ø13 mm or larger diameter and connect to the faucet using a proper fittings. Otherwise, the water hose and/or the fitting may break and cause personal injury.

⚠*CAUTION:* Be sure to use the new hose set included with the product to connect to the water mains. Do not reuse the old hose set.

***NOTICE:* Use a pressure-resistant water hose as short as possible.** The amount of intake water should be higher than the max feed volume of the pump.

***NOTICE:* If you connect to the mains for drinking water, use a backflow preventer valve which meets the regulations in your region.**

Prepare a pressure-resistant water hose. Attach the coupling sleeve to one end and connect the other end to the faucet as follows.

1. Remove the nut on the coupling sleeve and pass the pressure-resistant water hose through the nut. Insert the end of the hose into the coupling sleeve and then tighten the nut.

► **Fig.22:** **1.** Pressure-resistant water hose **2.** Nut of the coupling sleeve **3.** Coupling sleeve

NOTE: If you connect the pressure-resistant water hose to the faucet using a coupling sleeve, attach it to the both ends of the hose.

2. Connect the pressure-resistant water hose to the faucet. Apply a suitable fitting such as hose band or water tap joint to secure the hose end with the faucet.

► **Fig.23:** **1.** Hose band **2.** Water tap joint **3.** Pressure-resistant water hose

NOTE: The fitting depends on the shape of the faucet to which you connect. Prepare a suitable commercially-bought fitting.

3. Attach the water hose connector to the inlet (with the faucet marking) and then insert the coupling sleeve.

► **Fig.24:** **1.** Coupling sleeve **2.** Water hose connector **3.** Inlet on the high pressure washer

Connecting/disconnecting the nozzle

⚠*CAUTION:* Always lock the trigger when connecting/disconnecting the nozzle.

Insert the end of the nozzle into the slot on the trigger gun and turn it in the direction of the arrow as shown in the figure. To disconnect, turn the nozzle in the reverse direction while pressing it toward the trigger gun.

► **Fig.25:** **1.** Trigger gun **2.** Slot **3.** End of the nozzle

Some optional nozzles require the connecting joint (optional accessory) to attach to the trigger gun. Attach the connecting joint to the trigger gun in the same way as the nozzle.

► **Fig.26:** **1.** Nozzle **2.** Connecting joint **3.** Trigger gun

NOTE: The connecting joint is needed when using the nozzles included with another model, HW112 or HW121.

Connecting the foam nozzle

Optional accessory

⚠*CAUTION:* Always lock the trigger of the trigger gun when connecting/disconnecting the nozzle.

***NOTICE:* Use only neutral detergents. Do not use household detergents, acid detergents, alkaline detergents, bleaches, solvents, flammable material, or industrial grade solutions, which may damage the machine or your property. Prepare cleaning solution as instructed on the solution bottle, and always test it in an inconspicuous place in advance.**

***NOTICE:* If a highly viscous detergent is used, the nozzle is likely to clog. When using the high viscosity detergent, dilute the detergent by adding water to the bottle before use.**

NOTE: When using the foam nozzle, the detergent in the bottle is diluted with the water supplied by the machine and sprayed. You do not have to dilute the concentration of detergent in the bottle more than necessary. Adjust the concentration of detergent while checking the usage conditions.

NOTE: If the foam nozzle is tipped on its side, the detergent may spill.

Prepare detergent before using the foam nozzle.

1. Remove the nozzle from the tank by rotating the nozzle counterclockwise. Attach the nozzle to the trigger gun.

► **Fig.27:** **1.** Nozzle **2.** Trigger gun

2. Pour the detergent into the tank, and attach the tank to the nozzle by turning it in the direction shown in the figure.

► **Fig.28:** **1.** Tank

OPERATION

⚠*WARNING:* Do not touch the water jet or direct it toward yourself or others. The water jet is dangerous and can hurt you or others.

⚠*WARNING:* When shooting the water jet, never hold the object that you are cleaning or place your hands and feet near the water jet.

⚠*CAUTION:* Stay alert to the rebound of the water jet and blown objects. Keep the nozzle at least 30 cm away from the object.

⚠*CAUTION:* Do not run the high pressure washer without water for longer than 1 minute.

⚠*CAUTION:* Do not operate the high pressure washer for an extended period of time. This may cause overheating or fire. Also, long-term use may cause vibration disorder.

⚠*CAUTION:* Be aware of the direction of the wind. If the detergent gets into your eyes or mouth, rinse with fresh water immediately and seek medical attention if necessary.

***NOTICE:* Avoid using the high pressure washer for longer than 1 hour. After using it for 1 hour, leave a same length of intermission.**

1. Connect the end of the high-pressure hose to the trigger gun. For the HW1200, connect the other end to the high pressure washer. For the HW1300, unreel the hose all the way to the end.

2. Connect the high pressure washer to the faucet and then open the faucet.
► **Fig.29**

***NOTICE:* To protect the mechanism of the high pressure washer, do not use water hotter than 40°C.**

3. Plug the high pressure washer into the mains and switch it on.
► **Fig.30: 1.** Power switch

4. To eject a water jet, unlock the stopper and squeeze the trigger. The jet continues as long as the trigger is squeezed.
► **Fig.31: 1.** Stopper

⚠*CAUTION:* Hold the trigger gun firmly. The trigger gun recoils when you pull the trigger.

⚠*CAUTION:* Always hold the trigger gun by the grip and barrel when cleaning. While the motor is running, do not touch any part of the high pressure washer body other than the carrying handle and power switch.

***NOTICE:* Be careful not to pull the trigger gun forcibly during operation.** It may cause the high pressure washer to fall over.

After operating

⚠*CAUTION:* After operating, always perform the procedure described in this manual. Residual pressure in the trigger gun or high pressure washer can cause personal injury or damage to the pump inside.

1. After operating, leave the power switch on.

2. Close the faucet and disconnect the water hose from the high pressure washer.
► **Fig.32**

3. Squeeze the trigger until the remaining water in the high pressure washer is discharged.

Do not run the motor for longer than 1 minute.
► **Fig.33**

4. Switch off the high pressure washer and unplug it from the mains.
► **Fig.34: 1.** Power switch

5. Disconnect the high-pressure hose from the trigger gun.
► **Fig.35: 1.** Trigger gun **2.** High-pressure hose

For the HW1200 only

Disconnect the high pressure hose from the high pressure washer.
► **Fig.36: 1.** High pressure hose

For the HW1300 only

1. Reel the hose and fix the end of the hose.
► **Fig.37: 1.** Catch **2.** Handle

2. Fold the handle into the reel arm while pulling the handle to the direction of the arrow as shown in the figure.
► **Fig.38: 1.** Handle **2.** Reel arm

***NOTICE:* To prevent the high-pressure hose from being damaged, remove the remaining water in the hose before storing.**

MAINTENANCE & STORAGE

⚠*CAUTION:* Always be sure that the tool is switched off and unplugged before attempting to perform inspection or maintenance.

***NOTICE:* Never use gasoline, benzine, thinner, alcohol or the like. Discoloration, deformation or cracks may result.**

To maintain product SAFETY and RELIABILITY, repairs and any other maintenance or adjustment should be performed by Makita Authorized or Factory Service Centers, always using Makita replacement parts.

Cleaning the nozzle

Use the cleaner pin to remove dirt from or unclog the nozzle.
► **Fig.39: 1.** Cleaner pin

***NOTICE:* Do not remove dirt or debris forcibly.** This may result in personal injury or damage to the ejection hole causing deviated jet angles or poor performance.

Cleaning the filter

Detach the water hose connector and remove dirt and debris from the inside of the filter.
► **Fig.40: 1.** Water hose connector **2.** Filter **3.** Sealing ring

When using the suction hose set (optional accessory), take the filter out of the filter case and remove dirt and debris.
► **Fig.41: 1.** Filter **2.** Filter case

NOTE: To maintain the optimal performance, clean the filter periodically.

Storage

Reel the hose and cord. Put the trigger gun and nozzles in the pockets.

HW1200
► **Fig.42**

HW1300
► **Fig.43**

⚠***CAUTION:*** **Always store in an indoor location where the temperature does not go below freezing.** If the high pressure washer freezes and malfunctions, contact your local service center for repairs.

⚠***CAUTION:*** **Always use the carrying handle when moving the high pressure washer. Do not carry it by the hose or cord.** The hose or cord may be damaged.

⚠***CAUTION:*** **Do not carry the high pressure washer with the hose and/or cord unreeled.** The extended hose or cord may be damaged or entangled with other objects, resulting in personal injury or breakage.

TROUBLESHOOTING

Before asking for repairs, conduct your own inspection first. If you find a problem that is not explained in the manual, do not attempt to dismantle the tool. Instead, ask Makita Authorized Service Centers, always using Makita replacement parts for repairs.

State of abnormality	Probable cause (malfunction)	Remedy
The washer does not start.	No electricity	Connect the plug to the mains. Also check if electricity is being supplied to the mains.
	The switch is not turned on.	Turn on the switch.
	Residual pressure in the pump	Pull the trigger.
	Damaged cord or electric circuit	Contact an authorized service center for repairs.
No water jet / weak water jet	No water supply	Make sure that the faucet is open. If using the suction hose set, introduce water into the hose.
	Poor water supply	Turn on the faucet.
	Poor water hose connection	Check the connection between the water hose and the faucet and inlet on the high pressure washer.
	Clogged hose, filter, or nozzle	Unclog the hose, filter, or nozzle.
	Air is blocking the flow of water.	Turn off the switch and then turn it on again while squeezing the trigger.
	Damaged or worn nozzle	Replace the nozzle.
	Pump or valve malfunction	Contact an authorized service center for repairs.
Unstable water jet.	Clogged nozzle	Unclog on the ejection hole of the nozzle using the cleaner pin.
	Poor water suction	Check the water hose starting from the faucet for any leakage or clogs. Turn on the faucet.
	The water is too hot.	Supply cooler water.
	Valve malfunction	Contact an authorized service center for repairs.
Abnormal sound.	The water is too hot.	Supply cooler water.
	Air is stuck in the pump.	Contact an authorized service center for repairs.
Water/oil leakage.	Poor connection	Check the connection between the high pressure hose and the trigger gun and high pressure washer.
	Worn out sealings	Contact an authorized service center for repairs.
The pump does not run even though the motor sound is heard.	Unsuitable extension cord.	Use an extension cord suitable for the rating of the product.

OPTIONAL ACCESSORIES

⚠***CAUTION:*** **These accessories or attachments are recommended for use with your Makita tool specified in this manual.** The use of any other accessories or attachments might present a risk of injury. Only use an accessory or attachment for its stated purpose.

If you need any assistance for more details regarding these accessories, ask your local Makita Service Center.

NOTE: Some items in the list may be included in the tool package as standard accessories. They may differ from country to country.

Spray lance

► **Fig.44**

Jet width can be adjusted from 0° to 25° by rotating the front end of the nozzle.

⚠***CAUTION:*** **When adjusting the jet width, do not rotate the nozzle while pulling it toward the trigger gun.** The nozzle may come off from the trigger gun and cause a personal injury.

Washing brush (long)

► **Fig.45**

A nozzle equipped with a brush. Useful for washing out dirt while scrubbing with brush.

Suction hose set

► **Fig.46**

Replace the water hose with this set to supply water from a tank or reservoir.

Hose assembly

► **Fig.47**

A hose assembly to connect a faucet to the product, or the strainer assembly to the product.

Strainer assembly

► **Fig.48**

A strainer assembly to supply water from a tank or reservoir. Use the hose assembly to connect to the product.

Rotating wash brush

► **Fig.49**

Three brushes inside rotate slowly when ejecting the jet. Suitable for cleaning light dirt on a exterior wall, car body, bath tub, etc.

Lance extension

► **Fig.50**

Pipes to extend the length of the trigger gun. Three different lengths are available by changing the number of the pipes to be used.

Under body spray lance

► **Fig.51**

An extra long spray lance with angled nozzle. Best for cleaning hard-to-reach areas such as car under body and roof gutter.

⚠***CAUTION:*** **Do not use the under body spray lance with the lance extension.**

Splash guard

► **Fig.52**

Reduces splash back when cleaning corners with the dirt blaster.

Swivel joint

► **Fig.53**

Prevents the high-pressure hose from being twisted.

Connecting joint

► **Fig.54**

A joint to connect with a nozzle from other model.

NOTE: The connecting joint is needed when using the nozzles included with another model, HW112 or HW121.

Pipe cleaning hose (10 m/15 m)

► **Fig.55**

For cleaning and unclogging plumbing and downpipes.

⚠***CAUTION:*** **Pay particular attention to the water jet when using the pipe cleaning hose. Highly intense water jet is ejected backward. Only trigger the water jet when the nozzle has been inserted into the pipe to be cleaned at least up to the red marking.**

Extension high-pressure hose (5 m/8 m/10 m)

► **Fig.56**

Extension hose to connect the high pressure washer body with the trigger gun.

Vario-Power Spray Nozzle and Extension

► **Fig.57: 1.** Vario-power spray nozzle **2.** Extension

Jet pressure can be adjusted by rotating the nozzle.

⚠***WARNING:*** **Install only the vario-power spray nozzle to the extension. Do not connect the other optional extensions to the original extension.** Using any attachments other than those recommended by the manufacturer may cause a risk of damage or injury to persons.

⚠***CAUTION:*** **When adjusting the jet pressure, do not rotate the nozzle while pulling it toward the trigger gun.** The nozzle may come off from the trigger gun and cause a personal injury.

VARNING

- **Se kapitlet ”UNDERHÅLL OCH FÖRVARING” för uppgifter om lämpliga försiktighetsåtgärder före användarunderhåll.**
- **Denna maskin är inte avsedd för användning av personer (inklusive barn) med nedsatta fysiska, sensoriska eller mentala förmågor, eller som inte har tillräcklig erfarenhet eller kunskap.**
- **Maskiner får inte användas av barn. Barn ska övervakas så att de inte leker med maskinen.**
- **Om matningskabeln är skadad måste den bytas ut av auktoriserad serviceverkstad.**
- **Se kapitlet ”SPECIFIKATIONER” för maximalt inloppsvattentryck.**
- **Se till att använda den nya slangsatsen som medföljer produkten för att ansluta till vattenförsörjningen. Använd inte den gamla slangsatsen igen.**
- **Denna maskin har utformats för användning med det rengöringsmedel som levereras eller rekommenderas av tillverkaren. Att använda andra rengöringsmedel eller kemikalier kan påverka maskinsäkerheten negativt.**
- **Vid användning av högtryckstvättar kan det bildas aerosoler. Att andas in aerosoler kan vara farligt för hälsan.**
- **Högtrycksstrålar kan vara farliga om de används på fel sätt. Strålen får inte riktas mot personer, mot strömförande elektrisk utrustning eller mot själva maskinen.**
- **Använd inte maskinen där människor är inom räckhåll, såvida de inte bär skyddskläder.**
- **Rikta inte strålen mot dig själv eller andra för att rengöra kläder eller skor.**
- **Explosionsrisk – spruta inte brandfarliga vätskor.**
- **Högtryckstvättar får inte användas av barn eller outbildad personal.**
- **Högtrycksslangar, kopplingar och anslutningsdon är viktiga för maskinens säkerhet. Använd endast slangar, kopplingar och anslutningsdon som rekommenderas av tillverkaren.**
- **För att trygga maskinens säkerhet ska du endast använda originalreservdelar från tillverkaren eller som har godkänts av tillverkaren.**
- **Vatten som har flödat genom återsugningsskydd anses ej vara drickbart.**
- **Se alltid till att maskinen är avstängd och nätsladden urdragen innan maskinen repareras.**
- **Använd inte maskinen om en strömkabel eller viktiga delar av maskinen är skadade, t.ex. säkerhetsanordningar, högtrycksslangar eller avtryckarpistol.**
- **Bristfälliga förlängningssladdar långa kan vara farliga. Om en förlängningssladd används ska den vara lämplig för utomhusbruk, och anslutningen måste hållas torr och borta från marken. Vi rekommenderar att detta ordnas genom en sladdvinda som håller uttaget minst 60 mm över marken.**
- **Stäng alltid av elnätströmbrytaren när maskinen lämnas obevakad.**
- **Beroende på användningsområdet kan avskärmade munstycken användas för högtryckstvätt, vilket dramatiskt minskar utsläppet av vattenhaltiga aerosoler. Alla användningsområden tillåter dock inte användning av en sådan anordning. Om inte avskärmade munstycken är tillämpliga för skydd mot aerosoler, kan det behövas en andningsmask i klass FFP 2 eller motsvarande, beroende på rengöringsmiljön.**
- **Följ kraven från det lokala vattenverket.**
- **För Europeiska länder:**
  I enlighet med EN12729 (BA) kan apparaten även anslutas till det kommunala vattennätet om en backventil med dräneringsfunktion monteras på matningsslangen.

SPECIFIKATIONER

Modell:		**HW1200**	**HW1300**
Max matningsvolym		7,0 l/min	7,5 l/min
Vattenflödeshastighet		5,5 l/min	6,0 l/min
Max tillåtet tryck		12 MPa (120 bar)	13 MPa (130 bar)
Arbetstryck	Högt läge	10 MPa (100 bar)	11 MPa (110 bar)
	Lågt läge	-	8 MPa (80 bar)
Max matningstryck		1 MPa (10 bar)	
Max matningstemperatur		40 °C	

Modell:		HW1200	HW1300
Max sughöjd		1,0 m	
Dimensioner (L x B x H)		292 mm x 358 mm x 830 mm	
Vikt	*1	11,0 kg	12,7 kg
	*2	11,3 kg	13,0 kg
Motorskydd		IPX5	

- På grund av vårt pågående program för forskning och utveckling kan dessa specifikationer ändras utan föregående meddelande.
- Specifikationer kan variera mellan olika länder.

*1: Vikten inkluderar inte vikten av tillbehör (Vario-Power-sprutlans) eller vattentillförselslang.
*2: Skillnaden i vikt ovan är som följer.
– Tillbehörets vikt (Vario-Power-sprutlans) är inkluderad.

Symboler

Följande visar symbolerna som kan användas för utrustningen. Se till att du förstår innebörden innan användning.

	Läs igenom bruksanvisningen.
	Var extra försiktig och uppmärksam.
	DUBBEL ISOLERING
	Gäller endast inom EU P.g.a. förekomsten av farliga komponenter i utrustningen kan begagnad elektrisk och elektronisk utrustning ha negativ inverkan på miljön och människors hälsa. Kassera inte elektriska och elektroniska apparater ihop med hushållsavfall! I enlighet med EU-direktivet om avfall som utgörs av eller innehåller elektrisk och elektronisk utrustning, och dess införlivande i nationell lagstiftning, bör begagnad elektrisk och elektronisk utrustning samlas in separat och transporteras till en särskild uppsamlingsplats för kommunalt avfall, som drivs i enlighet med regelverket för miljöskydd. Detta anges av symbolen med den överkryssade soptunnan på hjul som sitter på utrustningen.
	Rikta inte strålen mot personer, däribland du själv och djur, eller mot strömförande elektrisk utrustning.
	Ej lämplig för anslutning till ej drickbar vattenförsörjning.
	Garanterad ljudeffektnivå enligt EU-direktivet för utomhusbuller.
	Ljudeffektnivå enligt Australia NSW Noise Control Regulation (Bullerreglering)

Avsedd användning

Denna maskin är avsedd för att rensa bort envis smuts med en vattenstråle. Denna maskin är avsedd för att användas i hushåll.

Strömförsörjning

Maskinen får endast anslutas till elnät med samma spänning som anges på typplåten och med enfasig växelström. De är dubbelisolerade och får därför också anslutas i ojordade vägguttag.

Avsedd för elnät med 220-250 V

Att starta och stänga av elektriska apparater medför spänningsvariationer. Om denna maskin används under ogynnsamma nätspänningsförhållanden kan funktioner hos annan utrustning påverkas negativt. I elnät med ett motstånd på högst 0,25 Ohm är det rimligt att anta att negativa effekter inte förekommer. Nätuttaget för den här enheten måste vara försett med trög säkring eller skyddsbrytare.

Buller

Den normala bullernivån för A-belastning är bestämd enligt EN60335-2-79:

Modell HW1200
Ljudtrycksnivå (L_{pA}) : 72 dB (A)
Mättolerans (K): 3,8 dB (A)

Modell HW1300
Ljudtrycksnivå (L_{pA}) : 76 dB (A)
Mättolerans (K): 2,4 dB (A)

Bullernivån vid arbete kan överstiga 80 dB (A).

OBS: Det deklarerade bullervärdet har uppmätts i enlighet med standardtestmetoden och kan användas för jämförandet av en maskin med en annan.

OBS: De deklarerade bulleremissionsvärdena kan också användas i en preliminär bedömning av exponering.

⚠*VARNING:* Använd hörselskydd.

⚠*VARNING:* Bulleremissionen under faktisk användning av elverktyget kan skilja sig från de deklarerade totala värdena, beroende på hur verktyget används.

⚠*VARNING:* Var noga med att identifiera säkerhetsåtgärder för att skydda användaren, vilka är grundade på en uppskattning av graden av exponering för vibrationer under de faktiska användningsförhållandena, (ta, förutom avtryckartiden, med alla delar av användarcykeln i beräkningen, som till exempel tiden då maskinen är avstängd och när den går på tomgång).

Vibration

Det totala värdet för kontinuerlig vibration (treaxlig vektorsumma) bestämt enligt EN60335-2-79:

Modell HW1200
Vibrationsemission (a_h) : 4,11 m/s^2
Mättolerans (K): 1,5 m/s^2

Modell HW1300
Vibrationsemission (a_h) : 4,86 m/s^2
Mättolerans (K): 1,5 m/s^2

OBS: Det deklarerade totala vibrationsvärdet har uppmätts i enlighet med standardtestmetoden och kan användas för jämförandet av en maskin med en annan.

OBS: De deklarerade totala vibrationsvärdena kan också användas i en preliminär bedömning av exponering.

⚠*VARNING:* Vibrationsemissionen under faktisk användning av elverktyget kan skilja sig från de deklarerade totala värdena, beroende på hur verktyget används.

⚠*VARNING:* Var noga med att identifiera säkerhetsåtgärder för att skydda användaren, vilka är grundade på en uppskattning av graden av exponering för vibrationer under de faktiska användningsförhållandena, (ta, förutom avtryckartiden, med alla delar av användarcykeln i beräkningen, som till exempel tiden då maskinen är avstängd och när den går på tomgång).

Följande visar medelvärdena för accelerationens toppamplitud från upprepade stötvibrationer, p_F, med motsvarande osäkerhet (K) fastställd i enlighet med EN60335-2-79.

Modell HW1200
p_F : 51 m/s^2
Mättolerans (K): 2 m/s^2

Modell HW1300
p_F : 51 m/s^2
Mättolerans (K): 5 m/s^2

OBS: Dessa deklarerade värden får inte användas för att bestämma exponering till hand- och armvibrationer.

Försäkran om överensstämmelse

Gäller endast inom EU

EU/UK-försäkran om överensstämmelse finns tillgänglig från följande URL.

https://support.makita.biz/doc/doc_index.html

SÄKERHETSVARNINGAR

⚠*VARNING:* Läs igenom alla säkerhetsvarningar och anvisningar. Underlåtenhet att följa varningar och instruktioner kan leda till elstötar, brand och/eller allvarliga personskador.

Spara alla varningar och instruktioner för framtida referens.

Säkerhet på arbetsplatsen

1. **Håll alla personer borta från arbetsområdet.**
2. **Sträck dig inte och stå inte på instabila underlag. Stå alltid stabilt och ha god balans hela tiden.**
3. **Placera alltid högtryckstvättens stomme på ett jämnt och stabilt underlag. Undvik områden där det utsprutade vattnet rinner eller samlas i pölar.**
4. **Kontrollera omgivningarna och föremålen som ska rengöras innan rengöringen inleds. Högtrycksstrålar kan skrapa bort färg eller annan ytbehandling, däribland giftiga kemikalier. Vidta förebyggande åtgärder om det behövs.**
5. **Var noga med att inte snubbla över högtryckstvättens sladd eller slang. Var alltid medveten om hur sladden och slangen är dragna under användning.**
6. **Under användning kommer en liten mängd vatten ut ur underdelen av högtryckstvätten. Undvik att placera högtryckstvätten i de områden där du inte vill att det ska vara blött.**

Personskydd

1. **För att skydda sig mot strålen och mot föremål från strålen ska användarna ha på sig lämplig klädsel, som skyddskängor, skyddshandskar, skyddshjälm med visir, hörselskydd osv.**
2. **Använd inte högtryckstvätten där människor är inom räckhåll, såvida de inte bär skyddskläder.**
3. **För att minska risken för skador är det nödvändigt med noggrann övervakning när produkten används i närheten av barn.**
4. **Vatten som har flödat genom återsugningsskyddet anses ej vara drickbart.**

Elsäkerhet

1. **Använd aldrig högtryckstvätten utomhus i**

regnet.

2. **Rör aldrig vid stickkontakten och/eller uttaget med blöta händer.**
3. **Använd inte maskinen om strömsladden eller viktiga delar av maskinen är skadade, t.ex. säkerhetsanordningar, högtrycksslangar eller avtryckarpistolen.**
4. **Stickkontakten måste passa i uttaget. Modifiera inte kontakten på något sätt. Använd inte någon adapterkontakt tillsammans med jordade verktyg.** När stickkontakt och uttag är avpassade för varandra minskar risken för elstötar.
5. **Förlängningssladdar som inte är tillräckligt långa kan vara farliga. Om en förlängningssladd används ska den vara lämplig för utomhusbruk, och anslutningen måste hållas torr och borta från marken.** Det rekommenderas att detta ordnas genom en sladdvinda som håller uttaget minst 60 mm över marken.
6. **Notera följande när förlängningssladdar används:**
   - **Använd endast förlängningssladdar som är avsedda för utomhusbruk.**
   - **Använd endast förlängningssladdar med elektriska märkvärden som är lika med eller högre än märkvärdena för produkten.**
   - **Använd inte skadade förlängningssladdar.**
   - **Undersök förlängningssladdarna före användning, och byt ut dem om de är skadade.**
   - **Var inte vårdslös med förlängningssladdar och koppla inte ur sladdar genom att rycka i dem.**
   - **Håll sladdarna borta från värme och vassa kanter.**
   - **Koppla alltid ur förlängningssladden från uttaget innan produkten kopplas bort från förlängningssladden.**
7. **Elnätsanslutningen ska göras av en behörig elektriker och överensstämma med IEC 60364-1. Det rekommenderas att strömtillförseln till denna maskin innefattar antingen en jordfelsbrytare som bryter strömförsörjningen om läckströmmen till jord överstiger 30 mA för 30 ms eller en enhet som prövar jordkretsen.**

Användning och underhåll av maskinen

1. **Läs alla instruktioner innan produkten används.**
2. **Var medveten om hur man stoppar högtryckstvätten och snabbt lättar på trycket. Se till att vara ordentligt insatt i kontrollerna.**
3. **Högtrycksstrålar kan vara farliga om de används felaktigt. Strålen får inte riktas mot människor, mot strömförande elektrisk utrustning eller mot själva maskinen.**
4. **Denna maskin är inte avsedd för användning av personer (inklusive barn) med nedsatta fysiska, sensoriska eller mentala förmågor, eller som inte har tillräcklig erfarenhet eller kunskap.**
5. **Barn ska övervakas så att de inte leker med maskinen.**
6. **Spruta inte brandfarliga och/eller giftiga vätskor. Det kan orsaka explosion, förgiftning eller skada på maskinen.**
7. **Rikta inte strålen mot dig själv eller andra för att rengöra kläder eller skor.**
8. **Högtrycksslangar, kopplingar och anslutningsdon är viktiga för maskinens säkerhet. Använd endast slangar, kopplingar och anslutningsdon som rekommenderas av tillverkaren.**
9. **Följ anvisningarna vid byte av tillbehör.**
10. **Håll handtagen torra, rena och fria från olja och fett.**
11. **Var uppmärksam – se upp med vad du gör.**
12. **Använd inte produkten när du är trött eller påverkad av alkohol eller läkemedel.**
13. **Kör inte högtryckstvätten utan vatten längre än en minut. Det skadar motorn med funktionsfel som följd.**
14. **Stäng alltid av strömmen och stäng av vattentillförseln när högtryckstvätten lämnas obevakad.**
15. **Se upp för bakåtkast. Avtryckarpistolen studsar tillbaka när högtrycksstrålen sprutas ut från munstycket. Håll avtryckarpistolen stadigt för att förebygga olyckshändelser med skador.**
16. **Titta efter skadade eller slitna delar före användning. Se också till att slangen är korrekt ansluten och att det inte är något läckage under användning. Att använda maskinen med funktionella defekter kan orsaka olycka.**
17. **Denna maskin har utformats för användning med det rengöringsmedel som levereras eller rekommenderas av tillverkaren. Att använda andra rengöringsmedel eller kemikalier kan påverka maskinsäkerheten negativt.**
18. **Dra inte i sladden och/eller slangen för att ta bort högtryckstvättens stomme. Detta skadar sladden, slangen och anslutningsdelar och leder till kortslutning eller funktionella brister.**
19. **Ställ inte tunga föremål på slangen och låt inte fordon köra över den.**
20. **Lätta alltid på det kvarvarande trycket i avtryckarpistolen innan slangen kopplas från.**
21. **När slangen ansluts till vattennätet ska instruktionerna från ditt lokala vattenverk följas.**
22. **Vid användning av högtryckstvättar kan det bildas aerosoler. Att andas in aerosoler kan vara farligt för hälsan.**
23. **Beroende på användningsområdet kan avskärmade munstycken användas för högtryckstvätt, vilket dramatiskt minskar utsläppet av vattenhaltiga aerosoler. Alla användningsområden tillåter dock inte användning av en sådan anordning. Om inte avskärmade munstycken är tillämpliga för skydd mot aerosoler, kan det behövas en andningsmask i klass FFP 2 eller motsvarande, beroende på rengöringsmiljön.**
24. **Rörrengöringsslangen har en röd markering. När du använder rörrengöringsslangen ska du se till att föra in den i röret som ska rengöras minst upp till den röda markeringen innan du**

startar maskinen. Denna åtgärd förhindrar att du träffas av högtrycksvattenstrålen eller skräp/avloppsvatten som sprutas ut bakåt när du trycker på avtryckaren.

Service

1. **Följ de underhållsinstruktioner som anges i denna bruksanvisning.**
2. **För att trygga maskinens säkerhet ska du endast använda originalreservdelar från tillverkaren eller som har godkänts av tillverkaren.**
3. **Lämna högtryckstvätten till en auktoriserad verkstad för service och underhåll med originalreservdelar. Detta garanterar fortsatt säker användning av högtryckstvätten.**
4. **Vid haveri eller funktionsfel på högtryckstvätten ska du omedelbart stänga av den och dra ur nätkontakten. Kontakta din lokala återförsäljare eller servicecenter.**

SPARA DESSA ANVISNINGAR.

***VARNING:* GLÖM INTE att också fortsättningsvis strikt följa säkerhetsanvisningarna för maskinen även efter att du blivit van att använda den.**

Vid FELAKTIG HANTERING av maskinen eller om inte säkerhetsanvisningarna i denna bruksanvisning följs kan följden bli allvarliga personskador.

FUNKTIONSBESKRIVNING

***FÖRSIKTIGT:* Se alltid till att maskinen är avstängd och nätsladden urdragen innan du justerar eller funktionskontrollerar maskinen.**

Strömbrytare

***OBSERVERA:* Vrid inte på strömbrytaren med våld.** Det kan få den att fungera dåligt.

För HW1200

► **Fig.1:** **1.** OFF (AV)-läge **2.** ON (PÅ)-läge

Vrid strömbrytaren medurs för att sätta på högtryckstvätten.

För HW1300

Vrid strömbrytaren medurs eller moturs beroende på trycknivån. Vrid strömbrytaren medurs för högtrycksläge, moturs för lågtrycksläge.

► **Fig.2:** **1.** Lågtrycksläge **2.** OFF (AV)-läge **3.** Högtrycksläge

Munstycksfunktioner

OBS: Standardmunstycken varierar beroende på land. Se även avsnittet VALFRIA TILLBEHÖR för andra munstycken.

Vario-Power-sprutlans

► **Fig.3**

Stråltrycket kan justeras genom att man vrider på munstycket.

***FÖRSIKTIGT:* När stråltrycket justeras ska munstycket inte vridas genom att man vrider det mot avtryckarpistolen.** Munstycket kan lossna från avtryckarpistolen och ge upphov till personskada.

Smutsblästrare

► **Fig.4**

En spiralstråle stöts ut. Lämpligt för att ta bort envis smuts.

***OBSERVERA:* Använd inte smutsblästraren för att rengöra ömtåliga ytor som fönster eller bilkarosser.**

Skummunstycke

► **Fig.5**

Rengöringsmedel kan sprutas ut som skum.

Avtryckarmanövrar

Utlös avtryckaren för att spruta ut en vattenstråle. Strålen fortsätter så länge avtryckaren hålls intryckt. Avtryckaren kan låsas för säker hantering av avtryckarpistolen. För att låsa avtryckaren drar du ut stoppet och hakar fast det i skåran på handtaget.

► **Fig.6:** **1.** Avtryckare **2.** Stoppanordning **3.** Spår

***OBSERVERA:* För att undvika mekaniskt fel i tryckströmbrytaren ska du alltid lämna ett intervall på två sekunder mellan avtryckarmanövrarna.**

Säkerhetsventil

Denna maskin är försedd med en säkerhetsventil som förhindrar olämpligt övertryck. När avtryckaren lossas öppnas ventilen och vattnet cirkuleras om genom pumpinloppet.

***FÖRSIKTIGT:* Manipulera eller justera inte säkerhetsventilinställningen.**

Slangvinda

Endast för HW1300

Vinda upp slangen genom att först ta ut änden på slangen från fästet. Fäll ut handtaget och vrid det medurs. Vinda alltid upp slangen hela vägen till änden när du använder högtryckstvätten.

► **Fig.7:** **1.** Slangvinda **2.** Handtag **3.** Änden på slangen

När slangen förvaras ska handtaget vridas moturs och änden på slangen fästas.

► **Fig.8:** **1.** Fäste **2.** Handtag

Tillförsel av vatten från en tank/behållare

Valfria tillbehör

***OBSERVERA:* Använd alltid en trycktålig vattenslang med diametern ø13 mm eller större.**

***OBSERVERA:* Använd en trycktålig vattenslang som är så kort som möjligt.**

Sugslangssats

Du kan tillföra vatten från en tank eller behållare istället för en kran.
Ersätt vattenslangsanslutningen med sugslangssatsen (valfritt tillbehör). När du ansluter sugslangssatsen kopplar du bort filterhöljet från slangen och fäster den vid inloppet till högtryckstvätten. Anslut sedan slangen till filterhöljet.

► **Fig.9:** **1.** Tank/behållare **2.** Sugslangssats **3.** Vattenslangsanslutning **4.** Slang **5.** Filterhölje **6.** Inlopp på högtryckstvätten

OBSERVERA: **Använd alltid Makitas sugslangssats.**

OBSERVERA: **Ha alltid en höjd på 1,0 m (3,28 ft) eller mindre mellan högtryckstvättens inlopp och vattenytan.** Annars kan inte högtryckstvätten ta upp vattnet i pumpen.

För att föra in vatten i slangen tar du bort munstycket från avtryckarpistolen och sätter på högtryckstvätten medan avtryckaren är intryckt. Så fort vatten sprutas ut stadigt från avtryckarpistolen släpper du avtryckaren och sätter fast munstycket för ditt syfte.

► **Fig.10:** **1.** Avtryckarpistol

OBS: När vatten inte sprutas ut lossar du sugslangssatsen och lägger ner den i vatten. Återanslut den sedan till högtryckstvätten.

► **Fig.11:** **1.** Sugslangssats

Silenhet

Du kan tillföra vatten från en tank eller behållare istället för en kran.
Anslut slangenheten och silenheten till vattenslanganslutningen.

► **Fig.12:** **1.** Tank/behållare **2.** Silenhet **3.** Slangenhet **4.** Vattenslangsanslutning

⚠***FÖRSIKTIGT:*** **Var försiktig när du fäster hylsan på filterhöljet så att du inte skadar handen på slangklämman.**

OBSERVERA: **Använd alltid en slangenhet och silenhet från Makita.**

OBSERVERA: **Ha alltid en höjd på 1,0 m (3,28 ft) eller mindre mellan högtryckstvättens inlopp och vattenytan.** Annars kan inte högtryckstvätten ta upp vattnet i pumpen.

För att föra in vatten i slangen tar du bort munstycket från avtryckarpistolen och sätter på högtryckstvätten medan avtryckaren är intryckt. Så fort vatten sprutas ut stadigt från avtryckarpistolen släpper du avtryckaren och sätter fast munstycket för ditt syfte.

► **Fig.13:** **1.** Avtryckarpistol

OBS: Om vatten inte sprutar ut avlägsnar du slang- och silenheten och sänker ned den i vatten. Återanslut sedan den till högtryckstvätten.

► **Fig.14:** **1.** Slang- och silenhet

OBS: Kontrollera följande om vattensuget inte fungerar, om det tar lång tid eller om vattentrycket inte är tillräckligt:

- Om slangenheten, silenheten, eller vattenslanganslutningen är lösa.
- Att slangkopplingarna på slangenheten sitter ordentligt fast på vattenslanganslutningen och filterhöljet på silenheten.

Dra åt dem om de är lösa.

Slangenhet

► **Fig.15:** **1.** Slangkoppling

Silenhet

► **Fig.16:** **1.** Slangklämma **2.** Filterhölje

Vattenslangsanslutning

► **Fig.17:** **1.** Vattenslangsanslutning

MONTERING

⚠***FÖRSIKTIGT:*** **Se alltid till att maskinen är avstängd och nätsladden urdragen innan maskinen repareras.**

Montering av bärhandtaget

Endast för HW1200

1. Sätt ihop handtagets fram- och bakhalvor genom att passa in skruvhålen på högtryckstvättens stomme.

► **Fig.18:** **1.** Handtagets framhalva **2.** Handtagets bakhalva **3.** Högtryckstvättens stomme

2. Sätt fast bärhandtaget med skruvar (7 st).

► **Fig.19**

Ansluta högtrycksslangen

Endast för HW1200

Anslut högtrycksslangen till utloppet (med pistolmarkeringen). Vrid muttern på högtrycksslangen medurs medan du skruvar på den på utloppets skruvgänga.

► **Fig.20:** **1.** Utlopp **2.** Mutter

⚠***FÖRSIKTIGT:*** **Se till att högtrycksslangen är säkert ansluten.** En lös anslutning kan få högtrycksslangen att flyga av, med personskada som följd.

Sätta fast avtryckarpistolen

Anslut högtrycksslangen till inloppet på avtryckarpistolen. Vrid muttern på högtrycksslangen medurs medan du skruvar på den på inloppets skruvgänga.

► **Fig.21:** **1.** Inlopp **2.** Mutter

⚠***FÖRSIKTIGT:*** **Se till att högtrycksslangen är säkert ansluten.** En lös anslutning kan få högtrycksslangen att flyga av, med personskada som följd.

Anslutning till en kran

⚠***FÖRSIKTIGT:*** **Använd alltid en trycktålig vattenslang med en diameter på ø13 mm eller mer, och anslut till kranen med en lämplig koppling.** I annat fall kan vattenslangen och/eller kopplingen gå sönder och orsaka personskada.

⚠***FÖRSIKTIGT:*** **Se till att använda den nya slangsatsen som medföljer produkten för att ansluta till vattenförsörjningen. Använd inte den gamla slangsatsen igen.**

OBSERVERA: **Använd en trycktålig vattenslang som är så kort som möjligt.** Mängden inloppsvatten ska vara högre än pumpens maximala matningsvolym.

OBSERVERA: **Om du ansluter till dricksvattensystemet ska du använda ett återsugningsskydd som uppfyller regelverket i din region.**

Gör i ordning en trycktålig vattenslang. Fäst slangkopplingen i ena änden och anslut den andra änden till kranen enligt följande.

1. Ta bort muttern på slangkopplingen och dra den trycktåliga vattenslangen genom muttern. För in änden på slangen i slangkopplingen och vrid sedan åt muttern.

► **Fig.22:** **1.** Trycktålig vattenslang **2.** Mutter på slangkoppling **3.** Slangkoppling

OBS: Om du ansluter den trycktåliga vattenslangen till kranen med hjälp av en slangkoppling, så fäst en annan till slangens andra ände.

2. Anslut den trycktåliga vattenslangen till kranen. Sätt på en lämplig koppling, t.ex. en slangklämma eller en vattenkranfog, för att fästa slangänden vid kranen.

► **Fig.23:** **1.** Slangklämma **2.** Vattenkranfog **3.** Trycktålig vattenslang

OBS: Kopplingen beror på formen på kranen du ansluter till. Gör i ordning en lämplig kommersiellt inköpt koppling.

3. Sätt fast vattenslangsanslutningen vid inloppet (med kranmarkeringen) och för sedan in slangkopplingen.

► **Fig.24:** **1.** Slangkoppling **2.** Vattenslangsanslutning **3.** Inlopp på högtryckstvätten

Ansluta/koppla från munstycket

⚠***FÖRSIKTIGT:*** **Lås alltid avtryckaren när munstycket ansluts/frånkopplas.**

För in munstyckets ände i skåran på avtryckarpistolen och vrid den i pilens riktning enligt vad som visas på bilden. Koppla från genom att vrida munstycket i motsatt riktning medan du trycker den mot avtryckarpistolen.

► **Fig.25:** **1.** Avtryckarpistol **2.** Skåra **3.** Änden på munstycket

Vissa tillvalsmunstycken kräver att anslutningsfogen (valfritt tillbehör) fästs vid avtryckarpistolen. Fäst anslutningsfogen vid avtryckarpistolen på samma sätt som munstycket.

► **Fig.26:** **1.** Munstycke **2.** Anslutningsfog **3.** Avtryckarpistol

OBS: Anslutningsfogen behövs när man använder munstyckena som ingår till en annan modell, HW112 eller HW121.

Ansluta skummunstycket

Valfria tillbehör

⚠***FÖRSIKTIGT:*** **Lås alltid avtryckarpistolens avtryckare när munstycket ansluts/frånkopplas.**

OBSERVERA: **Använd endast neutrala rengöringsmedel. Använd inte hushållsrengöringsmedel, sura rengöringsmedel, alkaliska rengöringsmedel, blekmedel, lösningsmedel, brandfarliga material eller lösningar av industriell kvalitet, som kan skada maskinen eller din egendom. Förbered rengöringsmedlet enligt anvisningarna på lösningens flaska och testa alltid på en osynlig plats i förväg.**

OBSERVERA: **Om ett rengöringsmedel med hög viskositet används är det troligt att munstycket täpps igen. Späd ut rengöringsmedlet genom att fylla på vatten i flaskan före användning när du använder ett rengöringsmedel med hög viskositet.**

OBS: När skummunstycket används späds rengöringsmedlet i flaskan ut med vattnet från maskinen och sprutas ut. Du behöver inte späda ut det koncentrerade rengöringsmedlet i flaskan mer än nödvändigt. Justera koncentrationen av rengöringsmedel samtidigt som du kontrollerar användningsförhållandena.

OBS: Om skummunstycket är vänt på sidan kan rengöringsmedel spilla ut.

Gör i ordning ett rengöringsmedel innan skummunstycket används.

1. Ta bort munstycket från tanken genom att vrida munstycket moturs. Sätt fast munstycket mot avtryckarpistolen.

► **Fig.27:** **1.** Munstycke **2.** Avtryckarpistol

2. Fyll på rengöringsmedel i tanken och fäst tanken till munstycket genom att vrida den i riktningen som visas i figuren.

► **Fig.28:** **1.** Tank

ANVÄNDNING

⚠***VARNING:*** **Rör inte vid vattenstrålen och rikta den inte mot dig själv eller andra.** Vattenstrålen är farlig och kan skada dig eller andra.

⚠***VARNING:*** **När du fyrar av vattenstrålen, håll då aldrig i föremålet som du ska rengöra och ha inte händer och fötter nära vattenstrålen.**

***FÖRSIKTIGT:* Se upp för tillbakastudsande vattenstråle och ivägspolade föremål. Håll munstycket minst 30 cm borta från föremålet.**

***FÖRSIKTIGT:* Kör inte högtryckstvätten utan vatten längre än en minut.**

***FÖRSIKTIGT:* Kör inte högtryckstvätten under en längre stund.** Det kan orsaka överhettning eller brand. Långvarig användning kan också orsaka vibrationsstörningar.

***FÖRSIKTIGT:* Var uppmärksam på vindriktningen.** Om du får rengöringsmedlet i ögonen eller munnen, skölj då genast med färskt vatten och sök läkarhjälp om det behövs.

***OBSERVERA:* Undvik att använda högtryckstvätten i mer än en timme. Efter en timmes användning ska den pausas lika länge.**

1. Anslut högtryckssslangens ände till avtryckarpistolen. För HW1200, anslut den andra änden till högtryckstvätten. För HW1300, vinda upp slangen hela vägen till änden.

2. Anslut högtryckstvätten till kranen och öppna sedan kranen.
► **Fig.29**

***OBSERVERA:* För att skydda högtryckstvättens mekanism ska vatten som är varmare än 40 °C inte användas.**

3. Koppla in högtryckstvätten till elnätet och sätt på den.
► **Fig.30: 1.** Strömbrytare

4. För att spruta ut en vattenstråle låser du upp stoppet och trycker på avtryckaren. Strålen fortsätter så länge avtryckaren hålls intryckt.
► **Fig.31: 1.** Stoppanordning

***FÖRSIKTIGT:* Håll avtryckarpistolen stadigt.** Avtryckarpistolen slår tillbaka när du utlöser avtryckaren.

***FÖRSIKTIGT:* Håll alltid avtryckarpistolen i handtaget och cylindern vid rengöring. När motorn är igång ska du inte vidröra någon annan del av högtryckstvättens stomme än bärhandtaget och strömbrytaren.**

***OBSERVERA:* Var noga med att inte dra våldsamt i avtryckarpistolen under körning.** Det kan få högtryckstvätten att falla omkull.

Efter körning

***FÖRSIKTIGT:* Efter körning ska alltid den procedur som beskrivs i denna handbok följas.** Kvarvarande tryck i avtryckarpistolen eller högtryckstvätten kan leda till personskada eller invändig skada på pumpen.

1. Lämna strömbrytaren på efter användning.

2. Stäng kranen och koppla bort vattenkranen från högtryckstvätten.
► **Fig.32**

3. Tryck på avtryckaren tills det kvarvarande vattnet i högtryckstvätten har tömts ut.

Kör inte motorn längre tid än en minut.
► **Fig.33**

4. Stäng av högtryckstvätten och koppla bort den från elnätet.
► **Fig.34: 1.** Strömbrytare

5. Koppla bort högtrycksslangen från avtryckarpistolen.
► **Fig.35: 1.** Avtryckarpistol **2.** Högtrycksslang

Endast för HW1200

Koppla bort högtryckssslangen från högtryckstvätten.
► **Fig.36: 1.** Högtrycksslang

Endast för HW1300

1. Vinda upp slangen och fäst änden av slangen.
► **Fig.37: 1.** Fäste **2.** Handtag

2. Fäll in handtaget i vindarmen när du drar handtaget i pilens riktning enligt bilden.
► **Fig.38: 1.** Handtag **2.** Vindarm

***OBSERVERA:* För att förhindra att högtryckssslangen blir skadad ska det kvarvarande vattnet i slangen tas bort före lagring.**

UNDERHÅLL OCH FÖRVARING

***FÖRSIKTIGT:* Se alltid till att maskinen är avstängd och nätkabeln urdragen innan inspektion eller underhåll utförs.**

***OBSERVERA:* Använd inte bensin, förtunningsmedel, alkohol eller liknande. Missfärgning, deformation eller sprickor kan uppstå.**

För att upprätthålla produktens SÄKERHET och TILLFÖRLITLIGHET bör allt underhålls- och justeringsarbete utföras av ett auktoriserat Makita servicecenter och med reservdelar från Makita.

Rengöring av munstycket

Använd rengöringsstiftet för att ta bort smuts eller tilltäppningar från munstycket.
► **Fig.39: 1.** Rengöringsstift

***OBSERVERA:* Ta inte bort smuts eller skräp med våld.** Det kan leda till personskada eller skada på utmatningshålet med avvikande strålvinklar eller dålig prestanda som följd.

Rengöra filtret

Ta loss vattenslangsanslutningen och ta bort smuts och skräp från insidan av filtret.
► **Fig.40: 1.** Vattenslangsanslutning **2.** Filter **3.** Tätningsring

När sugslangssatsen (valfritt tillbehör) används ska

filter tas ut ur filterhöljet och smuts och skräp tas bort.
► **Fig.41: 1.** Filter **2.** Filterhölje

OBS: Rengör filtret regelbundet för att behålla bästa prestanda.

Förvaring

Vinda upp slangen och sladden. Sätt avtryckarpistolen och munstyckena i fickorna.

HW1200
► **Fig.42**

HW1300
► **Fig.43**

⚠***FÖRSIKTIGT:*** **Förvara alltid på en plats inomhus där temperaturen inte sjunker under fryspunkten.** Om högtryckstvätten fryser och inte fungerar, kontakta då ditt lokala servicecenter för att reparera.

⚠***FÖRSIKTIGT:*** **Använd alltid bärhandtaget när högtryckstvätten flyttas. Bär den inte i slangen eller sladden.** Slangen eller sladden kan skadas.

⚠***FÖRSIKTIGT:*** **Bär inte högtryckstvätten när slangen och/eller sladden inte är upprullade.** Den utrullade slangen eller sladden kan skadas eller trasslas in i andra föremål, så att de går sönder eller någon skadas.

FELSÖKNING

Innan du ber om reparation ska du först utföra en egen kontroll. Om du hittar ett problem som inte finns förklarat i bruksanvisningen ska du inte försöka att ta isär maskinen. Fråga istället ett auktoriserad servicecenter för Makita, och använd alltid reservdelar från Makita för reparationer.

Feltillstånd	Trolig orsak (felfunktion)	Åtgärd
Tvätten startar inte.	Ingen elektricitet	Anslut stickproppen till elnätet. Kontrollera också om det finns ström i nätet.
	Strömbrytaren är inte på.	Sätt på strömbrytaren.
	Kvarvarande tryck i pumpen	Utlös avtryckaren.
	Skadad sladd eller strömkrets	Kontakta ett auktoriserat servicecenter för reparation.
Ingen vattenstråle/svag vattenstråle	Ingen vattentillförsel	Se till att kranen är öppen. Om sugslangssatsen används, för in vatten i slangen.
	Dålig vattentillförsel	Sätt på kranen.
	Dålig vattenslanganslutning	Kontrollera anslutningen mellan vattenslangen och kranen och inloppet på högtryckstvätten.
	Tilltäppt slang, filter eller munstycke	Ta bort stoppet i slangen, filtret eller munstycket.
	Luft blockerar vattenflödet.	Stäng av strömbrytaren och sätt sedan på den igen samtidigt som du trycker på avtryckaren.
	Skadat eller slitet munstycke	Byt ut munstycket.
	Funktionsfel på pump eller ventil	Kontakta ett auktoriserat servicecenter för reparation.
Instabil vattenstråle.	Tilltäppt munstycke	Ta bort stoppet i munstyckets utmatningshål med hjälp av rengöringsstiftet.
	Dåligt vattensug	Kontrollera vattenslangen med början vid kranen för att se läckor eller tilltäppningar. Sätt på kranen.
	Vattnet är för varmt.	Tillför kallare vatten.
	Funktionsfel på ventil	Kontakta ett auktoriserat servicecenter för reparation.
Onormalt ljud.	Vattnet är för varmt.	Tillför kallare vatten.
	Luft har fastnat i pumpen.	Kontakta ett auktoriserat servicecenter för reparation.
Vatten-/oljeläckage.	Dålig anslutning	Kontrollera anslutningen mellan högtryckslangen och avtryckarpistolen och högtryckstvätten.
	Utslitna tätningar	Kontakta ett auktoriserat servicecenter för reparation.
Pumpen går inte trots att det hörs ljud från motorn.	Olämplig förlängningssladd.	Använd en förlängningssladd som är lämplig för produktens märkvärden.

VALFRIA TILLBEHÖR

⚠***FÖRSIKTIGT:*** **Följande tillbehör eller tillsatser rekommenderas för användning med det Makita-verktyg som anges i denna bruksanvisning.** Om andra tillbehör eller tillsatser används kan det uppstå risk för personskador. Använd endast tillbehören eller tillsatserna för de syften de är avsedda för.

Kontakta ditt lokala Makita servicecenter om du behöver ytterligare information om dessa tillbehör.

OBS: Några av tillbehören i listan kan vara inkluderade i maskinpaketet som standardtillbehör. De kan variera mellan olika länder.

Sprutlans

► **Fig.44**

Strålbredden kan justeras från 0° till 25° genom att man vrider på munstyckets framände.

⚠***FÖRSIKTIGT:*** **När strålbredden justeras ska munstycket inte vridas genom att man vrider det mot avtryckarpistolen.** Munstycket kan lossna från avtryckarpistolen och ge upphov till personskada.

Tvättborste (lång)

► **Fig.45**

Ett munstycke försett med en borste. Praktiskt för att tvätta ut smuts samtidigt som man skrubbar med borsten.

Sugslangssats

► **Fig.46**

Ersätt vattenslangen med denna sats för att tillföra vatten från en tank eller behållare.

Slangenhet

► **Fig.47**

En slangenhet som ansluter en kran till produkten, eller silenheten till produkten.

Silenhet

► **Fig.48**

En silenhet som levererar vatten från en tank eller behållare. Används slangenheten för att ansluta produkten.

Roterande tvättborste

► **Fig.49**

Tre borstar inuti roterar långsamt när man sprutar ut strålen. Lämplig för att ta bort lätt smuts på en yttre vägg, en bilkaross, ett badkar etc.

Lansförlängning

► **Fig.50**

Rör för att öka längden på avtryckarpistolen. Tre olika längder finns tillgängliga genom att man ändrar antalet rör som ska användas.

Sprutlans till underreden

► **Fig.51**

En extra lång sprutlans med vinklat munstycke. Bäst för att rengöra svåråtkomliga områden som t.ex. en bils underrede och takrännor.

⚠***FÖRSIKTIGT:*** **Använd inte underredessprutlansen med lansförlängningen.**

Stänkskydd

► **Fig.52**

Minskar bakåtstänket när man rengör hörn med smutsblästraren.

Svängfog

► **Fig.53**

Förhindrar att högtrycksslangen blir snodd.

Anslutningsfog

► **Fig.54**

En fog för anslutning till ett munstycke från en annan modell.

OBS: Anslutningsfogen behövs när man använder munstyckena som ingår till en annan modell, HW112 eller HW121.

Rörrengöringslang (10 m/15 m)

► **Fig.55**

För rengöring och propplösning av avloppsrör och stuprör.

⚠***FÖRSIKTIGT:*** **Var särskilt noga med vattenstrålen när rörrengöringsslangen används. Högintensiv vattenstråle sprutas bakåt. Sätt inte igång vattenstrålen innan munstycket har satts in i röret som ska rengöras som minst fram till den röda markeringen.**

Högtrycksförlängningsslang (5 m/8 m/10 m)

► **Fig.56**

Förlängningsslang för att ansluta högtryckstvättstommen med avtryckarpistolen.

Vario Power-spraymunstycke med förlängningsrör

► **Fig.57:** **1.** Vario-Power-spraymunstycke
2. Förlängningsrör

Stråltrycket kan justeras genom att man vrider på munstycket.

⚠***VARNING:*** **Montera endast vario power-spraymunstycket på förlängningsröret. Anslut inga andra förlängningar till det ursprungliga förlängningsröret.** Användning av andra tillbehör än de som rekommenderas av tillverkaren kan orsaka skador på egendom eller personskador.

⚠***FÖRSIKTIGT:*** **När stråltrycket justeras ska munstycket inte vridas genom att man vrider det mot avtryckarpistolen.** Munstycket kan lossna från avtryckarpistolen och ge upphov till personskada.

ADVARSEL

- **Se kapittelet "VEDLIKEHOLD OG OPPBEVARING" for å få informasjon om forholdsregler under brukervedlikehold.**
- **Denne maskinen skal ikke brukes av personer (inkludert barn) med reduserte fysiske, sensoriske eller mentale evner, eller personer som mangler erfaring og kunnskap.**
- **Maskiner skal ikke brukes av barn. Barn skal holdes under oppsyn for å sikre at de ikke leker med maskinen.**
- **Hvis strømkabelen er ødelagt, må den skiftes ut av et autorisert serviceverksted.**
- **Se kapittelet "SPESIFIKASJONER" for å få informasjon om maksimum vanntrykk for innløp.**
- **Sørg for at du bruker det nye slangesettet som følger med produktet for å koble til vannforsyningen. Ikke bruk et gammelt slangesett.**
- **Denne maskinen er laget for bruk med rengjøringsmiddelet som følger med eller anbefales av produsenten. Hvis du bruker andre rengjøringsmidler eller kjemikalier, kan det gå utover maskinens sikkerhet.**
- **Det kan dannes aerosoler under bruk av høytrykksspylere. Innånding av aerosoler kan være helseskadelig.**
- **Høytrykksstråler kan være farlige hvis de brukes på feil måte. Strålen må ikke rettes mot personer, strømførende utstyr eller selve maskinen.**
- **Ikke bruk maskinen i nærheten av personer med mindre de har på seg verneklær.**
- **Ikke rett strålen mot deg selv eller andre for å rengjøre klær eller skotøy.**
- **Eksplosjonsfare – ikke sprøyt brennbare væsker.**
- **Høytrykksvaskere skal ikke brukes av barn eller personer uten opplæring.**
- **Høytrykksslanger, utstyr og koblinger er viktige for maskinens sikkerhet. Bruk kun slanger, utstyr og koblinger som anbefales av produsenten.**
- **Bruk kun originale reservedeler fra produsenten eller som er godkjent av produsenten, for å bevare maskinens sikkerhet.**
- **Vann som har strømmet gjennom sikkerhetsventilen som tilbakestrømning, anses for å være udrikkelig.**
- **Forviss deg alltid om at maskinen er slått av og støpselet trukket ut av kontakten før du utfører noe arbeid på maskinen.**
- **Ikke bruk maskinen hvis en strømledning eller viktige deler av maskinen er skadet, f.eks. sikkerhetsutstyr, høytrykksslanger, sprøytepistol.**
- **Upassende skjøteledninger kan være farlige. Hvis du skal bruke skjøteledning, må den være egnet for utendørs bruk, og tilkoblingen må holdes tørr og være over bakken. Det anbefales at dette oppnås ved hjelp av en kabeltrommel som holder stikkontakten minst 60 mm over bakken.**
- **Slå alltid av strømnettbryteren når du lar maskinen stå uten tilsyn.**
- **Avhengig av bruksområdet kan skjermede munnstykker brukes til høytrykksspyling, slik at utslippet av vannholdige aerosoler reduseres dramatisk. Det er imidlertid ikke mulig å benytte en slik enhet på alle bruksområder. Hvis det ikke er mulig benytte skjermede munnstykker for å beskytte mot aerosoler, kan det være nødvendig å bruke en pustemaske i klasse FFP 2 eller tilsvarende, avhengig av rengjøringsmiljøet.**
- **Følg kravene til det lokale vannverket.**
- **For land i Europa:**
  Ifølge EN12729 (BA) kan innretningen også kobles til drikkevannforsyningen hvis en sikkerhetsventil for tilbakestrømning med tappeutstyr er installert i tilførselsslangen.

TEKNISKE DATA

Modell:	**HW1200**	**HW1300**
Maks. matevolum	7,0 l/min	7,5 l/min
Vannstrømningshastighet	5,5 l/min	6,0 l/min
Maks. tillatt trykk	12 MPa (120 bar)	13 MPa (130 bar)

Modell:		HW1200	HW1300
Arbeidstrykk	Høy modus	10 MPa (100 bar)	11 MPa (110 bar)
	Lav modus	-	8 MPa (80 bar)
Maks. matetrykk		1 MPa (10 bar)	
Maks. matetemperatur		40 °C	
Maks. sugehøyde		1,0 m	
Mål (L x B x H)		292 mm x 358 mm x 830 mm	
Vekt	*1	11,0 kg	12,7 kg
	*2	11,3 kg	13,0 kg
Motorbeskyttelse		IPX5	

- På grunn av vårt kontinuerlige forsknings- og utviklingsprogram kan spesifikasjonene som oppgis i dette dokumentet endres uten varsel.
- Spesifikasjonene kan variere fra land til land.

*1: Vekten inkluderer ikke vekten til tilbehøret (Vario-Power strålerør) eller vanntilførselsslangen.
*2: Forskjellen med vekten ovenfor er som følger.
- Vekten til tilbehøret (Vario-Power strålerør) er inkludert.

Symboler

Nedenfor ser du symbolene som kan brukes for dette utstyret. Forviss deg om at du forstår hva de betyr, før du begynner å bruke maskinen.

	Les bruksanvisningen.
	Vær spesielt forsiktig og oppmerksom.
	DOBBEL ISOLERING
	Kun for EU-land På grunn av forekomst av farlige komponenter i utstyret, kan brukt elektrisk og elektronisk utstyr ha en negativ innvirkning på miljøet og menneskers helse. Ikke kast elektriske og elektroniske apparater sammen med husholdningsavfall! I samsvar med det europeiske direktivet om avfall fra elektrisk og elektronisk utstyr og dettes tilpasning til nasjonal lovgivning, skal brukt elektrisk og elektronisk utstyr samles inn separat og leveres til et eget innsamlingssted for kommunalt avfall, som driver virksomhet i samsvar med miljøvernforskriftene. Dette er angis av symbolet med den overkryssede avfallsbeholderen som er plassert på utstyret.
	Ikke rett strålen mot personer, inkludert deg selv, dyr og strømførende utstyr.
	Ikke egnet for tilkobling til den bærbare hovedvannledningen.
	Garantert lydeffektnivå i henhold til EU-direktivet om støy fra utstyr til utendørs bruk.
	Lydeffektnivå i henhold til Australia NSW støykontrollforskrift

Riktig bruk

Dette verktøyet er beregnet på å fjerne gjenstridig smuss med en vannstråle.

Strømforsyning

Maskinen må bare kobles til en strømkilde med samme spenning som vist på typeskiltet, og kan bare brukes med enfase-vekselstrømforsyning. Den er dobbelt verneisolert og kan derfor også brukes fra kontakter uten jording.

For offentlige lavspenningsnett på mellom 220 V og 250 V

Inn- og utkobling av elektriske apparater forårsaker spenningsvariasjoner. Bruken av dette apparatet under uheldige forhold i strømnettet kan ha negative virkninger på bruken av annet utstyr. Når strømnettimpedansen er lik eller lavere enn 0,25 ohm, er det grunn til å anta at ingen negative virkninger vil oppstå. Nettuttaket som brukes til dette apparatet må være beskyttet av en treg sikring eller et tregt overlastvern.

Støy

Typisk A-vektet lydtrykknivå er bestemt i henhold til EN60335-2-79:

Modell HW1200
Lydtrykknivå (L_{pA}) : 72 dB (A)
Usikkerhet (K): 3,8 dB (A)

Modell HW1300
Lydtrykknivå (L_{pA}) : 76 dB (A)
Usikkerhet (K): 2,4 dB (A)

Støynivået under arbeid kan overskride 80 dB (A).

MERK: Den/de oppgitte verdien(e) for genererte vibrasjoner har blitt målt i henhold til standard testmetoder, og kan bli brukt til å sammenligne ett verktøy med et annet.

MERK: Den angitte verdien for støynivå kan også brukes til en foreløpig vurdering av eksponeringen.

⚠*ADVARSEL:* Bruk hørselsvern.

⚠*ADVARSEL:* Støynivået under faktisk bruk av elektroverktøyet kan avvike fra den angitte totalverdien, avhengig av hvordan verktøyet brukes.

⚠*ADVARSEL:* Sørg for å identifisere vernetiltak for å beskytte operatøren, som er basert på et estimat av eksponeringen under de faktiske bruksforholdene (idet det tas hensyn til alle deler av driftssyklusen, dvs. hvor lenge verktøyet er slått av, hvor lenge det går på tomgang og hvor lenge startbryteren faktisk holdes trykket).

Vibrasjoner

Den totale kontinuerlige vibrasjonsverdien (triaksial vektorsum) fastslått i henhold til EN60335-2-79:

Modell HW1200
Genererte vibrasjoner (a_h) : 4,11 m/s^2
Usikkerhet (K): 1,5 m/s^2

Modell HW1300
Genererte vibrasjoner (a_h) : 4,86 m/s^2
Usikkerhet (K): 1,5 m/s^2

MERK: Den/de oppgitte verdien(e) for totalt genererte vibrasjoner har blitt målt i henhold til standard testmetoder, og kan bli brukt til å sammenligne ett verktøy med et annet.

MERK: Den/de angitte verdien(e) for totalt genererte vibrasjoner kan også brukes til en foreløpig vurdering av eksponeringen.

⚠*ADVARSEL:* De genererte vibrasjonene under faktisk bruk av elektroverktøyet kan avvike fra den angitte totale verdien, avhengig av hvordan verktøyet brukes.

⚠*ADVARSEL:* Sørg for å identifisere vernetiltak for å beskytte operatøren, som er basert på et estimat av eksponeringen under de faktiske bruksforholdene (idet det tas hensyn til alle deler av driftssyklusen, dvs. hvor lenge verktøyet er slått av, hvor lenge det går på tomgang og hvor lenge startbryteren faktisk holdes trykket).

Følgende viser middelverdiene for den største utslagsvidden for akselerasjonen fra gjentatte støtvibrasjoner, p_F, med tilsvarende usikkerhet (K) fastslått i henhold til EN60335-2-79.

Modell HW1200
p_F : 51 m/s^2
Usikkerhet (K): 2 m/s^2

Modell HW1300
p_F : 51 m/s^2
Usikkerhet (K): 5 m/s^2

MERK: Disse angitte verdiene skal ikke brukes til å bestemme eksponering for hånd-arm-vibrasjon.

Samsvarserklæringer

Gjelder kun for land i Europa

Du finner EUs/Storbritannias samsvarserklæring på følgende URL-adresse.

https://support.makita.biz/doc/doc_index.html

SIKKERHETSADVARSEL

⚠*ADVARSEL:* Les alle sikkerhetsadvarslene og alle instruksjonene. Hvis du ikke følger alle advarslene og instruksjonene som er oppført nedenfor, kan det føre til elektriske støt, brann og/eller alvorlige helseskader.

Oppbevar alle advarsler og instruksjoner for senere bruk.

Sikkerhet på arbeidsplassen

1. **Sørg for at det ikke finnes personer på arbeidsplassen.**
2. **Ikke strekk deg for langt eller stå på ustabilt underlag. Pass alltid på at du holder balansen og har godt fotfeste.**
3. **Høytrykksspylerhuset skal alltid plasseres på et jevnt og stabilt underlag. Unngå områder der vannet som spruter ut vil danne bekker eller pytter.**
4. **Før du begynner å rengjøre, må du kontrollere omgivelsene og gjenstandene som skal rengjøres. Høytrykksstråler kan spyle bort maling eller annen overflatebehandling, inkludert giftige kjemikalier. Iverksett forebyggende tiltak ved behov.**
5. **Unngå å snuble i ledningen eller slangen til høytrykksspyleren. Vær alltid oppmerksom på hvor ledningen og slangen befinner seg under bruk.**
6. **Under bruk vil det renne litt vann ut av bunnen på høytrykksspyleren. Unngå å plassere høytrykksspyleren på steder som du ikke vil skal bli våte.**

Personlig sikkerhet

1. **For å beskytte seg mot strålen og gjenstander som strålen sender ut, skal operatører bruke utstyr som vernesko, vernehansker, hjelm med visir, hørselsvern, osv.**
2. **Ikke bruk høytrykksspyleren i nærheten av personer med mindre de har på seg verneklær.**
3. **Vær ekstra oppmerksom når produktet brukes i nærheten av barn for å redusere faren for skade.**
4. **Vann om har strømmet gjennom sikkerhetsventilen som tilbakestrømning anses for å være udrikkelig.**

Elektrisk sikkerhet

1. **Bruk aldri høytrykksspyleren utendørs i regnvær.**
2. **Du må aldri berøre støpselet eller stikkontakten med våte hender.**
3. **Ikke bruk maskinen hvis strømledningen**

eller viktige deler av maskinen er skadet, f.eks. sikkerhetsutstyr, høytrykksslanger eller sprøytepistolen.

4. **Støpselet må passe til det aktuelle strømuttaket. Støpselet må aldri endres eller modifiseres på noen måte. Ikke bruk adapterstøpsler med jordede verktøy.** Ikke-modifiserte støpsler og passende strømuttak reduserer faren for elektrisk støt.
5. **Upassende skjøteledninger kan være farlige. Hvis du skal bruke skjøteledning, må den være egnet for utendørs bruk, og tilkoblingen må holdes tørr og være over bakken.** Det anbefales at dette oppnås ved hjelp av en kabeltrommel som holder stikkontakten minst 60 mm over bakken.
6. **Vær oppmerksom på følgende ved bruk av skjøteledninger:**
   - **Bruk kun skjøteledninger som er beregnet på utendørs bruk.**
   - **Bruk kun skjøteledninger med en elektrisk ytelse som er lik eller høyere enn produktets ytelse.**
   - **Ikke bruk skjøteledninger som er skadet.**
   - **Undersøk skjøteledninger før bruk, og skift dem ut hvis de er skadet.**
   - **Ikke utsett skjøteledninger for feilaktige belastninger, og ikke dra i dem når de skal kobles fra.**
   - **Hold ledninger unna varme og skarpe kanter.**
   - **Koble alltid skjøteledningen fra stikkontakten før du kobler produktet fra skjøteledningen.**
7. **Tilkoblingen av strømforsyningen skal utføres av en kvalifisert elektriker og oppfylle IEC 60364-1. Det anbefales at strømforsyningen til denne maskinen skal omfatte enten en reststrømenhet som vil bryte forsyningen hvis lekkasjestrømmen til jord overskrider 30 mA i 30 ms eller en enhet som vil kontrollere den jordede strømkretsen.**

Bruk og vedlikehold av elektrisk verktøy

1. **Les alle anvisningene før du bruker produktet.**
2. **Du må vite hvordan du skal stanse høytrykksspyleren og tappe trykket raskt. Gjør det grundig kjent med kontrollene.**
3. **Høytrykksstråler kan være farlige hvis de brukes på feil måte. Strålen må ikke rettes mot personer, strømførende utstyr eller selve maskinen.**
4. **Denne maskinen skal ikke brukes av personer (inkludert barn) med reduserte fysiske, sensoriske eller mentale evner, eller personer som mangler erfaring og kunnskap.**
5. **Barn må være under oppsyn for å sikre at de ikke leker med maskinen.**
6. **Ikke sprøyt brennbare og/eller giftige væsker. Det kan forårsake en eksplosjon, forgiftning eller skade på maskinen.**
7. **Ikke rett strålen mot deg selv eller andre for å rengjøre klær eller skotøy.**
8. **Høytrykksslanger, utstyr og koblinger er viktige for maskinens sikkerhet. Bruk kun slanger, utstyr og koblinger som anbefales av produsenten.**
9. **Følg anvisningene når du bytter tilbehør.**
10. **Hold håndtakene tørre, rene og fri for olje eller smørefett.**
11. **Vær årvåken – følg med på hva du gjør.**
12. **Ikke bruk produktet når du er sliten eller under påvirkning av alkohol eller narkotika/legemidler.**
13. **Ikke bruk høytrykksspyleren i mer enn ett minutt uten vann. Det vil skade motoren og føre til at høytrykksspyleren ikke virker.**
14. **Slå alltid av strømmen og vanntilførselen når du lar høytrykksspyleren stå uten tilsyn.**
15. **Vær oppmerksom på muligheten for tilbakeslag. Sprøytepistolen slår tilbake når høytrykksstrålen spruter ut av munnstykket. Hold godt tak i sprøytepistolen for å unngå uhell og skader.**
16. **Kontroller med tanke på skadde eller slitte deler før bruk. Pass dessuten på at slangen er riktig tilkoblet og at det ikke oppstår lekkasje under bruk. Hvis du bruker maskinen når den er defekt, kan det føre til uhell.**
17. **Denne maskinen er laget for bruk med rengjøringsmiddelet som følger med eller anbefales av produsenten. Hvis du bruker andre rengjøringsmidler eller kjemikalier, kan det gå utover maskinens sikkerhet.**
18. **Ikke dra i ledningen og/eller slangen når du skal flytte høytrykksspylerhuset. Det vil skade ledningen, slangen og tilkoblingsdelene, og føre til kortslutningen eller funksjonsfeil.**
19. **Ikke plasser tunge gjenstander på slangen eller la kjøretøy kjøre over den.**
20. **Slipp alltid ut resttrykket i sprøytepistolen før du kobler fra slangen.**
21. **Når du kobler slangen til vannforsyningen, må du ta hensyn til anvisningene fra det lokale vannverket.**
22. **Det kan dannes aerosoler under bruk av høytrykksspylere. Innånding av aerosoler kan være helseskadelig.**
23. **Avhengig av bruksområdet kan skjermede munnstykker brukes til høytrykksspyling, slik at utslippet av vannholdige aerosoler reduseres dramatisk. Det er imidlertid ikke mulig å benytte en slik enhet på alle bruksområder. Hvis det ikke er mulig benytte skjermede munnstykker for å beskytte mot aerosoler, kan det være nødvendig å bruke en pustemaske i klasse FFP 2 eller tilsvarende, avhengig av rengjøringsmiljøet.**
24. **Rørrengjøringsslangen har et rødt merke. Når du bruker rørrengjøringsslangen, må du passe på å sette den inn i røret som skal rengjøres, minst opp til det røde merket før du slår på maskinen. Dette forhindrer at du blir truffet av høytrykksstrålen eller avfall/kloakk som støtes ut bakover når du trykker på utløseren.**

Service

1. **Følg vedlikeholdsanvisningene som er angitt i bruksanvisningen.**
2. **Bruk kun originale reservedeler fra produsenten eller som er godkjent av produsenten, for å**

bevare maskinens sikkerhet.

3. **La en kvalifisert reparatør utføre service på høytrykksspyleren, og se til at vedkommende kun bruker originale reservedeler. Dette vil opprettholde sikkerheten til høytrykksspyleren.**
4. **Hvis det oppstår en defekt eller funksjonsfeil på høytrykksspyleren, må du slå den av umiddelbart og dra ut støpselet. Ta kontakt med den lokale forhandleren eller serviceverkstedet.**

TA VARE PÅ DISSE INSTRUKSENE.

***ADVARSEL:* IKKE LA hensynet til hva som er "behagelig" eller det faktum at du kjenner produktet godt (etter mange gangers bruk) gjøre deg mindre oppmerksom på sikkerhetsreglene for bruken av det aktuelle produktet.**

Ved MISBRUK eller hvis ikke sikkerhetsreglene i denne bruksanvisningen følges, kan det oppstå alvorlig personskade.

FUNKSJONSBESKRIVELSE

***FORSIKTIG:* Forviss deg alltid om at maskinen er slått av og støpselet trukket ut av kontakten før du justerer eller kontrollerer de mekaniske funksjonene.**

Strømbryter

***OBS:* Ikke bruk makt når du slår på strømbryteren.** Det kan føre til at bryteren ikke virker.

For HW1200

► **Fig.1:** **1.** OFF (AV)-stilling **2.** ON (PÅ)-stilling

Drei strømbryteren med klokken for å slå på høytrykksspyleren.

For HW1300

Drei strømbryteren med eller mot klokken, avhengig av trykknivået. Drei strømbryteren med klokken for høy trykkmodus, mot klokken for lav trykkmodus.

► **Fig.2:** **1.** Lav trykkmodus **2.** OFF (AV)-stilling **3.** Høy trykkmodus

Munnstykkefunksjoner

MERK: Standardmunnstykkene varierer avhengig av land. Se også i avsnittet om EKSTRA TILBEHØR for andre munnstykker.

Vario-Power strålerør

► **Fig.3**

Stråletrykket kan justeres ved å rotere munnstykket.

***FORSIKTIG:* Når du justerer stråletrykket, må du ikke rotere munnstykket samtidig som du drar det mot sprøytepistolen.** Munnstykket kan løsne fra sprøytepistolen og føre til personskader.

Smussfjerner

► **Fig.4**

Et spiralformet stråle sprøytes ut. Egnet for å fjerne gjenstridig smuss.

***OBS:* Ikke bruk smussfjerneren når du skal rengjøre skjøre overflater slik som vinduer eller karosserier.**

Skummunnstykke

► **Fig.5**

Vaskemiddel kan sprøytes som skum.

Bruke utløseren

Dra i utløseren for å sprøyte ut en vannstråle. Strålen fortsetter å strømme ut så lenge du holder utløseren inne.

Utløseren kan låses slik at sprøytepistolen kan håndteres på en sikker måte. Hvis du vil låse utløseren, drar du ut stopperen og hekter den i sporet på håndtaket.

► **Fig.6:** **1.** Avtrekker **2.** Stopper **3.** Spor

***OBS:* La det alltid gå to sekunder mellom hver gang du trykker på utløseren slik at du unngår mekanisk feil i trykkbryteren.**

Sikkerhetsventil

Enheten er utstyrt med en sikkerhetsventil som hindrer overtrykk. Når du slipper utløseren, åpnes ventilen, og vannet resirkuleres gjennom pumpeinnløpet.

***FORSIKTIG:* Ikke tukle med eller juster sikkerhetsventilinnstillingen.**

Slangetrommel

Kun for HW1300

Når du skal rulle ut slangen, må du først ta enden av slangen ut av hekten. Brett ut håndtaket, og drei det med klokken. Du må alltid rulle slangen helt ut når du skal bruke høytrykksspyleren.

► **Fig.7:** **1.** Slangetrommel **2.** Håndtak **3.** Enden av slangen

Når du skal oppbevare slangen, dreier du håndtaket mot klokken og fester enden av slangen.

► **Fig.8:** **1.** Hekte **2.** Håndtak

Forsyne vann fra en tank/et reservoar

Valgfritt tilbehør

***OBS:* Bruk alltid en trykkfast vannslange med en diameter på minst ø 13 mm.**

***OBS:* Bruk en trykkfast vannslange som er så kort som mulig.**

Sugeslangesett

Du kan forsyne vann fra en tank eller et reservoar i stedet for en vannkran.
Bytt ut vannslangetilkoblingen med sugeslangesettet (valgfritt tilbehør). Når du skal koble til sugeslangesettet, kobler du filterhuset fra slangen og fester det til innløpet på høytrykksspyleren. Deretter kobler du slangen til filterhuset.

► **Fig.9:** **1.** Tank/reservoar **2.** Sugeslangesett **3.** Vannslangetilkobling **4.** Slange **5.** Filterhus **6.** Innløp på høytrykksspyleren

OBS: **Bruk alltid Makitas sugeslangesett.**

OBS: **Sørg alltid for at det er en høyde på 1,0 m (3,28 ft) eller mindre mellom innløpet på høytrykksspyleren og vannflaten.** Ellers klarer ikke høytrykksspyleren og trekke vannet opp i pumpen.

For å føre vann inn i slangen fjerner du munnstykket fra sprøytepistolen og slår på høytrykksspyleren samtidig som du holder utløseren inne. Når vannet sprøytes jevnt ut fra sprøytepistolen, slipper du utløseren og kobler til ønsket munnstykke.

► **Fig.10:** **1.** Sprøytepistol

MERK: Når det ikke sprøytes ut vann, kobler du fra sugeslangesettet og senker det i vann. Deretter kobler du den til høytrykksspyleren igjen.

► **Fig.11:** **1.** Sugeslangesett

Silmontering

Du kan forsyne vann fra en tank eller et reservoar i stedet for en vannkran.
Koble slangemonteringen og silmonteringen til vannslangetilkoblingen.

► **Fig.12:** **1.** Tank/reservoar **2.** Silmontering **3.** Slangemontering **4.** Vannslangetilkobling

⚠***FORSIKTIG:*** **Når du fester hylsen til filterhuset, må du passe på at du ikke skader hånden på slangeklemmen.**

OBS: **Bruk alltid slangemontering og silmontering fra Makita.**

OBS: **Sørg alltid for at det er en høyde på 1,0 m (3,28 ft) eller mindre mellom innløpet på høytrykksspyleren og vannflaten.** Ellers klarer ikke høytrykksspyleren å trekke vannet opp i pumpen.

For å føre vann inn i slangen fjerner du munnstykket fra sprøytepistolen og slår på høytrykksspyleren samtidig som du holder utløseren inne. Når vannet sprøytes jevnt ut fra sprøytepistolen, slipper du utløseren og kobler til ønsket munnstykke.

► **Fig.13:** **1.** Sprøytepistol

MERK: Hvis det ikke slippes ut vann, kobler du fra slangemonteringen og silmonteringen og bløtlegger disse i vann. Deretter kobler du den til høytrykksspyleren igjen.

► **Fig.14:** **1.** Slangemontering og silmontering

MERK: Hvis vanninntaket ikke fungerer, tar lang tid eller vanntrykket ikke er tilstrekkelig, kontrollerer du følgende:

- Om slangemonteringen, silmonteringen eller vannslangetilkoblingen har løsnet.
- Om koplingshylstrene til slangemonteringen er godt festet til vannslangetilkoblingen og filterhuset på silmonteringen.

Stram til hvis de er løse.

Slangemontering
► **Fig.15:** **1.** Koplingshylster

Silmontering
► **Fig.16:** **1.** Slangeklemme **2.** Filterhus

Vannslangetilkobling
► **Fig.17:** **1.** Vannslangetilkobling

MONTERING

⚠***FORSIKTIG:*** **Forviss deg alltid om at maskinen er slått av og støpselet trukket ut av kontakten før du utfører noe arbeid på maskinen.**

Sette sammen bærehåndtaket

Kun for HW1200

1. Sett sammen den fremre og bakre halvdelen av håndtaket ved å innrette skruehullene på høytrykksspylerhuset.

► **Fig.18:** **1.** Fremre halvdel av håndtaket **2.** Bakre halvdel av håndtaket **3.** Høytrykksspylerhus

2. Feste bærehåndtaket med skruer (7 stk.).

► **Fig.19**

Koble til høytrykksslangen

Kun for HW1200

Koble høytrykksslangen til uttaket (med pistolmerkingen). Drei mutteren på høytrykksslangen med klokken samtidig som du skrur den fast på uttakets skruegjenge.

► **Fig.20:** **1.** Uttak **2.** Mutter

⚠***FORSIKTIG:*** **Kontroller at høytrykksslangen sitter helt fast.** En løs tilkoblingen kan føre til at høytrykksslangen løsner og forårsaker personskader.

Koble til sprøytepistolen

Koble høytrykksslangen til innløpet på sprøytepistolen. Drei mutteren på høytrykksslangen med klokken samtidig som du skrur den fast på innløpets skruegjenge.

► **Fig.21:** **1.** Innløp **2.** Mutter

⚠***FORSIKTIG:*** **Kontroller at høytrykksslangen sitter helt fast.** En løs tilkoblingen kan føre til at høytrykksslangen løsner og forårsaker personskader.

Koble til en vannkran

⚠*FORSIKTIG:* Bruk alltid en trykkfast vannslange med en diameter på ø13 eller større, og koble til vannkranen med riktig utstyr. Ellers kan vannslangen og/eller utstyret ryke og forårsake personskader.

⚠*FORSIKTIG:* Sørg for at du bruker det nye slangesettet som følger med produktet for å koble til vannforsyningen. Ikke bruk et gammelt slangesett.

***OBS:* Bruk en trykkfast vannslange som er så kort som mulig.** Mengden med innløpsvann skal være høyere enn maks. matevolum for pumpen.

***OBS:* Hvis du kobler til hovedrøret for drikkevann, må du bruken en sikkerhetsventil for tilbakestrømning som oppfyller de lokale forskriftene.**

Klargjør en trykkfast vannslange. Koble koblingshylsteret til én ende, og koble den andre enden til vannkranen på følgende måte.

1. Fjern mutteren på koblingshylsteret, og før den trykkfaste vannslangen gjennom mutteren. Før enden av slangen inn i koblingshylsteret, og trekk til mutteren.

► **Fig.22:** **1.** Trykkfast vannslange **2.** Mutter på koblingshylsteret **3.** Koplingshylster

MERK: Hvis du kobler den trykkfaste vannslangen til vannkranen med et koblingshylster, må du koble en annen til den andre enden av slangen.

2. Koble den trykkfaste vannslangen til vannkranen. Sett på riktig utstyr, for eksempel en slangeklemme eller vannkranovergang, for å feste enden av slangen til vannkranen.

► **Fig.23:** **1.** Slangeklemme **2.** Vannkranovergang **3.** Trykkfast vannslange

MERK: Utstyret avhenger av formen på vannkranen du kobler til. Klargjør egnet utstyr som er kjøpt kommersielt.

3. Koble vannslangetilkoblingen til innløpet (med vannkranmerkingen), og før deretter inn koblingshylsteret.

► **Fig.24:** **1.** Koplingshylster **2.** Vannslangetilkobling **3.** Innløp på høytrykksspyleren

Koble til/fra munnstykket

⚠*FORSIKTIG:* Lås alltid utløseren når du skal koble til/fra munnstykket.

Før enden av munnstykket inn i sporet på sprøytepistolen, og drei det i pilens retning slik figuren viser. Når du skal koble fra, dreier du munnstykket i motsatt retning mens du presser den mot sprøytepistolen.

► **Fig.25:** **1.** Sprøytepistol **2.** Åpning **3.** Enden av munnstykket

Enkelte valgfrie munnstykker krever overgangen (valgfritt tilbehør) når sprøytepistolen skal kobles til. Koble overgangen til sprøytepistolen på sammen måte som munnstykket.

► **Fig.26:** **1.** Munnstykke **2.** Overgang **3.** Sprøytepistol

MERK: Du må bruke overgangen når du benytter munnstykkene som følger med en annen modell, HW112 eller HW121.

Koble til skummunnstykket

Valgfritt tilbehør

⚠*FORSIKTIG:* Lås alltid utløseren på sprøytepistolen når du skal koble til/fra munnstykket.

***OBS:* Bruk bare nøytrale vaskemidler. Ikke bruk husholdningsvaskemidler, syrlige vaskemidler, alkaliske vaskemidler, blekemidler, løsemidler, antennbare materialer eller oppløsninger av industrikvalitet, noe som kan skade maskinen eller andre gjenstander. Klargjør rengjøringsoppløsningen som anvist på flasken med oppløsningen, og test den alltid på et uanselig sted først.**

***OBS:* Hvis det brukes et svært viskøst vaskemiddel, vil munnstykket sannsynligvis tilstoppes. Hvis du bruker et svært viskøst vaskemiddel, må du fortynne vaskemidlet ved å tilsette vann i flasken før bruk.**

MERK: Når du bruker skummunnstykket, blir vaskemiddelet i flasken fortynnet med vannet fra maskinen, og sprayet. Du trenger ikke å fortynne vaskemiddelkonsentrasjonen i flasken mer enn nødvendig. Juster vaskemiddelkonsentrasjonen mens du sjekker bruksforholdene.

MERK: Hvis skummunnstykket vippes til siden, kan vaskemidlet søles ut.

Klargjør et vaskemiddel før du bruker skummunnstykket.

1. Fjern munnstykket fra tanken ved å rotere munnstykket mot klokken. Koble munnstykket til sprøytepistolen.

► **Fig.27:** **1.** Munnstykke **2.** Sprøytepistol

2. Tøm vaskemidlet i tanken, og koble tanken til munnstykket ved å dreie det i retningen som vist på figuren.

► **Fig.28:** **1.** Beholder

BRUK

⚠*ADVARSEL:* Ikke berør vannstrålen eller rett den mot deg selv eller andre. Vannstrålen er farlig og kan skade deg eller andre.

⚠*ADVARSEL:* Når bruker vannstrålen, må du aldri holde gjenstanden som du skal rengjøre eller plassere hendene eller føttene nær vannstrålen.

***FORSIKTIG:* Vær oppmerksom på at vannstrålen kan slå tilbake og at gjenstander kan bli blåst bort. Hold munnstykket minst 30 cm unna gjenstanden.**

***FORSIKTIG:* Ikke bruk høytrykksspyleren i mer enn 1 minutt uten vann.**

***FORSIKTIG:* Ikke bruk høytrykksspyleren i lange perioder.** Det kan føre til overoppheting eller brann. Langvarig bruk kan dessuten føre til overdreven vibrasjon.

***FORSIKTIG:* Vær oppmerksom på vindretningen.** Hvis du får vaskemiddel i øynene eller munnen, må du umiddelbart skylle med rent vant og oppsøke lege ved behov.

***OBS:* Unngå å bruke høytrykksspyleren i mer enn 1 time. Når du har brukt den i 1 time, må du la den hvile like lenge.**

1. Koble enden av høytrykksslangen til sprøytepistolen. På HW1200 kobler du den andre enden til høytrykksspyleren. På HW1300 ruller du slangen helt ut.

2. Koble høytrykksspyleren til vannkranen, og åpne vannkranen.
► **Fig.29**

***OBS:* For å beskytte høytrykksspylerens mekanisme, må du aldri bruke vann som er varmere enn 40 °C.**

3. Koble høytrykksspyleren til strømnettet, og slå den på.
► **Fig.30: 1.** Strømbryter

4. Åpne stopperen, og klem på utløseren for å sende ut en vannstråle. Strålen fortsetter å strømme ut så lenge du holder utløseren inne.
► **Fig.31: 1.** Stopper

***FORSIKTIG:* Hold godt tak i sprøytepistolen.** Sprøytepistolen slår tilbake når du klemmer på utløseren.

***FORSIKTIG:* Hold alltid sprøytepistolen i håndtaket og løpet under rengjøring. Når motoren er i drift, må du ikke berøre andre deler av høytrykksspylerhuset enn bærehåndtaket og strømbryteren.**

***OBS:* Ikke dra for hardt når du bruker sprøytepistolen.** Det kan føre til at høytrykksspyleren velter.

Etter bruk

***FORSIKTIG:* Etter bruk må du alltid utføre prosedyren som beskrives i bruksanvisningen.** Resttrykk i sprøytepistolen eller høytrykksspyleren kan forårsake personskader eller skade på den innvendige pumpen.

1. La strømbryteren stå på etter bruk.

2. Steng vannkranen, og koble vannslangen fra høytrykksspyleren.
► **Fig.32**

3. Klem på utløseren til resten av vannet i høytrykksspyleren har rent ut.

Ikke la motoren svive i mer enn 1 minutt.
► **Fig.33**

4. Slå av høytrykksspyleren, og koble den fra strømnettet.
► **Fig.34: 1.** Strømbryter

5. Koble høytrykksspyleren fra sprøytepistolen.
► **Fig.35: 1.** Sprøytepistol **2.** Høytrykksslange

Bare for HW1200

Koble høytrykkslangen fra høytrykksspyleren.
► **Fig.36: 1.** Høytrykksslange

Bare for HW1300

1. Rull inn slangen og fest enden av slangen.
► **Fig.37: 1.** Hekte **2.** Håndtak

2. Fold håndtaket inn i spolearmen mens du drar i håndtaket i pilens retning som vist i figuren.
► **Fig.38: 1.** Håndtak **2.** Spolearm

***OBS:* Fjern resten av vannet fra slangen før oppbevaring slik at du unngår skade på høytrykksslangen.**

VEDLIKEHOLD OG OPPBEVARING

***FORSIKTIG:* Forviss deg alltid om at maskinen er slått av og støpselet trukket ut av kontakten før du foretar inspeksjon eller vedlikehold.**

***OBS:* Aldri bruk gasolin, bensin, tynner alkohol eller lignende. Det kan føre til misfarging, deformering eller sprekkdannelse.**

For å opprettholde produktets SIKKERHET og PÅLITELIGHET, må reparasjoner, vedlikehold og justeringer utføres av autoriserte Makita servicesentre eller fabrikkservicesentre, og det må alltid brukes reservedeler fra Makita.

Rengjøre munnstykket

Bruk rengjøringspinnen for å fjerne smuss fra eller stake opp munnstykket.
► **Fig.39: 1.** Rengjøringspinne

***OBS:* Ikke fjern smuss eller rester med makt.** Det kan føre til personskader eller skade utskytingsmunningen og forårsake skjeve stråler eller dårlig ytelse.

Rengjøre filteret

Koble fra vannslangekoblingen, og fjern smuss og rester fra innsiden av filteret.
► **Fig.40: 1.** Vannslangetilkobling **2.** Filter **3.** Tetningsring

Når du bruker sugeslangesettet (valgfritt tilbehør), tar du filteret ut av filterhuset og fjerner smuss og rester.

► **Fig.41:** **1.** Filter **2.** Filterhus

MERK: Rengjør filteret regelmessig slik at du oppnår optimal ytelse.

Oppbevaring

Rull inn slangen og ledningen. Plasser sprøytepistolen og munnstykkene i lommene.

HW1200
► **Fig.42**

HW1300
► **Fig.43**

⚠***FORSIKTIG:*** **Skal alltid oppbevares innendørs på et frostfritt sted.** Hvis høytrykksspyleren fryser og blir defekt, kontakter du det lokale serviceverkstedet for reparasjon.

⚠***FORSIKTIG:*** **Bruk alltid bærehåndtaket når du flytter høytrykksspyleren. Ikke bær den i slangen eller ledningen.** Slangen eller ledningen kan bli skadet.

⚠***FORSIKTIG:*** **Ikke bær høytrykksspyleren mens slangen og/eller ledningen er rullet ut.** Det kan føre til at slangen eller ledningen blir skadet eller vikler seg inn i andre gjenstander og forårsaker personskade eller brudd.

FEILSØKING

Inspiser utstyret selv før du bestiller reparasjon. Ikke prøv å demontere verktøyet hvis du finner et problem som ikke er forklart i brukerveiledningen. I stedet bør du ta kontakt med et av Makitas autoriserte servicesentre, som alltid bruker reservedeler fra Makita til reparasjoner.

Unormal tilstand	Sannsynlig årsak (feil)	Løsning
Høytrykksspyleren starter ikke.	Ingen strøm	Koble støpselet til strømnettet. Kontroller dessuten av strømnettet blir forsynt med strøm.
	Bryteren er ikke slått på.	Slå på bryteren.
	Resttrykk i pumpen	Dra i utløseren.
	Skadet ledning eller strømkrets	Kontakt et autorisert serviceverksted for reparasjon.
Ingen vannstråle/svak vannstråle	Ingen vanntilførsel	Kontroller at vannkranen er åpen. Hvis du bruker sugeslangesettet, må du føre vann inn i slangen.
	Dårlig vanntilførsel	Slå på vannkranen.
	Dårlig vannslangetilkobling	Kontroller tilkoblingen mellom vannslangen og vannkranen samt innløpet på høytrykksspyleren.
	Tilstoppet slange, filter eller munnstykke	Stak opp slangen, filteret eller munnstykket.
	Luft sperrer vannstrømmen.	Slå av bryteren, og slå den deretter på igjen samtidig som du klemmer på utløseren.
	Skadet eller utslitt munnstykke	Skift ut munnstykket.
	Feil på pumpe eller ventil	Kontakt et autorisert serviceverksted for reparasjon.
Ustabil vannstråle.	Tilstoppet dyse	Stak opp utskytingsmunningen på munnstykket med rengjøringspinnen.
	Dårlig vanninntak	Kontroller vannslangen fra vannkranen og videre med tanke på lekkasje eller tilstopping. Slå på vannkranen.
	Vannet er for varmt.	Tilfør kaldere vann.
	Ventilfeil	Kontakt et autorisert serviceverksted for reparasjon.
Uvanlig lyd.	Vannet er for varmt.	Tilfør kaldere vann.
	Luft sitter fast i pumpen.	Kontakt et autorisert serviceverksted for reparasjon.
Lekkasje av vann/olje.	Dårlig tilkobling	Kontroller tilkoblingen mellom høytrykksslangen og sprøytepistolen samt høytrykksspyleren.
	Utslitte tetninger	Kontakt et autorisert serviceverksted for reparasjon.
Pumpen sviver ikke selv om du kan høre motorlyd.	Uegnet skjøteledning.	Bruk en skjøteledning som er egnet for produktets ytelse.

VALGFRITT TILBEHØR

⚠*FORSIKTIG:* Dette tilbehøret er anbefalt for bruk med Makita-verktøyet som er spesifisert i denne bruksanvisningen. Bruk av annet tilbehør eller verktøy kan forårsake personskader. Tilbehør og verktøy må kun brukes til det formålet det er beregnet på.

Ta kontakt med ditt lokale Makita-servicesenter hvis du trenger mer informasjon om dette tilbehøret.

MERK: Enkelte elementer i listen kan være inkludert som standardtilbehør i verktøypakken. Elementene kan variere fra land til land.

Strålerør

► Fig.44

Strålebredden kan justeres fra 0° til 25° ved å rotere den fremre enden av munnstykket.

⚠*FORSIKTIG:* Når du justerer strålebredden, må du ikke rotere munnstykket samtidig som du drar det mot sprøytepistolen. Munnstykket kan løsne fra sprøytepistolen og føre til personskader.

Vaskebørste (lang)

► Fig.45

Et munnstykke utstyrt med en børste. Praktisk for vasking av smuss samtidig som du skrubber med børsten.

Sugeslangesett

► Fig.46

Erstatt vannslangen med dette settet for å tilføre vann fra en tank eller et reservoar.

Slangemontering

► Fig.47

En slangemontering for å koble en vannkran til produktet eller silmonteringen til produktet.

Silmontering

► Fig.48

En silmontering for å tilføre vann fra en tank eller et reservoar. Bruk slangemonteringen for å koble til produktet.

Roterende vaskebørste

► Fig.49

Tre innvendige børster roterer sakte samtidig som strålen sprøytes ut. Egnet for rengjøring av lett smuss på en utvendig vegg, et karosseri, et badekar, osv.

Rørforlenger

► Fig.50

Rør som brukes for å forlenge sprøytepistolens lengde. Tre forskjellige lengder er tilgjengelige ved å endre antall rør som brukes.

Strålerør for understell

► Fig.51

Et ekstra langt strålerør med vinklet munnstykke. Best egnet for rengjøring av vanskelig tilgjengelige steder som bilens understell og takrenner.

⚠*FORSIKTIG:* Ikke bruk strålerøret for understell sammen med rørforlengeren.

Sprutbeskytter

► Fig.52

Reduserer sprut bakover ved rengjøring av hjørner med smussfjerneren.

Vrikobling

► Fig.53

Hindrer at høytrykksslangen vrir seg.

Overgang

► Fig.54

En overgang som brukes for å koble til et munnstykke fra en annen modell.

MERK: Du må bruke overgangen når du benytter munnstykkene som følger med en annen modell, HW112 eller HW121.

Rørrengjøringslange (10 m/15 m)

► Fig.55

For rengjøring og oppstaking av sanitæranlegg og nedløpsrør.

⚠*FORSIKTIG:* Vær spesielt oppmerksom på vannstrålen når du bruker rørrengjøringsslangen. En svært kraftig vannstrålen sprøytes ut bakover. Ikke utløs vannstrålen før munnstykket er ført frem til minst den røde merkingen på røret som skal rengjøres.

Forlengelseshøytrykksslange (5 m/8 m/10 m)

► Fig.56

Forlengelsesslange som brukes for å koble høytrykksspylerhuset til sprøytepistolen.

Vario-Power strålemunnstykke og forlengelse

► Fig.57: **1.** Vario-Power strålemunnstykke
2. Forlengelse

Stråletrykket kan justeres ved å rotere munnstykket.

⚠*ADVARSEL:* Vario-Power strålemunnstykket skal bare installeres på forlengelsen. Du må ikke koble til andre valgfrie forlengelser til den opprinnelige forlengelsen. Bruk av annet tilbehør enn det som anbefales av produsenten, kan føre til skader eller personskader.

⚠***FORSIKTIG:*** **Når du justerer stråletrykket, må du ikke rotere munnstykket samtidig som du drar det mot sprøytepistolen.** Munnstykket kan løsne fra sprøytepistolen og føre til personskader.

VAROITUS

- **Tarkista noudatettavat varotoimet ennen käyttäjän huoltotoimia luvusta ”SÄILYTTÄMINEN JA HUOLTO”.**
- **Tätä laitetta ei ole tarkoitettu sellaisten henkilöiden (lapset mukaan lukien) käytettäväksi, joiden fyysiset, sensoriset tai henkiset kyvyt tai kokemuksen tai tiedon puute estävät heitä käyttämästä laitetta turvallisesti.**
- **Laitteita ei saa käyttää lasten toimesta. Lapsia tulee valvoa ja varmistaa, etteivät he pääse leikkimään laitteella.**
- **Jos virtajohto on vaurioitunut, se on vaihdatettava valtuutetussa huollossa.**
- **Katso suurin veden syöttöpaine luvusta ”TEKNISET TIEDOT”.**
- **Muista käyttää vesijohtoon liittäessäsi tuotteen mukana toimitettua uutta letkusarjaa. Älä käytä vanhaa letkusarjaa uudelleen.**
- **Tämä laite on suunniteltu käytettäväksi mukana toimitetun tai valmistajan suositteleman pesuaineen kanssa. Muiden pesuaineiden tai kemikaalien käyttö voi vaikuttaa haitallisesti laiteturvallisuuteen.**
- **Painepesuria käytettäessä voi muodostua aerosoleja. Aerosolien sisäänhengittäminen voi vaarantaa terveyden.**
- **Korkeapainesuihkut voivat olla vaarallisia väärinkäytettynä. Suihkua ei saa suunnata suoraan henkilöihin, jännitteellisiin sähkölaitteisiin tai itse laitteeseen.**
- **Älä käytä laitetta sivullisten henkilöiden läsnäollessa, ellei heillä ole suojavaatetusta.**
- **Älä suuntaa suihkua itseäsi tai sivullisia kohti vaatteiden tai jalkineiden puhdistamista varten.**
- **Räjähdysvaara - Älä suihkuta herkästi syttyviä nesteitä.**
- **Korkeapainepesureita ei saa käyttää lasten tai kouluttamattoman henkilöstön toimesta.**
- **Korkeapaineletkut, liittimet ja kiinnikkeet ovat tärkeitä tekijöitä laiteturvallisuuden varmistamiseksi. Käytä ainoastaan valmistajan suosittelemia letkuja, liittimiä ja kiinnikkeitä.**
- **Laiteturvallisuuden varmistamiseksi käytä aina valmistajan toimittamia alkuperäisiä varaosia tai valmistajan hyväksymiä varaosia.**
- **Takaiskuventtiilin läpi virrannutta vettä pidetään juotavaksi kelpaamattomana.**
- **Varmista aina ennen laitteelle tehtäviä toimenpiteitä, että laite on sammutettu ja irrotettu virransyötöstä.**
- **Älä käytä laitetta, jos sen virtajohto tai muut tärkeät laiteosat ovat vaurioituneet, kuten esim. turvalaitteet, korkeapaineletkut, suihkupistooli.**
- **Puutteelliset jatkojohdot voivat olla vaarallisia. Jos jatkojohtoa käytetään, sen täytyy soveltua ulkokäyttöön ja liitäntä on pidettävä kuivana ja irti maasta. Tämä kannattaa tehdä käyttämällä johtokelaa, joka pitää pistorasian vähintään 60 mm maanpinnan yläpuolella.**
- **Jos laite jätetään ilman valvontaa, irrota se aina virransyötöstä.**
- **Painepesun aikana voidaan käyttöyhteyden mukaan käyttää suojattuja suuttimia, jotka vähentävät vesiaerosolien muodostumista merkittävästi. Niitä ei voida kuitenkaan käyttää kaikissa yhteyksissä. Jos suojattujen suuttimien käyttö aerosolien muodostumisen ehkäisemiseen ei ole mahdollista, käyttäjän on ehkä pesuympäristön mukaan puettava FFP 2 -luokan hengityssuojain tai vastaava kasvosuojain.**
- **Huomioi paikallisen vesilaitoksen tai vesiyhtiön vaatimukset.**
- **Euroopan valtiot:**
  EN12729 (BA) mukaisesti, laite voidaan liittää myös vesijohtovesiverkkoon, jos poistohanallinen takaiskuventtiili on asennettuna vedensyöttöletkuun.

TEKNISET TIEDOT

Malli:		**HW1200**	**HW1300**
Maksimisyöttötilavuus		7,0 l/min	7,5 l/min
Veden virtausnopeus		5,5 l/min	6,0 l/min
Sallittu maksimikäyttöpaine		12 MPa (120 baaria)	13 MPa (130 baaria)
Käyttöpaine	Korkea tila	10 MPa (100 baaria)	11 MPa (110 baaria)
	Matala tila	-	8 MPa (80 baaria)

Malli:		HW1200	HW1300
Maksimisyöttöpaine		1 MPa (10 baaria)	
Maksimisyöttölämpötila		40 °C	
Maksimi-imukorkeus		1,0 m	
Mitat (P x L x K)		292 mm x 358 mm x 830 mm	
Paino	*1	11,0 kg	12,7 kg
	*2	11,3 kg	13,0 kg
Moottorin suojausluokka		IPX5	

- Jatkuvasta tutkimus- ja kehitystyöstämme johtuen esitetyt tekniset tiedot saattavat muuttua ilman erillistä ilmoitusta.
- Tekniset tiedot voivat vaihdella maittain.

*1: Paino ei sisällä lisävarusteen (säädettävätehoinen suihkusuutin) eikä vedensyöttöletkun painoa.
*2: Ero yllä olevaan painoon on seuraava.
– Lisävarusteen (säädettävätehoinen suihkusuutin) paino on otettu mukaan.

Symbolit

Laitteessa on mahdollisesti käytetty seuraavia symboleja. Opettele niiden merkitys ennen käyttöä.

	Lue käyttöohje.
	Noudata erityistä varovaisuutta ja kiinnitä huomiota.
	KAKSINKERTAINEN ERISTYS
	Koskee vain EU-maita Käytetyillä sähkö- ja elektroniikkalaitteilla voi olla negatiivisia ympäristö- ja terveysvaikutuksia niissä käytettyjen haitallisten osien takia. Älä hävitä sähkö- ja elektroniikkalaitteita kotitalousjätteen mukana! Vanhoja sähkö- ja elektroniikkalaitteita koskevan EU-direktiivin ja sen perusteella laadittujen kansallisten lakien mukaan käytetyt sähkö- ja elektroniikkalaitteet on kierrätettävä toimittamalla ne erilliseen, ympäristönsuojelusäädösten mukaisesti toimivaan kierrätyspisteeseen. Tämä on ilmaistu laitteessa olevalla ylivedetyn roska-astian symbolilla.
	Älä suuntaa suihkua itseäsi, muita sivullisia henkilöitä, eläimiä ja jännitteellisiä sähkölaitteita kohti.
	Ei sovellu liitettäväksi puhdasvesiverkkoon.
	EU:n ulkona käytettävien laitteiden melupäästöjä koskevan direktiivin mukainen taattu äänitehotaso.
	Australian Uuden Etelä-Walesin osavaltion melutasolainsäädännön mukainen äänitehotaso

Käyttötarkoitus

Tämä laite on tarkoitettu pinttyneen lian puhdistamiseen vesisuihkua käyttämällä. Tämä laite on tarkoitettu kotitalouskäyttöön.

Virtalähde

Koneen saa kytkeä vain sellaiseen virtalähteeseen, jonka jännite on sama kuin arvokilvessä ilmoitettu, ja sitä saa käyttää ainoastaan yksivaiheisella vaihtovirralla. Laite on kaksinkertaisesti suojaeristetty ja siksi se voidaan kytkeä myös maadoittamattomaan pistorasiaan.

220-250 V matalajännitteiset julkiset jakeluverkot

Sähkölaitteiden käynnistys ja sammutus aiheuttavat jännitevaihteluita. Tämän laitteen käyttö epävakaassa verkossa saattaa haitata muiden laitteiden toimintaa. Haittavaikutuksia ei ole odotettavissa, jos verkon impedanssi on enintään 0,25 ohmia. Verkkopistokkeessa, johon tämä laite kytketään, on oltava sulake tai hidas vikavirtakatkaisin.

Melutaso

Tyypillinen A-painotettu melutaso määräytyy standardin EN60335-2-79 mukaan:

Malli HW1200
Äänenpainetaso (L_{pA}) : 72 dB (A)
Virhemarginaali (K): 3,8 dB (A)
Malli HW1300
Äänenpainetaso (L_{pA}) : 76 dB (A)
Virhemarginaali (K): 2,4 dB (A)

Työskentelyn aikana melutaso voi ylittää 80 dB (A).

HUOMAA: Ilmoitetut melutasoarvot on mitattu standarditestausmenetelmän mukaisesti ja niiden avulla voidaan vertailla työkaluja keskenään.

HUOMAA: Ilmoitettuja melutasoarvoja voidaan käyttää myös altistumisen alustavaan arviointiin.

⚠*VAROITUS:* Käytä kuulosuojaimia.

⚠*VAROITUS:* Sähkötyökalun käytön aikana mitattu todellinen melutasoarvo voi poiketa ilmoitetusta melutasoarvosta työkalun käyttötavan mukaan.

⚠*VAROITUS:* Selvitä käyttäjän suojaamiseksi tarvittavat varotoimet todellisissa käyttöolosuhteissa tapahtuvan arvioidun altistumisen mukaisesti (ottaen huomioon käyttöjakso kokonaisuudessaan, myös jaksot, joiden aikana laite on sammutettuna tai käy tyhjäkäynnillä).

Tärinä

Jatkuva tärinä (kolmen akselin vektorien summa) EN60335-2-79-standardin mukaisesti:

Malli HW1200
Tärinäpäästö (a_h) : 4,11 m/s^2
Virhemarginaali (K): 1,5 m/s^2

Malli HW1300
Tärinäpäästö (a_h) : 4,86 m/s^2
Virhemarginaali (K): 1,5 m/s^2

HUOMAA: Ilmoitetut kokonaistärinäarvot on mitattu standarditestausmenetelmän mukaisesti ja niiden avulla voidaan vertailla työkaluja keskenään.

HUOMAA: Ilmoitettuja kokonaistärinäarvoja voidaan käyttää myös altistumisen alustavaan arviointiin.

⚠*VAROITUS:* Sähkötyökalun käytön aikana mitattu todellinen tärinäpäästöarvo voi poiketa ilmoitetuista kokonaisarvoista työkalun käyttötavan mukaan.

⚠*VAROITUS:* Selvitä käyttäjän suojaamiseksi tarvittavat varotoimet todellisissa käyttöolosuhteissa tapahtuvan arvioidun altistumisen mukaisesti (ottaen huomioon käyttöjakso kokonaisuudessaan, myös jaksot, joiden aikana laite on sammutettuna tai käy tyhjäkäynnillä).

Seuraavassa esitetään toistuvista iskuvärähtelyistä johtuvan kiihtyvyyden huippuamplitudin keskiarvot, p_F, sekä vastaava virhemarginaali (K), joka on määritetty standardin EN60335-2-79 mukaisesti.

Malli HW1200
p_F: 51 m/s^2
Virhemarginaali (K): 2 m/s^2

Malli HW1300
p_F: 51 m/s^2
Virhemarginaali (K): 5 m/s^2

HUOMAA: Ilmoitettuja arvoja ei tule käyttää käsitärinälle altistumisen määrittämiseen.

Vaatimustenmukaisuusvaatimukset

Koskee vain Euroopan maita

EU:n/UK:n vaatimustenmukaisuusvakuutus on saatavilla seuraavalta verkkosivulta.

https://support.makita.biz/doc/doc_index.html

TURVAVAROITUKSET

⚠*VAROITUS:* Lue huolellisesti kaikki turvallisuusvaroitukset ja käyttöohjeet. Jos varoitusten ja ohjeiden noudattaminen laiminlyödään, seurauksena voi olla sähköisku, tulipalo ja/tai vakava vammautuminen.

Säilytä varoitukset ja ohjeet tulevaa käyttöä varten.

Työskentelyalueen turvallisuus

1. **Pidä sivulliset kaukana työalueelta.**
2. **Älä ylikurkottele tai seiso epävakaiden kohteiden päällä. Seiso tukevassa asennossa ja säilytä tasapainosi koko työskentelyn ajan.**
3. **Pidä aina korkeapainepesuri tasaisen ja kestävän pinnan päällä. Vältä paikkoja, missä suihkuvesi voi valua tai muodostaa lammikoita.**
4. **Tarkasta ympäristö ja puhdistettavat kohteet ennen laitteen käyttöä. Korkeapainesuihkut voivat naarmuttaa maalia tai muita käsiteltyjä, kuten myrkyllisiä kemikaaleja sisältäviä pintoja. Noudata tarvittaessa ehkäisytoimenpiteitä.**
5. **Varo kompastumista korkeapainepesurin johtoon tai letkuun. Huomioi aina johtojen ja letkun sijainti laitteen käytön aikana.**
6. **Korkeapainepesurin alaosasta voi valua hieman vettä käytön aikana. Älä käytä korkeapainepesuria paikoissa, joiden et halua kastuvan.**

Henkilöturvallisuus

1. **Suojaa itsesi vesisuihkua ja lentäviä kohteita vastaan käyttämällä tarkoitukseen soveltuvaa vaatetusta, kuten suojakäsineitä, visiirillä varustettua kypärää, kuulosuojaimia jne.**
2. **Älä käytä laitetta sivullisten henkilöiden läsnäollessa, ellei heillä ole suojavaatetusta.**
3. **Vahinkojen välttämiseksi tarkkaile ympäristöä huolellisesti jos laitetta käytetään lasten läheisyydessä.**
4. **Kierrätettävä takaisin virtaava vesi määritetään juotavaksi kelpaamattomaksi.**

Sähköturvallisuus

1. **Älä koskaan käytä korkeapainepesuria ulkona sateella.**
2. **Älä koskaan koskettele virtapistoketta ja/tai pistorasiaa märillä käsillä.**
3. **Älä käytä laitetta, jos sen virtajohto tai muut tärkeät laiteosat ovat vaurioituneet, kuten esim. turvalaitteet, korkeapaineletkut, suihkupistooli.**
4. **Virtapistokkeen täytyy sopia pistorasiaan. Älä koskaan muuntele virtapistoketta millään**

tavalla. Älä käytä mitään virtapistokkeen sovittimia maadoitettujen sähkölaitteiden kanssa. Muuntamaton ja sopiva virtapistoke ja pistorasia alentavat sähköiskun vaaraa.

5. **Puutteelliset jatkojohdot voivat olla vaarallisia. Käytettäessä jatkojohtoa, sen täytyy soveltua ulkokäyttöön ja liitäntä on pidettävä kuivana ja irrallaan maasta.** Suosittelemme käyttämään johtokelaa, sillä se pitää pistorasian vähintään 60 mm maaperän yläpuolella.
6. **Ota huomioon seuraavat asiat jatkojohtojen käytön aikana:**
   - **Käytä ainoastaan ulkokäyttöön soveltuvia jatkojohtoja.**
   - **Käytä ainoastaan jatkojohtoja, joiden nimellisteho vastaa tai on korkeampi kuin laitteeseen määritelty sähköteho.**
   - **Älä käytä viallisia jatkojohtoja.**
   - **Tarkasta jatkojohdot ennen käyttöä ja vaihda vialliset jatkojohdot.**
   - **Älä käytä jatkojohtoja väärin, äläkä irrota niitä virransyötöstä johdoista repimällä.**
   - **Suojaa johto kuumuudelta ja teräviltä reunoilta.**
   - **Irrota jatkojohto aina pistorasiasta ennen laitteen virtapistokkeen irrottamista jatkojohdosta.**
7. **Virransyötönliitäntä on suoritettava vain pätevän sähköasentajan toimesta IEC 60364-1 standardeja noudattamalla. Suosittelemme, että tämän laitteen virransyötössä käytetään vikavirtalaitetta, joka katkaisee virransyötön maattovuotovirran ylittäessä 30 mA / 30 ms., tai maavirtapiirin osoittavaa laitetta.**

Sähkökäyttöisen laitteen käyttö ja hoito

1. **Lue kaikki ohjeet huolellisesti ennen laitteen käyttöä.**
2. **Opettele, kuinka korkeapainepesuri sammutetaan ja paineet poistetaan nopeasti. Tutustu laitteen kaikkiin toimintaohjaimiin.**
3. **Korkeapainesuihkut voivat olla vaarallisia väärinkäytettynä. Suihkua ei saa suunnata suoraan henkilöihin, jännitteellisiin sähkölaitteisiin tai itse laitteeseen.**
4. **Tämä laite ei ole tarkoitettu sellaisten henkilöiden, esimerkiksi lasten, käytettäväksi, joiden fyysiset, sensoriset tai henkiset kyvyt tai kokemuksen tai tiedon puute estävät heitä käyttämästä laitetta turvallisesti.**
5. **Lapsia tulee valvoa ja varmistaa, etteivät he pääse leikkimään laitteella.**
6. **Älä suihkuta herkästi syttyviä ja/tai myrkyllisiä nesteitä. Tämä voi aiheuttaa räjähdyksen, myrkytyksen tai laitevaurion.**
7. **Älä suuntaa suihkua itseäsi tai sivullisia kohti vaatteiden tai jalkineiden puhdistamista varten.**
8. **Korkeapaineletkut, liittimet ja kiinnikkeet ovat tärkeitä tekijöitä laiteturvallisuuden varmistamiseksi. Käytä ainoastaan valmistajan suosittelemia letkuja, liittimiä ja kiinnikkeitä.**
9. **Noudata lisävarusteiden vaihtamista koskevia ohjeita.**
10. **Pidä kahvat kuivina ja puhtaina öljystä tai rasvasta.**
11. **Pysyttele valppaana, tarkkaile tekemisiäsi.**
12. **Älä käytä laitetta väsyneenä tai alkoholin tai huumeiden (myös huumaavat lääkkeet) vaikutuksen alaisena.**
13. **Älä käytä korkeapainepesuria ilman vettä yli yhden minuutin ajan. Muussa tapauksessa voi seurauksena olla moottorivaurio sekä laitteen toimintahäiriöt.**
14. **Katkaise aina virta ja vedensyöttö jättäessäsi korkeapainepesurin ilman valvontaa.**
15. **Varo takaiskuja. Suihkupistooli kimmahtaa takaisin, kun korkeapaineinen vesisuihku virtaa suuttimesta ulos. Pidä suihkupistoolista luotettavasti kiinni vahinkojen välttämiseksi.**
16. **Tarkasta vaurioituneet ja kuluneet osat ennen laitteen käyttöä. Varmista myös, että letku on liitetty oikein ja ettei vuotoja esiinny laitteen käytön aikana. Toiminnallisesti viallisen laitteen käyttö voi aiheuttaa vahinkoja.**
17. **Tämä laite on suunniteltu käytettäväksi mukana toimitetun tai valmistajan suosittelema pesuaineen kanssa. Muiden pesuaineiden tai kemikaalien käyttö voi vaikuttaa haitallisesti laiteturvallisuuteen.**
18. **Älä siirrä korkeapainepesuria vetämällä sen johdosta ja/tai letkusta. Tämä voi aiheuttaa johdon, letkun ja liitososien vaurioitumisen, oikosulun tai toiminnallisia häiriöitä.**
19. **Älä laita raskaita kohteita letkun päälle tai aja ajoneuvolla sen päälle.**
20. **Poista suihkupistoolista aina jäännöspaine ennen letkun irrottamista.**
21. **Huomioi paikallisen vesilaitoksen tai vesiyhtiön ohjeet liittäessäsi letkua vedensyöttöön.**
22. **Painepesuria käytettäessä voi muodostua aerosoleja. Aerosolien sisäänhengittäminen voi vaarantaa terveyden.**
23. **Painepesun aikana voidaan käyttöyhteyden mukaan käyttää suojattuja suuttimia, jotka vähentävät vesiaerosolien muodostumista merkittävästi. Niitä ei voida kuitenkaan käyttää kaikissa yhteyksissä. Jos suojattujen suuttimien käyttö aerosolien muodostumisen ehkäisemiseen ei ole mahdollista, käyttäjän on ehkä pesuympäristön mukaan puettava FFP 2 -luokan hengityssuojain tai vastaava kasvosuojain.**
24. **Putkien puhdistusletkussa on punainen merkki. Kun käytät putkien puhdistusletkua, aseta se puhdistettavaan putkeen vähintään punaiseen merkkiin asti ennen koneen kytkemistä päälle. Tämä estää liipaisinta vedettäessä taaksepäin suihkuava korkeapaineista vesisuihkua tai roskia/jätevettä osumasta sinuun.**

Huolto

1. **Noudata käyttöohjeessa kuvattuja huolto-ohjeita.**
2. **Laiteturvallisuuden varmistamiseksi käytä aina valmistajan toimittamia alkuperäisiä varaosia tai valmistajan hyväksymiä varaosia.**
3. **Anna pätevän korjaajan huoltaa korkeapainepesuri vain alkuperäisiä vastaavia varaosia**

käyttämällä. Tällä varmistetaan korkeapainepesurin käyttöturvallisuuden ylläpitäminen.

4. **Jos korkeapainepesurissa on käyttöhäiriö tai vika, sammuta se välittömästi ja irrota virransyötöstä. Ota yhteyttä paikalliseen jälleenmyyjääsi tai huoltoliikkeeseen.**

SÄILYTÄ NÄMÄ OHJEET.

⚠*VAROITUS:* ÄLÄ anna työkalun helppokäyttöisyyden (toistuvan käytön aikaansaama) johtaa sinua väärään turvallisuuden tunteeseen niin, että laiminlyöt työkalun turvaohjeiden noudattamisen.

VÄÄRINKÄYTTÖ tai tässä käyttöohjeessa ilmoitettujen turvamääräysten laiminlyönti voi aiheuttaa vakavia henkilövahinkoja.

TOIMINTOJEN KUVAUS

⚠*HUOMIO:* Varmista aina ennen koneen säätöjen ja toiminnallisten tarkistusten tekemistä, että kone on sammutettu ja irrotettu pistorasiasta.

Virtakytkin

***HUOMAUTUS:* Älä käytä virtakytkintä voimakeinoin.** Tämä voi aiheuttaa virtakytkimen toimintahäiriön.

Malli HW1200

► **Kuva1: 1.** OFF (pois päältä)-asento **2.** ON (päällä)-asento

Käännä virtakytkintä myötäpäivään korkeapainepesurin käynnistämiseksi.

Malli HW1300

Käännä virtakytkintä myötä- tai vastapäivään painetasosta riippuen. Käännä virtakytkintä myötäpäivään korkeapainetilan kytkemiseksi ja vastapäivään matalapainetilan kytkemiseksi.

► **Kuva2: 1.** Matalapainetila **2.** OFF (pois päältä)-asento **3.** Korkeapainetila

Suutintoiminnot

HUOMAA: Vakiosuuttimet voivat vaihdella maan mukaan. Katso lisätietoja muista suuttimista LISÄVARUSTEET-osiosta.

Säädettävätehoinen suihkusuutin
► **Kuva3**

Suihkupainetta voidaan säätää suutinta kiertämällä.

⚠*HUOMIO:* Suihkupaineen säätämisen aikana, älä kierrä suutinta samalla kun vedät sitä suihkupistoolia kohti. Suutin voi irrota suihkupistoolista ja aiheuttaa henkilövahingon.

Spiraalisuihkusuutin
► **Kuva4**

Kierteissuihku (spiraali). Soveltuu pinttyneen lian puhdistamiseen.

***HUOMAUTUS:* Älä käytä spiraalisuihkusuutinta helposti särkyvien ja hauraiden pintojen puhdistamiseen, kuten esim. ikkunat tai auton rungot.**

Vaahtosuutin
► **Kuva5**

Puhdistusaine suihkutetaan vaahtomuodossa.

Liipaisinkytkimen toiminnot

Paina liipaisinkytkintä vesisuihkun käynnistämiseksi. Vettä suihkutetaan niin kauan kun liipaisinkytkintä pidetään painettuna.
Liipaisinkytkin voidaan lukita suihkupistoolin turvallisen käsittelyn varmistamiseksi. Lukitse liipaisinkytkin vetämällä pysäytin ulos ja lukitsemalla se kahvan uraan.
► **Kuva6: 1.** Liipaisin **2.** Pysäytin **3.** Ura

***HUOMAUTUS:* Painekytkimen mekaanisen häiriön välttämiseksi, pidä aina kahden sekunnin tauko liipaisinkytkimen käytön välillä.**

Varoventtiili

Tämä laite on varustettu varoventtiilillä kohtuuttoman ylipaineen estämiseksi. Kun liipaisinkytkin vapautetaan, venttiili avautuu ja vesi kiertää pumpun imuaukon kautta.

⚠*HUOMIO:* Älä muuntele tai säädä varoventtiilin asetuksia.

Letkukela

Vain malli HW1300

Vedä letku kelalta ottamalla ensin kiinni letkun päästä lukituksesta. Taita kahva ja käännä sitä myötäpäivään. Vedä letku aina täysin kokonaan kelalta korkeapainepesurin käytön aikana.
► **Kuva7: 1.** Letkukela **2.** Kahva **3.** Letkun pää

Kelaa letku kelalle kääntämällä kahvaa vastapäivään ja kiinnittämällä letkun pää.
► **Kuva8: 1.** Lukitus **2.** Kahva

Veden syöttö säiliöstä / altaasta

Lisävaruste

***HUOMAUTUS:* Käytä aina paineenkestävää vesiletkua, jonka läpimitta on vähintään ø13 mm.**

***HUOMAUTUS:* Käytä mahdollisimman lyhyttä paineenkestävää vesiletkua.**

Imuletkusarja

Voit syöttää vettä säiliöstä tai altaasta vesihanan sijasta.
Vaihda vesiletkun liitin imuletkusarjaan (lisävaruste). Imuletkusarjan liittämisen aikana, irrota suodatinkotelo letkusta ja liitä se korkeapainepesurin imuaukkoon. Tämän jälkeen liitä letku suodatinkoteloon.

► **Kuva9: 1.** Säiliö / allas **2.** Imuletkusarja **3.** Vesiletkuliitin **4.** Letku **5.** Suodatinkotelo **6.** Korkeapainepesurin imuaukko

HUOMAUTUS: **Käytä aina Makitan imuletkusarjaa.**

HUOMAUTUS: **Pidä aina 1,0 m (3,28 ft) tai alhaisempi korkeus korkeapainepesurin imuaukon ja vedenpinnan välillä.** Muussa tapauksessa korkeapainepesuri ei kykene imemään vettä pumppuun.

Ime vettä letkuun irrottamalla suutin suihkupistoolista ja käynnistämällä korkeapainepesuri liipaisinkytkimen ollessa painettuna. Kun vettä virtaa tasaisesti suihkupistoolista, vapauta liipaisinkytkin ja kiinnitä haluamaasi käyttötarkoitukseen soveltuva suutin.
► **Kuva10:** **1.** Suihkupistooli

HUOMAA: Jos vettä ei virtaa suihkupistoolista, irrota imuletkusarja ja upota se veteen. Tämän jälkeen liitä se uudelleen korkeapainepesuriin.

► **Kuva11:** **1.** Imuletkusarja

Suodatinasetelma

Voit syöttää vettä säiliöstä tai altaasta vesihanan sijasta.
Kiinnitä letkuasetelma ja suodatinasetelma vesiletkuliittimeen.
► **Kuva12:** **1.** Säiliö / allas **2.** Suodatinasetelma **3.** Letkuasetelma **4.** Vesiletkuliitin

⚠***HUOMIO:*** **Kun liität holkkia suodatinkoteloon, varo, että et satuta kättäsi letkusiteeseen.**

HUOMAUTUS: **Käytä aina Makitan letkuasetelmaa ja suodatinasetelmaa.**

HUOMAUTUS: **Pidä aina 1,0 m (3,28 ft) tai alhaisempi korkeus korkeapainepesurin imuaukon ja vedenpinnan välillä.** Muussa tapauksessa korkeapainepesuri ei kykene imemään vettä pumppuun.

Ime vettä letkuun irrottamalla suutin suihkupistoolista ja käynnistämällä korkeapainepesuri liipaisinkytkimen ollessa painettuna. Kun vettä virtaa tasaisesti suihkupistoolista, vapauta liipaisinkytkin ja kiinnitä haluamaasi käyttötarkoitukseen soveltuva suutin.
► **Kuva13:** **1.** Suihkupistooli

HUOMAA: Jos vettä ei tule, irrota letkuasetelma ja suodatinasetelma ja huuhtele ne vedellä. Tämän jälkeen liitä ne uudelleen korkeapainepesuriin.

► **Kuva14:** **1.** Letkuasetelma ja suodatinasetelma

HUOMAA: Jos veden imu ei toimi, aikaa menee kauan tai veden paine ei ole riittävä, tarkista seuraavat:

- Letkuasetelman, suodatinasetelman ja vesiletkuliittimen löysentäminen.
- Letkuasetelman liitäntäholkit on lujasti kiinnitetty vesiletkuliittimeen ja suodatinasetelman suodatinkoteloon.

Kiristä ne, jos ne ovat löystyneet.

Letkuasetelma
► **Kuva15:** **1.** Liitäntäholkki

Suodatinasetelma
► **Kuva16:** **1.** Letkuside **2.** Suodatinkotelo

Vesiletkuliitin
► **Kuva17:** **1.** Vesiletkuliitin

KOKOONPANO

⚠***HUOMIO:*** **Varmista aina ennen koneelle tehtäviä toimenpiteitä, että kone on sammutettu ja irrotettu pistorasiasta.**

Kantokahvan asennus

Vain malli HW1200

1. Liitä kahvan etu- ja takaosat toisiinsa kohdistamalla ruuvien reiät korkeapainepesurin runkoon.
► **Kuva18:** **1.** Kahvan etuosa **2.** Kahvan takaosa **3.** Korkeapainepesurin runko

2. Kiinnitä kantokahva ruuveilla (7 kpl.).
► **Kuva19**

Korkeapaineletkun liitäntä

Vain malli HW1200

Liitä korkeapaineletku poistoaukkoon (ruiskumerkintä). Kierrä korkeapaineletkun mutteria myötäpäivään samalla kun kierrät sitä poistoaukon ruuvikierteisiin.
► **Kuva20:** **1.** Poistoaukko **2.** Mutteri

⚠***HUOMIO:*** **Varmista, että korkeapaineletku on kiinnitetty luotettavasti paikalleen.** Löysä liitäntä voi singota korkeapaineletkun pois paikaltaan aiheuttaen henkilövahinkoja.

Suihkupistoolin kiinnitys

Liitä korkeapaineletku suihkupistoolin imuaukkoon. Kierrä korkeapaineletkun mutteria myötäpäivään samalla kun kierrät sitä imuaukon ruuvikierteisiin.
► **Kuva21:** **1.** Imuaukko **2.** Mutteri

⚠***HUOMIO:*** **Varmista, että korkeapaineletku on kiinnitetty luotettavasti paikalleen.** Löysä liitäntä voi singota korkeapaineletkun pois paikaltaan aiheuttaen henkilövahinkoja.

Liittäminen vesihanaan

⚠***HUOMIO:*** **Käytä aina paineenkestävää, halkaisijaltaan vähintään ø13 mm vesiletkua ja liitä se vesihanaan sopivia liittimiä käyttämällä.** Muussa tapauksessa vesiletku ja/tai liitin voi vaurioitua ja aiheuttaa henkilövahingon.

⚠***HUOMIO:*** **Muista käyttää vesijohtoon liittäessäsi tuotteen mukana toimitettua uutta letkusarjaa. Älä käytä vanhaa letkusarjaa uudelleen.**

HUOMAUTUS: **Käytä paineenkestävää, ja niin lyhyttä vesiletkua kuin mahdollista.** Imuveden määrän tulisi olla suurempi kuin pumpun maksimisyöttötilavuus.

HUOMAUTUS: **Jos liität letkun vesijohtoverkkoon, käytä liitännässä paikallisia määräyksiä noudattavaa takaiskuventtiiliä.**

Valmistele paineenkestävä vesiletku. Kiinnitä liitäntäholkki vesiletkun toiseen päähän ja liitä toinen pää vesihanaan seuraavalla tavalla.

1. Irrota liitäntäholkin mutteri ja kierrä paineenkestävä vesiletku mutterin läpi. Liitä letkun toinen pää liitäntäholkkiin ja kiristä mutteri tämän jälkeen.

► **Kuva22:** **1.** Paineenkestävä vesiletku
2. Liitäntäholkin mutteri **3.** Liitäntäholkki

HUOMAA: Jos liität paineenkestävän vesiletkun vesihanaan käyttämällä liitäntäholkkia, kiinnitä sen toinen pää letkun toiseen päähän.

2. Liitä paineenkestävä vesiletku vesihanaan. Käytä tarkoitukseen soveltuvaa liitintä, kuten letkusidettä tai hanaliitintä letkun pään lukitsemiseksi vesihanaan.

► **Kuva23:** **1.** Letkuside **2.** Hanaliitin
3. Paineenkestävä vesiletku

HUOMAA: Liitäntä riippuu liitettävän vesihanan muodosta. Valmistele tarkoitukseen soveltuva kaupallinen liitin.

3. Kiinnitä vesiletkun liitin imuaukkoon (vesihanamerkintä) ja tämän jälkeen liitä liitäntäholkki.

► **Kuva24:** **1.** Liitäntäholkki **2.** Vesiletkuliitin
3. Korkeapainepesurin imuaukko

Suuttimen kiinnitys / irrotus

⚠***HUOMIO:*** **Lukitse aina liipaisinkytkin suuttimen kiinnityksen / irrottamisen aikana.**

Liitä suuttimen pää suihkupistoolin uraan ja kierrä sitä nuolen osoittamaan suuntaan kuvan osoittamalla tavalla. Irrota kiertämällä suutinta vastapäiseen suuntaan samalla kun työnnät sitä suihkupistoolia kohti.

► **Kuva25:** **1.** Suihkupistooli **2.** Aukko **3.** Suuttimen pää

Jotkut lisävarusteena saatavat suuttimet vaativat liitäntäkappaleen (lisävaruste) käyttöä suihkupistoolin liitäntää varten. Kiinnitä liitäntäkappale suihkupistooliin samalla tavalla kuin suuttimen kiinnityksessä.

► **Kuva26:** **1.** Suutin **2.** Liitäntäkappale
3. Suihkupistooli

HUOMAA: Liitäntäkappaletta tarvitaan käytettäessä toiseen malliin sisältyviä suuttimia, kuten mallit HW112 tai HW121.

Vaahtosuuttimen liitäntä

Lisävaruste

⚠***HUOMIO:*** **Lukitse suihkupistoolin liipaisinkytkin aina suuttimen kiinnityksen/irrottamisen aikana.**

HUOMAUTUS: **Käytä vain neutraaleja pesuaineita. Älä käytä kotitalouskäyttöön tarkoitettuja pesuaineita, happamia pesuaineita, emäksisiä pesuaineita, valkaisuaineita, liuottimia, tulenarkaa materiaalia tai teollisuuskäyttöön tarkoitettuja liuoksia, jotka saattavat vaurioittaa konetta tai omaisuuttasi. Valmistele puhdistusliuos liuospullon ohjeiden mukaisesti ja testaa sitä aina huomaamattomaan paikkaan etukäteen.**

HUOMAUTUS: **Jos käytetään suuriviskositeettista pesuainetta, suutin todennäköisesti tukkeutuu. Kun käytetään suuriviskositeettista pesuainetta, laimenna sitä ennen käyttöä lisäämällä pulloon vettä.**

HUOMAA: Kun käytetään vaahtosuutinta, pullossa olevaa pesuainetta laimennetaan koneen syöttämällä vedellä ja suihkutetaan. Pullossa olevan pesuaineen väkevyyttä ei tarvitse laimentaa enemmän kuin on tarpeen. Säädä pesuaineen väkevyyttä käyttöolosuhteiden mukaan.

HUOMAA: Jos vaahtosuutin kallistetaan kyljelleen, pesuainetta saattaa valua ulos.

Valmistele pesuaine ennen vaahtosuuttimen käyttöä.

1. Irrota suutin säiliöstä kiertämällä suutinta vastapäivään. Kiinnitä suutin suihkupistooliin.

► **Kuva27:** **1.** Suutin **2.** Suihkupistooli

2. Kaada pesuaine säiliöön ja kiinnitä säiliö suuttimeen kiertämällä sitä kuvan nuolen osoittamaan suuntaan.

► **Kuva28:** **1.** Säiliö

TYÖSKENTELY

⚠***VAROITUS:*** **Älä koskettele vesisuihkua tai suuntaa sitä itseäsi tai sivullisia kohti.** Vesisuihku voi olla vaarallinen ja aiheuttaa vahinkoa sinulle ja sivullisille.

⚠***VAROITUS:*** **Kun suuntaat vesisuihkua, älä koskaan pidä puhdistettavasta kohteesta kiinni käsin, tai aseta käsiäsi tai jalkojasi vesisuihkun läheisyyteen.**

***HUOMIO:* Pysy valppaana roiskuvan vesisuihkun ja lentävien kohteiden varalta. Pidä suutin vähintään 30 cm:n päässä kohteesta.**

***HUOMIO:* Älä käytä korkeapainepesuria ilman vettä yli yhden minuutin ajan.**

***HUOMIO:* Älä käytä korkeapainepesuria pitkiä aikoja kerrallaan.** Muussa tapauksessa voi seurauksena olla laitteen ylikuumentuminen tai mahdollinen tulipalo. Pitkäaikainen käyttö voi myös aiheuttaa tärinästä aiheutuvia terveyshaittoja.

***HUOMIO:* Tarkkaile tuulen suuntaa.** Jos pesuainetta joutuu silmiisi tai suuhun, huuhtele ne välittömästi puhtaan veden alla ja ota tarvittaessa yhteys lääkäriin.

***HUOMAUTUS:* Älä käytä korkeapainepesuria yhtäjaksoisesti yli 1 tunnin ajan. Pidä samanpituinen tauko 1 tunnin yhtäjaksoisen työskentelyn jälkeen.**

1. Liitä korkeapaineletkun toinen pää suihkupistooliin. Malli HW1200, liitä toinen pää korkeapainepesuriin. Malli HW1300, vedä letku kokonaan kelalta.

2. Liitä korkeapainepesuri vesihanaan ja avaa tämän jälkeen vesihana.
► **Kuva29**

***HUOMAUTUS:* Suojaa korkeapainepesuria vaurioita vastaan käyttämällä alle 40 °C vettä.**

3. Liitä korkeapainepesuri virransyöttöön ja käynnistä se.
► **Kuva30: 1.** Virtakytkin

4. Käynnistä vesisuihku vapauttamalla pysäytin ja painamalla liipaisinkytkintä. Vettä suihkutetaan niin kauan kun liipaisinkytkintä pidetään painettuna.
► **Kuva31: 1.** Pysäytin

***HUOMIO:* Pidä suihkupistoolista luotettavasti ja lujasti kiinni.** Suihkupistooli ponnahtaa takaisin painaessasi liipaisinkytkintä.

***HUOMIO:* Pidä suihkupistoolin kahvasta ja varresta aina luotettavasti kiinni laitteen käytön aikana. Moottorin ollessa käynnissä, älä koskettele mitään muita korkeapainepesurin osia kuin sen kantokahvaa ja virtakytkintä.**

***HUOMAUTUS:* Varo, ettet vedä suihkupistoolia voimakkaasti käytön aikana.** Tämä voi aiheuttaa korkeapainepesurin kaatumisen.

Käytön jälkeen

***HUOMIO:* Käytön jälkeen suorita aina tässä käyttöohjeessa kuvatut toimenpiteet.** Suihkupistoolin tai korkeapainepesurin jäännöspaine voi aiheuttaa henkilövahinkoja tai pumpun sisäpuoleen kohdistuvia vaurioita.

1. Anna virtakytkimen olla päällä käytön jälkeen.

2. Sulje vesihana ja irrota vesiletku korkeapainepesurista.
► **Kuva32**

3. Paina liipaisinkytkintä niin kauan, kunnes korkeapainepesurissa jäljelläoleva vesi poistuu täysin laitteesta.

Älä käytä moottoria yli 1 minuutin ajan.
► **Kuva33**

4. Sammuta korkeapainepesuri ja irrota se virransyötöstä.
► **Kuva34: 1.** Virtakytkin

5. Irrota korkeapaineletku suihkupistoolista.
► **Kuva35: 1.** Suihkupistooli **2.** Korkeapaineletku

Vain HW1200

Irrota korkeapaineletku korkeapainepesurista.
► **Kuva36: 1.** Korkeapaineletku

Vain HW1300

1. Kelaa letku sisään ja kiinnitä letkun pää.
► **Kuva37: 1.** Lukitus **2.** Kahva

2. Taita kahva kelan varteen ja vedä kahvaa nuolen suuntaisesti kuvan mukaisesti.
► **Kuva38: 1.** Kahva **2.** Kelan varsi

***HUOMAUTUS:* Estä korkeapaineletkuun kohdistuvat mahdolliset vauriot poistamalla jäljelläoleva vesi ennen letkun asettamista säilytykseen.**

SÄILYTTÄMINEN JA HUOLTO

***HUOMIO:* Varmista aina ennen tarkastuksia ja huoltotöitä, että työkalu on sammutettu ja irrotettu virtalähteestä.**

***HUOMAUTUS:* Älä koskaan käytä bensiiniä, ohenteita, alkoholia tai tms. aineita. Muutoin pinta voi halkeilla tai sen värit ja muoto voivat muuttua. Muutoin laitteeseen voi tulla värjäytymiä, muodon vääristymiä tai halkeamia.**

Tuotteen TURVALLISUUDEN ja LUOTETTAVUUDEN takaamiseksi korjaukset, muut huoltotyöt ja säädöt on teetettävä Makitan valtuutetussa huoltopisteessä Makitan varaosia käyttäen.

Puhdistus ilman suutinta

Käytä puhdistusneulaa lian poistamiseen tukkeutuneesta suuttimesta.
► **Kuva39: 1.** Puhdistusneula

***HUOMAUTUS:* Älä poista likaa tai jäämiä voimakeinoin.** Muussa tapauksessa voi seurauksena olla henkilövahinkoja, tai suihkuaukon muuttuneen suihkukulman tai huonon suorituskyvyn johdosta tapahtuva vahinko.

Suodattimen puhdistaminen

Irrota vesiletkuliitin, puhdista lika ja jäämät suodattimen sisältä.
► **Kuva40: 1.** Vesiletkuliitin **2.** Suodatin

3. Tiivisterengas

Käytettäessä imuletkusarjaa (lisävaruste), irrota suodatin suodatinkotelosta ja puhdista lika ja jäämät.
► **Kuva41: 1.** Suodatin **2.** Suodatinkotelo

HUOMAA: Puhdista suodatin säännöllisesti parhaan mahdollisen suorituskyvyn ylläpitämiseksi.

Säilytys

Kierrä letku ja johto säilytysasentoon. Aseta suihkupistooli ja suuttimet säilytystaskuihin.

HW1200
► **Kuva42**

HW1300
► **Kuva43**

⚠***HUOMIO:*** **Säilytä laitetta aina sisätiloissa, missä lämpötila ei laske alle jäätymispisteen.** Jos korkeapainepesuri jäätyy ja siihen tulee käyttöhäiriöitä, ota yhteys paikalliseen huoltoliikkeeseen korjausta varten.

⚠***HUOMIO:*** **Käytä korkeapainepesurin kuljettamiseen aina kantokahvaa. Älä kanna laitetta letkusta tai johdosta.** Letku tai johto voivat vaurioitua.

⚠***HUOMIO:*** **Älä kuljeta korkeapainepesuria kelalta ulos vedetystä letkusta ja/tai johdosta.** Kelalta vedetty ja suoristettu letku tai johto voivat vaurioitua tai takertua muihin kohteisiin aiheuttaen henkilö- tai omaisuusvahingon.

VIANMÄÄRITYS

Tarkista laite ensin itse, ennen kuin viet sen korjattavaksi. Jos ongelmaan ei löydy ratkaisua käyttöoppaasta, älä kuitenkaan yritä purkaa työkalua osiin. Ota sen sijaan yhteyttä Makita-huoltoliikkeeseen. Käytä korjaamiseen aina alkuperäisiä Makita-varaosia.

Epänormaali tila	Todennäköinen syy (toimintahäiriö)	Korjaus
Pesuri ei käynnisty.	Ei virransyöttöä	Liitä virtapistoke virransyöttöön. Tarkasta myös, onko pistorasiassa virtaa.
	Kytkintä ei ole kierretty.	Kierrä kytkin päälle.
	Pumpussa on jäännöspainetta	Paina liipaisinkytkintä.
	Virtajohto tai virtapiiri vaurioitunut	Pyydä valtuutettua huoltoliikettä suorittamaan korjaus.
Vesisuihkua ei ole / huono vesisuihku	Vedensyöttöä ei ole	Varmista, että vesihana on auki. Käytettäessä imuletkusarjaa, ime vettä letkuun.
	Huono vedensyöttö	Avaa vesihana.
	Huono vedensyötönliitäntä	Tarkasta liitäntä vesiletkun, vesihanan ja korkeapainepesurin imuaukon välillä.
	Letku, suodatin tai suutin tukossa	Puhdista tukkeutunut letku, suodatin tai suutin.
	Ilma estää veden virtauksen.	Sammuta virta kytkimellä ja käynnistä uudelleen samalla kun painat liipaisinkytkintä.
	Suutin viallinen tai kulunut	Vaihda suutin.
	Pumpussa tai venttiilissä toimintahäiriöitä	Pyydä valtuutettua huoltoliikettä suorittamaan korjaus.
Epätasainen vesisuihku.	Suutin tukossa	Puhdista suuttimen syöttöreikä puhdistusneulaa käyttämällä.
	Huono veden imutoiminto	Tarkasta, onko vesiletkun ja vesihanan välillä vuotoja tai tukoksia. Avaa vesihana.
	Vesi on liian kuumaa.	Syötä kylmempää vettä.
	Venttiilissä toimintahäiriö	Pyydä valtuutettua huoltoliikettä suorittamaan korjaus.
Epänormaali ääni.	Vesi on liian kuumaa.	Syötä kylmempää vettä.
	Pumpussa on ilmaa.	Pyydä valtuutettua huoltoliikettä suorittamaan korjaus.
Vesi- / öljyvuoto.	Huono liitäntä	Tarkasta liitäntä korkeapaineletkun, suihkupistoolin ja korkeapainepesurin välillä.
	Tiivisteet kuluneet	Pyydä valtuutettua huoltoliikettä suorittamaan korjaus.
Pumppu ei käy tasaisesti vaikka moottorin ääni on kuultavissa.	Sopimaton jatkojohto.	Käytä laitteen teknisiin tietoihin soveltuvaa jatkojohtoa.

LISÄVARUSTEET

⚠*HUOMIO:* Seuraavia lisävarusteita tai -laitteita suositellaan käytettäväksi tässä ohjeessa kuvatun Makita-laitteen kanssa. Muiden lisävarusteiden tai -laitteiden käyttö voi aiheuttaa henkilövahingon. Käytä lisävarustetta tai -laitetta vain sen käyttötarkoituksen mukaisesti.

Jos tarvitset apua tai yksityiskohtaisempia tietoja seuraavista lisävarusteista, ota yhteys paikalliseen Makitan huoltoon.

HUOMAA: Jotkin luettelossa mainitut varusteet voivat sisältyä työkalun toimitukseen vakiovarusteina. Ne voivat vaihdella maittain.

Suihkusuutin

► Kuva44

Vesisuihkun leveys on säädettävissä 0° - 25° välillä kiertämällä suuttimen etupäätä.

⚠*HUOMIO:* Vesisuihkun leveyden säätämisen aikana, älä kierrä suutinta samalla kun vedät sitä suihkupistoolia kohti. Suutin voi irrota suihkupistoolista ja aiheuttaa henkilövahingon.

Pesuharja (pitkä)

► Kuva45

Suutin on varustettu harjalla. Hyödyllinen lian puhdistamiseen harjaa käyttämällä.

Imuletkusarja

► Kuva46

Vaihda vesiletku tähän sarjaan veden syöttämiseksi säiliöstä tai altaasta.

Letkuasetelma

► Kuva47

Letkuasetelmalla kiinnitetään tuote vesihanaan tai suodatinasetelmaan.

Suodatinasetelma

► Kuva48

Suodatinasetelma imee vettä tankista tai altaasta. Käytä tuotteen kiinnittämiseen letkuasetelmaa.

Pyörivä pesuharja

► Kuva49

Kolme sisäpuolista harjaa pyörii hitaasti vesisuihkun aikana. Soveltuu kevyen lian puhdistamiseen ulkoseinistä, auton rungosta, kylpyammeesta jne.

Jatkoputki

► Kuva50

Suihkupistoolin pidentämiseen tarkoitetut putket. Saatavana kolme eri pituutta käytettävien putkien määrää muuttamalla.

Suihkusuutin rungon alapuolelle

► Kuva51

Ylimääräinen pitkä suihkuputki kulmasuuttimella. Soveltuu parhaiten vaikeasti käsiteltäville paikoille, kuten auton rungon alle ja räystäskouruille.

⚠*HUOMIO:* Älä käytä rungon alapuolelle tarkoitettua suihkusuutinta jatkoputkien kanssa.

Roiskesuoja

► Kuva52

Estää takaroiskeet puhdistettaessa kulmia spiraalisuihkusuutinta käyttämällä.

Saranaliitos

► Kuva53

Estää korkeapaineletkun vääntymisen.

Liitäntäkappale

► Kuva54

Kappale muiden mallien suuttimien liittämiseen.

HUOMAA: Liitäntäkappaletta tarvitaan käytettäessä toiseen malliin sisältyviä suuttimia, kuten mallit HW112 tai HW121.

Putken puhdistusletku (10 m / 15 m)

► Kuva55

Putkistojen ja syöksyputkien puhdistamiseen.

⚠*HUOMIO:* Kiinnitä erityistä huomiota vesisuihkuun putken puhdistusletkua käytettäessä. Erittäin voimakas vesisuihku suuntautuu taaksepäin. Aktivoi vesisuihku vasta, kun suutin on työnnetty puhdistettavaan putkeen vähintään punaiseen merkkiin asti.

Korkeapainejatkoletku (5 m / 8 m / 10 m)

► Kuva56

Jatkoletku liitettäväksi korkeapainepesurin suihkupistooliin.

Säädettävätehoinen ruiskutin ja jatke

► Kuva57: 1. Säädettävätehoinen ruiskutin **2.** Jatke

Suihkupainetta voidaan säätää suutinta kiertämällä.

⚠*VAROITUS:* Asenna jatkeeseen vain säädettävätehoinen ruiskutin. Älä liitä muita valinnaisia jatkeita alkuperäiseen jatkeeseen. Muun kuin valmistajan suositteleman lisäosan käyttäminen saattaa aiheuttaa vahingoittumis- tai henkilövahinkoriskin.

⚠*HUOMIO:* Suihkupaineen säätämisen aikana, älä kierrä suutinta samalla kun vedät sitä suihkupistoolia kohti. Suutin voi irrota suihkupistoolista ja aiheuttaa henkilövahingon.

ADVARSEL

- **Se kapitlet "VEDLIGEHOLDELSE OG OPBEVARING" for at få de relevante oplysninger om forholdsregler før brugervedligeholdelse.**
- **Denne maskine er ikke beregnet til brug af personer (herunder børn) med reducerede fysiske, sensoriske eller mentale færdigheder eller manglende nødvendig erfaring og viden.**
- **Maskiner må ikke anvendes af børn. Børn skal overvåges for at sikre, at de ikke leger med maskinen.**
- **Hvis forsyningsledningen er beskadiget, skal den udskiftes af et autoriseret serviceværksted.**
- **Se kapitlet "SPECIFIKATIONER" for at få oplysninger om det maksimale indløbsvandtryk.**
- **Sørg for at bruge det nye slangesæt, der følger med produktet, til at tilslutte til vandforsyningen. Undlad at genbruge det gamle slangesæt.**
- **Denne maskine er designet til brug sammen med det rengøringsmiddel, som producenten leverer eller anbefaler. Brug af andre rengøringsmidler eller kemikalier kan negativt påvirke maskinens sikkerhed.**
- **Under brug af højtryksrensere kan der dannes aerosoler. Indånding af aerosoler kan være sundhedsfarligt.**
- **Højtryksstråler kan være farlige, hvis de misbruges. Strålen må ikke rettes mod personer, strømførende elektrisk udstyr eller selve maskinen.**
- **Brug ikke maskinen inden for rækkevidde af personer, medmindre de bærer beskyttelsestøj.**
- **Ret ikke strålen mod dig selv eller andre for at rengøre tøj eller fodtøj.**
- **Risiko for eksplosion - sprøjt ikke med brændbare væsker.**
- **Højtryksrensere må ikke anvendes af børn eller uøvede personer.**
- **Højtryksslanger, fittings og sammenkoblinger er vigtige for maskinens sikkerhed. Brug kun slanger, fittings og sammenkoblinger, som producenten anbefaler.**
- **For at garantere maskinens sikkerhed må du kun bruge originale reservedele fra producenten, eller som er godkendt af producenten.**
- **Vand, der er strømmet gennem tilbageløbssikringer, anses ikke for at være drikkevand.**
- **Sørg altid for, at maskinen er slukket og taget ud af stikkontakten, før du udfører nogen form for arbejde på maskinen.**
- **Brug ikke maskinen, hvis en forsyningsledning eller vigtige dele af maskinen er beskadigede, for eksempel sikkerhedsanordninger, højtryksslanger, udløsergreb.**
- **Mangelfulde forlængerledninger kan være farlige. Hvis der anvendes en forlængerledning, skal den være egnet til udendørs brug, og forbindelsen skal holdes tør og fri af jorden. Det anbefales, at dette opnås ved hjælp af et ledningshjul, der holder stikkontakten mindst 60 mm over jorden.**
- **Sluk altid for hovedafbryderen til forsyningsnettet, når du lader maskinen være uden opsyn.**
- **Afhængig af anvendelsen kan der anvendes afskærmede dyser il højtryksrensning, hvilket vil reducere emissionen af vandige aerosoler dramatisk. Det er dog ikke alle anvendelser, der tillader brugen af en sådan enhed. Hvis afskærmede dyser ikke kan anvendes til beskyttelse mod aerosoler, kan der være behov for åndedrætsværn i klasse FFP 2 eller tilsvarende, afhængigt af rengøringsmiljøet.**
- **Overhold det lokale vandværks krav.**
- **For lande i Europa:**
  I henhold til EN12729 (BA) må apparatet også sluttes til hoveddrikkevandsforsyningen, hvis der monteres en ventil til tilbageløbssikring med afløbsfunktion i forsyningsslangen.

SPECIFIKATIONER

Model:		**HW1200**	**HW1300**
Maks. tilførselsvolumen		7,0 l/min	7,5 l/min
Vandgennemstrømningshastighed		5,5 l/min	6,0 l/min
Maks. tilladt tryk		12 MPa (120 bar)	13 MPa (130 bar)
Arbejdstryk	Høj tilstand	10 MPa (100 bar)	11 MPa (110 bar)
	Lav tilstand	-	8 MPa (80 bar)
Maks. tilførselstryk		1 MPa (10 bar)	
Maks. tilførselstemperatur		40°C	

Model:		HW1200	HW1300
Maks. sugehøjde		1,0 m	
Dimensioner (L x B x H)		292 mm x 358 mm x 830 mm	
Vægt	*1	11,0 kg	12,7 kg
	*2	11,3 kg	13,0 kg
Motorbeskyttelse		IPX5	

- På grund af vores kontinuerlige forsknings- og udviklingsprogrammer kan hosstående specifikationer blive ændret uden varsel.
- Specifikationer kan variere fra land til land.

*1: Vægten inkluderer ikke vægten af tilbehør (Vario-Power sprøjtelanse) eller vandforsyningsslange.
*2: Forskellen med vægten ovenfor er som følger.
- Vægt af tilbehør (Vario-Power sprøjtelanse) er inkluderet.

Symboler

Følgende viser de symboler, der muligvis anvendes til udstyret. Sørg for, at du forstår deres betydning før brugen.

	Læs betjeningsvejledningen.
	Udvis særlig forsigtighed og opmærksomhed.
	DOBBELT ISOLERING
	Kun for lande inden for EU Brugt elektrisk og elektronisk udstyr kan have en negativ indvirkning på miljøet og folkesundheden på grund af tilstedeværelsen af farlige komponenter i udstyret. Bortskaf ikke elektriske og elektroniske apparater sammen med husholdningsaffald! I overensstemmelse med EF-direktiv om affaldshåndtering af elektrisk og elektronisk udstyr, og i overensstemmelse med national lovgivning, skal brugt elektrisk og elektronisk udstyr opbevares separat og leveres til et separat indsamlingssted til kommunalt affald, der er etableret i henhold til bestemmelserne om miljøbeskyttelse. Dette er angivet ved symbolet på den krydsede skraldespand, der er placeret på udstyret.
	Ret ikke strålen mod personer, herunder dig selv, dyr og strømførende elektrisk udstyr.
	Ikke egnet til tilslutning til drikkevandsforsyningen.
	Garanteret lydeffektniveau i henhold til EU-direktivet om maskiner til udendørs brug.
	Lydeffektniveau i henhold til Australiens NSW forordning om støjemission

Tilsigtet anvendelse

Denne maskine er beregnet til at fjerne fastgroet snavs ved hjælp af en vandstråle. Denne maskine er beregnet til husholdningsbrug.

Strømforsyning

Maskinen må kun tilsluttes en strømforsyning med samme spænding som angivet på typeskiltet og kan kun anvendes på enfaset vekselstrømsforsyning. Den er dobbeltisoleret og kan derfor også tilsluttes netstik uden jordforbindelse.

For offentlige lavspændingsnet på mellem 220 V og 250 V

Tænd og sluk af elektriske apparater medfører spændingssvingninger. Anvendelse af denne maskine under ugunstige lysnetforsyningsforhold kan have negativ indflydelse på driften af andet udstyr. Ved en netimpedans svarende til eller mindre end 0,25 ohm, kan det antages, at der ikke vil være negative påvirkninger. Stikkontakten, der anvendes til denne maskine, skal være beskyttet med en sikring eller en beskyttelsesafbryder med træg udløsning.

Støj

Det typiske A-vægtede støjniveau bestemt i overensstemmelse med EN60335-2-79:

Model HW1200
Lydtryksniveau (L_{pA}) : 72 dB (A)
Usikkerhed (K): 3,8 dB (A)

Model HW1300
Lydtryksniveau (L_{pA}) : 76 dB (A)
Usikkerhed (K): 2,4 dB (A)

Støjniveauet under arbejdet kan overskride 80 dB (A).

BEMÆRK: De(n) angivne støjemissionsværdi(er) er målt i overensstemmelse med en standardtestmetode og kan anvendes til at sammenligne en maskine med en anden.

BEMÆRK: De(n) angivne støjemissionsværdi(er) kan også anvendes i en foreløbig eksponeringsvurdering.

⚠*ADVARSEL:* Bær høreværn.

⚠*ADVARSEL:* Støjemissionen under den faktiske anvendelse af maskinværktøjet kan variere fra de(n) erklærede samlede værdi(er) afhængigt af den måde, hvorpå maskinen anvendes.

⚠*ADVARSEL:* Sørg for at identificere de sikkerhedsforskrifter til beskyttelse af operatøren, som er baseret på en vurdering af eksponering under de faktiske brugsforhold (med hensyntagen til alle dele i brugscyklussen, f.eks. de gange, hvor maskinen er slukket, og når den kører i tomgang i tilgift til afbrydertiden).

Vibration

Den samlede værdi for kontinuerlig vibration (treaksial vektorsum) bestemt i overensstemmelse med EN60335-2-79:

Model HW1200
Vibrationsemission (a_h): 4,11 m/s^2
Usikkerhed (K): 1,5 m/s^2

Model HW1300
Vibrationsemission (a_h): 4,86 m/s^2
Usikkerhed (K): 1,5 m/s^2

BEMÆRK: De(n) angivne totalværdi(er) for vibration er målt i overensstemmelse med en standardtestmetode og kan anvendes til at sammenligne en maskine med en anden.

BEMÆRK: De(n) angivne totalværdi(er) for vibration kan også anvendes i en præliminær eksponeringsvurdering.

⚠*ADVARSEL:* Vibrationsemissionen under den faktiske anvendelse af maskinværktøjet kan variere fra de(n) erklærede samlede værdi(er), afhængigt af den måde, hvorpå maskinen anvendes.

⚠*ADVARSEL:* Sørg for at identificere de sikkerhedsforskrifter til beskyttelse af operatøren, som er baseret på en vurdering af eksponering under de faktiske brugsforhold (med hensyntagen til alle dele i brugscyklussen, f.eks. de gange, hvor maskinen er slukket, og når den kører i tomgang i tilgift til afbrydertiden).

Følgende viser middelværdierne for spidsamplituden af accelerationen fra gentagne stødvibrationer, p_F, med tilsvarende usikkerhed (K) bestemt i overensstemmelse med EN60335-2-79.

Model HW1200
p_F : 51 m/s^2
Usikkerhed (K): 2 m/s^2

Model HW1300
p_F : 51 m/s^2
Usikkerhed (K): 5 m/s^2

BEMÆRK: Disse angivne værdier bør ikke anvendes til at bestemme eksponering for håndarmvibrationer.

Overensstemmelseserklæringer

Kun for lande i Europa

EU/UK-overensstemmelseserklæringen kan tilgås fra følgende URL.

https://support.makita.biz/doc/doc_index.html

SIKKERHEDSADVARSLER

⚠*ADVARSEL:* Læs alle sikkerhedsadvarsler og alle sikkerhedsinstruktioner. Hvis nedenstående advarsler og instruktioner ikke overholdes, kan det medføre elektrisk stød, brand og/eller alvorlig personskade.

Gem alle advarsler og instruktioner til fremtidig reference.

Sikkerhed i arbejdsområdet

1. **Hold alle personer ude af anvendelsesområdet.**
2. **Undlad at strække dig for langt eller at stå på ustabile støtter. Opretholdt til enhver tid godt fodfæste og balance.**
3. **Stil altid højtryksrenserens kabinet på en jævn og stabil overflade. Undgå steder, hvor det udstødte vand løber eller samles.**
4. **Kontroller omgivelserne og de genstande, der skal rengøres, før rensningen. Højtryksstråler kan skrabe maling eller andre overfladebehandlingsmidler, herunder giftige kemikalier, væk. Træf om nødvendigt forebyggende forholdsregler.**
5. **Vær forsigtig med ikke at falde over højtryksrenserens ledning eller slange. Vær altid opmærksom på lednings- og slangekonfigurationen under brug.**
6. **Under brug løber der en smule vand ud fra under bunden af højtryksrenseren. Undgå at placere højtryksrenseren på steder, som ikke må blive våde.**

Personlig sikkerhed

1. **For at beskytte mod strålen og genstande, der blæses af strålen, skal operatører bære passende tøj som f.eks. sikkerhedsstøvler, sikkerhedshandsker, sikkerhedshjelme med visir, høreværn osv.**
2. **Brug ikke højtryksrenseren inden for rækkevidde af personer, medmindre de bærer beskyttelsestøj.**
3. **For at reducere risikoen for personskade kræves der nøje overvågning, når produktet anvendes i nærheden af børn.**
4. **Vand, der er løbet ud af tilbageløbssikringen, må ikke drikkes.**

Elektrisk sikkerhed

1. **Brug aldrig højtryksrenseren udenfor i regnvejr.**
2. **Rør aldrig ved stikket og/eller stikkontakten med våde hænder.**

3. **Brug ikke maskinen, hvis forsyningsledningen eller vigtige dele af maskinen er beskadigede, for eksempel sikkerhedsanordninger, højtryksslanger eller udløsergrebet.**
4. **Stikket skal svare til stikkontakten. Du må aldrig ændre stikket på nogen måde. Brug ikke nogen form for stikadaptere sammen med jordforbundne maskiner.** Et uændret stik og en stikkontakt, der passer til det, mindsker risikoen for elektrisk stød.
5. **Mangelfulde forlængerledninger kan være farlige. Hvis der anvendes en forlængerledning, skal den være egnet til udendørs brug, og forbindelsen skal holdes tør og fri af jorden.** Det anbefales, at dette opnås ved hjælp af et ledningshjul, der holder stikkontakten mindst 60 mm over jorden.
6. **Bemærk følgende ved brug af forlængerledninger:**
   - **Brug kun forlængerledninger, der er beregnet til udendørs brug.**
   - **Brug kun forlængerledninger med en elektrisk dimensionering, der er større end eller lig med produktets dimensionering.**
   - **Anvend ikke beskadigede forlængerledninger.**
   - **Kontroller forlængerledninger før brugen, og udskift dem, hvis de er beskadigede.**
   - **Undgå at overbelaste forlængerledninger, og træk ikke i ledninger for at frakoble dem.**
   - **Hold ledninger væk fra varme og skarpe kanter.**
   - **Frakobl altid forlængerledningen fra stikkontakten, før du frakobler produktet fra forlængerledningen.**
7. **Tilslutningen af den elektriske strømforsyning skal foretages af en kvalificeret elektriker og overholde IEC 60364-1. Det anbefales, at den elektriske strømforsyning til denne maskine skal inkludere enten en kortslutningsafbryder, der afbryder strømmen, hvis afledningsstrømmen til jord overskrider 30 mA i 30 ms, eller en enhed, der sørger for jordforbindelse.**

Brug og vedligeholdelse af maskinen

1. **Læs alle instruktioner, før du bruger produktet.**
2. **Vær klar over, hvordan du stopper højtryksrenseren og hurtigt aflader trykket. Vær helt bekendt med kontrollerne.**
3. **Højtryksstråler kan være farlige, hvis de misbruges. Strålen må ikke rettes mod personer, strømførende elektrisk udstyr eller selve maskinen.**
4. **Denne maskine er ikke beregnet til brug af personer (herunder børn) med reducerede fysiske, sensoriske eller mentale færdigheder eller manglende nødvendig erfaring og viden.**
5. **Børn skal overvåges for at sikre, at de ikke leger med apparatet.**
6. **Sprøjt ikke brændbare og/eller giftige væsker. Dette kan medføre eksplosion, forgiftning eller beskadigelse af maskinen.**
7. **Ret ikke strålen mod dig selv eller andre for at rengøre tøj eller fodtøj.**
8. **Højtryksslanger, fittings og sammenkoblinger er vigtige for maskinens sikkerhed. Brug kun slanger, fittings og sammenkoblinger, som producenten anbefaler.**
9. **Følg instruktionerne ved udskiftning af tilbehør.**
10. **Hold håndtag tørre, rene og fri for olie og fedt.**
11. **Vær opmærksom - hold øje med det, du foretager dig.**
12. **Anvend ikke produktet, hvis du er træt eller påvirket af alkohol eller narkotika.**
13. **Lad ikke højtryksrenseren køre uden vand i mere end ét minut. Dette vil beskadige motoren og medføre fejlfunktion.**
14. **Sluk altid for strømmen, og afbryd vandforsyningen, når du lader højtryksrenseren ligge uovervåget.**
15. **Vær opmærksom på tilbageslag. Udløsergrebet slår tilbage, når højtryksstrålen udsendes fra dysen. Hold godt fast i udløsergrebet for at undgå personskader ved uheld.**
16. **Kontroller for beskadigede eller slidte dele før brugen. Kontroller også, at slangen er tilkoblet korrekt, og at der ikke er lækage under brugen. Brug af maskinen med funktionsdefekter kan medføre en ulykke.**
17. **Denne maskine er designet til brug sammen med det rengøringsmiddel, som producenten leverer eller anbefaler. Brug af andre rengøringsmidler eller kemikalier kan negativt påvirke maskinens sikkerhed.**
18. **Undlad at trække i ledningen og/eller slangen for at flytte højtryksrenserens kabinet. Dette vil beskadige ledningen, slangen og tilkoblingsdelene og medføre kortslutning eller funktionsfejl.**
19. **Undlad at stille tunge genstande oven på slangen eller at lade køretøjer køre over den.**
20. **Udløs altid resttrykket i udløsergrebet, før du frakobler slangen.**
21. **Når slangen kobles til vandforsyningen, skal du overholde det lokale vandforsyningsselskabs eller vandværks instruktioner.**
22. **Ved brug af højtryksrensere kan der dannes aerosoler. Indånding af aerosoler kan være sundhedsfarligt.**
23. **Afhængig af anvendelsen kan der anvendes afskærmede dyser il højtryksrensning, hvilket vil reducere emissionen af vandige aerosoler dramatisk. Det er dog ikke alle anvendelser, der tillader brugen af en sådan enhed. Hvis afskærmede dyser ikke kan anvendes til beskyttelse mod aerosoler, kan der være behov for åndedrætsværn i klasse FFP 2 eller tilsvarende, afhængigt af rengøringsmiljøet.**
24. **Rørrensningsslangen har en rød markering. Når du bruger rørrensningsslangen, skal du sørge for at indsætte den i det rør, der skal renses, mindst op til den røde markering, før du tænder for maskinen. På den måde undgår du at blive ramt af højtryksvandstrålen eller det snavs/spildevand, der kastes bagud, når du trykker på udløseren.**

Service

1. **Følg de vedligeholdelsesinstruktioner, der er angivet i denne brugsanvisning.**
2. **For at garantere maskinens sikkerhed må du kun bruge originale reservedele fra producenten, eller som er godkendt af producenten.**
3. **Få udført service på højtryksrenseren hos en kvalificeret mekaniker, og brug kun identiske udskiftningsdele. Dette sikrer, at højtryksrenserens sikkerhed opretholdes.**
4. **Hvis der opstår nedbrud eller fejlfunktion i højtryksrenseren, skal du med det samme slukke for den og tage stikket ud af stikkontakten. Kontakt din lokale forhandler eller dit lokale servicecenter.**

GEM DENNE BRUGSANVISNING.

⚠*ADVARSEL:* LAD IKKE bekvemmelighed eller kendskab til produktet (opnået gennem gentagen brug) forhindre, at sikkerhedsforskrifterne for produktet nøje overholdes.

MISBRUG eller forsømmelse af at følge de i denne brugsvejledning givne sikkerhedsforskrifter kan føre til, at De kommer alvorligt til skade.

FUNKTIONSBESKRIVELSE

⚠*FORSIGTIG:* Kontrollér altid, at maskinen er slået fra, og at netstikket er trukket ud, før der udføres justeringer, eller funktioner kontrolleres på maskinen.

Afbryderknap

***BEMÆRKNING:* Drej ikke afbryderknappen med magt.** Dette kan medføre fejlfunktion i knappen.

For HW1200

► **Fig.1: 1.** FRA-position **2.** TIL-position

Drej afbryderknappen i retningen med uret for at tænde for højtryksrenseren.

For HW1300

Drej afbryderknappen i retningen med eller mod uret, afhængigt af trykniveauet. Drej afbryderknappen i retningen med uret for højtrykstilstand eller mod uret for lavtrykstilstand.

► **Fig.2: 1.** Lavtrykstilstand **2.** FRA-position **3.** Højtrykstilstand

Dysefunktioner

BEMÆRK: Standarddyserne varierer afhængigt af landet. Se også afsnittet "EKSTRAUDSTYR" vedrørende andre dyser.

Vario-Power sprøjtelanse

► **Fig.3**

Strålens tryk kan justeres ved at dreje dysen.

⚠*FORSIGTIG:* Når du justerer strålens tryk, må du ikke dreje dysen, mens du trækker den mod udløsergrebet. Dysen kan falde af udløsergrebet og forårsage personskade.

Smudsblæser

► **Fig.4**

Der udsendes en spiralformet stråle. Egnet til at fjerne fastgroet snavs.

***BEMÆRKNING:* Brug ikke smudsblæseren til at rengøre skrøbelige flader som vinduer eller bilkarosserier.**

Skumdyse

► **Fig.5**

Rengøringsmiddel kan sprøjtes som skum.

Udløserbetjeninger

Tryk på udløseren for at udsende en vandstråle. Strålen fortsætter, så længe der trykkes på udløseren. Udløseren kan låses med henblik på sikker håndtering af udløsergrebet. Du låser udløseren ved at trække stopperen ud og låse den i rillen på grebet.

► **Fig.6: 1.** Udløser **2.** Stopper **3.** Rille

***BEMÆRKNING:* For at undgå mekanisk fejl i trykkontakten skal du lade to sekunder gå mellem betjeninger af udløseren.**

Sikkerhedsventil

Dette apparat er udstyret med en sikkerhedsventil, der forebygger unødigt overtryk. Når udløseren slippes, åbnes ventilen, og vandet cirkulerer tilbage gennem pumpeindløbet.

⚠*FORSIGTIG:* Undlad at ændre eller justere sikkerhedsventilens indstilling.

Slangehjul

Kun for HW1300

Når du vil spole slangen af, skal du først tage enden af slangen ud af spærhagen. Fold håndtaget ud, og drej det i retningen med uret. Spol altid slangen af hele vejen til enden ved brug af højtryksrenseren.

► **Fig.7: 1.** Slangehjul **2.** Håndtag **3.** Enden af slangen

Når du vil opbevare slangen, skal du dreje håndtaget i retningen mod uret og fastgøre enden af slangen.

► **Fig.8: 1.** Spærhage **2.** Håndtag

Tilførsel af vand fra en beholder eller et reservoir

Ekstraudstyr

***BEMÆRKNING:* Brug altid en trykmodstandsdygtig vandslange med en diameter på ø13 mm eller derover.**

***BEMÆRKNING:* Brug en trykmodstandsdygtig vandslange, der er så kort som muligt.**

Sugeslangesæt

Du kan tilføre vand fra en beholder eller et reservoir i stedet for en vandhane.
Udskift tilkoblingen på vandslangen med sugeslangesættet (ekstraudstyr). Ved tilkobling af sugeslangesættet skal du frakoble filterhuset fra slangen og montere det på indløbet på højtryksrenseren. Kobl derefter slangen til filterhuset.

► **Fig.9:** **1.** Beholder/reservoir **2.** Sugeslangesæt **3.** Tilkobling på vandslange **4.** Slange **5.** Filterhus **6.** Indløb på højtryksrenser

BEMÆRKNING: **Benyt altid Makitas sugeslangesæt.**

BEMÆRKNING: **Hold altid en højde på 1,0 m (3,28 ft) eller derunder mellem indløbet på højtryksrenseren og vandoverfladen.** Ellers kan højtryksrenseren ikke suge vandet op i pumpen.

For at suge vand ind i slangen skal du fjerne dysen fra udløsergrebet og tænde for højtryksrenseren, mens der trykkes på udløseren. Når der konstant sprøjtes vand ud af udløsergrebet, skal du slippe udløseren og montere den dyse, der skal benyttes til formålet.

► **Fig.10:** **1.** Udløsergreb

BEMÆRK: Hvis der ikke sprøjtes vand ud, skal du frakoble sugeslangesættet og fylde det med vand. Kobl det derefter til højtryksrenseren igen.

► **Fig.11:** **1.** Sugeslangesæt

Simontering

Du kan tilføre vand fra en beholder eller et reservoir i stedet for en vandhane.
Tilslut slangemonteringen og simonteringen til tilkoblingen på vandslangen.

► **Fig.12:** **1.** Beholder/reservoir **2.** Simontering **3.** Slangemontering **4.** Tilkobling på vandslange

FORSIGTIG: **Når du monterer muffen til filterhuset, skal du passe på ikke at skade hånden på slangebåndet.**

BEMÆRKNING: **Brug altid Makitas slangemontering og simontering.**

BEMÆRKNING: **Hold altid en højde på 1,0 m (3,28 ft) eller derunder mellem indløbet på højtryksrenseren og vandoverfladen.** Ellers kan højtryksrenseren ikke suge vandet op i pumpen.

For at suge vand ind i slangen skal du fjerne dysen fra udløsergrebet og tænde for højtryksrenseren, mens der trykkes på udløseren. Når der konstant sprøjtes vand ud af udløsergrebet, skal du slippe udløseren og montere den dyse, der skal benyttes til formålet.

► **Fig.13:** **1.** Udløsergreb

BEMÆRK: Når der ikke sprøjtes vand ud, skal du afmontere slangemonteringen og simonteringen, og lægge den i blød i vand. Tilslut den derefter til højtryksrenseren igen.

► **Fig.14:** **1.** Slangemontering og simontering

BEMÆRK: Hvis vandsugningen ikke fungerer, det tager lang tid, eller vandtrykket ikke er tilstrækkeligt, skal du kontrollere følgende:

- Løsning af slangemonteringen, simonteringen og tilkoblingen på vandslangen.
- Slangemonteringens koblingsmuffer er fast monteret på tilkoblingen på vandslangen og filterhuset på simonteringen.

Tilspænd, hvis de er løse.

Slangemontering

► **Fig.15:** **1.** Koblingsmuffe

Simontering

► **Fig.16:** **1.** Slangebånd **2.** Filterhus

Tilkobling på vandslange

► **Fig.17:** **1.** Tilkobling på vandslange

SAMLING

FORSIGTIG: **Sørg altid for, at maskinen er slukket og taget ud af forbindelse, inden der udføres nogen form for arbejde på maskinen.**

Montering af bærehåndtaget

Kun for HW1200

1. Saml den forreste og bageste halvdel af håndtaget ved at justere skruehullerne på højtryksrenserens kabinet.

► **Fig.18:** **1.** Forreste halvdel af håndtaget **2.** Bageste halvdel af håndtaget **3.** Højtryksrenserens kabinet

2. Fastgør bærehåndtaget med skruer (7 stk.).

► **Fig.19**

Tilslutning af højtryksslangen

Kun for HW1200

Tilslut højtryksslangen til udløbet (med pistolmærket). Drej møtrikken på højtryksslangen i retningen med uret, mens du skruer den på skruegevindet på udløbet.

► **Fig.20:** **1.** Udløb **2.** Møtrik

FORSIGTIG: **Sørg for, at højtryksslangen er fast tilkoblet.** En løs forbindelse kan blæse højtryksslangen af, hvilket kan medføre personskade.

Montering af udløsergrebet

Tilslut højtryksslangen til indløbet på udløsergrebet. Drej møtrikken på højtryksslangen i retningen med uret, mens du skruer den på skruegevindet på indløbet.

► **Fig.21:** **1.** Indløb **2.** Møtrik

FORSIGTIG: **Sørg for, at højtryksslangen er fast tilkoblet.** En løs forbindelse kan blæse højtryksslangen af, hvilket kan medføre personskade.

Tilslutning til en vandhane

FORSIGTIG: **Brug altid en trykmodstandsdygtig vandslange med en diameter på ø13 mm eller derover, og kobl den til vandhanen ved hjælp af korrekte fittings.** Ellers kan vandslangen og/eller fittingen gå i stykker og medføre personskade.

FORSIGTIG: **Sørg for at bruge det nye slangesæt, der følger med produktet, til at tilslutte til vandforsyningen. Undlad at genbruge det gamle slangesæt.**

BEMÆRKNING: **Brug en trykmodstandsdygtig vandslange, der er så kort som muligt.** Mængden af indsuget vand skal være større end pumpens maksimale tilførselsvolumen.

BEMÆRKNING: **Hvis du tilkobler til drikkevandsforsyningen, skal du benytte en ventil til tilbageløbssikring, der overholder lovgivningen i dit område.**

Forbered en trykmodstandsdygtig vandslange. Monter koblingsmuffen i den ene ende, og kobl den anden ende til vandhanen på følgende måde.

1. Fjern møtrikken på koblingsmuffen, og før den trykmodstandsdygtige vandslange gennem møtrikken. Sæt enden af slangen i koblingsmuffen, og stram derefter møtrikken.

► **Fig.22:** **1.** Trykmodstandsdygtig vandslange **2.** Møtrik på koblingsmuffen **3.** Koblingsmuffe

BEMÆRK: Hvis du kobler den trykmodstandsdygtige vandslange til vandhanen ved hjælp af en koblingsmuffe, skal du koble den til begge ender af slangen.

2. Kobl den trykmodstandsdygtige vandslange til vandhanen. Anvend en passende fitting som f.eks. et slangebånd eller en vandhanesamling til at fastgøre slangeenden på vandhanen.

► **Fig.23:** **1.** Slangebånd **2.** Vandhanesamling **3.** Trykmodstandsdygtig vandslange

BEMÆRK: Fittingen afhænger af formen på den vandhane, du tilkobler til. Forbered en passende kommercielt tilgængelig fitting.

3. Monter tilkoblingen på vandslangen på indløbet (med vandhanemærket), og indsæt derefter koblingsmuffen.

► **Fig.24:** **1.** Koblingsmuffe **2.** Tilkobling på vandslange **3.** Indløb på højtryksrenser

Montering/afmontering af dysen

FORSIGTIG: **Lås altid udløseren, når du monterer/afmonterer dysen.**

Sæt enden af dysen ind i åbningen på udløsergrebet, og drej den i pilens retning som vist i figuren. For at afmontere skal du dreje dysen i den modsatte retning, mens du trykker den mod udløsergrebet.

► **Fig.25:** **1.** Udløsergreb **2.** Åbning **3.** Enden af dysen

Nogle dyser, der fås som tilbehør, skal have monteringssamlingen (ekstraudstyr) for at kunne monteres på udløsergrebet. Monter monteringssamlingen på udløsergrebet på samme måde som dysen.

► **Fig.26:** **1.** Dyse **2.** Monteringssamling **3.** Udløsergreb

BEMÆRK: Monteringssamlingen er påkrævet til brug af de dyser, der følger med en anden model, HW112 eller HW121.

Montering af skumdysen

Ekstraudstyr

FORSIGTIG: **Lås altid udløseren på udløsergrebet, når du monterer/afmonterer dysen.**

BEMÆRKNING: **Brug kun neutrale rengøringsmidler. Brug ikke husholdningsrengøringsmidler, sure rengøringsmidler, basiske rengøringsmidler, blegemidler, opløsningsmidler, brandbart materiale eller opløsninger af industriel kvalitet, hvilket kan beskadige maskine eller din ejendom. Klargør rengøringsopløsning som instrueret på opløsningsflasken, og test den altid på et ikke iøjnefaldende sted på forhånd.**

BEMÆRKNING: **Hvis der anvendes et rengøringsmiddel med høj viskositet, har dysen tendens til at tilstoppe. Når rengøringsmidlet med høj viskositet anvendes, skal du fortynde rengøringsmidlet ved at tilføje vand til flasken inden brug.**

BEMÆRK: Når du anvender skumdysen, fortyndes rengøringsmidlet i flasken med vandet tilført af maskinen, og sprøjtes. Du behøver ikke at fortynde koncentrationen af rengøringsmidlet i flasken mere end nødvendigt. Juster koncentrationen af rengøringsmiddel, mens du kontrollerer anvendelsesforholdene.

BEMÆRK: Hvis skumdysen lægges på dens side, kan rengøringsmidlet muligvis løbe ud.

Forbered et rengøringsmiddel, før du bruger skumdysen.

1. Fjern dysen fra beholderen ved at dreje dysen i retningen mod uret. Monter dysen på udløsergrebet.

► **Fig.27:** **1.** Dyse **2.** Udløsergreb

2. Hæld rengøringsmidlet ind i beholderen, og monter beholderen til dysen ved at dreje den i retningen vist på figuren.

► **Fig.28:** **1.** Beholder

ANVENDELSE

ADVARSEL: **Undlad at berøre vandstrålen eller at rette den mod dig selv eller andre.** Vandstrålen er farlig og kan skade dig selv eller andre.

ADVARSEL: **Når vandstrålen udsendes, må du aldrig holde den genstand, du renser, eller placere dine hænder eller fødder i nærheden af vandstrålen.**

***FORSIGTIG:* Vær opmærksom på tilbageslaget af vandstrålen og blæste genstande. Hold dysen mindst 30 cm væk fra genstanden.**

***FORSIGTIG:* Lad ikke højtryksrenseren køre uden vand i mere end 1 minut.**

***FORSIGTIG:* Brug ikke højtryksrenseren i længere tid ad gangen.** Dette kan medføre overophedning eller brand. Længerevarende brug kan også medføre vibrationsfejl.

***FORSIGTIG:* Vær opmærksom på vindens retning.** Hvis du får rengøringsmiddel i øjnene eller munden, skal du med det samme skylle med rent vand og om nødvendigt søge læge.

***BEMÆRKNING:* Undlad at bruge højtryksrenseren i mere end 1 time. Efter 1 times brug skal du holde en lige så lang pause.**

1. Kobl enden af højtrykslangen til udløsergrebet. For HW1200 skal du koble den anden ende til højtryksrenseren. For HW1300 skal du rulle slangen ud helt til enden.

2. Tilslut højtryksrenseren til vandhanen, og åbn derefter for vandhanen.
► **Fig.29**

***BEMÆRKNING:* For at beskytte højtryksrenserens mekanisme må du ikke bruge vand, der er varmere end 40°C.**

3. Slut højtryksrenseren til stikkontakten, og tænd for den.
► **Fig.30: 1.** Afbryderknap

4. For at udsende en vandstråle skal du låse stopperen op og trykke på udløseren. Strålen fortsætter, så længe der trykkes på udløseren.
► **Fig.31: 1.** Stopper

***FORSIGTIG:* Hold godt fast i udløsergrebet.** Udløsergrebet slår tilbage, når du trykker på udløseren.

***FORSIGTIG:* Hold altid udløsergrebet i grebet og cylinderen under rensning. Når motoren kører, må du ikke berøre nogen anden del af højtryksrenserens kabinet end bærehåndtaget og afbryderknappen.**

***BEMÆRKNING:* Pas på ikke at trække i udløsergrebet med magt under brugen.** Dette kan få højtryksrenseren til at vælte.

Efter brug

***FORSIGTIG:* Følg altid den procedure, der er beskrevet i denne manual, efter brugen.** Resttryk i udløsergrebet eller højtryksrenseren kan medføre personskade eller indvendig skade på pumpen.

1. Lad afbryderknappen være slået til efter brugen.

2. Luk for vandhanen, og tag vandslangen ud af højtryksrenseren.
► **Fig.32**

3. Tryk på udløseren, indtil det resterende vand i højtryksrenseren er udtømt.

Lad ikke motoren køre i mere end 1 minut.
► **Fig.33**

4. Sluk for højtryksrenseren, og tag den ud af stikkontakten.
► **Fig.34: 1.** Afbryderknap

5. Afmonter højtryksslangen fra udløsergrebet.
► **Fig.35: 1.** Udløsergreb **2.** Højtrykslange

Kun for HW1200

Afmonter højtryksslangen fra højtryksrenseren.
► **Fig.36: 1.** Højtrykslange

Kun for HW1300

1. Rul slangen op og fastgør enden af slangen.
► **Fig.37: 1.** Spærhage **2.** Håndtag

2. Fold håndtaget ind i hjularmen mens håndtaget trækkes i pilens retning som vist på illustrationen.
► **Fig.38: 1.** Håndtag **2.** Hjularm

***BEMÆRKNING:* For at undgå beskadigelse af højtryksslangen skal du fjerne det resterende vand i slangen før opbevaringen.**

VEDLIGEHOLDELSE og OPBEVARING

***FORSIGTIG:* Kontrollér altid, at der er slukket for maskinen, og at netstikket er trukket ud, før der udføres eftersyn eller vedligeholdelse.**

***BEMÆRKNING:* Anvend aldrig benzin, rensebenzin, fortynder, alkohol og lignende. Det kan medføre misfarvning, deformering eller revner.**

For at opretholde produktets SIKKERHED og PÅLIDELIGHED må reparation, vedligeholdelse eller justering kun udføres af et autoriseret Makita servicecenter eller fabriksservicecenter med anvendelse af Makita reservedele.

Rengøring af dysen

Anvend en rensepind til at fjerne snavs eller blokeringer fra dysen.
► **Fig.39: 1.** Rensepind

***BEMÆRKNING:* Fjern ikke snavs eller rester med magt.** Dette kan medføre personskade eller beskadigelse af udgangshullet og medføre skæve strålevinkler eller dårlig ydeevne.

Rengøring af filteret

Afmonter tilkoblingen på vandslangen, og fjern snavs og rester fra filterets inderside.
► **Fig.40: 1.** Tilkobling på vandslange **2.** Filter **3.** Tætningsring

Ved brug af sugeslangesættet (ekstraudstyr) skal du

tage filteret ud af filterhuset og fjerne snavs og rester.
► **Fig.41: 1.** Filter **2.** Filterhus

BEMÆRK: Rengør filteret regelmæssigt for at opretholde optimal ydeevne.

Opbevaring

Rul slangen og ledningen op. Sæt udløsergrebet og dyserne i lommerne.

HW1200
► **Fig.42**

HW1300
► **Fig.43**

⚠***FORSIGTIG:*** **Opbevar altid på en indendørs placering, hvor temperaturen ikke kommer under frysepunktet.** Kontakt det lokale servicecenter for reparation, hvis højtryksrenseren fryser og går i stykker.

⚠***FORSIGTIG:*** **Brug altid bærehåndtaget, når du flytter højtryksrenseren. Undlad at bære den i slangen eller ledningen.** Slangen eller ledningen kan blive beskadiget.

⚠***FORSIGTIG:*** **Undlad at bære højtryksrenseren med slangen og/eller ledningen rullet ud.** Den udrullede slange eller ledning kan blive beskadiget eller viklet ind i andre genstande og medføre personskade eller beskadigelse.

FEJLFINDING

Udfør selv en inspektion, inden De anmoder om reparation. Hvis De opdager et problem, som ikke er forklaret i brugsanvisningen, må De ikke forsøge at adskille maskinen. Rådfør Dem i stedet med et autoriseret Makita Servicecenter, og brug altid originale Makita udskiftningsdele til reparationer.

Unormal tilstand	Sandsynlig årsag (fejl)	Afhjælpning
Renseren starter ikke.	Ingen elektricitet	Sæt stikket i stikkontakten. Kontroller også, om der er elektricitet i stikkontakten.
	Afbryderen er ikke aktiveret.	Tænd for afbryderen.
	Resttryk i pumpen	Tryk på udløseren.
	Beskadiget ledning eller elektrisk kredsløb	Kontakt et autoriseret servicecenter for reparation.
Ingen vandstråle / svag vandstråle	Ingen vandforsyning	Kontroller, at vandhanen er åben. Hvis du bruger sugeslangesættet, skal du komme vand i slangen.
	Dårlig vandforsyning	Tænd for vandhanen.
	Dårlig tilkobling af vandslange	Kontroller tilkoblingen mellem vandslangen og vandhanen og indløbet på højtryksrenseren.
	Tilstoppet slange, filter eller dyse	Fjern blokeringen af slangen, filteret eller dysen.
	Luft blokerer for vandgennemstrømningen.	Sluk på afbryderen, og tænd derefter for den igen, mens du trykker på udløseren.
	Beskadiget eller slidt dyse	Udskift dysen.
	Fejlfunktion i pumpe eller ventil	Kontakt et autoriseret servicecenter for reparation.
Ustabil vandstråle.	Tilstoppet dyse	Fjern blokeringen i udgangshullet på dysen ved hjælp af rensepinden.
	Dårlig vandsugning	Kontroller vandslangen begyndende ved vandhanen for eventuel lækage eller tilstopning. Tænd for vandhanen.
	Vandet er for varmt.	Tilfør koldere vand.
	Funktionsfejl i ventilen	Kontakt et autoriseret servicecenter for reparation.
Unormal lyd.	Vandet er for varmt.	Tilfør koldere vand.
	Luft kan ikke komme ud af pumpen.	Kontakt et autoriseret servicecenter for reparation.
Vand-/olielækage.	Dårlig forbindelse	Kontroller tilkoblingen mellem højtryksslangen og udløsergrebet og højtryksrenseren.
	Slidte tætninger	Kontakt et autoriseret servicecenter for reparation.
Pumpen kører ikke, selvom der høres motorlyd.	Uegnet forlængerledning.	Brug en forlængerledning, der passer til produktets dimensionering.

EKSTRAUDSTYR

⚠*FORSIGTIG:* **Dette tilbehør eller ekstraudstyr anbefales til brug med din Makita-maskine, der er angivet i denne brugsanvisning.** Brugen af andet tilbehør eller ekstraudstyr kan udgøre en risiko for personskade. Brug kun tilbehør eller ekstraudstyr til det angivne formål.

Hvis De behøver hjælp ved valg af tilbehør eller ønsker yderligere informationer, bedes De kontakte Deres lokale Makita servicecenter.

BEMÆRK: Nogle ting på denne liste kan være inkluderet i værktøjspakken som standardtilbehør. Det kan være forskellige fra land til land.

Sprøjtelanse

► **Fig.44**

Strålens bredde kan justeres fra 0° til 25° ved at dreje dysens forende.

⚠*FORSIGTIG:* **Når du justerer strålens bredde, må du ikke dreje dysen, mens du trækker den mod udløsergrebet.** Dysen kan falde af udløsergrebet og forårsage personskade.

Vaskebørste (lang)

► **Fig.45**

En dyse, der er udstyret med en børste. Nyttig til at vaske snavs væk, mens der skrubbes med børsten.

Sugeslangesæt

► **Fig.46**

Udskift vandslangen med dette sæt for at tilføre vand fra en beholder eller et reservoir.

Slangemontering

► **Fig.47**

En slangemontering til at tilslutte en vandhane til produktet, eller simonteringen til produktet.

Simontering

► **Fig.48**

En simontering til at forsyne vand fra en beholder eller et reservoir. Brug slangemonteringen til at tilslutte til produktet.

Roterende vaskebørste

► **Fig.49**

Tre børster inden i roterer langsomt, mens strålen sprøjtes ud. Egnet til at fjerne let snavs på en udvendig væg, en bil, et badekar osv.

Lanseforlænger

► **Fig.50**

Rør til at forlænge udløsergrebet. Røret kan indstilles til tre forskellige længder ved at ændre det antal rør, der benyttes.

Sprøjtelanse til underkarosseri

► **Fig.51**

En ekstra lang sprøjtelanse med vinkelformet dyse. Bedst til at rengøre steder, der er svære at komme til, for eksempel underkarosseriet på en bil og tagrender.

⚠*FORSIGTIG:* **Undlad at bruge sprøjtelansen til underkarosseri sammen med lanseforlængeren.**

Stænkskærm

► **Fig.52**

Reducerer tilbagestænk ved rengøring af hjørner med smudsblæseren.

Svingsamling

► **Fig.53**

Forhindrer, at højtryksslangen bliver snoet.

Monteringssamling

► **Fig.54**

En samling til at tilkoble en dyse fra en anden model.

BEMÆRK: Monteringssamlingen er påkrævet til brug af de dyser, der følger med en anden model, HW112 eller HW121.

Rørrensningsslange (10 m/15 m)

► **Fig.55**

Til rengøring og fjernelse af blokeringer i vandrør og nedløbsrør.

⚠*FORSIGTIG:* **Vær særlig opmærksom på vandstrålen, når du bruger rørrensningsslangen. Den meget kraftige vandstråle sprøjtes bagud. Udløs kun vandstrålen, når dysen er indsat i røret, for at blive rengjort mindst op til den røde markering.**

Højtryksforlængerslange (5 m/8 m/10 m)

► **Fig.56**

Forlængerslange til at koble højtryksrenserens kabinet til udløsergrebet.

Vario-Power sprøjtedyse og forlængerrør

► **Fig.57: 1.** Vario-Power sprøjtedyse **2.** Forlængerrør

Strålens tryk kan justeres ved at dreje dysen.

⚠*ADVARSEL:* **Installer kun vario-power sprøjtedysen på forlængerrøret. Tilslut ikke de andre ekstra forlængerrør til det originale forlængerrør.** Brug af andet tilbehør end det, der er anbefalet af producenten, kan medføre risiko for skade eller personskade.

⚠*FORSIGTIG:* **Når du justerer strålens tryk, må du ikke dreje dysen, mens du trækker den mod udløsergrebet.** Dysen kan falde af udløsergrebet og forårsage personskade.

BRĪDINĀJUMS

- **Informāciju par atbilstošiem piesardzības pasākumiem pirms apkopes darbu veikšanas skatiet nodaļā „APKOPE UN GLABĀŠANA".**
- **Šo mašīnu nav paredzēts izmantot personām (tostarp bērniem) ar samazinātām fiziskām, maņu vai garīgām spējām vai personām bez pieredzes un zināšanām.**
- **Ierīces nedrīkst lietot bērni. Bērni ir jāuzrauga, lai nodrošinātu, ka viņi nerotaļājas ar ierīci.**
- **Ja barošanas vads ir bojāts, tas jānomaina pilnvarotā apkopes darbnīcā.**
- **Maksimālo pievadītā ūdens spiedienu skatiet nodaļā „TEHNISKIE DATI".**
- **Lai pieslēgtu ūdensvadam, noteikti izmantojiet kopā ar šo izstrādājumu piegādāto jauno šļūteņu komplektu. Neizmantojiet atkārtoti veco šļūteņu komplektu.**
- **Šī ierīce ir paredzēta lietošanai ar mazgāšanas līdzekli, ko piegādājis vai ieteicis tās ražotājs. Citu mazgāšanas līdzekļu vai ķimikāliju lietošana var negatīvi ietekmēt ierīces drošību.**
- **Augstspiediena tīrītāja lietošanas laikā gaisā var veidoties aerosols. Aerosola ieelpošana var būt kaitīga veselībai.**
- **Nepareizi izmantotas augstspiediena strūklas var nodarīt kaitējumu. Strūklu nedrīkst vērst pret cilvēkiem, iedarbinātām elektroierīcēm vai pašu augstspiediena mazgāšanas ierīci.**
- **Neizmantojiet ierīci cilvēku klātbūtnē, izņemot gadījumus, kuros cilvēki valkā aizsargapģērbu.**
- **Nevērsiet strūklu tieši pret sevi vai citiem cilvēkiem, lai nomazgātu apģērbu vai apavus.**
- **Sprādzienbīstamība — neizsmidziniet ugunsnedrošus šķīdumus.**
- **Augstspiediena mazgāšanas ierīces nedrīkst lietot bērni vai neapmācīti cilvēki.**
- **Augstspiediena šļūtenes, stiprinājumi vai savienojumi ir svarīgi ierīces drošībai. Izmantojiet tikai ražotāja ieteiktās šļūtenes, stiprinājumus un savienojumus.**
- **Lai garantētu ierīces drošību, izmantojiet tikai ražotāja izgatavotās oriģinālās rezerves daļas vai ražotāja ieteiktās rezerves daļas.**
- **Ūdens, kas izplūdis caur atplūdes novēršanas ierīcēm, uzskatāms par dzeršanai nederīgu.**
- **Pirms veicat jebkādas darbības ar instrumentu, vienmēr pārliecinieties, ka tas ir izslēgts un atvienots no elektriskā tīkla.**
- **Nelietojiet ierīci, ja elektrības padeves vads vai svarīgas ierīces daļas, piem., drošības ierīces, augstspiediena šļūtenes, izsmidzināšanas pistole, ir bojātas.**
- **Neatbilstoši pagarinātāju kabeļi var būt bīstami. Ja izmanto pagarinātāja kabeli, tam jābūt piemērotam lietošanai ārā, un jānodrošina, lai savienojums būtu sauss un neatrastos uz zemes. Tā nodrošināšanai ieteicams izmantot kabeļa spoli, kuras kontaktligzda atrodas vismaz 60 mm virs zemes.**
- **Atstājot ierīci nepieskatītu, vienmēr izslēdziet elektrības atvienošanas slēdzi.**
- **Atkarībā no lietošanas veida augstspiediena mazgāšanu var veikt, izmantojot sprauslas ar aizsargiem, kas ievērojami mazina ūdens bāzes aerosolu rašanos. Taču ne vienmēr ir iespējams izmantot šādu palīglīdzekli. Ja aizsardzībai pret aerosoliem nav iespējams izmantot sprauslas ar aizsargiem, atkarībā no tīrīšanas vides var būt nepieciešams FFP 2 klases vai līdzvērtīgs respirators.**
- **Ievērojiet vietējā ūdens piegādes uzņēmuma noteiktās prasības.**
- **Eiropas valstīm:**
  saskaņā ar EN12729 (BA) iekārtu var pievienot arī pie dzeramā ūdens apgādes ūdensvada, ja ūdens pievades šļūtenē ir uzstādīts vārsts atplūdes novēršanai un noteces ierīce.

SPECIFIKĀCIJAS

Modelis:		**HW1200**	**HW1300**
Maksimālais padeves daudzums		7,0 l/min	7,5 l/min
Ūdens plūsmas ātrums		5,5 l/min	6,0 l/min
Maksimālais pieļaujamais spiediens		12 MPa (120 bāri)	13 MPa (130 bāri)
Darba spiediens	Augsta spiediena režīms	10 MPa (100 bāri)	11 MPa (110 bāri)
	Zema spiediena režīms	—	8 MPa (80 bāri)
Maksimālais padeves spiediens		1 MPa (10 bāri)	
Maksimālā padeves temperatūra		40 °C	

Modelis:		HW1200	HW1300
Maksimālais iesūkšanas augstums		1,0 m	
Izmēri (G × P × A)		292 mm x 358 mm x 830 mm	
Svars	*1	11,0 kg	12,7 kg
	*2	11,3 kg	13,0 kg
Motora aizsardzība		IPX5	

- Nepārtrauktās izpētes un izstrādes programmas dēļ šeit uzrādītās specifikācijas var tikt mainītas bez brīdinājuma.
- Atkarībā no valsts specifikācijas var atšķirties.

*1: Svars neietver piederuma (regulējama izsmidzināšanas uzgaļa), kā arī ūdens padeves šļūtenes svaru.
*2: Atšķirība no iepriekš norādītā svara ir šāda:
- Iekļauts piederuma (regulējama izsmidzināšanas uzgaļa) svars.

Simboli

Tālāk ir attēloti simboli, kas var attiekties uz darbarīka lietošanu. Pirms darbarīka izmantošanas pārliecinieties, vai pareizi izprotat to nozīmi.

	Izlasiet lietošanas rokasgrāmatu.
	Esiet īpaši rūpīgs un uzmanīgs.
	DIVKĀRŠĀ IZOLĀCIJA
	Tikai ES valstīm Tā kā šajā aprīkojumā ir bīstamas sastāvdaļas, lietotas elektriskās un elektroniskās iekārtas var negatīvi ietekmēt apkārtējo vidi un cilvēka veselību. Elektroierīces un elektroniskās ierīces nedrīkst izmest kopā ar mājsaimniecības atkritumiem! Saskaņā ar Eiropas direktīvu par elektrisko un elektronisko iekārtu atkritumiem un tās pielāgošanu valsts tiesību aktiem lietotas elektriskās un elektroniskās iekārtas ir jāsavāc atsevišķi un jānogādā uz sadzīves atkritumu dalītās savākšanas vietu, ievērojot attiecīgos vides aizsardzības noteikumus. Par to liecina uz iekārtas redzams simbols ar pārsvītrotu atkritumu konteineru uz riteņiem.
	Nevērsiet strūklu tieši pret cilvēkiem, tostarp sevi, dzīvniekiem un iedarbinātām elektroierīcēm.
	Nav piemērots pievienošanai pie dzeramā ūdens ūdensvada.
	Garantētais skaņas jaudas līmenis saskaņā ar ES Direktīvu par troksni ārpus telpām.
	Skaņas jaudas līmenis saskaņā ar Austrālijas NSW trokšņu kontroles noteikumiem

Paredzētā lietošana

Šis darbarīks ir paredzēts grūti notīrāmu netīrumu tīrīšanai ar ūdens strūklu. Šis darbarīks ir paredzēts lietošanai mājsaimniecībā.

Barošana

Darbarīks jāpievieno tikai tādam barošanas avotam, kura spriegums atbilst uz darbarīka tehnisko datu plāksnītes norādītajam, un darbarīku var izmantot tikai ar vienfāzes maiņstrāvas barošanu. Darbarīks aprīkots ar divkāršo izolāciju, tādēļ to var izmantot arī, pievienojot kontaktligzdai bez iezemējuma vada.

Darbarīks paredzēts barošanai no zemsprieguma elektrības tīkliem ar spriegumu no 220 V līdz 250 V

Pārslēdzot elektroierīces funkcijas, rodas sprieguma svārstības. Šīs ierīces darbināšana nelabvēlīgos elektropadeves apstākļos var pasliktināt citu iekārtu darbību. Ja elektrotīkla pilnā pretestība nepārsniedz 0,25 omus, var uzskatīt, ka negatīvas ietekmes nebūs. Elektrotīkla kontaktligzdai, kurai ir pievienota šī ierīce, jābūt aizsargātai ar drošinātāju vai jaudas slēdzi ar izslēgšanās aizkavi.

Trokšņa līmenis

Tipiskais A svērtais trokšņa līmenis noteikts saskaņā ar EN60335-2-79:

Modelis HW1200
Skaņas spiediena līmeni (L_{pA}): 72 dB (A)
Mainīgums (K): 3,8 dB (A)

Modelis HW1300
Skaņas spiediena līmeni (L_{pA}): 76 dB (A)
Mainīgums (K): 2,4 dB (A)

Darbības laikā trokšņa līmenis var pārsniegt 80 dB (A).

PIEZĪME: Paziņotā trokšņa emisijas vērtība noteikta atbilstoši standarta pārbaudes metodei, un to var izmantot, lai salīdzinātu vienu darbarīku ar citu.

PIEZĪME: Paziņoto trokšņa emisijas vērtību arī var izmantot iedarbības sākotnējā novērtējumā.

⚠*BRĪDINĀJUMS:* Lietojiet ausu aizsargus.

⚠*BRĪDINĀJUMS:* Lietojot elektrisko darbarīku darba apstākļos, trokšņa emisija var atšķirties no paziņotās kopējās vērtības / paziņotajām kopējām vērtībām atkarībā no darbarīka izmantošanas veida.

⚠*BRĪDINĀJUMS:* Lai aizsargātu lietotāju, nosakiet drošības pasākumus, kas pamatoti ar iedarbību reālos darba apstākļos (ņemot vērā visus ekspluatācijas cikla posmus, piemēram, laiku, kamēr darbarīks ir izslēgts un kad darbojas tukšgaitā, kā arī palaides laiku).

Vibrācija

Nepārtrauktās vibrācijas kopējā vērtība (trīsasu vektora summa) noteikta saskaņā ar standartu EN60335-2-79:

Modelis HW1200
Vibrācijas izmete (a_h): 4,11 m/s^2
Mainīgums (K): 1,5 m/s^2

Modelis HW1300
Vibrācijas izmete (a_h): 4,86 m/s^2
Mainīgums (K): 1,5 m/s^2

PIEZĪME: Paziņotā kopējā vibrācijas vērtība noteikta atbilstoši standarta pārbaudes metodei, un to var izmantot, lai salīdzinātu vienu darbarīku ar citu.

PIEZĪME: Paziņoto kopējo vibrācijas vērtību arī var izmantot iedarbības sākotnējā novērtējumā.

⚠*BRĪDINĀJUMS:* Lietojot elektrisko darbarīku darba apstākļos, vibrācijas emisija var atšķirties no paziņotās kopējās vērtības / paziņotajām kopējām vērtībām atkarībā no darbarīka izmantošanas veida.

⚠*BRĪDINĀJUMS:* Lai aizsargātu lietotāju, nosakiet drošības pasākumus, kas pamatoti ar iedarbību reālos darba apstākļos (ņemot vērā visus ekspluatācijas cikla posmus, piemēram, laiku, kamēr darbarīks ir izslēgts un kad darbojas tukšgaitā, kā arī palaides laiku).

Tālāk parādītas paātrinājuma maksimālās amplitūdas vidējās vērtības no atkārtotām trieciena vibrācijām, p_F, ar atbilstošo mērījumu nenoteiktību (K), kas noteikta saskaņā ar standartu EN60335-2-79.

Modelis HW1200
p_F: 51 m/s^2
Mainīgums (K): 2 m/s^2

Modelis HW1300
p_F: 51 m/s^2
Mainīgums (K): 5 m/s^2

PIEZĪME: Šīs paziņotās vērtības nedrīkst izmantot, lai noteiktu vibrācijas iedarbību uz rokām un plaukstām.

Atbilstības deklarācijas

Tikai Eiropas valstīm

ES/AK Atbilstības deklarācijai var piekļūt tālāk norādītajā URL.

https://support.makita.biz/doc/doc_index.html

DROŠĪBAS BRĪDINĀJUMI

⚠*BRĪDINĀJUMS:* Izlasiet visus drošības brīdinājumus un visus norādījumus. Brīdinājumu un norādījumu neievērošanas gadījumā var rasties elektriskās strāvas trieciens, ugunsgrēks un/vai nopietnas traumas.

Glabājiet visus brīdinājumus un norādījums, lai varētu tajos ieskatīties turpmāk.

Drošība darba zonā

1. **Raugieties, lai darba zonā nebūtu cilvēku.**
2. **Nesniedzieties pārāk tālu un nestāviet uz nestabilas pamatnes. Vienmēr stingri stāviet uz piemērota pamata un saglabājiet līdzsvaru.**
3. **Augstspiediena mazgāšanas ierīces korpusu vienmēr novietojiet uz līdzenas un stabilas virsmas. Nenovietojiet to vietā, kur varētu tecēt vai uzkrāties izšļāktais ūdens.**
4. **Pirms mazgāšanas pārbaudiet apkārtni un tīrāmos priekšmetus. Augstspiediena strūkla var noskrāpēt krāsu vai citus virsmas apdares elementus, tostarp toksiskas ķimikālijas. Vajadzības gadījumā veiciet profilaktiskus pasākumus.**
5. **Strādājot uzmanieties, lai nepakluptu aiz augstspiediena mazgāšanas ierīces vada vai augstspiediena šļūtenes. Strādājot vienmēr paturiet prātā vada un šļūtenes montāžu.**
6. **Lietošanas laikā no augstspiediena mazgāšanas ierīces apakšdaļas iztecēs nedaudz ūdens. Nenovietojiet augstspiediena mazgāšanas ierīci vietās, kuras nevēlaties samitrināt.**

Personiskā drošība

1. **Lai aizsargātu sevi un priekšmetus no strūklas iedarbības, lietotājiem jāvalkā piemērots apģērbs, piemēram, aizsargapavi, aizsargcimdi, aizsargķiveres ar sejas aizsegu, dzirdes aizsardzības līdzekļi utt.**
2. **Neizmantojiet augstspiediena mazgāšanas ierīci cilvēku klātbūtnē, izņemot gadījumus, kuros cilvēki valkā aizsargapģērbu.**
3. **Lietojot ierīci bērnu tuvumā, lai samazinātu miesas bojājumu risku, viņi ir stingri jāuzrauga.**
4. **Ūdens, kas izplūdis caur pretvārstu, nav dzerams.**

Elektrodrošība

1. **Nekādā gadījumā neizmantojiet augstspiediena mazgāšanas ierīci ārpus telpām lietū.**
2. **Nekādā gadījumā nepieskarieties elektrības spraudnim un/vai kontaktligzdai ar mitrām**

rokām.

3. **Nelietojiet ierīci, ja elektrības padeves vads vai svarīgas ierīces daļas, piem., drošības ierīces, augstspiediena šļūtenes vai izsmidzināšanas pistole, ir bojātas.**
4. **Spraudnim ir jāatbilst kontaktligzdai. Nekādā gadījumā nepārveidojiet spraudni. Neizmantojiet pārejas spraudņus ar iezemētiem darbarīkiem.** Nepārveidoti spraudņi un atbilstošas kontaktligzdas samazinās elektriskās strāvas trieciena risku.
5. **Neatbilstoši pagarinātāji var būt bīstami. Izmantojot pagarinātāju, raugieties, lai tas būtu piemērots izmantošanai ārā, un nodrošiniet, lai savienojuma vieta būtu sausa un neatrastos uz zemes.** Ieteicams izmantot vada spoli, kur kontaktligzda atrodas vismaz 60 mm virs zemes.
6. **Izmantojot pagarinātājus, ievērojiet šādus norādījumus:**
   - **Izmantojiet tikai tādus pagarinātājus, kas paredzēti lietošanai ārpus telpām.**
   - **Izmantojiet pagarinātājus, kuru nominālā elektriskā jauda ir vienāda ar vai lielāka par ierīces nominālo jaudu.**
   - **Nelietojiet bojātus pagarinātājus.**
   - **Pirms lietošanas pārbaudiet pagarinātājus un, ja tie ir bojāti, nomainiet tos.**
   - **Lietojiet pagarinātājus pareizi un, lai tos atvienotu, neraujiet aiz vada.**
   - **Sargājiet vadus no siltuma avotiem un asām malām.**
   - **Pirms ierīces atvienošanas no pagarinātāja vienmēr atvienojiet pagarinātāju no sienas kontakta.**
7. **Elektrības padeves savienojums jāizveido kvalificētam elektriķim atbilstoši standartam IEC 60364-1. Šīs ierīces elektrības padeves sistēmā būtu jāiekļauj vai nu paliekošās strāvas ierīce, kas pārtrauks strāvas padevi, ja noplūdes strāva uz zemi 30 ms pārsniegs 30 mA, vai ierīce, kas uzraudzīs īsslēgumu ar zemi.**

Mehanizētā darbarīka lietošana un apkope

1. **Pirms ierīces lietošanas izlasiet visus norādījumus.**
2. **Izprotiet, kā ātri apturēt augstspiediena mazgāšanas ierīces darbību un samazināt spiedienu. Rūpīgi izpētiet vadības pogu lietošanu.**
3. **Nepareizi izmantotas augstspiediena strūklas var nodarīt kaitējumu. Strūklu nedrīkst vērst pret cilvēkiem, iedarbinātām elektroierīcēm vai pašu augstspiediena mazgāšanas ierīci.**
4. **Šo ierīci nedrīkst lietot cilvēki (tostarp bērni) ar samazinātām fiziskām, maņu vai garīgām spējām vai cilvēki bez pieredzes un zināšanām.**
5. **Bērni ir jāuzrauga, lai nepieļautu, ka viņi rotaļājas ar ierīci.**
6. **Neizsmidziniet ugunsnedrošus un/vai toksiskus šķīdumus. Tā var izraisīt sprādzienu, saindēšanos vai sabojāt ierīci.**
7. **Nevērsiet strūklu tieši pret sevi vai citiem cilvēkiem, lai nomazgātu apģērbu vai apavus.**
8. **Augstspiediena šļūtenes, stiprinājumi vai savienojumi ir svarīgi ierīces drošībai. Izmantojiet tikai ražotāja ieteiktās šļūtenes, stiprinājumus un savienojumus.**
9. **Mainot piederumus, ievērojiet norādījumus.**
10. **Uzturiet rokturus sausus un tīrus, raugieties, lai uz tiem nebūtu eļļas vai smērvielu.**
11. **Esiet modri — strādājiet uzmanīgi.**
12. **Nelietojiet ierīci, ja esat noguris vai atrodoties alkohola vai narkotisku vielu ietekmē.**
13. **Nedarbiniet augstspiediena mazgāšanas ierīci bez ūdens ilgāk par minūti. Tā sabojāsiet motoru, izraisot darbības traucējumus.**
14. **Atstājot augstspiediena mazgāšanas ierīci nepieskatītu, vienmēr izslēdziet elektrības un ūdens padevi.**
15. **Uzmanieties no atsitiena. Augstspiediena strūklai izšļācoties no sprauslas, izsmidzināšanas pistole rada atsitienu. Lai novērstu nejaušu savainošanos, turiet izsmidzināšanas pistoli stingri.**
16. **Pirms lietošanas pārbaudiet, vai ierīces daļas nav bojātas vai nodilušas. Tāpat pārliecinieties, ka šļūtene ir pievienota pareizi un ka darbības laikā nav noplūžu. Lietojot ierīci ar funkcionāliem bojājumiem, var izraisīt negadījumu.**
17. **Šī ierīce ir paredzēta lietošanai ar mazgāšanas līdzekli, ko piegādājis vai ieteicis tās ražotājs. Citu mazgāšanas līdzekļu vai ķimikāliju lietošana var negatīvi ietekmēt ierīces drošību.**
18. **Nekādā gadījumā nevelciet vadu un/vai šļūteni, lai pārvietotu augstspiediena mazgāšanas ierīces korpusu. Tā sabojāsiet vadu, šļūteni un savienojumus un izraisīsiet īsslēgumu vai darbības traucējumus.**
19. **Nenovietojiet uz šļūtenes smagus priekšmetus un nebrauciet tai pāri ar transportlīdzekļiem.**
20. **Pirms šļūtenes atvienošanas vienmēr izlaidiet izsmidzināšanas pistolē palikušo spiedienu.**
21. **Pievienojot šļūteni ūdensvadam, ievērojiet vietējā ūdensapgādes uzņēmuma norādījumus.**
22. **Augstspiediena tīrītāja lietošanas laikā gaisā var veidoties aerosols. Aerosola ieelpošana var būt kaitīga veselībai.**
23. **Atkarībā no lietošanas veida augstspiediena mazgāšanu var veikt, izmantojot sprauslas ar aizsargiem, kas ievērojami mazina ūdens bāzes aerosolu rašanos. Taču ne vienmēr ir iespējams izmantot šādu palīglīdzekli. Ja aizsardzībai pret aerosoliem nav iespējams izmantot sprauslas ar aizsargiem, atkarībā no tīrīšanas vides var būt nepieciešams FFP 2 klases vai līdzvērtīgs respirators.**
24. **Cauruļu tīrīšanas šļūtenei ir sarkana atzīme. Izmantojot cauruļu tīrīšanas šļūteni, noteikti ievietojiet to tīrāmajā caurulē vismaz līdz sarkanajai atzīmei, pirms ieslēdzat mašīnu. Šāda rīcība novērš to, ka jums varētu trāpīt augstspiediena ūdens strūkla vai gruži/notekūdeņi, kas tiek izmesti atpakaļ pēc slēdža mēlītes nospiešanas.**

Apkope

1. **Ievērojiet rokasgrāmatā izklāstītos apkopes norādījumus.**
2. **Lai garantētu ierīces drošību, izmantojiet tikai ražotāja izgatavotās oriģinālās rezerves daļas vai ražotāja ieteiktās rezerves daļas.**

3. **Uzticiet augstspiediena mazgāšanas ierīces apkopi kvalificētam speciālistam, izmantojiet tikai identiskas rezerves daļas. Tādējādi augstspiediena mazgāšanas ierīces drošības pakāpe nesamazināsies.**
4. **Augstspiediena mazgāšanas ierīces bojājuma vai darbības traucējuma gadījumā nekavējoties to izslēdziet un atvienojiet elektrības spraudni. Sazinieties ar vietējo izplatītāju vai apkopes centru.**

SAGLABĀJIET ŠOS NORĀDĪJUMUS.

***BRĪDINĀJUMS:* NEPIEĻAUJIET to, ka labu iemaņu vai izstrādājuma labas pārzināšanas (darbarīku atkārtoti ekspluatējot) rezultātā vairs stingri neievērojat šī izstrādājuma drošības noteikumus.**

NEPAREIZI LIETOJOT darbarīku vai neievērojot šajā instrukciju rokasgrāmatā minētos drošības noteikumus, var tikt gūtas smagas traumas.

FUNKCIJU APRAKSTS

***UZMANĪBU:* Pirms regulējat vai pārbaudāt darbarīka darbību, vienmēr pārliecinieties, ka darbarīks ir izslēgts un atvienots no barošanas.**

Ieslēgšanas slēdzis

***IEVĒRĪBAI:* Negrieziet ieslēgšanas slēdzi ar spēku.** Tādējādi var izraisīt slēdža nepareizu darbību.

Modelim HW1200

► **Att.1: 1.** OFF (IZSLĒGTS) **2.** ON (IESLĒGTS)

Lai ieslēgtu augstspiediena mazgāšanas ierīci, pagrieziet ieslēgšanas slēdzi pulksteņrādītāja kustības virzienā.

Modelim HW1300

Atkarībā no spiediena līmeņa grieziet ieslēgšanas slēdzi pulksteņrādītāja kustības virzienā vai pretēji pulksteņrādītāja kustības virzienam. Grieziet ieslēgšanas slēdzi pulksteņrādītāja kustības virzienā, lai strādātu augsta spiediena režīmā, bet pretēji pulksteņrādītāja kustības virzienam, lai strādātu zema spiediena režīmā.

► **Att.2: 1.** Zema spiediena režīms **2.** OFF (IZSLĒGTS) **3.** Augsta spiediena režīms

Sprauslas funkcijas

PIEZĪME: Standarta sprauslas dažādās valstīs ir atšķirīgas. Cita veida sprauslas skatiet sadaļā PAPILDPIEDERUMI.

Regulējams izsmidzināšanas uzgalis

► **Att.3**

Griežot sprauslu, var iestatīt strūklas spiedienu.

***UZMANĪBU:* Iestatot strūklas spiedienu un griežot sprauslu, nevelciet to pret izsmidzināšanas pistoli.** Sprausla var atdalīties no izsmidzināšanas pistoles un radīt miesas bojājumus.

Netīrumu strūklas iekārta

► **Att.4**

Izsļācas spirālveida strūkla. Piemērota grūti notīrāmu netīrumu tīrīšanai.

***IEVĒRĪBAI:* Neizmantojiet netīrumu strūklas iekārtu trauslu virsmu, piemēram, logu vai automobiļu korpusu, tīrīšanai.**

Putu sprausla

► **Att.5**

Var izsmidzināt mazgāšanas līdzekļa putas.

Izsmidzināšanas pistoles darbība

Lai izsļāktu ūdens strūklu, pavelciet mēlīti. Ūdens strūkla šļāksies, kamēr mēlīte būs nospiesta.
Lai droši lietotu izsmidzināšanas pistoli, mēlīti var bloķēt. Lai bloķētu mēlīti, izvelciet aizturi un ieāķējiet to roktura rievā.

► **Att.6: 1.** Mēlīte **2.** Aizturis **3.** Rieva

***IEVĒRĪBAI:* Lai novērstu spiediena slēdža mehānisku kļūmi, darbinot mēlīti, vienmēr ievērojiet divu sekunžu intervālu.**

Drošības vārsts

Šai ierīcei ir drošības vārsts, kas novērš lieku pārspiedienu. Pēc mēlītes atbrīvošanas vārsts atveras un notiek ūdens recirkulācija caur sūkņa ieeju.

***UZMANĪBU:* Nemēģiniet pārveidot vai pielāgot drošības vārsta iestatījumu.**

Šļūtenes spole

Tikai modelim HW1300

Lai notītu šļūteni no spoles, vispirms noņemiet šļūtenes galu no fiksatora. Atlokiet rokturi un grieziet to pulksteņrādītāja kustības virzienā. Strādājot ar augstspiediena mazgāšanas ierīci, vienmēr notiniet visu šļūteni līdz galam.

► **Att.7: 1.** Šļūtenes spole **2.** Rokturis **3.** Šļūtenes gals

Novietojot šļūteni uz spoles, grieziet rokturi pretēji pulksteņrādītāja kustības virzienam un nostipriniet šļūtenes galu.

► **Att.8: 1.** Fiksators **2.** Rokturis

Ūdens padeve no tvertnes/tilpnes

Papildu piederumi

***IEVĒRĪBAI:* Vienmēr izmantojiet pret spiedienu noturīgu ūdens šļūteni ar 13 mm vai lielāku diametru.**

***IEVĒRĪBAI:* Izmantojiet pēc iespējas īsāku pret spiedienu noturīgo ūdens šļūteni.**

Iesūkšanas šļūtenes komplekts

Ūdens padevi varat nodrošināt ne vien no ūdensvada krāna, bet arī no tvertnes vai tilpnes.
Ūdens šļūtenes savienotāju nomainiet pret iesūkšanas šļūtenes komplektu (papildpiederums). Pievienojot iesūkšanas šļūtenes komplektu, filtra korpusu atvienojiet no šļūtenes un pievienojiet to augstspiediena mazgāšanas ierīces ieejai. Pēc tam pievienojiet cauruli filtra korpusam.

► **Att.9:** **1.** Tvertne/tilpne **2.** Iesūkšanas šļūtenes komplekts **3.** Ūdens šļūtenes savienotājs **4.** Šļūtene **5.** Filtra korpuss **6.** Augstspiediena mazgāšanas ierīces ieeja

IEVĒRĪBAI: **Vienmēr izmantojiet Makita iesūkšanas šļūtenes komplektu.**

IEVĒRĪBAI: **Raugieties, lai augstspiediena mazgāšanas ierīces ieejas augstums attiecībā pret ūdens virsmu vienmēr būtu 1,0 m (3,28 pēdas) vai mazāks.** Pretējā gadījumā augstspiediena mazgāšanas ierīce nespēs uzsūknēt ūdeni līdz sūknim.

Lai iesūknētu ūdeni šļūtenē, noņemiet izsmidzināšanas pistoles sprauslu un, spiežot mēlīti, ieslēdziet augstspiediena mazgāšanas ierīci. Tiklīdz no izsmidzināšanas pistoles izšļācas liels ūdens daudzums, atbrīvojiet mēlīti un pievienojiet vajadzīgo sprauslu.

► **Att.10:** **1.** Izsmidzināšanas pistole

PIEZĪME: Ja ūdens neizšļācas, atvienojiet iesūkšanas šļūtenes komplektu un iegremdējiet to ūdenī. Pēc tam atkal pievienojiet to augstspiediena mazgāšanas ierīcei.

► **Att.11:** **1.** Iesūkšanas šļūtenes komplekts

Sietiņa komplekts

Ūdens padevi varat nodrošināt ne vien no ūdensvada krāna, bet arī no tvertnes vai tilpnes.
Pievienojiet šļūtenes komplektu un sietiņa komplektu ūdens šļūtenes savienotājam.

► **Att.12:** **1.** Tvertne/tilpne **2.** Sietiņa komplekts **3.** Šļūtenes komplekts **4.** Ūdens šļūtenes savienotājs

⚠UZMANĪBU: **Pievienojot šļūteni filtra ietvaram, uzmanieties, lai nesavainotu rokas ar šļūtenes saiti.**

IEVĒRĪBAI: **Izmantojiet tikai Makita ražojuma šļūtenes komplektu un sietiņa komplektu.**

IEVĒRĪBAI: **Neturiet augstspiediena mazgāšanas ierīces ieplūdi augstāk par 1,0 m (3,28 pēdām) no ūdens virsmas.** Citādi augstspiediena mazgāšanas ierīce nespēs iesūkt ūdeni sūknī.

Lai iesūknētu ūdeni šļūtenē, noņemiet izsmidzināšanas pistoles sprauslu un, spiežot mēlīti, ieslēdziet augstspiediena mazgāšanas ierīci. Tiklīdz no izsmidzināšanas pistoles izšļācas liels ūdens daudzums, atbrīvojiet mēlīti un pievienojiet vajadzīgo sprauslu.

► **Att.13:** **1.** Izsmidzināšanas pistole

PIEZĪME: Ja ūdens netiek izvadīts, atvienojiet šļūtenes komplektu un sietiņa komplektu un iegremdējiet to ūdenī. Pēc tam atkal pievienojiet to augstspiediena mazgāšanas ierīcei.

► **Att.14:** **1.** Šļūtenes komplekts un sietiņa komplekts

PIEZĪME: Ja ūdens iesūkšana nedarbojas vai aizņem pārāk ilgu laiku vai arī ja ūdens spiediens nav pietiekams, pārbaudiet tālāk minētos punktus.

- Vai šļūtenes komplekts, sietiņa komplekts un ūdens šļūtenes savienotājs nav vaļīgs.
- Vai šļūtenes komplekta savienojuma uzmavas ir stingri piestiprinātas ūdens šļūtenes savienotājam un sietiņa komplekta filtra korpusam.

Pievelciet, ja šie elementi ir vaļīgi.

Šļūtenes komplekts

► **Att.15:** **1.** Savienojuma uzmava

Sietiņa komplekts

► **Att.16:** **1.** Šļūtenes savilcējs **2.** Filtra korpuss

Ūdens šļūtenes savienotājs

► **Att.17:** **1.** Ūdens šļūtenes savienotājs

MONTĀŽA

⚠UZMANĪBU: **Vienmēr pārliecinieties, ka darbarīks ir izslēgts un atvienots no barošanas, pirms veicat jebkādas darbības ar darbarīku.**

Pārnēsāšanas roktura montāža

Tikai modelim HW1200

1. Savienojiet roktura abas puses, savietojot skrūvju atveres uz augstspiediena mazgāšanas ierīces korpusa.

► **Att.18:** **1.** Roktura priekšpuse **2.** Roktura aizmugure **3.** Augstspiediena mazgāšanas ierīces korpuss

2. Fiksējiet pārnēsāšanas rokturi ar skrūvēm (7 gab.).

► **Att.19**

Augstspiediena šļūtenes pievienošana

Tikai modelim HW1200

Pievienojiet augstspiediena šļūteni ligzdai (ar pistoles apzīmējumu). Pagrieziet augstspiediena šļūtenes uzgriezni pulksteņrādītāja kustības virzienā, lai uzskrūvētu to uz ligzdas skrūves vītnes.

► **Att.20:** **1.** Ligzda **2.** Uzgrieznis

⚠UZMANĪBU: **Pārliecinieties, ka augstspiediena šļūtene ir stingri pievienota.** Vaļīgs savienojums var noraut šļūteni, nodarot miesas bojājumus.

Izsmidzināšanas pistoles pievienošana

Pievienojiet augstspiediena šļūteni izsmidzināšanas pistoles ieejai. Pagrieziet augstspiediena šļūtenes uzgriezni pulksteņrādītāja kustības virzienā, lai uzskrūvētu to uz ieejas skrūves vītnes.
► **Att.21:** **1.** Ieeja **2.** Uzgrieznis

UZMANĪBU: **Pārliecinieties, ka augstspiediena šļūtene ir stingri pievienota.** Vaļīgs savienojums var noraut šļūteni, nodarot miesas bojājumus.

Pievienošanas ūdensvada krānam

UZMANĪBU: **Vienmēr izmantojiet spiedienizturīgu ūdens šļūteni, kuras diametrs ir ø13 mm vai lielāks, un pievienojiet to ūdensvada krānam ar piemērotiem stiprinājumiem.** Pretējā gadījumā ūdens šļūtene un/vai stiprinājums var plīst un radīt miesas bojājumus.

UZMANĪBU: **Lai pieslēgtu ūdensvadam, noteikti izmantojiet kopā ar šo izstrādājumu piegādāto jauno šļūteņu komplektu. Neizmantojiet atkārtoti veco šļūteņu komplektu.**

IEVĒRĪBAI: **Spiedienizturīgajai ūdens šļūtenei jābūt pēc iespējas īsākai.** Iesūknētā ūdens daudzumam jābūt lielākam par sūkņa maksimālo padeves daudzumu.

IEVĒRĪBAI: **Pievienojot šļūteni dzeramā ūdens vadam, izmantojiet pretvārstu, kas atbilst jūsu reģionā piemērojamiem noteikumiem.**

Sagatavojiet spiedienizturīgu ūdens šļūteni. Vienā galā uzmauciet savienojuma uzmavu un otru galu pievienojiet ūdensvada krānam, ievērojot norādījumus.

1. Noņemiet savienojuma uzmavas uzgriezni un izvelciet spiedienizturīgo ūdens šļūteni caur uzgriezni. Šļūtenes galu ievietojiet savienojuma uzmavā un pievelciet uzgriezni.
► **Att.22:** **1.** Spiedienizturīga ūdens šļūtene
2. Savienojuma uzmavas uzgrieznis
3. Savienojuma uzmava

PIEZĪME: Ja spiedienizturīgo ūdens šļūteni ūdensvada krānam pievienojat ar savienojuma uzmavu, uzmauciet vienu uzmavu vienā, bet otru - otrā šļūtenes galā.

2. Pievienojiet spiedienizturīgo ūdens šļūteni ūdensvada krānam. Lai šļūtenes galu fiksētu pie ūdensvada krāna, izmantojiet piemērotu stiprinājumu, piemēram, šļūtenes saiti vai ūdenskrāna savienojumu.
► **Att.23:** **1.** Šļūtenes saite **2.** Ūdenskrāna savienojums **3.** Spiedienizturīga ūdens šļūtene

PIEZĪME: Stiprinājums jāizvēlas atbilstoši pievienojamā ūdensvada krāna formai. Sagatavojiet piemērotu veikalā iegādātu stiprinājumu.

3. Pievienojiet ūdens šļūtenes savienotāju ieejai (ar krāna apzīmējumu) un pēc tam ievietojiet savienojuma uzmavu.
► **Att.24:** **1.** Savienojuma uzmava **2.** Ūdens šļūtenes savienotājs **3.** Augstspiediena mazgāšanas ierīces ieeja

Sprauslas pievienošana/ atvienošana

UZMANĪBU: **Pievienojot/atvienojot sprauslu, vienmēr bloķējiet mēlīti.**

Ievietojiet sprauslas galu izsmidzināšanas pistoles atverē un pagrieziet to bultas virzienā, kā parādīts attēlā. Lai atvienotu, pagrieziet sprauslu pretējā virzienā, vienlaikus spiežot to pret izsmidzināšanas pistoli.
► **Att.25:** **1.** Izsmidzināšanas pistole **2.** Atvere
3. Sprauslas gals

Dažām papildu sprauslām ir vajadzīgs savienotājs (papildpiederums) pievienošanai pie izsmidzināšanas pistoles. Savienotāju pie izsmidzināšanas pistoles pievienojiet tāpat kā sprauslu.
► **Att.26:** **1.** Sprausla **2.** Savienotājs
3. Izsmidzināšanas pistole

PIEZĪME: Savienotājs ir vajadzīgs, izmantojot cita modeļa sprauslas, HW112 vai HW121.

Putu sprauslas pievienošana

Papildu piederumi

UZMANĪBU: **Kad pievienojat/atvienojat sprauslu, vienmēr nobloķējiet izsmidzināšanas pistoles mēlīti.**

IEVĒRĪBAI: **Izmantojiet tikai neitrālus mazgāšanas līdzekļus. Nelietojiet mājsaimniecības mazgāšanas līdzekļus, skābi saturošus mazgāšanas līdzekļus, sārmainus mazgāšanas līdzekļus, balinātājus, šķīdinātājus, viegli uzliesmojošas vielas vai rūpnieciskas kategorijas šķīdumus, kas var radīt bojājumus iekārtai vai jūsu īpašumam. Sagatavojiet mazgāšanas šķīdumu, kā norādīts uz šķīduma pudeles, un vienmēr iepriekš izmēģiniet to neuzkrītošā vietā.**

IEVĒRĪBAI: **Ja izmanto ļoti viskozu mazgāšanas līdzekli, sprausla var aizsprostoties. Izmantojot ļoti viskozu mazgāšanas līdzekli, pirms lietošanas atšķaidiet mazgāšanas līdzekli, pielejot pudelē ūdeni.**

PIEZĪME: Izmantojot putu sprauslu, mazgāšanas līdzeklis pudelē tiek atšķaidīts ar ierīces padoto ūdeni un izsmidzināts. Nav vajadzības atšķaidīt mazgāšanas līdzekļa koncentrātu pudelē vairāk kā nepieciešams. Pielāgojiet mazgāšanas līdzekļa koncentrāciju, pārbaudot lietošanas apstākļus.

PIEZĪME: Ja putu sprauslu apgāž uz sāniem, var izlīt mazgāšanas līdzeklis.

Pirms putu sprauslas izmantošanas sagatavojiet mazgāšanas līdzekli.

1. Noņemiet sprauslu no tvertnes, griežot sprauslu pretēji pulksteņrādītāja kustības virzienam. Pievienojiet sprauslu pie izsmidzināšanas pistoles.
► **Att.27:** **1.** Sprausla **2.** Izsmidzināšanas pistole

2. Ielejiet mazgāšanas līdzekli tvertnē un pievienojiet tvertni sprauslai, pagriežot to attēlā norādītajā virzienā.
► **Att.28: 1.** Tvertne

EKSPLUATĀCIJA

***BRĪDINĀJUMS:* Nepieskarieties ūdens strūklai un nevērsiet to tieši pret sevi vai citiem.** Ūdens strūkla ir bīstama un var ievainot jūs un citus cilvēkus.

***BRĪDINĀJUMS:* Izšļācot ūdens strūklu, nekādā gadījumā neturiet tīrāmo priekšmetu rokās un neturiet plaukstas vai pēdas pie ūdens strūklas.**

***UZMANĪBU:* Uzmanieties no ūdens strūklas rikošeta un aizstumtiem priekšmetiem. Turiet uzgali vismaz 30 cm attālumā no objekta.**

***UZMANĪBU:* Nedarbiniet augstspiediena mazgāšanas ierīci bez ūdens ilgāk par 1 minūti.**

***UZMANĪBU:* Nedarbiniet augstspiediena mazgāšanas ierīci pārmērīgi ilgi.** Tas var izraisīt ierīces pārkaršanu vai aizdegšanos. Ilgstoša lietošana var izraisīt arī vibrācijas radītus traucējumus.

***UZMANĪBU:* Ņemiet vērā vēja virzienu.** Ja mazgāšanas līdzeklis iekļuvis acīs vai mutē, nekavējoties izskalojiet to ar tīru ūdeni un vajadzības gadījumā vērsieties pie ārsta.

***IEVĒRĪBAI:* Nedarbiniet augstspiediena mazgāšanas ierīci ilgāk par 1 stundu. Pēc 1 stundu ilgas darbināšanas nodrošiniet tikpat ilgu pārtraukumu.**

1. Pievienojiet augstspiediena šļūtenes galu pie izsmidzināšanas pistoles. Modelim HW1200 otru galu pievienojiet pie augstspiediena mazgāšanas ierīces. Modelim HW1300 notiniet visu šļūteni līdz galam.

2. Pievienojiet augstspiediena mazgāšanas ierīci ūdensvada spiediena krānam un atveriet krānu.
► **Att.29**

***IEVĒRĪBAI:* Lai aizsargātu augstspiediena mazgāšanas ierīces mehānismu, raugieties, lai ūdens temperatūra nebūtu augstāka par 40 °C.**

3. Pievienojiet augstspiediena mazgāšanas ierīci elektrotīklam un ieslēdziet to.
► **Att.30: 1.** Ieslēgšanas slēdzis

4. Lai izšļāktu ūdens strūklu, atbloķējiet aizturi un nospiediet mēlīti. Ūdens strūkla šļāksies, kamēr mēlīte būs nospiesta.
► **Att.31: 1.** Aizturis

***UZMANĪBU:* Stingri turiet mēlīti.** Pavelkot mēlīti, izsmidzināšanas pistole rada atsitienu.

***UZMANĪBU:* Mazgājot vienmēr turiet izsmidzināšanas pistoles rokturi un korpusu. Kamēr motors darbojas, nepieskarieties augstspiediena mazgāšanas ierīces korpusa daļām, izņemot pārnēsāšanas rokturi un ieslēgšanas slēdzi.**

***IEVĒRĪBAI:* Strādājot spēcīgi neraustiet izsmidzināšanas pistoli.** Tādējādi augstspiediena mazgāšanas ierīce var apgāzties.

Pēc darba

***UZMANĪBU:* Pēc darba vienmēr izpildiet šajā rokasgrāmatā aprakstītās darbības.** Izsmidzināšanas pistolē vai augstspiediena mazgāšanas ierīcē palikušais spiediens var izraisīt miesas bojājumus vai sabojāt iekšējo sūkni.

1. Pēc darba neizslēdziet ieslēgšanas slēdzi.

2. Aizveriet ūdensvada krānu un atvienojiet ūdens šļūteni no augstspiediena mazgāšanas ierīces.
► **Att.32**

3. Spiediet mēlīti, līdz augstspiediena mazgāšanas ierīcē atlikušais ūdens ir iztecējis.

Nedarbiniet motoru ilgāk par 1 minūti.
► **Att.33**

4. Izslēdziet augstspiediena mazgāšanas ierīci un atvienojiet to no elektrotīkla.
► **Att.34: 1.** Ieslēgšanas slēdzis

5. Atvienojiet augstspiediena šļūteni no izsmidzināšanas pistoles.
► **Att.35: 1.** Izsmidzināšanas pistole **2.** Augsta spiediena šļūtene

Tikai modelim HW1200

Atvienojiet augstspiediena šļūteni no augstspiediena mazgāšanas ierīces.
► **Att.36: 1.** Augstspiediena šļūtene

Tikai modelim HW1300

1. Pagrieziet šļūteni un nostipriniet tās galu.
► **Att.37: 1.** Fiksators **2.** Rokturis

2. Nolokiet rokturi tītavu spiekī, pavelkot rokturi virzienā, kādu norāda attēlā redzamā bultiņa.
► **Att.38: 1.** Rokturis **2.** Tītavu spiekis

***IEVĒRĪBAI:* Lai novērstu augstspiediena šļūtenes bojājumu, pirms novietošanas glabāšanai no šļūtenes iztukšojiet atlikušo ūdeni.**

APKOPE UN GLABĀŠANA

***UZMANĪBU:* Pirms veikt pārbaudi vai apkopi, vienmēr pārliecinieties, ka darbarīks ir izslēgts un atvienots no barošanas.**

***IEVĒRĪBAI:* Nekad neizmantojiet gazolīnu, benzīnu, atšķaidītāju, spirtu vai līdzīgus šķidrumus. Tas var radīt izbalēšanu, deformāciju vai plaisas.**

Lai saglabātu izstrādājuma DROŠU un UZTICAMU darbību, remontdarbus, apkopi un regulēšanu uzticiet veikt tikai Makita pilnvarotam vai rūpnīcas apkopes centram, un vienmēr izmantojiet tikai Makita rezerves daļas.

Sprauslas tīrīšana

Lai iztīrītu netīrumus vai sprauslas aizsērējumus, izmantojiet tīrīšanas adatu.
► **Att.39: 1.** Tīrīšanas adata

IEVĒRĪBAI: **Netīriet netīrumus vai gružus ar spēku.** Tā varat savainoties vai sabojāt izsļāķšanas atveri, tādējādi radot izsmidzināšanas leņķa novirzes vai darbības traucējumus.

Filtra tīrīšana

Atvienojiet ūdens šļūtenes savienotāju un iztīriet no filtra netīrumus un gružus.
► **Att.40: 1.** Ūdens šļūtenes savienotājs **2.** Filtrs
3. Blīvgredzens

Izmantojot iesūkšanas šļūtenes komplektu (papildpiederums), izņemiet filtru no filtra korpusa un iztīriet netīrumus un gružus.
► **Att.41: 1.** Filtrs **2.** Filtra korpuss

PIEZĪME: Lai uzturētu optimālu veiktspēju, regulāri tīriet filtru.

Glabāšana

Uztiniet šļūteni un vadu. Izsmidzināšanas pistoli un uzgaļus ievietojiet kabatās.

HW1200
► **Att.42**

HW1300
► **Att.43**

⚠***UZMANĪBU:*** **Vienmēr glabājiet ierīci telpās, kur temperatūra nepazeminās līdz sasalšanas temperatūrai.** Ja augstspiediena mazgāšanas ierīce sasalst un darbojas nepareizi, sazinieties ar vietējo apkopes centru, lai veiktu remontu.

⚠***UZMANĪBU:*** **Pārvietojot augstspiediena mazgāšanas ierīci, vienmēr izmantojiet pārnēsāšanas rokturi. Nevelciet to aiz šļūtenes vai vada.** Tā var sabojāt šļūteni vai vadu.

⚠***UZMANĪBU:*** **Nepārvietojiet augstspiediena mazgāšanas ierīci, ja šļūtene un/vai vads nav uztīti.** Tādējādi var sabojāt izvilkto šļūteni vai vadu vai tie var aizķerties aiz citiem priekšmetiem, izraisot miesas bojājumus vai ierīces bojājumus.

PROBLĒMU NOVĒRŠANA

Pirms nodošanas remontā vispirms veiciet pārbaudi pats. Ja konstatējat kļūmi, kas nav aprakstīta rokasgrāmatā, nemēģiniet darbarīku izjaukt. Dodieties uz Makita pilnvarotu apkopes centru un remontam vienmēr izmantojiet tikai Makita rezerves daļas.

Neatbilstošas darbības stāvoklis	**Iespējamais iemesls (kļūme)**	**Risinājums**
Mazgāšanas ierīci nevar iedarbināt.	Nav elektrības	Pievienojiet spraudni elektrības tīklam. Tāpat pārbaudiet, vai elektrības tīklā ir elektrības padeve.
	Slēdzis nav ieslēgts.	Ieslēdziet slēdzi.
	Sūknī palicis spiediens	Pavelciet mēlīti.
	Bojāts vads vai elektriskā ķēde	Vērsieties pilnvarotā apkopes centrā, lai veiktu remontu.
Nav ūdens strūklas / ūdens strūkla ir vāja	Nav ūdens padeves	Pārbaudiet, vai ūdensvada krāns ir atvērts. Izmantojot iesūkšanas šļūteni, ievadiet ūdeni šļūtenē.
	Vāja ūdens padeve	Atgrieziet ūdensvada krānu.
	Slikti pievienota ūdens šļūtene	Pārbaudiet ūdens šļūtenes un ūdensvada krāna, kā arī augstspiediena mazgāšanas ierīces ieejas savienojumu.
	Aizsērējusi šļūtene, filtrs vai sprausla	Iztīriet šļūteni, filtru vai sprauslu.
	Gaiss bloķē ūdens plūsmu.	Izslēdziet un pēc tam atkal ieslēdziet slēdzi, vienlaikus spiežot mēlīti.
	Bojāta vai nodilusi sprausla	Nomainiet sprauslu.
	Sūkņa vai vārsta darbības traucējums	Vērsieties pilnvarotā apkopes centrā, lai veiktu remontu.
Nevienmērīga ūdens strūkla.	Aizsērējusi sprausla	Izmantojot tīrīšanas adatu, iztīriet sprauslas izsļāķšanās atveri.
	Vāja ūdens sūkšana	Sākot no ūdensvada krāna, pārbaudiet, vai ūdens šļūtenei nav sūču vai aizsērējumu. Atgrieziet ūdensvada krānu.
	Ūdens ir pārāk karsts.	Noregulējiet vēsāku ūdeni.
	Vārsta darbības traucējums	Vērsieties pilnvarotā apkopes centrā, lai veiktu remontu.

Neatbilstošas darbības stāvoklis	Iespējamais iemesls (kļūme)	Risinājums
Netipiska skaņa.	Ūdens ir pārāk karsts.	Noregulējiet vēsāku ūdeni.
	Sūknī ir gaiss.	Vērsieties pilnvarotā apkopes centrā, lai veiktu remontu.
Ūdens/eļļas noplūde.	Slikts savienojums	Pārbaudiet augstspiediena mazgāšanas ierīces šļūtenes, izsmidzināšanas pistoles un augstspiediena mazgāšanas ierīces savienojumu.
	Nodilušas blīves	Vērsieties pilnvarotā apkopes centrā, lai veiktu remontu.
Sūknis nedarbojas, lai gan ir dzirdams motora troksnis.	Nepiemērots pagarinātājs.	Izmantojiet ierīces nominālajai elektriskajai jaudai atbilstošu pagarinātāju.

PAPILDU PIEDERUMI

***UZMANĪBU:* Šos piederumus un papildierīces ir ieteicams lietot kopā ar šajā rokasgrāmatā aprakstīto Makita darbarīku.** Izmantojot citus piederumus vai palīgierīces, pastāv traumu risks. Piederumu vai palīgierīci izmantojiet tikai paredzētajam nolūkam.

Ja jums vajadzīga palīdzība vai precīzāka informācija par šiem piederumiem, vērsieties savā tuvākajā Makita apkopes centrā.

PIEZĪME: Daži sarakstā norādītie izstrādājumi var būt iekļauti instrumenta komplektācijā kā standarta piederumi. Tie dažādās valstīs var būt atšķirīgi.

Izsmidzināšanas uzgalis

► Att.44

Strūklas platumu var noregulēt no 0° līdz 25°, griežot sprauslas priekšgalu.

***UZMANĪBU:* Iestatot strūklas platumu un griežot sprauslu, nevelciet to pret izsmidzināšanas pistoli.** Sprausla var atdalīties no izsmidzināšanas pistoles un radīt miesas bojājumus.

Mazgāšanas suka (gara)

► Att.45

Sprausla ar suku. Noderīga netīrumu mazgāšanai, vienlaikus beržot ar suku.

Iesūkšanas šļūtenes komplekts

► Att.46

Aizvietojiet ūdens šļūteni ar šo komplektu, lai piegādātu ūdeni no tvertnes vai tilpnes.

Šļūtenes komplekts

► Att.47

Šļūtenes komplekts šā izstrādājuma savienošanai ar krānu vai šā izstrādājuma savienošanai ar sietiņa komplektu.

Sietiņa komplekts

► Att.48

Sietiņa komplekts ūdens padevei no tvertnes.

Izmantojiet šļūtenes komplektu, lai pievienotu to šim izstrādājumam.

Rotējoša mazgāšanas suka

► Att.49

Izšļācot strūklu, iekšpusē lēni griežas trīs sukas. Noderīga nelielu netīrumu mazgāšanai no ārējām sienām, automobiļa virsbūves, vannas utt.

Uzgaļa pagarinātājs

► Att.50

Caurules, ko izmanto izsmidzināšanas pistoles pagarināšanai. Mainot izmantojamo cauruļu skaitu, ir pieejami trīs dažādi garumi.

Izsmidzināšanas uzgalis mazgāšanai zem virsmām

► Att.51

Ļoti garš izsmidzināšanas uzgalis ar atliektu sprauslu. Vispiemērotākais grūti pieejamu zonu tīrīšanai, piemēram, automobiļa apakšdaļas vai jumta notekcauruļu tīrīšanai.

***UZMANĪBU:* Nepievienojiet uzgaļa pagarinātājus izsmidzināšanas uzgalim mazgāšanai zem virsmām.**

Šļakatu aizsargs

► Att.52

Ierobežo šļakstīšanos, tīrot stūrus ar netīrumu strūklas iekārtu.

Šarnīrsavienojums

► Att.53

Novērš augstspiediena šļūtenes savīšanos.

Savienotājs

► Att.54

Savienotājs, kas paredzēts cita modeļa sprauslas pievienošanai.

PIEZĪME: Savienotājs ir vajadzīgs, izmantojot cita modeļa sprauslas, HW112 vai HW121.

Cauruļu tīrīšanas šļūtene (10 m/15 m)

► Att.55

Aizsērējušu cauruļu sistēmu un stāvvadu tīrīšanai.

⚠UZMANĪBU: **Ja izmantojat cauruļu tīrīšanas šļūteni, pievērsiet īpašu uzmanību ūdens strūklai. Īpaši spēcīgas ūdens strūklas var izraisīt atsitienu. Ieslēdziet ūdens strūklu tikai tad, kad sprausla ir ievietota tīrāmajā caurulē vismaz līdz sarkanajai atzīmei.**

Augstspiediena šļūtenes pagarinātājs (5 m/8 m/10 m)

► Att.56

Šļūtenes pagarinātājs paredzēts augstspiediena mazgāšanas ierīces savienošanai ar izsmidzināšanas pistoli.

Regulējams izsmidzināšanas uzgalis un pagarinājums

► Att.57: **1.** Regulējamā izsmidzināšanas uzgaļa sprausla **2.** Pagarinājums

Griežot sprauslu, var iestatīt strūklas spiedienu.

⚠BRĪDINĀJUMS: **Uz pagarinājuma uzstādiet tikai regulējamo izsmidzināšanas uzgali. Nepievienojiet oriģinālajam pagarinājumam citus kā papildpiederumus pieejamus pagarinājumus.** Izmantojot citus piederumus, ko nav ieteicis ražotājs, iespējams bojājumu risks vai savainojumi apkārtējiem.

⚠UZMANĪBU: **Iestatot strūklas spiedienu un griežot sprauslu, nevelciet to pret izsmidzināšanas pistoli.** Sprausla var atdalīties no izsmidzināšanas pistoles un radīt miesas bojājumus.

ĮSPĖJIMAS

- **Atitinkamos informacijos apie atsargumo priemones prieš naudotojui atliekant techninės priežiūros darbus rasite skyriuje TECHNINĖ PRIEŽIŪRA IR SAUGOJIMAS.**
- **Šis įrenginys nėra skirtas naudoti asmenims (įskaitant vaikus), turintiems fizinių, jutiminių arba psichinių negalių, taip pat – stokojantiems patirties ir žinių asmenims.**
- **Vaikams negalima naudoti šių aparatų. Būtina prižiūrėti vaikus, kad jie nežaistų su šiuo aparatu.**
- **Jei maitinimo laidas yra pažeistas, jį turi pakeisti įgaliotasis priežiūros centras.**
- **Žr. skyrių „TECHNINĖS SĄLYGOS“, kur rasite aukščiausią įleidžiamo vandens slėgį.**
- **Norėdami prijungti prie vandentiekio, būtinai naudokite naują žarnos rinkinį, pateiktą kartu su gaminiu. Pakartotinai nenaudokite seno žarnos rinkinio.**
- **Šis aparatas buvo sukurtas naudoti su gamintojo pristatyta arba rekomenduojama valymo priemone. Kitų valymo priemonių ar cheminių medžiagų naudojimas gali turėti neigiamo poveikio aparato saugumui.**
- **Naudojant aukšto slėgio valymo įrenginius, gali susidaryti aerozolių. Įkvėpus aerozolių, gali kilti pavojus sveikatai.**
- **Aukšto slėgio čiurkšlės gali būti pavojingos, jeigu jos netinkamai naudojamos. Čiurkšlės negalima nukreipti į asmenis, elektros įrangą su įtampa arba patį aparatą.**
- **Nenaudokite aparato ten, kur jis gali pasiekti žmones, nebent jie dėvėtų apsauginius drabužius.**
- **Nenukreipkite čiurkšlės į save ar kitus, kad nuplautumėte drabužius ar avalynę.**
- **Sprogimo pavojus – nepurkškite degių skysčių.**
- **Aukšto slėgio valytuvų negali naudoti vaikai ar neišmokyti darbuotojai.**
- **Aukšto slėgio žarnos, pagalbiniai reikmenys ir jungtys yra svarbūs aparato saugumui. Naudokite tik gamintojo rekomenduojamas žarnas, pagalbinius reikmenis ir jungtis.**
- **Naudokite tik originalias gamintojo arba jo rekomenduotas atsargines dalis, kad užtikrintumėte aparato saugumą.**
- **Iš atgalinio vožtuvo ištekėjęs vanduo yra laikomas netinkamu gerti.**
- **Prieš ką nors darydami su įrankiu, visada patikrinkite, ar jis išjungtas, o laido kištukas – ištrauktas iš elektros lizdo.**
- **Nenaudokite aparato, jeigu maitinimo laidas ar svarbios aparato dalys yra sugadintos, pvz., apsauginiai įtaisai, aukšto slėgio žarnos, paleidžiamasis įtaisas.**
- **Netinkami ilgikliai gali būti pavojingi. Jei naudojamas ilgiklis, jis turi būti tinkamas naudoti lauke, o jungtis turi būti laikoma sausa ir pakelta nuo žemės. Rekomenduojama tai padaryti naudojant laido ritę, kad lizdas būtų bent 60 mm virš žemės.**
- **Kai paliekate aparatą be priežiūros, visada išjunkite atjungimo nuo tinklo jungiklį.**
- **Atsižvelgiant į atliekamą darbą, aukšto slėgio valymui galima naudoti apsauginį antgalį, kuris gerokai sumažina išmetamų hidroaerozolių kiekį. Vis dėlto šį įtaisą galima naudoti atliekant ne visus darbus. Jei norint apsisaugoti nuo aerozolių apsauginio antgalio naudoti neįmanoma, atsižvelgiant į valymo darbų aplinką, gali tekti naudoti FFP 2 klasės respiratorių.**
- **Laikykitės vietinės vandentiekio bendrovės reikalavimų.**
- **Europos šalys:**
  pagal standartą EN12729 (BA) prietaisą taip pat galima jungti prie miesto geriamojo vandens tiekimo tinklo, jei tiekimo žarnoje sumontuotas atgalinį srautą ribojantis vožtuvas su drenažiniu įtaisu.

SPECIFIKACIJOS

Modelis:		**HW1200**	**HW1300**
Maks. tiekimo tūris		7,0 l/min.	7,5 l/min.
Vandens čiurkšlės greitis		5,5 l/min.	6,0 l/min.
Maks. leistinas slėgis		12 MPa (120 barų)	13 MPa (130 barų)
Darbinis slėgis	Didelio slėgio režimas	10 MPa (100 barų)	11 MPa (110 barų)
	Mažo slėgio režimas	-	8 MPa (80 barų)
Maks. tiekimo slėgis		1 MPa (10 barų)	
Maks. tiekimo temperatūra		40 °C	

Modelis:		HW1200	HW1300
Maks. įsiurbimo aukštis		1,0 m	
Matmenys (I x P x A)		292 mm x 358 mm x 830 mm	
Svoris	*1	11,0 kg	12,7 kg
	*2	11,3 kg	13,0 kg
Variklio apsauga		IPX5	

- Atliekame tęstinius tyrimus ir nuolatos tobuliname savo gaminius, todėl čia pateikiamos specifikacijos gali būti keičiamos be įspėjimo.
- Skirtingose šalyse specifikacijos gali skirtis.

*1. Į svorį neįskaičiuotas priedų (pulverizatoriaus „Vario-Power“) ir vandens tiekimo žarnos svoris.
*2. Skirtumas nuo pirmiau nurodyto svorio pateiktas toliau.
- Įskaičiuotas priedo svoris (pulverizatorius „Vario-Power“).

Simboliai

Toliau yra nurodyti simboliai, kurie gali būti naudojami įrangai. Prieš naudodami įsitikinkite, kad suprantate jų reikšmę.

	Perskaitykite instrukcijų vadovą.
	Būkite itin atsargūs ir dėmesingi.
	DVIGUBA IZOLIACIJA
	Taikoma tik ES šalims Kadangi įrangoje yra pavojingų komponentų, panaudota elektrinė ir elektroninė įranga gali turėti neigiamo poveikio aplinkai ir žmonių sveikatai. Nešalinkite elektros ir elektroninių prietaisų kartu su buitinėmis atliekomis! Pagal Europos direktyvą dėl elektros ir elektroninės įrangos atliekų ir jos pritaikymą nacionaliniams įstatymams, panaudota elektros ir elektroninė įranga turi būti surenkama atskirai ir pristatoma į atskirą buitinių atliekų surinkimo punktą, kuris veikia pagal aplinkos apsaugos taisykles. Tai rodo perbrauktas konteinerio ant ratukų simbolis, pateiktas ant įrangos.
	Nenukreipkite čiurkšlės tiesiai į žmones, įskaitant save, gyvūnus ir elektros įrangą su įtampa.
	Netinka jungti prie geriamojo miesto vandens tinklo.
	Garantuojamas garso galios lygis pagal ES lauko triukšmo direktyvą.
	Garso galios lygis pagal Australijos NSW triukšmo kontrolės reglamentą

Numatytoji naudojimo paskirtis

Šis įrankis yra skirtas sunkiai įveikiamiems nešvarumams valyti naudojant vandens čiurkšlę. Šis įrankis yra skirtas naudoti tik namų ūkyje.

Elektros energijos tiekimas

Įrenginiui turi būti tiekiama tokios įtampos elektros energija, kaip nurodyta duomenų lentelėje; įrenginys veikia tik su vienfaze kintamąja srove. Jie yra dvigubai izoliuoti, todėl gali būti naudojami prijungus prie elektros lizdo be įžeminimo laido.

Viešosioms žemos įtampos skirstymo sistemoms (nuo 220 iki 250 V)

Perjungiant elektrinio įrenginio operacijas įtampa gali svyruoti. Šio įrenginio naudojimas nepalankiomis elektros tinklo sąlygomis gali daryti įtaką kitos įrangos darbui. Kai pilnutinė įėjimo varža yra lygi ar mažesnė negu 0,25 omų, galima manyti, kad nebus jokio neigiamo poveikio. Šiam įrankiui naudojamas elektros tinklo lizdas turi būti apsaugotas saugikliu arba apsauginiu grandinės nutraukikliu, pasižyminčiu lėto suveikimo charakteristika.

Triukšmas

Įprastas triukšmo A lygis, nustatytas pagal EN60335-2-79:

Modelis HW1200
Garso slėgio lygis (L_{pA}): 72 dB (A)
Paklaida (K): 3,8 dB (A)

Modelis HW1300
Garso slėgio lygis (L_{pA}): 76 dB (A)
Paklaida (K): 2,4 dB (A)

Dirbant triukšmo lygis gali viršyti 80 dB (A).

PASTABA: Paskelbta (-os) triukšmo reikšmė (-ės) nustatyta (-os) pagal standartinį testavimo metodą ir jį galima naudoti vienam įrankiui palyginti su kitu.

PASTABA: Paskelbtoji (-osios) skleidžiamo triukšmo vertė (-ės) taip pat gali būti naudojama (-os) atliekant preliminarų poveikio vertinimą.

⚠*ĮSPĖJIMAS:* Dėvėkite ausų apsaugą.

⚠*ĮSPĖJIMAS:* Faktiškai naudojant elektrinį įrankį, keliamo triukšmo dydis gali skirtis nuo paskelbtosios (-ųjų) bendrosios (-ųjų) vertės (-čių), atsižvelgiant į būdus, kuriais yra naudojamas šis įrankis.

⚠*ĮSPĖJIMAS:* Siekdami apsaugoti operatorių, būtinai įvertinkite saugos priemones, remdamiesi vibracijos poveikio įvertinimu esant faktinėms naudojimo sąlygoms (atsižvelgdami į visas darbo ciklo dalis, pavyzdžiui, ne tik kiek laiko įrankis veikia, bet ir kiek kartų jis yra išjungiamas bei kai jis veikia be apkrovų).

Vibracija

Nepertraukiamos vibracijos bendroji vertė (triašio vektoriaus suma), nustatyta pagal standartą EN60335-2-79:

Modelis HW1200
Vibracijos emisija (a_h): 4,11 m/s^2
Paklaida (K): 1,5 m/s^2

Modelis HW1300
Vibracijos emisija (a_h): 4,86 m/s^2
Paklaida (K): 1,5 m/s^2

PASTABA: Paskelbta (-os) vibracijos bendroji (-osios) reikšmė (-ės) nustatyta (-os) pagal standartinį testavimo metodą ir jį galima naudoti vienam įrankiui palyginti su kitu.

PASTABA: Paskelbtoji (-osios) bendroji (-osios) vibracijos vertė (-ės) taip pat gali būti naudojama (-os) atliekant preliminarų poveikio vertinimą.

⚠*ĮSPĖJIMAS:* Faktiškai naudojant elektrinį įrankį, vibracijos emisija gali skirtis nuo paskelbtosios (-ųjų) bendrosios (-ųjų) vertės (-čių), atsižvelgiant į būdus, kuriais yra naudojamas šis įrankis.

⚠*ĮSPĖJIMAS:* Siekdami apsaugoti operatorių, būtinai įvertinkite saugos priemones, remdamiesi vibracijos poveikio įvertinimu esant faktinėms naudojimo sąlygoms (atsižvelgdami į visas darbo ciklo dalis, pavyzdžiui, ne tik kiek laiko įrankis veikia, bet ir kiek kartų jis yra išjungiamas bei kai jis veikia be apkrovų).

Toliau pateikiamos vidutinės pagreičio pikinės amplitudės vertės, atsirandančios dėl pakartotinių smūginių vibracijų (p_F), su atitinkama paklaida (K), nustatyta pagal EN60335-2-79.

Modelis HW1200
p_F: 51 m/s^2
Paklaida (K): 2 m/s^2

Modelis HW1300
p_F: 51 m/s^2
Paklaida (K): 5 m/s^2

PASTABA: Šios paskelbtosios vertės neturėtų būti naudojamos rankų-plaštakų vibracijos poveikiui nustatyti.

Atitikties deklaracijos

Tik Europos šalims

ES / JK atitikties deklaraciją galima rasti toliau pateiktu URL adresu.

https://support.makita.biz/doc/doc_index.html

SAUGOS ĮSPĖJIMAI

⚠*ĮSPĖJIMAS:* Perskaitykite visus saugos įspėjimus ir visą instrukciją. Nesilaikydami toliau pateiktų įspėjimų ir instrukcijų galite patirti elektros smūgį, gaisrą ir (arba) sunkų sužeidimą.

Išsaugokite visus įspėjimus ir instrukcijas, kad galėtumėte jas peržiūrėti ateityje.

Darbo vietos sauga

1. **Darbo vietoje negali būti kitų žmonių.**
2. **Nesiekite per toli ir nestovėkite ant nestabilių atramų. Visuomet tvirtai stovėkite ant žemės, išlaikykite pusiausvyrą.**
3. **Visada dėkite aukšto slėgio plovimo aparatą ant lygaus ir stabilaus paviršiaus. Venkite sričių, kuriose išpurkštas vanduo galėtų tekėti ar kauptis.**
4. **Prieš valydami, patikrinkite aplinką ir norimus valyti daiktus. Aukšto slėgio vandens čiurkšlės gali nulupti dažus ar kitas paviršiaus apdorojimo medžiagas, įskaitant toksines chemines medžiagas. Jeigu reikia, imkitės prevencinių priemonių.**
5. **Būkite atsargūs ir nesuklupkite, užkliuvę už aukšto slėgio plovimo aparato laido ar žarnos. Dirbdami visada žinokite laido ir žarnos išdėstymą.**
6. **Naudojant iš aukšto slėgio plovimo aparato apačios ištekės nedaug vandens. Nedėkite aukšto slėgio plovimo aparato tose vietose, kurios nenorite, kad sudrėktų.**

Asmeninė sauga

1. **Norėdami apsisaugoti nuo čiurkšlės ir daiktų , operatoriai privalo dėvėti tinkamus drabužius, t. y. avėti apsauginę avalynę, mūvėti apsaugines pirštines, nešioti apsauginius šalmus su skydeliais, klausos apsaugos priemones ir pan.**
2. **Nenaudokite aukšto slėgio plovimo aparato ten, kur jis gali pasiekti žmones, nebent jie dėvėtų apsauginius drabužius.**
3. **Norint sumažinti sužalojimo riziką, kai gaminys naudojamas netoli vaikų, būtina atidi priežiūra.**
4. **Iš atgalinio vožtuvo ištekėjęs vanduo yra laikomas netinkamu gerti.**

Elektros sauga

1. **Niekada nenaudokite aukšto slėgio plovimo aparato lauke lietui lyjant.**
2. **Niekada nelieskite maitinimo kištuko ir (arba) lizdo drėgnomis rankomis.**
3. **Nenaudokite aparato, jeigu maitinimo laidas ar svarbios aparato dalys yra sugadintos, pvz., apsauginiai įtaisai, aukšto slėgio žarnos ar paleidžiamasis įtaisas.**
4. **Kištukas turi tikti lizdui. Niekada niekaip nemodifikuokite kištuko. Nenaudokite jokių kištukų adapterių su įžemintais įrankiais.** Nemodifikuotas kištukas ir jį atitinkantis lizdas sumažins elektros smūgio riziką.
5. **Netinkami ilginamieji laidai gali kelti pavojų. Jeigu naudojamas ilginamasis laidas, jis turi būti tinkamas naudoti lauke, o jungtis turi išlikti sausa ir pakelta nuo žemės.** Tam rekomenduojama naudoti laidų ritę, kuri išlaiko lizdą bent 60 mm nuo žemės.
6. **Kai naudojate ilginamuosius laidus, įsidėmėkite šiuos dalykus:**
   - **naudokite tik lauke skirtus naudoti ilginamuosius laidus;**
   - **naudokite tik ilginamuosius laidus, kurių elektros parametrai atitinka arba yra didesni už gaminio parametrus;**
   - **nenaudokite pažeistų ilginamųjų laidų;**
   - **prieš naudojimą patikrinkite ilginamuosius laidus ir, jeigu jie pažeisti, pakeiskite;**
   - **saugokite ilginamuosius laidus ir netraukite už jų, kad atjungtumėte;**
   - **saugokite laidus nuo karščio ir aštrių kraštų;**
   - **prieš atjungdami gaminį nuo ilginamojo laido, visada išjunkite ilginamąjį laidą iš lizdo.**
7. **Elektros maitinimo prijungimą turi atlikti kvalifikuotas elektrikas ir jis turi atitikti IEC 60364-1 standarto reikalavimus. Rekomenduojama, kad šio aparato maitinimo šaltinis turėtų liekamosios srovės įtaisą, kuris pertrauktų maitinimą, jeigu nuotėkio srovė į žemę viršija 30 mA 30 ms, arba įtaisą, kuris užtikrintų įžeminimo kontūrą.**

Elektrinio įrankio naudojimas ir priežiūra

1. **Prieš naudodami šį gaminį, perskaitykite visas instrukcijas.**
2. **Žinokite, kaip reikia sustabdyti aukšto slėgio plovimo aparatą ir greitai sumažinti slėgį. Gerai žinokite, kur yra valdikliai.**
3. **Aukšto slėgio čiurkšlės gali būti pavojingos, jeigu jos netinkamai naudojamos. Čiurkšlės negalima nukreipti į žmones, elektros įrangą su įtampa arba patį aparatą.**
4. **Šis aparatas nėra skirtas naudoti asmenims (įskaitant vaikus), turintiems fizinių, jutimo ar psichinių negalių arba stokojantiems patirties ir žinių.**
5. **Būtina prižiūrėti vaikus, kad jie nežaistų su šiuo prietaisu.**
6. **Nepurkškite degių ir (arba) toksinių skysčių. Tai gali sukelti sprogimą, apsinuodijimą ar aparato sugadinimą.**
7. **Nenukreipkite čiurkšlės į save ar kitus, kad nuplautumėte drabužius ar avalynę.**
8. **Aukšto slėgio žarnos, pagalbiniai reikmenys ir jungtys yra svarbūs aparato saugumui. Naudokite tik gamintojo rekomenduojamas žarnas, pagalbinius reikmenis ir jungtis.**
9. **Laikykitės nurodymų, kai keičiate priedus.**
10. **Rankenos turi būti švarios, sausos ir neišteptos alyva ar tepalu.**
11. **Būkite budrūs – stebėkite, ką darote.**
12. **Nenaudokite gaminio, jeigu esate pavargę, apsvaigę nuo alkoholio arba narkotinių medžiagų.**
13. **Nelaikykite įjungto aukšto slėgio plovimo aparato be vandens ilgiau kaip vieną minutę. Taip sugadinsite variklį ir aparatas neveiks.**
14. **Kai paliekate aukšto slėgio plovimo aparatą be priežiūros, visada išjunkite maitinimą ir vandens tiekimą.**
15. **Saugokitės atatrankos. Paleidimo įtaisas atšoka, kai iš antgalio išpurškiama aukšto slėgio čiurkšlė. Tvirtai laikykite paleidimo įtaisą, kad apsisaugotumėte nuo sužalojimų.**
16. **Prieš naudojimą patikrinkite, ar nėra pažeistų ar nusidėvėjusių dalių. Taip pat įsitikinkite, kad žarna yra tinkamai prijungta ir dirbant nebus nuotėkio. Dirbant aparatu su funkciniais defektais gali įvykti nelaimingas atsitikimas.**
17. **Šis aparatas buvo sukurtas naudoti su gamintojo pristatyta arba rekomenduojama valymo priemone. Kitų valymo priemonių ar cheminių medžiagų naudojimas gali turėti neigiamo poveikio aparato saugumui.**
18. **Netraukite už laido ir (arba) žarnos, jeigu norite perkelti aukšto slėgio plovimo aparatą. Taip sugadinsite laidą, žarną ir jungiamąsias dalis ir gali įvykti trumpasis jungimas ar atsirasti funkcinių defektų.**
19. **Ant žarnos nedėkite sunkių daiktų ir neleiskite ant jos važiuoti transporto priemonėms.**
20. **Visada prieš atjungdami žarną, sumažinkite paleidimo įtaise likusį slėgį.**
21. **Kai jungiate žarną prie vandentiekio, laikykitės savo vietinio vandentiekio skyriaus ar įmonės nurodymų.**
22. **Naudojant aukšto slėgio valytuvus, gali susidaryti aerozolių. Įkvėpus aerozolių, gali kilti pavojus sveikatai.**
23. **Atsižvelgiant į atliekamą darbą, aukšto slėgio valymui galima naudoti apsauginį antgalį, kuris gerokai sumažina išmetamų hidroaerozolių kiekį. Vis dėlto šį įtaisą galima naudoti atliekant ne visus darbus. Jei norint apsisaugoti nuo aerozolių apsauginio antgalio naudoti neįmanoma, atsižvelgiant į valymo darbų aplinką, gali tekti naudoti FFP 2 klasės respiratorių.**
24. **Ant vamzdžių valymo žarnos yra raudona žyma. Kai naudojate vamzdžių valymo žarną, prieš įjungdami įrenginį būtinai įkiškite ją į valomą vamzdį bent iki raudonos žymos. Šiuo veiksmu apsisaugosite nuo smūgio aukšto slėgio vandens srove arba šiukšlelėmis**

(nuotekomis), kurios išmetamos atgal, kai paspaudžiate gaiduką.

Techninė priežiūra

1. **Laikykitės vadove pateikiamų techninės priežiūros instrukcijų.**
2. **Naudokite tik originalias gamintojo arba jo rekomenduotas atsargines dalis, kad užtikrintumėte aparato saugumą.**
3. **Tegu jūsų aukšto slėgio plovimo aparato techninę priežiūrą atlieka kvalifikuotas remonto meistras, naudodamas tik identiškas atsargines dalis. Tai užtikrins, kad aukšto slėgio plovimo aparatas bus saugus naudoti.**
4. **Aukšto slėgio plovimo aparato gedimo ar trikties atveju skubiai išjunkite jį ir ištraukite maitinimo kištuką. Kreipkitės į vietos prekybos atstovą ar techninės priežiūros centrą.**

SAUGOKITE ŠIAS INSTRUKCIJAS.

***ĮSPĖJIMAS:* NELEISKITE, kad patogumas ir gaminio pažinimas (įgyjamas pakartotinai naudojant) susilpnintų griežtą saugos taisyklių, taikytinų šiam gaminiui, laikymąsi.**

Dėl NETINKAMO NAUDOJIMO arba saugos taisyklių, kurios pateiktos šioje instrukcijoje, nesilaikymo galima rimtai susižeisti.

VEIKIMO APRAŠYMAS

***PERSPĖJIMAS:* Prieš pradėdami reguliuoti arba tikrinti įrankio veikimą, visuomet būtinai išjunkite įrankį ir atjunkite jį nuo maitinimo tinklo.**

Maitinimo jungiklis

***PASTABA:* Nesukite maitinimo jungiklio per jėgą.** Jungiklis gali sugesti.

Skirta modeliui HW1200

► **Pav.1:** **1.** OFF (IŠJUNGIMO) padėtis **2.** ON (ĮJUNGIMO) padėtis

Pasukite maitinimo jungiklį pagal laikrodžio rodyklę, kad įjungtumėte aukšto slėgio plovimo aparatą.

Skirta modeliui HW1300

Pasukite maitinimo jungiklį pagal laikrodžio rodyklę arba prieš ją, atsižvelgdami į slėgio lygį. Sukite maitinimo jungiklį pagal laikrodžio rodyklę, kad įjungtumėte didelio slėgio režimą, arba prieš laikrodžio rodyklę, kad įjungtumėte mažo slėgio režimą.

► **Pav.2:** **1.** Mažo slėgio režimas **2.** OFF (IŠJUNGIMO) padėtis **3.** Didelio slėgio režimas

Antgalio funkcijos

PASTABA: Kiekvienoje šalyje standartiniai antgaliai gali skirtis. Norėdami sužinoti apie kitus antgalius, taip pat žr. skyrių PASIRENKAMIEJI PRIEDAI.

Pulverizatorius „Vario-Power“

► **Pav.3**

Čiurkšlės slėgį galima reguliuoti sukant antgalį.

***PERSPĖJIMAS:* Kai reguliuojate čiurkšlės slėgį, nesukite antgalio, traukdami jį paleidimo įtaiso link.** Antgalis gali nulėkti nuo paleidimo įtaiso ir sužaloti.

Nešvarumų pūstuvas

► **Pav.4**

Išpurškiama spiralinė čiurkšlė. Tinka įsisenėjusiems nešvarumams pašalinti.

***PASTABA:* Nenaudokite nešvarumų pūstuvo trapiems paviršiams, pavyzdžiui, langams ar automobilių kėbulams, valyti.**

Putų antgalis

► **Pav.5**

Ploviklis gali būti purškiamas kaip putos.

Paleidimo įtaiso operacijos

Patraukite paleidimo įtaisą, kad būtų išpurkšta vandens čiurkšlė. Čiurkšlė purškiama, kol spaudžiamas paleidimo įtaisas.
Paleidimo įtaisą galima užblokuoti, kad jį būtų saugu naudoti. Norėdami užblokuoti paleidimo įtaisą, ištraukite stabdiklį ir užkabinkite jį griovelyje ant rankenėlės.

► **Pav.6:** **1.** Gaidukas **2.** Stabdiklis **3.** Griovelis

***PASTABA:* Visuomet palikite dviejų sekundžių intervalą tarp paleidimo įtaiso operacijų, kad išvengtumėte slėgio jungiklio mechaninės klaidos.**

Apsauginis vožtuvas

Šiame prietaise yra apsauginis vožtuvas, apsaugantis nuo nereikalingo viršslėgio. Kai paleidimo įtaisas atleidžiamas, vožtuvas atsidaro ir vanduo cirkuliuoja per siurblio įleidimo angą.

***PERSPĖJIMAS:* Nekeiskite ir nereguliuokite apsauginio vožtuvo nuostatos.**

Žarnos ritė

Skirta tik HW1300

Norėdami išvynioti žarną, pirmiausiai ištraukite žarnos galą iš laikiklio. Atlenkite rankeną ir pasukite ją pagal laikrodžio rodyklę. Kai naudojate aukšto slėgio plovimo aparatą, visada išvyniokite žarną iki galo.

► **Pav.7:** **1.** Žarnos ritė **2.** Rankena **3.** Žarnos galas

Kai žarną norite laikyti, pasukite rankeną prieš laikrodžio rodyklę ir pritvirtinkite žarnos galą.

► **Pav.8:** **1.** Laikiklis **2.** Rankena

Vandens tiekimas iš bakelio ir (arba) rezervuaro

Pasirenkamas priedas

***PASTABA:* Visada naudokite slėgiui atsparią vandens žarną, kurios skersmuo yra bent ø13 mm.**

***PASTABA:* Naudokite kuo trumpesnę slėgiui atsparią vandens žarną.**

Siurbimo žarnos komplektas

Jūs galite vandenį tiekti iš bakelio ar rezervuaro, o ne iš čiaupo.
Pakeiskite vandens žarnos jungtį siurbimo žarnos komplektu (papildomas priedas). Kai jungiate siurbimo žarnos komplektą, atjunkite nuo žarnos filtrą ir uždėkite jį ties aukšto slėgio plovimo aparato įleidimo anga. Tuomet prijunkite žarną prie filtro.

► **Pav.9:** **1.** Bakelis ir (arba) rezervuaras **2.** Siurbimo žarnos komplektas **3.** Vandens žarnos jungtis **4.** Žarna **5.** Filtro dėklas **6.** Aukšto slėgio plovimo aparato įleidimo anga

***PASTABA:* Visada naudokite „Makita“ siurbimo žarnos komplektą.**

***PASTABA:* Visuomet išlaikykite 1,0 m (3,28 ft) arba mažesnį aukštį tarp aukšto slėgio plovimo aparato įleidimo angos ir vandens paviršiaus.** Kitaip aukšto slėgio plovimo aparatas negalės tiekti vandens į siurblį.

Norėdami, kad vandens patektų į žarną, nuimkite antgalį nuo paleidimo įtaiso ir įjunkite aukšto slėgio plovimo aparatą, spausdami paleidimo įtaisą. Kai vanduo stabiliai purškiamas iš paleidimo įtaiso, atleiskite jį ir pritvirtinkite norimos paskirties antgalį.

► **Pav.10:** **1.** Paleidimo įtaisas

PASTABA: Kai vanduo nepurškiamas, nuimkite siurbimo žarnos komplektą ir pamerkite į vandenį. Tuomet vėl prijunkite prie aukšto slėgio plovimo aparato.

► **Pav.11:** **1.** Siurbimo žarnos komplektas

Koštuvo mazgas

Jūs galite vandenį tiekti iš bakelio ar rezervuaro, o ne iš čiaupo.
Prijunkite žarnos mazgą ir koštuvo mazgą prie vandens žarnos jungties.

► **Pav.12:** **1.** Bakelis ir (arba) rezervuaras **2.** Koštuvo mazgas **3.** Žarnos mazgas **4.** Vandens žarnos jungtis

***PERSPĖJIMAS:* Prijungdami įvorę prie filtro, būkite atsargūs, kad nesusižalotumėte rankos žarnos tvirtinimo juostele.**

***PASTABA:* Visada naudokite tik „Makita“ žarnos ir koštuvo mazgus.**

***PASTABA:* Tarp aukšto slėgio plovimo aparato angos ir vandens paviršiaus visada turi būti išlaikytas 1,0 m (3,28 pėd.) arba mažesnis aukštis.** Priešingu atveju aukšto slėgio plovimo aparatas negalės paimti vandens į siurblį.

Norėdami, kad vandens patektų į žarną, nuimkite antgalį nuo paleidimo įtaiso ir įjunkite aukšto slėgio plovimo aparatą, spausdami paleidimo įtaisą. Kai vanduo stabiliai purškiamas iš paleidimo įtaiso, atleiskite jį ir pritvirtinkite norimos paskirties antgalį.

► **Pav.13:** **1.** Paleidimo įtaisas

PASTABA: Jei vanduo nepurškiamas, atjunkite žarnos mazgą ir koštuvo mazgą, tada pamerkite jį į vandenį. Po to vėl prijunkite jį prie aukšto slėgio plovimo aparato.

► **Pav.14:** **1.** Žarnos mazgas ir koštuvo mazgas

PASTABA: Jei vandens siurbimas neveikia, ilgai trunka arba nepakankamas vandens slėgis, atlikite patikras, kaip nurodyta toliau.

- Galbūt atsilaisvino žarnos mazgas, koštuvo mazgas arba vandens žarnos jungtis?
- Ar prie vandens žarnos jungties ir koštuvo mazgo filtro dėklo gerai pritvirtintos žarnos mazgo jungiamosios movos?

Jei dalys atsilaisvino, priveržkite.

Žarnos mazgas

► **Pav.15:** **1.** Jungiamoji mova

Koštuvo mazgas

► **Pav.16:** **1.** Žarnos tvirtinimo juostelė **2.** Filtro dėklas

Vandens žarnos jungtis

► **Pav.17:** **1.** Vandens žarnos jungtis

SURINKIMAS

***PERSPĖJIMAS:* Prieš ką nors darydami su įrankiu, visada patikrinkite, ar jis išjungtas, o laido kištukas ištrauktas iš elektros lizdo.**

Nešimo rankenos montavimas

Skirta tik HW1200

1. Sujunkite priekinę ir galinę rankenos puses, sulygiavę varžto skylutes, esančias ant aukšto slėgio plovimo aparato.

► **Pav.18:** **1.** Priekinė rankenos pusė **2.** Galinė rankenos pusė **3.** Aukšto slėgio plovimo aparato korpusas

2. Pritvirtinkite nešimo rankeną varžtais (7 vnt.).

► **Pav.19**

Aukšto slėgio žarnos prijungimas

Skirta tik HW1200

Prijunkite aukšto slėgio žarną prie išleidimo angos (su pistoleto žyma). Sukite veržlę, esančią ant aukšto slėgio žarnos, pagal laikrodžio rodyklę, sukdami ją ant išleidimo varžto sriegio.

► **Pav.20:** **1.** Išleidimo anga **2.** Veržlė

⚠***PERSPĖJIMAS:*** **Patikrinkite, ar aukšto slėgio žarna yra saugiai prijungta.** Jeigu jungtis laisva, aukšto slėgio žarna gali nušokti ir sužaloti.

Paleidimo įtaiso tvirtinimas

Prijunkite aukšto slėgio žarną prie įleidimo angos ant paleidimo įtaiso. Sukite veržlę, esančią ant aukšto slėgio žarnos, pagal laikrodžio rodyklę, sukdami ją ant įleidimo varžto sriegio.

► **Pav.21:** **1.** Įleidimo anga **2.** Veržlė

⚠***PERSPĖJIMAS:*** **Patikrinkite, ar aukšto slėgio žarna yra saugiai prijungta.** Jeigu jungtis laisva, aukšto slėgio žarna gali nušokti ir sužaloti.

Prijungimas prie čiaupo

⚠***PERSPĖJIMAS:*** **Visada naudokite slėgiui atsparią ø13 mm ar didesnio skersmens vandens žarną ir prijunkite ją prie čiaupo naudodami tinkamas tvirtinimo detales.** Kitaip vandens žarna ir (arba) tvirtinimo detalė gali sutrūkti ir sužaloti.

⚠***PERSPĖJIMAS:*** **Norėdami prijungti prie vandentiekio, būtinai naudokite naują žarnos rinkinį, pateiktą kartu su gaminiu. Pakartotinai nenaudokite seno žarnos rinkinio.**

PASTABA: **Naudokite kuo trumpesnę slėgiui atsparią vandens žarną.** Vandens turi patekti daugiau nei maksimalus siurblio tiekimo tūris.

PASTABA: **Jeigu prijungsite prie geriamojo vandens vandentiekio, naudokite atbulinį vožtuvą, atitinkantį Jūsų regiono taisykles.**

Paruoškite slėgiui atsparią vandens žarną. Prie vieno galo prijunkite jungiamąją movą, o kitą galą prijunkite prie čiaupo, kaip nurodyta toliau.

1. Nuimkite veržlę nuo jungiamosios movos ir prakiškite slėgiui atsparią žarną pro veržlę. Įkiškite žarnos galą į jungiamąją movą ir tuomet priveržkite veržlę.

► **Pav.22:** **1.** Slėgiui atspari vandens žarna
2. Jungiamosios movos veržlė
3. Jungiamoji mova

PASTABA: Jeigu slėgiui atsparią vandens žarną jungsite prie čiaupo naudodami jungiamąją movą, pritvirtinkite dar vieną prie kito žarnos galo.

2. Prijunkite slėgiui atsparią vandens žarną prie čiaupo. Naudokite tinkamą tvirtinimo detalę, pavyzdžiui, žarnos tvirtinimo juostelę ar vandens čiaupo jungtį, žarnos galui pritvirtinti prie čiaupo.

► **Pav.23:** **1.** Žarnos tvirtinimo juostelė **2.** Vandens čiaupo jungtis **3.** Slėgiui atspari vandens žarna

PASTABA: Naudojama tvirtinimo detalė priklausys nuo čiaupo, prie kurio norite prijungti, formos. Paruoškite tinkamą parduotuvėje įsigytą tvirtinimo detalę.

3. Prijunkite vandens žarnos jungtį prie įleidimo angos (su čiaupo žyma) ir tuomet įkiškite jungiamąją movą.

► **Pav.24:** **1.** Jungiamoji mova **2.** Vandens žarnos jungtis **3.** Aukšto slėgio plovimo aparato įleidimo anga

Antgalio prijungimas ir (arba) atjungimas

⚠***PERSPĖJIMAS:*** **Kai prijungiate ir (arba) atjungiate antgalį, visada užblokuokite paleidimo įtaisą.**

Įdėkite antgalio galą į paleidimo įtaiso lizdą ir sukite jį rodyklės kryptimi, kaip parodyta paveikslėlyje. Norėdami atjungti antgalį, pasukite jį priešinga kryptimi, spausdami jį paleidimo įtaiso link.

► **Pav.25:** **1.** Paleidimo įtaisas **2.** Lizdas **3.** Antgalio galas

Kai kuriems pasirenkamiems antgaliams reikalinga speciali jungtis (pasirenkamas priedas) paleidimo įtaisui pritvirtinti. Prijunkite specialią jungtį prie paleidimo įtaiso taip pat kaip ir antgalį.

► **Pav.26:** **1.** Antgalis **2.** Speciali jungtis **3.** Paleidimo įtaisas

PASTABA: Speciali jungtis yra reikalinga, kai naudojami su kitu modeliu pristatomi antgaliai, HW112 arba HW121.

Putų antgalio prijungimas

Pasirenkamas priedas

⚠***PERSPĖJIMAS:*** **Uždėdami arba nuimdami antgalį, visada užfiksuokite paleidimo įtaiso gaiduką.**

PASTABA: **Naudokite tik neutralų ploviklį. Nenaudokite buitinių, rūgštinių, šarminių ploviklių, baliklių, tirpiklių, liepsniųjų medžiagų arba pramoninių tirpalų, nes jie gali sugadinti įrenginį arba jūsų turtą. Paruoškite valymo tirpalą, kaip nurodyta ant tirpalo buteliuko, ir būtinai iš anksto išbandykite jį nepastebimoje vietoje.**

PASTABA: **Jeigu bus naudojamas labai klampus ploviklis, antgalis gali užsikimšti. Prieš naudodami didelės klampos ploviklį, atskieskite jį į buteliuką įpildami vandens.**

PASTABA: Naudojant putų antgalį, buteliuke esantis ploviklis atskiedžiamas įrenginio tiekiamu vandeniu ir išpurškiamas. Neatskieskite buteliuke esančio ploviklio labiau nei reikia. Valiklio koncentraciją keiskite tikrindami naudojimo sąlygas.

PASTABA: Jei putų antgalis bus apverstas ant šono, gali išsilieti ploviklio.

Prieš naudodami putų antgalį, pasiruoškite ploviklį.

1. Nuimkite antgalį nuo bakelio, pasukdami antgalį prieš laikrodžio rodyklę. Pritvirtinkite antgalį prie paleidimo įtaiso.
► **Pav.27: 1.** Antgalis **2.** Paleidimo įtaisas

2. Supilkite ploviklį į bakelį ir pritvirtinkite bakelį prie antgalio, pasukdami jį paveikslėlyje parodyta kryptimi.
► **Pav.28: 1.** Bakelis

NAUDOJIMAS

***ĮSPĖJIMAS:* Nelieskite vandens čiurkšlės ir nenukreipkite jos savęs ar kitų žmonių link.** Vandens čiurkšlė yra pavojinga ir gali sužeisti Jus ar kitus asmenis.

***ĮSPĖJIMAS:* Kai purškiate vandens čiurkšlę, niekada nelaikykite valomo daikto ir nedėkite savo rankų ir kojų arti vandens čiurkšlės.**

***PERSPĖJIMAS:* Saugokitės vandens srovės atšokimo ir išsviestų daiktų. Laikykite antgalį ne mažesniu nei 30 cm atstumu nuo objekto.**

***PERSPĖJIMAS:* Nelaikykite įjungto aukšto slėgio plovimo aparato be vandens ilgiau kaip 1 minutę.**

***PERSPĖJIMAS:* Ilgai nenaudokite aukšto slėgio plovimo aparato.** Tai gali sukelti perkaitimą ar gaisrą. Taip pat dėl ilgalaikio naudojimo gali atsirasti vibracijos sutrikimas.

***PERSPĖJIMAS:* Žinokite vėjo kryptį.** Jeigu ploviklio patektų į akis ar burną, skubiai plaukite švariu vandeniu ir, jeigu reikia, kreipkitės į medikus.

***PASTABA:* Stenkitės nenaudoti aukšto slėgio plovimo aparato ilgiau kaip vieną valandą. Panaudoję 1 valandą, padarykite tokios pačios trukmės pertrauką.**

1. Prijunkite aukšto slėgio žarnos galą prie paleidimo įtaiso. Modelis HW1200: kitą galą prijunkite prie aukšto slėgio plovimo aparato. Modelis HW1300: išvyniokite žarną iki galo.

2. Prijunkite aukšto slėgio plovimo aparatą prie čiaupo ir tuomet jį atsukite.
► **Pav.29**

***PASTABA:* Norėdami apsaugoti aukšto slėgio plovimo aparato mechanizmą, nenaudokite karštesnio kaip 40 °C vandens.**

3. Prijunkite aukšto slėgio plovimo aparatą prie maitinimo tinklo ir įjunkite jį.
► **Pav.30: 1.** Maitinimo jungiklis

4. Norėdami išpurkšti vandens čiurkšlę, atblokuokite stabdiklį ir suspauskite paleidimo įtaisą. Čiurkšlė purškiama, kol spaudžiamas paleidimo įtaisas.
► **Pav.31: 1.** Stabdiklis

***PERSPĖJIMAS:* Tvirtai laikykite paleidimo įtaisą.** Kai paspaudžiate gaiduką, paleidimo įtaisas atšoka.

***PERSPĖJIMAS:* Visuomet valydami laikykite paleidimo įtaisą už rankenos ir korpuso. Kai veikia variklis, nelieskite jokios aukšto slėgio plovimo aparato korpuso dalies, išskyrus nešimo rankeną ir maitinimo jungiklį.**

***PASTABA:* Būkite atsargūs ir dirbdami netraukite paleidimo įtaiso per jėgą.** Aukšto slėgio plovimo aparatas gali nuvirsti.

Po naudojimo

***PERSPĖJIMAS:* Po naudojimo visada atlikite šiame vadove aprašytą procesą.** Paleidimo įtaise ar aukšto slėgio plovimo aparate likęs slėgis gali sukelti asmeninį sužalojimą arba sugadinti viduje esantį siurblį.

1. Panaudoję palikite maitinimo jungiklį įjungtą.

2. Užsukite čiaupą ir atjunkite vandens žarną nuo aukšto slėgio plovimo aparato.
► **Pav.32**

3. Spauskite gaiduką, kol bus išleistas likęs vanduo iš aukšto slėgio plovimo aparato.

Nelaikykite įjungto variklio ilgiau kaip 1 minutę.
► **Pav.33**

4. Išjunkite aukšto slėgio plovimo aparatą ir ištraukite maitinimo kištuką.
► **Pav.34: 1.** Maitinimo jungiklis

5. Atjunkite aukšto slėgio žarną nuo paleidimo įtaiso.
► **Pav.35: 1.** Paleidimo įtaisas **2.** Aukšto slėgio žarna

Taikoma tik HW1200 modeliui

Nuo aukšto slėgio plovimo aparato atjunkite aukšto slėgio žarną.
► **Pav.36: 1.** Aukšto slėgio žarna

Taikoma tik HW1300 modeliui

1. Suvyniokite žarną ir įtvirtinkite žarnos galą.
► **Pav.37: 1.** Laikiklis **2.** Rankena

2. Traukite rankeną rodyklės parodyta kryptimi (paveikslėlyje) ir nulenkite ją į ritės petį.
► **Pav.38: 1.** Rankena **2.** Rankenos petys

***PASTABA:* Prieš padėdami laikyti, išpilkite likusį vandenį iš žarnos, kad nesugadintumėte aukšto slėgio žarnos.**

TECHNINĖ PRIEŽIŪRA IR SAUGOJIMAS

⚠***PERSPĖJIMAS:*** **Prieš pradėdami įrankio tikrinimo arba techninės priežiūros darbus, visuomet būtinai išjunkite įrankį ir atjunkite jį nuo maitinimo tinklo.**

PASTABA: **Niekada nenaudokite gazolino, benzino, tirpiklio, spirito arba panašių medžiagų. Gali atsirasti išblukimų, deformacijų arba įtrūkimų.**

Kad gaminys būtų SAUGUS ir PATIKIMAS, jį taisyti, apžiūrėti ar vykdyti bet kokią kitą priežiūrą ar derinimą turi įgaliotasis kompanijos „Makita“ techninės priežiūros centras; reikia naudoti tik kompanijos „Makita“ pagamintas atsargines dalis.

Antgalio valymas

Naudokite valymo kaištį nešvarumams iš antgalio pašalinti arba jam atkimšti.
► **Pav.39: 1.** Valymo kaištis

PASTABA: **Nešalinkite nešvarumų ar nuosėdų per jėgą.** Taip galite susižaloti arba sugadinti išmetimo angą, dėl ko išmetimo kampai bus su nuokrypiais arba aparatas prastai veiks.

Filtro valymas

Atjunkite vandens žarnos jungtį ir pašalinkite nešvarumus ir nuosėdas iš filtro vidaus.
► **Pav.40: 1.** Vandens žarnos jungtis **2.** Filtras **3.** Sandarinamasis žiedas

Kai naudojate siurbimo žarnos komplektą (pasirenkamas priedas), išimkite filtrą iš jo dėklo ir pašalinkite nešvarumus ir nuosėdas.
► **Pav.41: 1.** Filtras **2.** Filtro dėklas

PASTABA: Reguliariai valykite filtrą, kad išlaikytumėte optimalų aparato veikimą.

Laikymas

Suvyniokite žarną ir laidą. Įdėkite paleidimo įtaisą ir antgalius į kišenes.

HW1200
► **Pav.42**

HW1300
► **Pav.43**

⚠***PERSPĖJIMAS:*** **Visada laikykite aparatą patalpoje, kur temperatūra nepasiekia užšalimo temperatūros.** Jeigu aukšto slėgio plovimo aparatas užšąla ir sutrinka jo veikimas, kreipkitės dėl remonto į savo vietinį priežiūros centrą.

⚠***PERSPĖJIMAS:*** **Kai perkeliate aukšto slėgio plovimo aparatą, visada naudokite nešimo rankeną. Neneškite jo, paėmę už žarnos ar laido.** Žarna ar laidas gali būti pažeisti.

⚠***PERSPĖJIMAS:*** **Neneškite aukšto slėgio plovimo aparato, nesuvynioję žarnos ir (arba) laido.** Ištraukta žarna ar laidas gali būti pažeisti arba susipainioti su kitais daiktais ir tai sukelti sužalojimą ar gedimą.

GEDIMŲ ŠALINIMAS

Prieš kreipdamiesi dėl remonto darbų, pirmiausia patikrinkite gedimus patys. Kilus problemų, apie kurias nepaaiškinta vartotojo vadove, nemėginkite ardyti įrankio. Kreipkitės į įgaliotuosius „Makita“ techninės priežiūros centrus, kuriuose remontui visuomet naudojamos originalios „Makita“ keičiamosios dalys.

Neįprasta būklė	Tikėtina priežastis (triktis)	Ištaisomoji priemonė
Plovimo aparatas nepasileidžia.	Nėra elektros	Prijunkite kištuką prie maitinimo tinklo. Taip pat patikrinkite, ar maitinimo tinklui tiekiama elektra.
	Jungiklis neįjungtas.	Įjunkite jungiklį.
	Siurblyje likęs slėgis	Patraukite gaiduką.
	Pažeistas laidas ar elektros kontūras	Dėl remonto kreipkitės į įgaliotąjį priežiūros centrą.
Nėra vandens čiurkšlės ir (arba) silpna vandens čiurkšlė	Netiekiamas vanduo	Patikrinkite, ar atsuktas čiaupas. Jeigu naudojate siurbimo žarnos komplektą, įleiskite vandens į žarną.
	Prastai tiekiamas vanduo	Atsukite čiaupą.
	Prastai prijungta vandens žarna	Patikrinkite vandens žarnos, čiaupo ir aukšto slėgio plovimo mašinos įleidimo angos jungtį.
	Užsikimšusi žarna, filtras ar antgalis	Atkimškite žarną, filtrą ar antgalį.
	Oras blokuoja vandens srautą.	Išjunkite jungiklį ir vėl jį įjunkite, spausdami gaiduką.
	Sugadintas ar susidėvėjęs antgalis	Pakeiskite antgalį.
	Siurblio arba vožtuvo triktis	Dėl remonto kreipkitės į įgaliotąjį priežiūros centrą.

Neįprasta būklė	Tikėtina priežastis (triktis)	Ištaisomoji priemonė
Nestabili vandens čiurkšlė.	Užsikimšęs antgalis	Atkimškite antgalio išmetimo angą, naudodami valymo kaištį.
	Prastai siurbiamas vanduo	Patikrinkite vandens žarną, pradėdami nuo čiaupo, ar nėra nuotėkių ar užsikimšimų. Atsukite čiaupą.
	Per karštas vanduo.	Tiekite vėsesnį vandenį.
	Vožtuvo triktis	Dėl remonto kreipkitės į įgaliotąjį priežiūros centrą.
Neįprastas garsas.	Per karštas vanduo.	Tiekite vėsesnį vandenį.
	Siurblyje yra įstrigusio oro.	Dėl remonto kreipkitės į įgaliotąjį priežiūros centrą.
Vandens ir (arba) alyvos nuotėkis.	Prasta jungtis	Patikrinkite aukšto slėgio žarnos, paleidimo įtaiso ir aukšto slėgio plovimo mašinos jungtį.
	Susidėvėję sandarikliai	Dėl remonto kreipkitės į įgaliotąjį priežiūros centrą.
Siurblys neveikia, nors girdimas variklio garsas.	Netinkamas ilginamasis laidas.	Naudokite gaminio parametrus atitinkantį ilginamąjį laidą.

PASIRENKAMI PRIEDAI

⚠*PERSPĖJIMAS:* Šiuos priedus arba papildomus įtaisus rekomenduojama naudoti su šioje instrukcijoje nurodytu „Makita“ įrankiu. Naudojant bet kokius kitus priedus arba papildomus įtaisus, gali kilti pavojus susižaloti. Priedus arba papildomus įtaisus naudokite tik pagal nurodytą paskirtį.

Jeigu norite daugiau sužinoti apie tuos priedus, kreipkitės į artimiausią „Makita“ techninės priežiūros centrą.

PASTABA: Kai kurie sąraše esantys priedai gali būti pateikti įrankio pakuotėje kaip standartiniai priedai. Jie įvairiose šalyse gali skirtis.

Pulverizatorius

► Pav.44

Čiurkšlės plotį galima reguliuoti nuo 0° iki 25°, sukant antgalio priekinį galą.

⚠*PERSPĖJIMAS:* Kai reguliuojate čiurkšlės plotį, nesukite antgalio, traukdami jį paleidimo įtaiso link. Antgalis gali nulėkti nuo paleidimo įtaiso ir sužaloti.

Plovimo šepetys (ilgas)

► Pav.45

Antgalis turi šepetį. Naudinga plaunant nešvarumus pavalyti šepečiu.

Siurbimo žarnos komplektas

► Pav.46

Pakeiskite vandens žarną šiuo komplektu, kad vanduo būtų tiekiamas iš bakelio ar rezervuaro.

Žarnos mazgas

► Pav.47

Žarnos mazgas, skirtas čiaupui arba koštuvo mazgui prie gaminio prijungti.

Koštuvo mazgas

► Pav.48

Koštuvo mazgas vandeniui iš bako arba rezervuaro tiekti. Norėdami prijungti prie gaminio, naudokite žarnos mazgą.

Sukamasis plovimo šepetys

► Pav.49

Trys šepečiai lėtai sukasi viduje, kai išpurškiama čiurkšlė. Tinka valyti nedidelius nešvarumus ant išorinių sienų, automobilio kėbulo, vonios ir pan.

Pulverizatoriaus ilgintuvas

► Pav.50

Vamzdeliai pailgina paleidimo įtaisą. Galimi trys skirtingi ilgiai, keičiant naudojamų vamzdelių skaičių.

Po kėbulu naudojamas pulverizatorius

► Pav.51

Itin ilgas pulverizatorius su išlenktu antgaliu. Puikiai tinka valyti sunkiai pasiekiamas vietas, pavyzdžiui, automobilio važiuoklę ir stogo lataką.

⚠*PERSPĖJIMAS:* Nenaudokite po kėbulu naudojamo pulverizatoriaus su pulverizatoriaus ilgintuvu.

Apsauga nuo aptaškymo

► Pav.52

Sumažina aptaškymą, kai valomi kampai su nešvarumų pūstuvu.

Šarnyrinė jungtis

► Pav.53

Apsaugo aukšto slėgio žarną nuo susukimo.

Speciali jungtis

► Pav.54

Jungtis, skirta antgaliui prijungti iš kito modelio.

PASTABA: Speciali jungtis yra reikalinga, kai naudojami su kitu modeliu pristatomi antgaliai, HW112 arba HW121.

Vamzdžių valymo žarna (10 m / 15 m)

► **Pav.55**

Santechnikai ir stogvamzdžiams valyti ir atkimšti.

⚠***PERSPĖJIMAS:*** **Naudodami vamzdžių valymo žarną, ypatingą dėmesį atkreipkite į vandens čiurkšlę. Itin stipri vandens čiurkšlė purškiama atgal. Vandens čiurkšlę paleiskite tik tada, kai antgalis įkištas į valytiną vamzdį bent iki raudonos žymės.**

Ilginamoji aukšto slėgio žarna (5 m/8m/10 m)

► **Pav.56**

Ilginamoji žarna, jungianti aukšto slėgio plovimo aparato korpusą su paleidimo įtaisu.

„Vario-Power“ purškimo antgalis ir ilgiklis

► **Pav.57:** **1.** „Vario-Power“ purškimo antgalis
2. Ilgiklis

Čiurkšlės slėgį galima reguliuoti sukant antgalį.

⚠***ĮSPĖJIMAS:*** **Prie ilgiklio montuokite tik „Vario-Power“ purškimo antgalį. Nejunkite kitų pasirenkamų ilgiklių prie originalaus ilgiklio.** Naudojant kitus, nei gamintojo rekomenduojamus priedus, kyla pakenkimo arba asmenų sužalojimo rizika.

⚠***PERSPĖJIMAS:*** **Kai reguliuojate čiurkšlės slėgį, nesukite antgalio, traukdami jį paleidimo įtaiso link.** Antgalis gali nulėkti nuo paleidimo įtaiso ir sužaloti.

HOIATUS

- **Üksikasjalikku teavet enne kasutajahooldust järgitavate ettevaatusabinõude kohta leiate peatükist „HOOLDAMINE JA HOIUSTAMINE“.**
- **Masin ei ole ette nähtud kasutamiseks füüsiliste, sensoorsete või vaimsete puuetega isikutele (k.a lapsed) ega isikutele, kellel puuduvad kogemused ja teadmised masina kohta.**
- **Masinaid ei tohi kasutada lapsed. Lapsed ei tohi masinaga mängida.**
- **Kui toitekaabel on kahjustunud, tuleb see volitatud teeninduskeskuses välja vahetada.**
- **Vt maksimaalset vee sisselaskesurvet peatükist „TEHNILISED ANDMED“.**
- **Kasutage veetoruga ühendamiseks tootega kaasas olevat uut voolikukomplekti. Ärge korduskasutage vana voolikukomplekti.**
- **Masin on mõeldud kasutamiseks puhastusainega, mille tootja on kaasa andnud või soovitanud. Muude puhastusainete või kemikaalide kasutamine võib seadme ohutusele ebasoodsat mõju avaldada.**
- **Kõrgsurve puhastusseadmete kasutamise ajal võib tekkida aerosool. Aerosooli sissehingamine võib olla tervisele ohtlik.**
- **Kõrgsurvepihustid võivad olla vale kasutamise korral ohtlikud. Pihustit ei tohi suunata inimeste, sisselülitatud elektriseadmete ega masina enda poole.**
- **Ärge kasutage masinat inimeste läheduses, välja arvatud juhul, kui nad kannavad kaitserõivaid.**
- **Ärge suunake pihustit riiete või jalatsite puhastamiseks enda või teiste poole.**
- **Plahvatusoht – ärge pihustage kergsüttivaid vedelikke.**
- **Kõrgsurve puhastusseadmeid ei tohi kasutada lapsed ega väljaõppeta personal.**
- **Kõrgsurvevoolikud, liitmikud ja ühendusmuhvid on olulised masina ohutuseks. Kasutage ainult tootja soovitatud voolikuid, liitmikke ja ühendusmuhve.**
- **Masina ohutuse tagamiseks kasutage ainult tootja originaalvaruosasid või tootja heaks kiidetud varuosasid.**
- **Vesi, mis on voolanud läbi tagasivoolukaitsme, ei ole joogikõlblik.**
- **Enne mistahes tööde tegemist tööriista juures veenduge, et tööriist oleks välja lülitatud ja seinast välja tõmmatud.**
- **Ärge kasutage masinat, kui toitejuhe või masina tähtsad osad on kahjustatud, nt ohutusseadmed, kõrgsurvevoolikud, pihustipüstol.**
- **Sobimatud pikendusjuhtmed võivad olla ohtlikud. Kui kasutatakse pikendusjuhet, peab see sobima kasutamiseks välistingimustes ning ühendus tuleb hoida kuiv ja maapinnast eemal. Selle saavutamiseks on soovitatav kasutada juhtmepooli, mis hoiab soklit vähemalt 60 mm kõrgusel maapinnast.**
- **Jättes masina järelevalveta, lülitage see alati vooluvõrgust välja.**
- **Olenevalt kasutusalast võib kõrgsurvega puhastamiseks kasutada kaetud otsakuid, mis vähendavad märkimisväärselt vett sisaldava aerosooli teket. Siiski ei saa sellist seadet kasutada kõikidel kasutusaladel. Kui kaitseks aerosooli eest pole võimalik kasutada kaetud otsakuid, võib olenevalt puhastuskeskkonnast vaja minna FFP 2 klassi kuuluvat või samaväärset respiraatorit.**
- **Vastake kohaliku veevarustuse ettevõte nõuetele.**
- **Euroopa riikide jaoks:**
  EN12729 (BA) kohaselt saab seadet ühendada peamise joogiveevarude võrguga, kui toitetoru külge on paigaldatud tagasivoolu takistav ventiil koos äravoolusüsteemiga.

TEHNILISED ANDMED

Mudel:		**HW1200**	**HW1300**
Max toitemaht		7,0 l/min	7,5 l/min
Vee voolukiirus		5,5 l/min	6,0 l/min
Max lubatav rõhk		12 MPa (120 bari)	13 MPa (130 bari)
Töörõhk	Kõrge režiim	10 MPa (100 bari)	11 MPa (110 bari)
	Madal režiim	-	8 MPa (80 bari)
Max toiterõhk		1 MPa (10 bari)	
Max toitetemperatuur		40 °C	

Mudel:		HW1200	HW1300
Max imemiskõrgus		1,0 m	
Mõõtmed (P × L × K)		292 mm × 358 mm × 830 mm	
Kaal	*1	11,0 kg	12,7 kg
	*2	11,3 kg	13,0 kg
Mootorikaitse		IPX5	

- Meie pideva uuringu- ja arendusprogrammi tõttu võidakse tehnilisi andmeid muuta ilma sellest ette teatamata.
- Tehnilised andmed võivad riigiti erineda.

*1: Kaal ei sisalda tarviku (Vario-Power survepesur) ega veevarustusvooliku kaalu.
*2: Erinevus eespool toodud kaalust on järgmine.
Tarviku (Vario-Power survepesur) kaalu on arvestatud.

Sümbolid

Alljärgnevalt kirjeldatakse tingmärke, mida võidakse seadmetel kasutada. Enne seadme kasutamist tehke endale selgeks nende tähendus.

	Lugege juhendit.
	Olge äärmiselt ettevaatlik ja tähelepanelik.
	TOPELTISOLATSIOON
	Ainult EL-i riikide puhul Seadmes sisalduvate ohtlike osade tõttu võivad kasutatud elektri- ja elektroonikaseadmed avaldada negatiivset mõju keskkonnale ja inimeste tervisele. Elektri- ja elektroonikaseadmeid ei tohi kõrvaldada koos olmejäätmetega! Euroopa elektri- ja elektroonikaseadmete jäätmete direktiivi ja riiklikku õigusesse ülevõtmise kohaselt tuleb kasutatud elektri- ja elektroonikaseadmed koguda eraldi ning viia eraldiseisvasse olmejäätmete kogumispunkti, mis tegutseb kooskõlas keskkonnakaitse eeskirjadega. Sellele osutab seadmele paigaldatud läbikriipsutatud ratastega prügikasti sümbol.
	Ärge suunake pihustit inimeste, sh iseenda, loomade ja sisselülitatud elektriseadmete poole.
	Ei sobi ühendamiseks joogiveevõrguga.
	Garanteeritud helivõimsustase ELi välistingimustes kasutatavate seadmete müra direktiivi kohasel.
	Helivõimsustase Austraalia NSW mürakontrolli määruse kohaselt

Kavandatud kasutus

See tööriist on mõeldud kangekaelse mustuse eemaldamiseks veepihusti abil. Tööriist on mõeldud kasutamiseks majapidamistöödes.

Vooluvarustus

Seadet võib ühendada ainult andmesildil näidatud pingega vooluvõrku ning seda saab kasutada ainult ühefaasilisel vahelduvvoolutoitel. Seadmel on kahekordne isolatsioon ning seega võib seda kasutada ka ilma maandusjuhtmeta pistikupessa ühendatult.

220 V – 250 V avalikele madalpinge jaotusvõrkudele

Elektriseadmete lülitustoimingud põhjustavad pingekõikumisi. Selle seadme kasutamisel ebasobivas vooluvõrgus võivad olla kahjustavad mõjud teiste seadmete tööle. Kui toiteliini takistus on võrdne või väiksem kui 0,25 oomi, võib oletada, et negatiivsed mõjud puuduvad. Seadme juures kasutatud toiteliini pesa on kaitstud kaitsme või aeglaselt rakenduva kaitselülitiga.

Müra

Tüüpiline A-korrigeeritud müratase, määratud standardi EN60335-2-79 kohaselt:

Mudel HW1200
Helirõhutase (L_{pA}): 72 dB (A)
Määramatus (K): 3,8 dB (A)

Mudel HW1300
Helirõhutase (L_{pA}): 76 dB (A)
Määramatus (K): 2,4 dB (A)

Töötamisel võib müratase ületada 80 dB (A).

MÄRKUS: Deklareeritud müra väärtust (väärtuseid) on mõõdetud kooskõlas standardse katsemeetodiga ning seda võib kasutada ühe seadme võrdlemiseks teisega.

MÄRKUS: Deklareeritud müraemissiooni väärtust/väärtusi võib kasutada ka kokkupuute esmaseks hindamiseks.

⚠*HOIATUS:* Kasutage kõrvakaitsmeid.

⚠*HOIATUS:* Olenevalt tööriista kasutamisviisidest võib müraemissioon elektritööriista tegeliku kasutamise ajal erineda deklareeritud väärtus(t) est.

⚠*HOIATUS:* Rakendage operaatori kaitsmiseks kindlasti piisavaid ohutusabinõusid, mis põhinevad hinnangulisel müratasemel tegelikus töösituatsioonis (võttes arvesse tööperioodi kõiki osasid, näiteks korrad, kui seade lülitatakse välja ja seade töötab tühikäigul, lisaks tööajale).

Vibratsioon

Vibratsiooni koguväärtus (kolmeteljeliste vektorite summa) standardi EN60335-2-79 kohaselt määratuna:

Mudel HW1200
Vibratsiooniheide (a_h): 4,11 m/s^2
Määramatus (K): 1,5 m/s^2

Mudel HW1300
Vibratsiooniheide (a_h): 4,86 m/s^2
Määramatus (K): 1,5 m/s^2

MÄRKUS: Deklareeritud vibratsiooni koguväärtust (-väärtuseid) on mõõdetud kooskõlas standardse katsemeetodiga ning seda võib kasutada ühe seadme võrdlemiseks teisega.

MÄRKUS: Deklareeritud vibratsiooni koguväärtust/-väärtusi võib kasutada ka kokkupuute esmaseks hindamiseks.

⚠*HOIATUS:* Olenevalt tööriista kasutamisviisidest võib vibratsioontase elektritööriista tegeliku kasutamise ajal erineda deklareeritud väärtus(t) est.

⚠*HOIATUS:* Rakendage operaatori kaitsmiseks kindlasti piisavaid ohutusabinõusid, mis põhinevad hinnangulisel müratasemel tegelikus töösituatsioonis (võttes arvesse tööperioodi kõiki osasid, näiteks korrad, kui seade lülitatakse välja ja seade töötab tühikäigul, lisaks tööajale).

Allpool on toodud korduvast löögivibratsioonist tuleneva kiirenduse tippamplituudi keskmised väärtused (p_F) koos vastava määramatusega (K), mis on kindlaks tehtud kooskõlas standardiga EN60335-2-79.

Mudel HW1200
p_F : 51 m/s^2
Määramatus (K): 2 m/s^2

Mudel HW1300
p_F : 51 m/s^2
Määramatus (K): 5 m/s^2

MÄRKUS: Nende deklareeritud väärtuste põhjal ei saa määrata käte kokkupuudet vibratsiooniga.

Vastavusdeklaratsioon

Ainult Euroopa riikide puhul

EL-i/ÜK vastavusdeklaratsiooni saab vaadata alljärgnevalt URL-ilt.

https://support.makita.biz/doc/doc_index.html

OHUTUSHOIATUSED

⚠*HOIATUS:* Lugege läbi kõik ohutushoiatused ja juhtnöörid. Hoiatuste ja juhtnööride mittejärgmine võib põhjustada elektrišokki, tulekahju ja/või tõsiseid vigastusi.

Hoidke edaspidisteks viideteks alles kõik hoiatused ja juhtnöörid.

Tööpiirkonna ohutus

1. **Hoidke inimesed tööpiirkonnast eemal.**
2. **Ärge kummarduge üle ebastabiilsete tugede ega seiske nende peal. Hoidke jalad kogu aeg kindlalt maas ja hoidke tasakaalu.**
3. **Asetage kõrgsurvepesuri kere tasasele ja stabiilsele pinnale. Vältige alasid, kus väljuv vesi pääseb jooksma või koguneb.**
4. **Enne puhastamist kontrollige ümbrust ja puhastatavaid esemeid. Kõrgsurvepihustid võivad maha kraapida värvi või muud pinnatöötlusvahendid, sealhulgas mürgised kemikaalid. Vajaduse korral võtke ennetavad meetmed.**
5. **Hoiduge kõrgsurvepesuri juhtmele või voolikule komistamast. Olge alati teadlik juhtme ja vooliku asetusest töötamise ajal.**
6. **Kasutamise ajal tuleb kõrgsurvepesuri alumisest osast välja väike kogus vett. Vältige kõrgsurvepesuri paigutamist piirkondadesse, mille märjaks saamist te ei soovi.**

Isiklik ohutus

1. **Pihusti ja pihusti kõrval olevate esemete vastu kaitsmiseks peaksid operaatorid kandma sobivaid rõivaid, näiteks turvasaapaid, turvakindaid, näovarjuga kiivrit, kõrvakaitset jne.**
2. **Ärge kasutage kõrgsurvepesurit inimeste läheduses, välja arvatud juhul, kui nad kannavad kaitserõivaid.**
3. **Vigastuste ohu vähendamiseks on toote kasutamisel laste läheduses vajalik hoolikas järelevalve.**
4. **Vesi, mis on voolanud läbi tagasivoolukaitse, ei ole joogikõlblik.**

Elektriohutus

1. **Ärge kunagi kasutage kõrgsurvepesurit õues vihma käes.**
2. **Ärge puudutage kunagi toitepistikut ja/või pistikupesa märgade kätega.**
3. **Ärge kasutage masinat, kui kahjustatud on toitejuhe või masina tähtsad osad, nt ohutusseadmed, kõrgsurvevoolikud, pihustipüstol.**

4. **Pistik peab pistikupesaga sobima. Ärge kunagi muutke pistikut mis tahes moel. Ärge kasutage adapterpistikuid maandatud tööriistadega.** Muutmata pistik ja sobiv pistikupesa vähendavad elektrilöögiriski.
5. **Ebasobivad pikendusjuhtmed võivad olla ohtlikud. Kui kasutatakse pikendusjuhet, peab see sobima õues kasutamiseks ning ühendus peab olema kuiv ja maapinnast kõrgemal.** Soovitatav on see saavutada juhtmepooli abil, mis hoiab pistikupesa vähemalt 60 mm maapinnast kõrgemal.
6. **Pikendusjuhtmeid kasutades pidage meeles järgmist.**
   - **Kasutage ainult õues kasutamiseks mõeldud pikendusjuhtmeid.**
   - **Kasutage ainult pikendusjuhtmeid, mille elektrimäär on võrdne või suurem kui toote määr.**
   - **Ärge kasutage kahjustatud pikendusjuhtmeid.**
   - **Kontrollige pikendusjuhtmeid enne kasutamist ja vahetage kahjustatud pikendusjuhtmed välja.**
   - **Ärge väärkasutage pikendusjuhtmeid ja ärge tõmmake juhet eemaldamisel järsult.**
   - **Hoidke juhet kuumuse ja teravate servade eest.**
   - **Eemaldage ühendusjuhe alati pistikupesast enne, kui eemaldate toote pikendusjuhtmest.**
7. **Elektritoite ühenduse peab looma kvalifitseeritud elektrik ja see peab vastama standardile IEC 60364-1. Soovitatav on, et selle masina elektriühendusel oleks rikkevooluseade, mis katkestab toite, kui lekkevool maasse ületab 30 mA 30 ms vältel, või seade, mis kindlustab maaühenduse.**

Elektritööriista kasutamine ja hooldus

1. **Enne toote kasutamist lugege kõiki juhiseid.**
2. **Viige ennast kurssi sellega, kuidas kõrgsurvepesurit ja voolusurvet kiiresti peatada. Tutvuge põhjalikult juhtseadistega.**
3. **Kõrgsurvepihustid võivad olla vale kasutamise korral ohtlikud. Pihustit ei tohi suunata inimeste, sisselülitatud elektriseadmete ega masina enda poole.**
4. **Masin ei ole ette nähtud kasutamiseks füüsiliste, sensoorsete või vaimsete puuetega isikutele (k.a lapsed) ega isikutele, kellel puuduvad kogemused ja teadmised seadme ohutuks kasutamiseks.**
5. **Lapsed ei tohi seadmega mängida.**
6. **Ärge pihustage kergsüttivaid ja/või mürgiseid vedelikke. See võib põhjustada plahvatuse, mürgistuse või masina kahjustumise.**
7. **Ärge suunake pihustit riiete või jalatsite puhastamiseks enda või teiste poole.**
8. **Kõrgsurvevoolikud, liitmikud ja ühendusmuhvid on olulised masina ohutuseks. Kasutage ainult tootja soovitatud voolikuid, liitmikke ja ühendusmuhve.**
9. **Järgige tarvikute vahetamise juhtnööre.**
10. **Hoidke käed kuivad, puhtad ning õli- ja rasvavabad.**
11. **Olge tähelepanelik – jälgige, mida teete.**
12. **Ärge kasutage toodet, kui tunnete end uimasena või olete alkoholi või narkootikumide mõju all.**
13. **Ärge laske kõrgsurvepesuril töötada ilma veeta pikemalt kui ühe minuti vältel. See kahjustab mootorit, mille tulemuseks on rike.**
14. **Kui jätate kõrgsurvepesuri ilma valveta, lülitage alati toide ja veevarustus välja.**
15. **Olge ettevaatlik tagasilöögi suhtes. Kui kõrgsurve all veejuga otsakust väljub, põrkub pihustipüstol tagasi. Hoidke pihustipüstolit kindlalt, et hoida ära õnnetusjuhtumitest tulenevaid vigastusi.**
16. **Enne kasutamist kontrollige kahjustatud või kulunud osasid. Veenduge alati, et voolik oleks õigesti ühendatud ja töö ajal ei esineks lekkeid. Toimimist mõjutavate vigadega masina kasutamine võib põhjustada õnnetuse.**
17. **Masin on mõeldud kasutamiseks puhastusainega, mille tootja on kaasa andnud või soovitanud. Muude puhastusainete või kemikaalide kasutamine võib seadme ohutusele ebasoodsat mõju avaldada.**
18. **Ärge tõmmake survepesuri kere liigutamiseks juhet ja/või voolikut. See kahjustab juhet, voolikut ja ühenduskomponente, mille tulemuseks on lühis või toimimisviga.**
19. **Ärge pange voolikule raskeid esemeid ega laske sõidukitel sellest üle sõita.**
20. **Enne vooliku lahtiühendamist laadige jääksurve pihustipüstolis alati maha.**
21. **Ühendades voolikut veetoruga, järgige kohaliku veetööde osakonna või ettevõtte juhiseid.**
22. **Kõrgsurve puhastusseadmete kasutamise ajal võib tekkida aerosool. Aerosooli sissehingamine võib olla tervisele ohtlik.**
23. **Olenevalt kasutusalast võib kõrgsurvega puhastamiseks kasutada kaetud otsakuid, mis vähendavad märkimisväärselt vett sisaldava aerosooli teket. Siiski ei saa sellist seadet kasutada kõikidel kasutusaladel. Kui kaitseks aerosooli eest pole võimalik kasutada kaetud otsakuid, võib olenevalt puhastuskeskkonnast vaja minna FFP 2 klassi kuuluvat või samaväärset respiraatorit.**
24. **Torupuhastusvoolikul on punane märgistus. Kui kasutate torupuhastusvoolikut, sisestage see puhastatavasse torusse vähemalt punase märgistuseni, enne kui masina sisse lülitate. See toiming takistab kokkupuudet suure surve all oleva veejoaga või prahi/reoveega, mis päästiku vajutamisel tahapoole välja paiskub.**

Hooldus

1. **Järgige juhendis toodud hooldusjuhiseid.**
2. **Masina ohutuse tagamiseks kasutage ainult tootja originaalvaruosasid või tootja heaks kiidetud varuosasid.**
3. **Laske kõrgsurvepesurit hooldada eksperdil, kes kasutab vaid identseid varuosi. Siis on kõrgsurvepesuri ohutus tagatud.**
4. **Juhul kui kõrgsurvepesur läheb katki või esineb rike, lülitage see viivitamatult välja ja eemaldage toitepistik. Pöörduge oma kohaliku**

edasimüüja või teeninduskeskuse poole.

HOIDKE JUHEND ALLES.

⚠*HOIATUS:* ÄRGE UNUSTAGE järgida toote ohutusnõudeid mugavuse või toote (korduskasutamisega saavutatud) hea tundmise tõttu.

VALE KASUTUS või kasutusjuhendi ohutuseeskirjade eiramine võib põhjustada tervisekahjustusi.

FUNKTSIONAALNE KIRJELDUS

⚠*ETTEVAATUST:* Kandke alati hoolt selle eest, et tööriist oleks enne reguleerimist ja kontrollimist välja lülitatud ja vooluvõrgust lahti ühendatud.

Toitelüliti

***TÄHELEPANU:* Ärge keerake toitelülitit jõuga.** See võib põhjustada lüliti rikke.

HW1200 jaoks

► **Joon.1: 1.** Asend OFF (väljas) **2.** Asend ON (sees)

Kõrgsurvepesuri sisselülitamiseks keerake toitelülitit päripäeva.

HW1300 jaoks

Olenevalt survetasemest keerake toitelülitit päri- või vastupäeva. Kõrge surve režiimi jaoks keerake toitelülitit päripäeva, madala surve režiimi jaoks vastupäeva.

► **Joon.2: 1.** Madala surve režiim **2.** Asend OFF (väljas) **3.** Kõrge surve režiim

Otsaku funktsioonid

MÄRKUS: Põhiotsakud erinevad olenevalt riigist. Vt teisi otsakuid jaotisest VALIKULISED TARVIKUD.

Vario-Power survepesur

► **Joon.3**

Veejoa survet saab reguleerida otsakut keerates.

⚠*ETTEVAATUST:* Survet reguleerides ärge pöörake otsakut samal ajal, kui seda pihustipüstoli suunas tõmbate. Otsak võib pihustipüstolilt lahti tulla ja põhjustada kehavigastusi.

Mustuse lõhkaja

► **Joon.4**

Väljutatakse spiraalne juga. Sobib kangekaelse mustuse eemaldamiseks.

***TÄHELEPANU:* Ärge kasutage mustuse lõhkajat puhastel õrnadel pindadel, näiteks akendel või autokerel.**

Vahuotsak

► **Joon.5**

Puhastusvahendit saab pihustada vahuna.

Päästiku töötamine

Veejoa väljalaskmiseks tõmmake päästikut. Pihustamine jätkub seni, kuni päästikut surutakse. Pihustipüstoli ohutuks kasutamiseks saab päästiku lukustada. Päästiku lukustamiseks tõmmake stopper välja ja kinnitage see käepidemel soone külge.

► **Joon.6: 1.** Päästik **2.** Stopper **3.** Soon

***TÄHELEPANU:* Selleks et vältida mehaanilist viga survelülitis, jätke päästiku vajutamiste vahele alati kahesekundiline intervall.**

Ohutusklapp

See seade on varustatud ohutusventiiliga, mis hoiab ära lubamatu ülesurve. Kui päästik vabastatakse, ventiil avaneb ja vesi ringleb uuesti läbi pumba sisselaske.

⚠*ETTEVAATUST:* Ärge muutke ega kohandage ohutusventiili seadeid.

Voolikurull

Ainult HW1300 jaoks

Vooliku lahtirullimiseks võtke konksust esimesena välja vooliku ots. Voltige käepide lahti ja keerake seda päripäeva. Kõrgsurvepesurit kasutades rullige voolik alati täielikult lahti.

► **Joon.7: 1.** Voolikurull **2.** Käepide **3.** Vooliku ots

Vooliku hoiundamisel keerake käepidet vastupäeva ja kinnitage vooliku ots.

► **Joon.8: 1.** Konks **2.** Käepide

Veega varustamine paagist/mahutist

Valikuline tarvik

***TÄHELEPANU:* Kasutage alati survekindlat veevoolikut läbimõõduga 13 mm või rohkem.**

***TÄHELEPANU:* Kasutage võimalikult lühikest survekindlat veevoolikut.**

Imivooliku komplekt

Kraani asemel saate veega varustada paagist või mahutist.

Asendage veevooliku üleminek imivooliku komplektiga (lisavarustus). Imivooliku komplekti ühendades võtke filtri ümbris vooliku küljest lahti ja ühendage see kõrgsurvepesuril oleva sisselaskega. Seejärel ühendage voolik filtri ümbrisega.

► **Joon.9: 1.** Paak/mahuti **2.** Imivooliku komplekt **3.** Veevooliku üleminek **4.** Voolik **5.** Filtri ümbris **6.** Kõrgsurvepesuri sisselase

***TÄHELEPANU:* Kasutage alati Makita imivoolikute komplekti.**

***TÄHELEPANU:* Jätke kõrgsurvepesuri sisselaske ja veepinna vahele alati 1,0 m (3,28 jalga) või vähem ruumi.** Muidu ei saa kõrgsurvepesur vett pumpa võtta.

Selleks, et vesi pääseks voolikusse, eemaldage otsak pihustipüstoli küljest ja lülitage kõrgsurvepesur sisse

sel ajal, kui päästikut surutakse. Kui vesi väljub pihustipüstolist ühtlaselt, vabastage päästik ja kinnitage vajalik otsak.

► **Joon.10: 1.** Pihustipüstol

MÄRKUS: Kui vesi ei välju, võtke imivooliku komplekt küljest ja leotage seda vees. Seejärel ühendage see uuesti kõrgsurvepesuriga.

► **Joon.11: 1.** Imivooliku komplekt

Sõelamoodul

Kraani asemel saate veega varustada paagist või mahutist.
Ühendage voolikumoodul ja sõelamoodul veevooliku üleminekule.

► **Joon.12: 1.** Paak/mahuti **2.** Sõelamoodul **3.** Voolikumoodul **4.** Veevooliku üleminek

ETTEVAATUST: **Muhvi filtrikarbi külge kinnitamisel jälgige, et te ei vigastaks oma kätt voolikurihmaga.**

TÄHELEPANU: **Kasutage alati Makita vooliku- ja sõelamoodulit.**

TÄHELEPANU: **Hoidke kõrgsurvepesuri sisselaset veepinna kohal kuni 1,0 m (3,28 jala) kõrgusel.** Muidu ei suuda kõrgsurvepesur vett pumba sisse viia.

Selleks, et vesi pääseks voolikusse, eemaldage otsak pihustipüstoli küljest ja lülitage kõrgsurvepesur sisse sel ajal, kui päästikut surutakse. Kui vesi väljub pihustipüstolist ühtlaselt, vabastage päästik ja kinnitage vajalik otsak.

► **Joon.13: 1.** Pihustipüstol

MÄRKUS: Kui vett välja ei pritsi, lahutage voolikumoodul ja sõelamoodul ning leotage neid vees. Seejärel paigaldage need kõrgsurvepesurile tagasi.

► **Joon.14: 1.** Voolikumoodul ja sõelamoodul

MÄRKUS: Kui vee sisseimu ei toimi, võtab kaua aega või veesurve ei ole piisav, kontrollige järgmist.

- Keerake lahti voolikumoodul, sõelamoodul ja veevooliku üleminek.
- Voolikumooduli ühendusmuhvid on tugevalt veevooliku üleminekule ja sõelamooduli filtrikarbile kinnitatud.

Pingutage, kui need on lahti.

Voolikumoodul
► **Joon.15: 1.** Ühendusmuhv

Sõelamoodul
► **Joon.16: 1.** Voolikurihm **2.** Filtrikarp

Veevooliku üleminek
► **Joon.17: 1.** Veevooliku üleminek

KOKKUPANEK

ETTEVAATUST: **Enne tööriistal mingite tööde tegemist kandke alati hoolt selle eest, et see oleks välja lülitatud ja vooluvõrgust lahti ühendatud.**

Kandmiskäepideme kokkupanek

Ainult HW1200 jaoks

1. Ühendage käepideme esimene ja tagumine pool, paigutades kruviaugud kõrgsurvepesuri kerel kohakuti.

► **Joon.18: 1.** Käepideme esimene pool **2.** Käepideme tagumine pool **3.** Kõrgsurvepesuri kere

2. Kinnitage kandmiskäepide kruvidega (7 tk).

► **Joon.19**

Kõrgsurvevooliku ühendamine

Ainult HW1200 jaoks

Ühendage kõrgsurvevoolik väljalaskega (püstoli märgiga). Keerake kõrgsurvevoolikul olevat mutrit päripäeva, samal ajal seda väljalaske kruvikeermesse keerates.

► **Joon.20: 1.** Väljalase **2.** Mutter

ETTEVAATUST: **Veenduge, et kõrgsurvevoolik oleks kindlalt ühendatud.** Lõdva kinnituse tõttu võib kõrgsurvevoolik lahti tulla ja põhjustada kehavigastusi.

Pihustipüstoli kinnitamine

Ühendage kõrgsurvevoolik pihustipüstolil oleva sisselaskega. Keerake kõrgsurvevoolikul olevat mutrit päripäeva, samal ajal seda sisselaske kruvikeermesse keerates.

► **Joon.21: 1.** Sisselase **2.** Mutter

ETTEVAATUST: **Veenduge, et kõrgsurvevoolik oleks kindlalt ühendatud.** Lõdva kinnituse tõttu võib kõrgsurvevoolik lahti tulla ja põhjustada kehavigastusi.

Kraani ühendamine

ETTEVAATUST: **Kasutage alati survekindlat veevoolikut, mille läbimõõt on ø13 mm või üle selle ja ühendage see kraaniga õigeid liitmikke kasutades.** Muidu võib veevoolik ja/või liitmik puruneda ja põhjustada kehavigastusi.

ETTEVAATUST: **Kasutage veetoruga ühendamiseks tootega kaasas olevat uut voolikukomplekti. Ärge korduskasutage vana voolikukomplekti.**

***TÄHELEPANU:* Kasutage võimalikult lühikest survekindlat veevoolikut.** Siseneva vee kogus peaks olema suurem kui pumba maksimaalne toitemaht.

***TÄHELEPANU:* Kui ühendate joogivee tarbeks veevõrguga, kasutage teie piirkonna eeskirjadele vastavat tagasivooluklappi.**

Valmistage ette survekindel veevoolik. Kinnitage ühendusmuhv ühte otsa, teine ots ühendage kraaniga.

1. Eemaldage ühendusmuhvil olev mutter ja viige survekindel veevoolik läbi mutri. Sisestage vooliku ots ühendusmuhvi ja seejärel pingutage mutter.

► **Joon.22:** **1.** Survekindel veevoolik **2.** Ühendusmuhvi mutter **3.** Ühendusmuhv

MÄRKUS: Kui ühendate survekindla veevooliku ühendusmuhvi abil kraaniga, kinnitage teine ühendusmuhv vooliku teise otsa.

2. Ühendage survekindel veevoolik kraaniga. Kasutage vooliku otsa kraani külge kinnitamiseks sobivat liitmikku, näiteks voolikusidet või veekraani liigendit.

► **Joon.23:** **1.** Voolikurihm **2.** Veekraani liigend **3.** Survekindel veevoolik

MÄRKUS: Liitmik sõltub selle kraani kujust, millega te ühendate. Valmistage ette sobiv kaubandusest ostetud liitmik.

3. Kinnitage veevooliku üleminek sisselaskega (kraani märgiga) ja seejärel sisestage ühendusmuhv.

► **Joon.24:** **1.** Ühendusmuhv **2.** Veevooliku üleminek **3.** Kõrgsurvepesuri sisselase

Otsaku ühendamine / lahti ühendamine

***ETTEVAATUST:* Otsakut ühendades / lahti ühendades lukustage alati päästik.**

Sisestage otsaku ots pihustipüstolil olevasse pilusse ja pöörake seda noolte suunas nii, nagu on näidatud joonisel. Lahtiühendamiseks pöörake otsakut vastupidises suunas, surudes seda samal ajal pihustipüstoli suunas.

► **Joon.25:** **1.** Pihustipüstol **2.** Pilu **3.** Otsaku ots

Mõned lisaotsakud vajavad pihustipüstoli kinnitamiseks ühendusliigendit (lisavarustus). Kinnitage ühendusliigend pihustipüstoli külge samal viisil nagu otsak.

► **Joon.26:** **1.** Otsak **2.** Ühendusliigend **3.** Pihustipüstol

MÄRKUS: Ühendusliigendit on tarvis, kui kasutate otsakuid, mis on kaasas teise mudeliga, HW112 või HW121.

Vahuotsaku ühendamine

Valikuline tarvik

***ETTEVAATUST:* Otsaku ühendamisel/ lahtiühendamisel lukustage alati pihustipüstoli päästik.**

***TÄHELEPANU:* Kasutage ainult neutraalset puhastusvahendit. Ärge kasutage olmepuhastusvahendeid, happelisi puhastusvahendeid, leeliselisi puhastusvahendeid, pleegiteid, lahusteid, süttivaid materjale või tööstuslikke lauseid, mis võivad masinat või teie vara kahjustada. Valmistage puhastuslahus lahusepudelil kirjeldatud juhiste järgi ning testige seda alati enne märkamatus kohas.**

***TÄHELEPANU:* Suure viskoossusega puhastusvahendi kasutamisel ummistub otsak tõenäoliselt. Suure viskoossusega puhastusvahendi kasutamisel lahjendage seda enne kasutamist, lisades pudelisse vett.**

MÄRKUS: Vahuotsaku kasutamisel lahjendatakse pudelis olevat puhastusvahendit masinast saadava veega ja pihustatakse. Te ei pea puhastusvahendi kontsentratsiooni pudelis vajalikust rohkem lahjendama. Reguleerige puhastusvahendi kontsentratsiooni vastavalt kasutustingimustele.

MÄRKUS: Kui vahuotsak on küljele kaldu, võib puhastusvahendit maha voolata.

Valmistage puhastusaine ette enne vahuotsaku kasutamist.

1. Eemaldage otsak paagist, pöörates otsakut vastupäeva. Kinnitage otsak pihustipüstoliga.

► **Joon.27:** **1.** Otsak **2.** Pihustipüstol

2. Valage puhastusvahend paaki ja kinnitage paak otsakule, keerates seda joonisel näidatud suunas.

► **Joon.28:** **1.** Paak

TÖÖRIISTA KASUTAMINE

***HOIATUS:* Ärge puudutage veejuga ega suunake seda enda või teiste poole.** Veejuga on ohtlik ja võib teile või teistele viga teha.

***HOIATUS:* Veejuga lastes ärge kunagi hoidke puhastatavat eset käes ega pange oma käsi ja jalgu veejoa lähedusse.**

***ETTEVAATUST:* Olge veejoa tagasilöögi ja eemalepaiskuvate esemete ohu tõttu ettevaatlik. Hoidke düüsi esemest vähemalt 30 cm kaugusel.**

***ETTEVAATUST:* Ärge laske kõrgsurvepesuril töötada ilma veeta pikemalt kui 1 minuti vältel.**

***ETTEVAATUST:* Ärge kasutage kõrgsurvepesurit pikema aja vältel.** See võib põhjustada ülekuumenemise või tulekahju. Pikaajaline kasutamine võib põhjustada ka vibratsioonihäiret.

***ETTEVAATUST:* Jälgige tuule suunda.** Kui puhastusaine satub silma või suhu, loputage viivitamatult puhta veega ja vajaduse korral pöörduge arsti poole.

***TÄHELEPANU:* Vältige kõrgsurvepesuri kasutamist pikemalt kui 1 tund. Pärast 1-tunnist kasutamist jätke sama pikk paus.**

1. Ühendage kõrgsurvevooliku ots pihustipüstoliga. Mudeli HW1200 puhul ühendage teine ots kõrgsurvepesuriga. Mudeli HW1300 puhul rullige voolik lõpuni lahti.

2. Ühendage kõrgsurvepesur kraaniga ja seejärel avage kraan.
► **Joon.29**

TÄHELEPANU: **Kõrgsurvepesuri mehhanismi kaitsmiseks ärge kasutage vett, mille temperatuur on üle 40 °C.**

3. Ühendage kõrgsurvepesur pistikupessa ja lülitage sisse.
► **Joon.30: 1.** Toitelüliti

4. Veejoa väljutamiseks avage stopper ja suruge päästikut. Pihustamine jätkub seni, kuni päästikut surutakse.
► **Joon.31: 1.** Stopper

ETTEVAATUST: **Hoidke pihustipüstolit kindlalt.** Pihustipüstol põrkab päästiku tõmbamisel tagasi.

ETTEVAATUST: **Puhastamise ajal hoidke pihustipüstolit alati käepidemest ja torust. Sel ajal kui mootor töötab, ärge puudutage ühtki kõrgsurvepesuri kere osa peale kandmiskäepideme ja toitelüliti.**

TÄHELEPANU: **Ärge tõmmake pihustipüstolit kasutamise ajal jõuga.** See võib põhjustada kõrgsurvepesuri ümberkukkumise.

Pärast kasutamist

ETTEVAATUST: **Pärast kasutamist tehke alati juhendis kirjeldatud toimingud.** Pihustipüstolis või kõrgsurvepesuris olev jääksurve võib tekitada inimestele kehavigastusi või sees olevale pumbale kahjustusi.

1. Pärast kasutamist jätke toitelüliti sisse.

2. Sulgege kraan ja ühendage veevoolik kõrgsurvepesurist lahti.
► **Joon.32**

3. Suruge päästikut, kuni järelejäänud vesi kõrgsurvepesurist väljutatakse.

Ärge laske mootoril töötada pikemalt kui 1 minuti vältel.
► **Joon.33**

4. Lülitage kõrgsurvepesur välja ja eemaldage see pistikupesast.
► **Joon.34: 1.** Toitelüliti

5. Ühendage kõrgsurvevoolik pihustipüstolist lahti.
► **Joon.35: 1.** Pihustipüstol **2.** Kõrgsurvevoolik

Ainult mudelile HW1200

Eemaldage kõrgsurvevoolik kõrgsurvepesurist.
► **Joon.36: 1.** Kõrgsurvevoolik

Ainult mudelile HW1300

1. Rullige voolik ja fikseerige vooliku ots.
► **Joon.37: 1.** Konks **2.** Käepide

2. Voltige käepide voolikupooli hoova sisse, tõmmates käepidet joonisel näidatud noole suunas.
► **Joon.38: 1.** Käepide **2.** Voolikupooli hoob

TÄHELEPANU: **Kõrgsurvevooliku kahjustumise vältimiseks eemaldage enne selle hoiule panemist voolikust vesi.**

HOOLDAMINE JA HOIUSTAMINE

ETTEVAATUST: **Enne kontroll- või hooldustoimingute tegemist kandke alati hoolt selle eest, et tööriist oleks välja lülitatud ja vooluvõrgust lahti ühendatud.**

TÄHELEPANU: **Ärge kunagi kasutage bensiini, vedeldit, alkoholi ega midagi muud sarnast. Selle tulemuseks võib olla luitumine, deformatsioon või pragunemine.**

Toote OHUTUSE ja TÖÖKINDLUSE tagamiseks tuleb vajalikud remonttööd ning muud hooldus- ja reguleerimistööd lasta teha Makita volitatud teeninduskeskustes või tehase teeninduskeskustes. Alati tuleb kasutada Makita varuosi.

Otsaku puhastamine

Kasutage otsakust mustuse või ummistuse eemaldamiseks puhastusnõela.
► **Joon.39: 1.** Puhastusnõel

TÄHELEPANU: **Ärge eemaldage mustust või prahti jõuga.** Selle tulemuseks võivad olla kehavigastused või väljumisava kahjustused, mis põhjustab joa suuna kõrvalekaldumist või kehva toimimist.

Filtri puhastamine

Ühendage veevooliku üleminek lahti ning eemaldage mustus ja praht filtri seest.
► **Joon.40: 1.** Veevooliku üleminek **2.** Filter
3. Tihendrõngas

Imivooliku komplekti kasutades (lisavarustus) võtke filter filtri korpusest välja ning eemaldage mustus ja praht.
► **Joon.41: 1.** Filter **2.** Filtri ümbris

MÄRKUS: Optimaalse töövõime tagamiseks puhastage filtreid perioodiliselt.

Hoiundamine

Rullige voolik ja juhe kokku. Pange pihustipüstol ja otsakud taskutesse.

HW1200
► **Joon.42**

HW1300
► **Joon.43**

⚠***ETTEVAATUST:*** **Hoiundage alati sise-ruumides, kus temperatuur ei lange alla külmumispiiri.** Kui kõrgsurvepesur külmub ja läheb rikki, võtke remondi asjus ühendust kohaliku teeninduskeskusega.

⚠***ETTEVAATUST:*** **Kasutage kõrgsurvepesurit kandes alati kandmiskäepidet. Ärge kandke seda voolikust või juhtmest kinni hoides.** Voolik või juhe võib kahjustada saada.

⚠***ETTEVAATUST:*** **Ärge kandke kõrgsurvepesurit, kui voolik ja/või juhe on kokku rullimata.** Väljavenitatud voolik või juhe võib kahjustada saada või takerduda muude esemete taha, mille tulemuseks on kehavigastused või katkiminek.

VEAOTSING

Enne remonditöökotta pöördumist kontrollige niidukit ise. Ärge üritage niidukit lahti võtta, kui leiate probleemi, mida kasutusjuhendis ei kirjeldata. Selle asemel pöörduge Makita volitatud teeninduskeskusesse, kus kasutatakse remontimisel alati Makita tagavaraosi.

Tõrge	Võimalik põhjus (rike)	Lahendus
Pesur ei käivitu.	Elektrit ei ole	Ühendage pistik vooluvõrguga. Kontrollige, kas vooluvõrgus on toide.
	Lüliti ei ole sisse lülitatud.	Lülitage lüliti välja.
	Pumba jääkrõhk	Tõmmake päästikut.
	Kahjustatud juhe või vooluahel	Võtke parandustööde asjus ühendust volitatud teeninduskeskusega.
Veejuga puudub / veejuga on nõrk	Veevarustus puudub	Veenduge, et kraan oleks avatud. Kui kasutate imivooliku komplekti, juhtige vesi voolikusse.
	Kehv veevarustus	Keerake kraan lahti.
	Kehv veevooliku ühendus	Kontrollige ühendust veevooliku ja kraani ning kõrgsurvepesuri sisselaske vahel.
	Ummistunud voolik, filter või otsak	Eemaldage voolikust ummistus, filter või otsak.
	Õhk blokeerib veevoolu.	Lülitage lüliti välja ja seejärel uuesti sisse, samal ajal päästikut surudes.
	Kahjustatud või kulunud otsak	Asendage otsak.
	Pumba või ventiili rike	Võtke parandustööde asjus ühendust volitatud teeninduskeskusega.
Ebastabiilne veejuga.	Ummistunud otsak	Eemaldage puhastusnõela abil ummistus otsaku väljalaskeavast.
	Kehv veeimemine	Kontrollige kraanist algavat veevoolikut lekete ja ummistuste suhtes. Keerake kraan lahti.
	Vesi on liiga kuum.	Varustage jahedama veega.
	Ventiili rike	Võtke parandustööde asjus ühendust volitatud teeninduskeskusega.
Ebaharilik heli.	Vesi on liiga kuum.	Varustage jahedama veega.
	Õhk on pumbas kinni.	Võtke parandustööde asjus ühendust volitatud teeninduskeskusega.
Vee-/õlileke.	Kehv ühendus	Kontrollige kõrgsurvevooliku ja pihustipüstoli ning kõrgsurvepesuri vahelist ühendust.
	Kulunud tihendid	Võtke parandustööde asjus ühendust volitatud teeninduskeskusega.
Pump ei tööta, kuigi kuulete mootori häält.	Ebasobiv pikendusjuhe.	Kasutage pikendusjuhet, mis sobib toote nimiandmetega.

VALIKULISED TARVIKUD

⚠*ETTEVAATUST:* Neid tarvikuid ja lisaseadmeid on soovitatav kasutada koos Makita tööriistaga, mida selles kasutusjuhendis kirjeldatakse. Muude tarvikute ja lisaseadmete kasutamisega võib kaasneda vigastusoht. Kasutage tarvikuid ja lisaseadmeid ainult otstarbekohaselt.

Saate vajaduse korral kohalikust Makita teeninduskeskusest lisateavet nende tarvikute kohta.

MÄRKUS: Mõned nimekirjas loetletud tarvikud võivad kuuluda standardvarustusse ning need on lisatud tööriista pakendisse. Need võivad riigiti erineda.

Pihustustoru

► Joon.44

Joa laiust saab reguleerida vahemikus 0° kuni 25°, pöörates otsaku esimest otsa.

⚠*ETTEVAATUST:* Joa laiust reguleerides ärge pöörake otsakut samal ajal, kui tõmbate seda pihustipüstoli suunas. Otsak võib pihustipüstolilt lahti tulla ja põhjustada kehavigastusi.

Pesemishari (pikk)

► Joon.45

Harjaga varustatud otsak. Kasulik mustuse väljapesemiseks, samal ajal harjaga hõõrudes.

Imivooliku komplekt

► Joon.46

Asendage veevoolik selle komplektiga, et varustada veega paagist või mahutist.

Voolikumoodul

► Joon.47

Voolikumoodul kraani või sõelamooduli ühendamiseks tootele.

Sõelamoodul

► Joon.48

Sõelamoodul vee saamiseks paagist või mahutist. Kasutage toote ühendamiseks voolikumoodulit.

Pöörlev pesemishari

► Joon.49

Kolm sees olevat harja pöörlevad aeglaselt sel ajal, kui juga väljutatakse. Sobib kerge mustuse eemaldamiseks välisseinalt, autokerelt, vannilt jne.

Torupikendus

► Joon.50

Torud pihustipüstolile pikkuse lisamiseks. Saadaval on kolm erinevat pikkust, kui muudate kasutatavate torude arvu.

Kerealune pihustitoru

► Joon.51

Eriti pikk pihustitoru, nurgaga otsakuga. Parim raskesti ligipääsetavate piirkondade, näiteks autokere alumise osa ja katuserenni puhastamiseks.

⚠*ETTEVAATUST:* Ärge kasutage kerealust pihustitoru koos torupikendusega.

Pritsmekaitse

► Joon.52

Vähendab tagasipritsimist, kui puhastate nurkasid mustuselõhkajaga.

Pöördliigend

► Joon.53

Hoiab ära kõrgsurvevooliku väändumise.

Ühendusliigend

► Joon.54

Liigend, mille saab ühendada teise mudeli otsakuga.

MÄRKUS: Ühendusliigendit on tarvis, kui kasutate otsakuid, mis on kaasas teise mudeliga, HW112 või HW121.

Torupuhastusvoolik (10 m / 15 m)

► Joon.55

Torustiku ja vihmaveetorude puhastamiseks ja ummistuste eemaldamiseks.

⚠*ETTEVAATUST:* Torupuhastusvoolikut kasutades olge veejoa suhtes eriti tähelepanelik. Väga intensiivne veejuga paiskub tagasi. Käivitage veejuga ainult siis, kui otsak on vähemalt kuni punase märgistuseni puhastatavasse torusse sisestatud.

Pikendamiseks mõeldud kõrgsurvevoolik (5 m / 8 m / 10 m)

► Joon.56

Pikendusvoolik kõrgsurvepesuri kere ühendamiseks pihustipüstoliga.

Vario-Power survepesuri otsak ja pikendus

► Joon.57: **1.** Vario-Poweri survepesuri otsak
2. Pikendus

Veejoa survet saab reguleerida otsakut keerates.

⚠*HOIATUS:* Paigaldage pikendusele ainult Vario-Power survepesuri otsak. Ärge ühendage originaalpikenduse külge muid valikulisi pikendusi. Muude kui tootja soovitatud lisaseadmete kasutamine võib põhjustada kahjustuse ohu või inimesi vigastada.

⚠*ETTEVAATUST:* Survet reguleerides ärge pöörake otsakut samal ajal, kui seda pihustipüstoli suunas tõmbate. Otsak võib pihustipüstolilt lahti tulla ja põhjustada kehavigastusi.

ОСТОРОЖНО

- **Сведения о соответствующих мерах предосторожности перед техническим обслуживанием изделия пользователем приведены в главе “ОБСЛУЖИВАНИЕ И ХРАНЕНИЕ”.**
- **Данное устройство не предназначено для использования лицами (включая детей) с ограниченными физическими, сенсорными или умственными способностями, а также не имеющими надлежащего опыта и знаний.**
- **Устройствами не должны пользоваться дети. Следите за маленькими детьми, чтобы они не использовали устройство в качестве игрушки.**
- **В случае повреждения шнура питания его необходимо заменить в авторизованном сервисном центре.**
- **Максимальное давление воды на входе см. в главе “ТЕХНИЧЕСКИЕ ХАРАКТЕРИСТИКИ”.**
- **Для подключения к водопроводу обязательно используйте новый набор шлангов, поставляемый в комплекте с изделием. Не используйте старый набор шлангов повторно.**
- **При эксплуатации данного устройства необходимо использовать поставляемое или рекомендованное производителем чистящее средство. Применение других чистящих средств или химикатов может негативно отразиться на безопасности устройства.**
- **При использовании очистителей высокого давления могут образовываться аэрозоли. Вдыхание аэрозолей может быть вредным для здоровья.**
- **Струи воды высокого давления могут представлять опасность при ненадлежащем использовании. Запрещается направлять струю на людей, находящееся под напряжением электрооборудование и само устройство.**
- **Запрещается использовать устройство рядом с людьми, не облаченными в защитную одежду.**
- **Не направляйте струю на себя или других людей с целью очистить одежду или обувь.**
- **Риск взрыва – не распыляйте легковоспламеняющиеся жидкости.**
- **Очистителями высокого давления не должны пользоваться дети или необученный персонал.**
- **Шланги, фитинги и муфты высокого давления играют важную роль в обеспечении безопасности устройства. Используйте только рекомендованные производителем шланги, фитинги и муфты.**
- **Чтобы обеспечить безопасность устройства, необходимо использовать только оригинальные или одобренные производителем запасные части.**
- **Вода, прошедшая через обратные клапаны, считается непригодной для питья.**
- **Перед проведением каких-либо работ с инструментом обязательно проверяйте, что инструмент выключен, а шнур питания вынут из розетки.**
- **Не используйте устройство в случае повреждения шнура питания или важных компонентов, например, предохранительных устройств, шлангов высокого давления, пистолета.**
- **Неподходящие удлинительные шнуры могут представлять опасность. При использовании удлинительного шнура необходимо убедиться, что он подходит для применения вне помещений. Кроме того, требуется следить за тем, чтобы соединение было сухим и находилось над поверхностью земли. Для соблюдения этих требований рекомендуется использовать намотанный на катушку шнур, который держит разъем на расстоянии как минимум 60 мм над землей.**
- **Обязательно переводите главный выключатель в отключенное положение, если собираетесь оставить устройство без присмотра.**
- **В некоторых случаях для очистки с помощью очистителя высокого давления могут использоваться насадки со щитками, которые значительно снижают количество образующихся аэрозолей на водной основе. Однако некоторые виды работ не позволяют использовать такие приспособления. Если использовать насадки со щитками для защиты от аэрозолей нельзя, в зависимости от условий очистки может возникнуть необходимость в использовании респираторной маски класса FFP 2 или его эквивалента.**
- **Cj,k.lfqnt nht,jdfybzСоблюдайте требования местной компании по водоснабжению.**
- **Для европейских стран:**
  Согласно EN12729 (BA), прибор также может быть подключен к магистрали питьевой воды, если в шланг подачи установлен обратный клапан с устройством слива.

ТЕХНИЧЕСКИЕ ХАРАКТЕРИСТИКИ

Модель:		**HW1200**	**HW1300**
Макс. объем подачи		7,0 л/мин	7,5 л/мин
Расход воды		5,5 л/мин	6,0 л/мин
Макс. допустимое давление		12 МПа (120 бар)	13 МПа (130 бар)
Рабочее давление	Режим высокого давления	10 МПа (100 бар)	11 МПа (110 бар)
	Режим низкого давления	-	8 МПа (80 бар)
Макс. давление подачи		1 МПа (10 бар)	
Макс. температура подачи		40 °C	
Макс. высота всасывания		1,0 м	
Размеры (Д x Ш x В)		292 мм x 358 мм x 830 мм	
Масса	*1	11,0 кг	12,7 кг
	*2	11,3 кг	13,0 кг
Защита двигателя		IPX5	

- Благодаря нашей постоянно действующей программе исследований и разработок указанные здесь технические характеристики могут быть изменены без предварительного уведомления.
- Технические характеристики могут различаться в зависимости от страны.

*1: Указанная масса не включает массу принадлежности (распылителя с регулируемой мощностью) или шланга для подачи воды.
*2: Разница с указанной выше массой состоит в следующем.
- Масса принадлежности (распылителя с регулируемой мощностью) включена.

Символы

Ниже приведены символы, которые могут использоваться для обозначения оборудования. Перед использованием убедитесь в том, что вы понимаете их значение.

	Прочитайте руководство по эксплуатации.
	Обратите особое внимание.
	ДВОЙНАЯ ИЗОЛЯЦИЯ
	Только для стран ЕС В связи с наличием в оборудовании опасных компонентов использованное электрическое и электронное оборудование может оказывать негативное влияние на окружающую среду и здоровье человека. Не выбрасывайте электрические и электронные приборы вместе с бытовыми отходами! В соответствии с директивой ЕС по утилизации отходов электрического и электронного оборудования и ее адаптацией к национальному законодательству, использованное электрическое и электронное оборудование должно отдельно собираться и доставляться на пункт раздельного сбора коммунальных отходов, работающем с соблюдением правил охраны окружающей среды. Это обозначено символом в виде перечеркнутого мусорного контейнера на колесах, нанесенным на оборудование.
	Запрещается направлять струю на себя, окружающих людей, животных и находящееся под напряжением электрооборудование.
	Не подходит для подключения к водопроводным магистралям питьевой воды.
	Гарантированный уровень звуковой мощности в соответствии с Директивой ЕС по шумам вне помещений.
	Уровень звуковой мощности в соответствии с Регламентом Австралии (Новый Южный Уэльс) по контролю за шумом

Назначение

Этот инструмент предназначен для удаления сложно выводимой грязи с помощью струи воды. Этот инструмент предназначен для домашнего использования.

Источник питания

Данный инструмент должен подключаться к источнику питания с напряжением, соответствующим напряжению, указанному на идентификационной пластине, и может работать только от однофазного источника переменного тока. Он имеет двойную изоляцию и поэтому может подключаться к розеткам без заземления.

Для низковольтных систем общего пользования напряжением от 220 до 250 В.

Включение электрического устройства приводит к колебаниям напряжения. Использование данного устройства в неблагоприятных условиях электроснабжения может оказывать негативное влияние на работу другого оборудования. Если полное сопротивление в сети питания равно или менее 0,25 Ом, можно предполагать, что данный инструмент не будет оказывать негативного влияния. Сетевая розетка, используемая для данного инструмента, должна быть защищена предохранителем или прерывателем цепи с медленным размыканием.

Шум

Типичный уровень взвешенного звукового давления (A), измеренный в соответствии с EN60335-2-79:

Модель HW1200
Уровень звукового давления (L_{pA}): 72 дБ (A)
Погрешность (K): 3,8 дБ (A)

Модель HW1300
Уровень звукового давления (L_{pA}): 76 дБ (A)
Погрешность (K): 2,4 дБ (A)

Уровень шума при выполнении работ может превышать 80 дБ (A).

ПРИМЕЧАНИЕ: Заявленное значение распространения шума измерено в соответствии со стандартной методикой испытаний и может быть использовано для сравнения инструментов.

ПРИМЕЧАНИЕ: Заявленное(-ые) значение(-я) распространения шума можно также использовать в предварительной оценке воздействия.

⚠*ОСТОРОЖНО:* Используйте средства защиты слуха.

⚠*ОСТОРОЖНО:* Распространение шума во время фактического использования электроинструмента может отличаться от заявленного(-ых) суммарного(-ых) значения(-й) в зависимости от способов использования инструмента.

⚠*ОСТОРОЖНО:* Обязательно определите меры безопасности для защиты оператора, основанные на оценке воздействия в реальных условиях использования (с учетом всех этапов рабочего цикла, таких как выключение инструмента, работа без нагрузки и включение).

Вибрация

Суммарное значение непрерывной вибрации (сумма векторов по трем осям), определенное согласно EN60335-2-79:

Модель HW1200
Распространение вибрации (a_h): 4,11 м/с^2
Погрешность (K): 1,5 м/с^2

Модель HW1300
Распространение вибрации (a_h): 4,86 м/с^2
Погрешность (K): 1,5 м/с^2

ПРИМЕЧАНИЕ: Заявленное общее значение распространения вибрации измерено в соответствии со стандартной методикой испытаний и может быть использовано для сравнения инструментов.

ПРИМЕЧАНИЕ: Заявленное суммарное значение распространения вибрации можно также использовать в предварительной оценке воздействия.

⚠*ОСТОРОЖНО:* Распространение вибрации во время фактического использования электроинструмента может отличаться от заявленного суммарного значения в зависимости от способов использования инструмента.

⚠*ОСТОРОЖНО:* Обязательно определите меры безопасности для защиты оператора, основанные на оценке воздействия в реальных условиях использования (с учетом всех этапов рабочего цикла, таких как выключение инструмента, работа без нагрузки и включение).

Далее показаны средние значения максимальной амплитуды ускорения от повторяющихся ударных вибраций, p_F, с соответствующей погрешностью (K), определяемой согласно EN60335-2-79.

Модель HW1200
p_F : 51 м/с^2
Погрешность (K): 2 м/с^2

Модель HW1300
p_F : 51 м/с^2
Погрешность (K): 5 м/с^2

ПРИМЕЧАНИЕ: Эти заявленные значения не должны использоваться для определения вибрационного воздействия на верхние конечности.

Декларации о соответствии

Только для европейских стран

С Декларацией о соответствии нормативным требованиям ЕС/Великобритании можно ознакомиться по следующему URL-адресу.

https://support.makita.biz/doc/doc_index.html

МЕРЫ БЕЗОПАСНОСТИ

⚠*ОСТОРОЖНО:* Ознакомьтесь со всеми инструкциями и рекомендациями по технике безопасности. Невыполнение инструкций и рекомендаций может привести к поражению электротоком, пожару и/или тяжелым травмам.

Сохраните брошюру с инструкциями и рекомендациями для

дальнейшего использования.

Безопасность в месте выполнения работ

1. **Не допускайте посторонних лиц в зону проведения работ.**
2. **Не старайтесь дотянуться до чего-либо и не вставайте на неустойчивые опоры. Всегда сохраняйте устойчивое положение и равновесие.**
3. **Корпус водоструйного аппарата высокого давления требуется размещать на ровной и устойчивой поверхности. Не используйте устройство на участках, где отработанная вода может растекаться или скапливаться.**
4. **Перед выполнением работ с помощью устройства необходимо проводить осмотр подлежащих очистке предметов и пространства вокруг них. Струи высокого давления могут повредить краску или другие типы покрытия, включая содержащие токсичные химикаты. При необходимости примите меры предосторожности.**
5. **Соблюдайте осторожность, чтобы не споткнуться о провод или шнур водоструйного аппарата высокого давления. При эксплуатации устройства необходимо принимать во внимание конфигурацию провода и шланга.**
6. **Во время работы водоструйного аппарата высокого давления из его нижней части будет вытекать небольшое количество воды. Не размещайте водоструйный аппарат высокого давления на участках, которые вы хотите защитить от намокания.**

Личная безопасность

1. **Для защиты от струй и отбрасываемых ими предметов операторы должны надевать отвечающую соответствующим требованиям одежду, например, защитную обувь, защитные каски со смотровыми щитками, средства защиты органов слуха и т. п.**
2. **Не используйте водоструйный аппарат высокого давления рядом с людьми, не облаченными в защитную одежду.**
3. **Для снижения риска нанесения травмы необходимо соблюдать особую осторожность при эксплуатации устройства рядом с детьми.**
4. **Вода, прошедшая через обратный клапан не пригодна для питья.**

Электробезопасность

1. **Запрещается использовать водоструйный аппарат высокого давления вне помещения во время дождя.**
2. **Запрещается прикасаться к электрической вилке и/или розетке мокрыми руками.**
3. **Не используйте устройство в случае повреждения шнура питания или важных компонентов, например, предохранительных устройств, шлангов высокого давления или пистолета.**
4. **Вилка должна подходить к розетке. Запрещается вносить какие-либо изменения в конструкцию вилки. При работе с инструментами с заземлением запрещается использовать переходники.** Использование немодифицированных розетки и вилки снижает риск поражения электрическим током.
5. **Неподходящие удлинительные шнуры могут представлять опасность. При использовании удлинительного шнура необходимо убедиться, что он подходит для применения вне помещений. Кроме того, требуется следить за тем, чтобы соединение было сухим и находилось над поверхностью земли.** Для соблюдения этих требований рекомендуется использовать намотанный на катушку шнур, который держит разъем на расстоянии как минимум 60 мм над землей.
6. **При использовании удлинительных шнуров необходимо соблюдать следующие требования:**
   - **Обязательно пользоваться только подходящими для применения вне помещений удлинительными шнурами.**
   - **Требуется использовать только те удлинительные шнуры, рабочая мощность которых равна мощности устройства или превышает ее.**
   - **Не используйте поврежденные удлинительные шнуры.**
   - **Проводите осмотр удлинительных шнуров перед эксплуатацией и заменяйте их в случае наличия повреждений.**
   - **Обращайтесь с удлинительными шнурами аккуратно и не выдергивайте их слишком резко.**
   - **Располагайте шнуры на расстоянии от источников тепла и острых краев.**
   - **Обязательно вытаскивайте удлинительный шнур из штепсельной розетки перед тем, как отсоединить его от устройства.**
7. **Подключение к источнику питания должно выполняться квалифицированным электриком и соответствовать требованиям стандарта IEC 60364-1. Мы рекомендуем включать в цепь питания данного изделия устройство, срабатывающее от остаточного тока, которое в течение 30 мс прекратит подачу питания при превышении показателем утечки тока на землю значения 30 мА, или устройство проверки заземляющего контура.**

Эксплуатация и обслуживание электроинструмента

1. **Прочитайте все инструкции перед эксплуатацией устройства.**
2. **Ознакомьтесь со способами быстрой остановки водоструйного аппарата высокого давления или сброса давления. Внимательно изучите органы управления.**
3. **Струи высокого давления могут представлять опасность при ненадлежащем использовании. Запрещается направлять струю на людей, находящееся под напряжением электрооборудование и само устройство.**
4. **Это устройство не предназначено для использования лицами (включая детей) с ограниченными физическими, сенсорными**

или умственными способностями, а также не имеющими надлежащего опыта и знаний.

5. **Следите за маленькими детьми, чтобы они не использовали устройство в качестве игрушки.**
6. **Не распыляйте легковоспламеняющиеся и/или токсичные жидкости. Невыполнение этого требования может привести к взрыву, а также стать причиной отравления персонала или повреждения устройства.**
7. **Не направляйте струю на себя или других людей с целью очистить одежду или обувь.**
8. **Шланги, фитинги и муфты высокого давления играют важную роль в обеспечении безопасности устройства. Используйте только рекомендованные производителем шланги, фитинги и муфты.**
9. **Соблюдайте инструкции при смене насадок.**
10. **Ручки инструмента всегда должны быть сухими и чистыми; на них не должно быть масла или смазки.**
11. **Будьте бдительны – следите за тем, что вы делаете.**
12. **Не используйте устройство в состоянии алкогольного или наркотического опьянения.**
13. **Не держите водоструйный аппарат высокого давления включенным дольше одной минуты, если в нем нет воды. Невыполнение этого требования станет причиной поломки двигателя, что, в свою очередь, приведет к невозможности дальнейшей эксплуатации устройства.**
14. **Обязательно отключайте подачу питания и воды, если оставляете водоструйный аппарат высокого давления без присмотра.**
15. **Не забывайте об отдаче. Пистолет обладает отдачей при выпуске струи высокого давления из насадки. Крепко удерживайте пистолет, чтобы не допустить нанесения травм по неосторожности.**
16. **Проверяйте устройство на наличие поврежденных или изношенных компонентов перед использованием. Кроме того, необходимо убедиться, что шланг подсоединен должным образом, а во время работы не возникает утечек. Использование устройства, обладающего функциональными дефектами, может привести к несчастному случаю.**
17. **При эксплуатации данного устройства необходимо использовать поставляемое или рекомендованное производителем чистящее средство. Применение других чистящих средств или химикатов может негативно отразиться на безопасности устройства.**
18. **Не тяните за шнур и/или шланг, чтобы передвинуть водоструйный аппарат высокого давления. Невыполнение этого требования приведет к повреждению шнура, шланга и соединительных деталей, а также станет причиной короткого замыкания или появления функциональных дефектов.**
19. **Не кладите тяжелые предметы на шланг и не давайте транспортным средствам переезжать его.**
20. **Обязательно сбрасывайте остаточное давление в пистолете перед отсоединением шланга.**
21. **При подсоединении шланга к водопроводу следуйте инструкциям местной инстанции, занимающейся водоснабжением (будь то подразделение или компания).**
22. **При использовании очистителей высокого давления могут образовываться аэрозоли. Вдыхание аэрозолей может быть вредным для здоровья.**
23. **В некоторых случаях для очистки с помощью очистителя высокого давления могут использоваться насадки со щитками, которые значительно снижают количество образующихся аэрозолей на водной основе. Однако некоторые виды работ не позволяют использовать такие приспособления. Если использовать насадки со щитками для защиты от аэрозолей нельзя, в зависимости от условий очистки может возникнуть необходимость в использовании респираторной маски класса FFP 2 или его эквивалента.**
24. **Шланг для очистки труб имеет красную маркировку. При использовании шланга для очистки труб обязательно вставляйте его в очищаемую трубу по меньшей мере до красной маркировки перед включением машины. Это действие предохраняет от удара водяной струей или мусором/сточными водами под высоким давлением, выбрасываемыми обратно при нажатии триггерного переключателя.**

Сервисное обслуживание

1. **Следуйте инструкциям по техническому обслуживанию, приведенным в данном руководстве.**
2. **Чтобы обеспечить безопасность устройства, необходимо использовать только оригинальные или одобренные производителем запасные части.**
3. **Обслуживание водоструйного аппарата высокого давления должно проводиться только квалифицированным специалистом по ремонту и только с использованием идентичных заменяемым запасных частей. Это позволит обеспечить безопасность водоструйного аппарата высокого давления.**
4. **В случае поломки или неисправности водоструйного аппарата высокого давления необходимо немедленно отключить его и вытащить вилку из розетки. Обратитесь в местный дилерский или сервисный центр.**

СОХРАНИТЕ ДАННЫЕ ИНСТРУКЦИИ.

⚠*ОСТОРОЖНО:* НЕ ДОПУСКАЙТЕ, чтобы удобство или опыт эксплуатации данного устройства (полученный от многократного использования) доминировали над строгим соблюдением правил техники безопасности при обращении с этим устройством.

НЕПРАВИЛЬНОЕ ИСПОЛЬЗОВАНИЕ инструмента или несоблюдение правил техники безопасности, указанных в данном руководстве, может привести к тяжелой травме.

ОПИСАНИЕ РАБОТЫ

⚠*ВНИМАНИЕ:* Перед регулировкой или проверкой функций инструмента обязательно убедитесь, что он выключен и его вилка вынута из розетки.

Переключатель питания

***ПРИМЕЧАНИЕ:* Не прилагайте повышенных усилий при взаимодействии с переключателем питания.** Невыполнение этого требования может привести к его поломке.

Для модели HW1200

► **Рис.1:** **1.** Положение OFF (Выкл.) **2.** Положение ON (Вкл.)

Поверните переключатель питания по часовой стрелке, чтобы включить водоструйный аппарат высокого давления.

Для модели HW1300

В зависимости от уровня давления поверните переключатель питания по часовой стрелке или против часовой стрелки. Поверните переключатель питания по часовой стрелке, чтобы включить режим высокого давления или против часовой стрелки, чтобы активировать режим низкого давления.

► **Рис.2:** **1.** Режим низкого давления **2.** Положение OFF (Выкл.) **3.** Режим высокого давления

Функции насадки

ПРИМЕЧАНИЕ: Стандартные насадки различаются в зависимости от страны. Другие насадки см. в разделе “ДОПОЛНИТЕЛЬНЫЕ ПРИНАДЛЕЖНОСТИ”.

Распылитель с регулируемой мощностью
► **Рис.3**

Давление струи можно отрегулировать путем поворота насадки.

⚠*ВНИМАНИЕ:* При регулировании давления струи запрещается вращать насадку, смещая ее в направлении пистолета. Несоблюдение этого требования может привести к отсоединению насадки от пистолета и стать причиной нанесения травмы.

Грязевая фреза
► **Рис.4**

Выпускается спиральная струя. Подходит для удаления сложно выводимой грязи.

***ПРИМЕЧАНИЕ:* Не применяйте грязевую фрезу для очистки легкоповреждаемых поверхностей, таких как окна или кузова автомобилей.**

Пенная насадка
► **Рис.5**

Возможно распыление очищающего средства в виде пены.

Эксплуатация триггерного переключателя

Нажмите на триггерный переключатель, чтобы заставить устройство выпустить струю. Струя продолжает выпускаться, пока вы удерживаете триггерный переключатель в нажатом положении. Триггерный переключатель можно заблокировать для предотвращения активации пистолета в целях обеспечения безопасности. Чтобы заблокировать триггерный переключатель, вытяните стопор и зафиксируйте его в пазу на рукоятке.

► **Рис.6:** **1.** Триггерный переключатель **2.** Стопор **3.** Паз

***ПРИМЕЧАНИЕ:* Чтобы предотвратить механические ошибки переключателя давления, необходимо оставлять двухсекундный интервал между всеми манипуляциями с триггерным переключателем.**

Предохранительный клапан

Данное устройство снабжено предохранительным клапаном, предотвращающим несвоевременное возникновение избыточного давления. Когда вы отпускаете триггерный переключатель, этот клапан открывается, и происходит рециркуляция воды через входное отверстие насоса.

⚠*ВНИМАНИЕ:* Запрещается изменять или регулировать настройки предохранительного клапана.

Катушка со шлангом

Только для модели HW1300

Чтобы размотать шланг, необходимо сначала извлечь его конец из фиксатора. Разложите рукоятку и поверните ее по часовой стрелке. При эксплуатации водоструйного аппарата высокого давления необходимо разматывать весь шланг.

► **Рис.7:** **1.** Катушка со шлангом **2.** Рукоятка **3.** Конец шланга

Для хранения шланга требуется повернуть рукоятку против часовой стрелки и закрепить конец шланга.

► **Рис.8:** **1.** Фиксатор **2.** Рукоятка

Подача воды из бака/резервуара

Дополнительные принадлежности

ПРИМЕЧАНИЕ: **Обязательно используйте устойчивый к давлению водяной шланг ø13 мм или большего диаметра.**

ПРИМЕЧАНИЕ: **Используйте устойчивый к давлению водяной шланг минимально возможной длины.**

Набор с всасывающим шлангом

Вы можете подавать воду не из водопроводного крана, а из бака или резервуара.
Замените соединитель водяного шланга набором с всасывающим шлангом (опциональный аксессуар). При подключении набора с всасывающим шлангом вам потребуется отсоединить шланг от корпуса фильтра и прикрепить этот шланг к входному отверстию водоструйного аппарата высокого давления. После этого подключите шланг к корпусу фильтра.

► **Рис.9:** **1.** Бак/резервуар **2.** Набор с всасывающим шлангом **3.** Соединитель водяного шланга **4.** Шланг **5.** Корпус фильтра **6.** Входное отверстие водоструйного аппарата высокого давления

ПРИМЕЧАНИЕ: **Используйте только наборы с всасывающим шлангом от Makita.**

ПРИМЕЧАНИЕ: **Высота от входного отверстия водоструйного аппарата высокого давления до поверхности воды должна составлять не более 1,0 м (3,28 футов).** В противном случае насос водоструйного аппарата высокого давления не сможет всасывать воду.

Чтобы начать подачу воды в шланг, снимите насадку с пистолета и включите водоструйный аппарат высокого давления, сжимая при этом триггерный переключатель. Когда вода начнет стабильно выпускаться из пистолета, отпустите триггерный переключатель и установите нужную вам насадку.

► **Рис.10:** **1.** Пистолет

ПРИМЕЧАНИЕ: Если вода не выпускается, отсоедините набор с всасывающим шлангом и погрузите его в воду. После этого снова присоедините его водоструйному аппарату высокого давления.

► **Рис.11:** **1.** Набор с всасывающим шлангом

Фильтр в сборе

Вы можете подавать воду не из водопроводного крана, а из бака или резервуара.
Подсоедините шланг в сборе и фильтр в сборе к соединителю водяного шланга.

► **Рис.12:** **1.** Бак/резервуар **2.** Фильтр в сборе **3.** Шланг в сборе **4.** Соединитель водяного шланга

⚠ВНИМАНИЕ: **При подсоединении муфты к корпусу фильтра соблюдайте осторожность, чтобы не поранить руку о хомут шланга.**

ПРИМЕЧАНИЕ: **Обязательно используйте шланг в сборе и фильтр в сборе производства Makita.**

ПРИМЕЧАНИЕ: **Высота от входного отверстия водоструйного аппарата высокого давления до поверхности воды должна составлять не более 1,0 м (3,28 фута).** В противном случае насос водоструйного аппарата высокого давления не сможет всасывать воду.

Чтобы начать подачу воды в шланг, снимите насадку с пистолета и включите водоструйный аппарат высокого давления, сжимая при этом триггерный переключатель. Когда вода начнет стабильно выпускаться из пистолета, отпустите триггерный переключатель и установите нужную вам насадку.

► **Рис.13:** **1.** Пистолет

ПРИМЕЧАНИЕ: При перекрытой воде отсоедините шланг в сборе и фильтр в сборе и погрузите их в воду. Затем снова присоедините их к водоструйному аппарату высокого давления.

► **Рис.14:** **1.** Шланг в сборе и фильтр в сборе

ПРИМЕЧАНИЕ: Если вода не всасывается, это занимает длительное время либо давление воды является недостаточным; проверьте следующее:

- Не ослаблены ли шланг в сборе, фильтр в сборе и соединитель водяного шланга.
- Плотно ли насажены соединительные муфты шланга в сборе на соединитель водяного шланга и корпус фильтра в сборе.

Затяните указанные соединения, если они ослаблены.

Шланг в сборе

► **Рис.15:** **1.** Соединительная муфта

Фильтр в сборе

► **Рис.16:** **1.** Хомут шланга **2.** Корпус фильтра

Соединитель водяного шланга

► **Рис.17:** **1.** Соединитель водяного шланга

СБОРКА

⚠ВНИМАНИЕ: **Перед проведением каких-либо работ с инструментом обязательно проверяйте, что инструмент выключен, а шнур питания вынут из розетки.**

Монтаж рукоятки для переноса

Только для модели HW1200

1. Соедините переднюю и заднюю половины рукоятки, совместив отверстия для винтов на них и на корпусе водоструйного аппарата высокого давления.

► **Рис.18:** **1.** Передняя половина рукоятки **2.** Задняя половина рукоятки **3.** Корпус водоструйного аппарата высокого давления

2. Закрепите рукоятку для переноса с помощью винтов (7 шт.).
► **Рис.19**

Подключение шланга высокого давления

Только для модели HW1200

Подключите шланг высокого давления к разъему (с меткой в виде пистолета). Поверните гайку на шланге высокого давления против часовой стрелки, накручивая ее на резьбу выходного отверстия.
► **Рис.20:** **1.** Выходное отверстие **2.** Гайка

> ⚠***ВНИМАНИЕ:*** **Убедитесь, что шланг высокого напряжения надежно закреплен.** При ослабленном соединении шланг высокого давления может вылететь и нанести травму.

Установка пистолета

Подключите шланг высокого давления к входному отверстию пистолета. Поверните гайку на шланге высокого давления против часовой стрелки, накручивая ее на резьбу входного отверстия.
► **Рис.21:** **1.** Входное отверстие **2.** Гайка

> ⚠***ВНИМАНИЕ:*** **Убедитесь, что шланг высокого напряжения надежно закреплен.** При ослабленном соединении шланг высокого давления может вылететь и нанести травму.

Подключение к водопроводному крану

> ⚠***ВНИМАНИЕ:*** **Обязательно используйте устойчивый к давлению водяной шланг диаметром не менее ø13 мм и подсоединяйте его к водопроводному крану с помощью подходящих фитингов.** Невыполнение этого требования может привести к повреждению водяного шланга и/или фитинга и нанесению травмы.
>
> ⚠***ВНИМАНИЕ:*** **Для подключения к водопроводу обязательно используйте новый набор шлангов, поставляемый в комплекте с изделием. Не используйте старый набор шлангов повторно.**

> ***ПРИМЕЧАНИЕ:*** **Используйте как можно более короткий устойчивый к давлению водяной шланг.** Объем поступающей воды должен превышать максимальный объем подачи насоса.
>
> ***ПРИМЕЧАНИЕ:*** **Если вы подключаетесь к водопроводу, по которому подается питьевая вода, используйте обратный клапан, соответствующий требованиям местного законодательства.**

Подготовьте устойчивый к давлению водяной шланг. Установите соединительную муфту на один его конец и подсоедините другой к водопроводному крану следующим образом.

1. Снимите гайку на соединительной муфте и пропустите устойчивый к давлению водяной шланг через гайку. Вставьте конец шланга в соединительную муфту и затяните гайку.
► **Рис.22:** **1.** Устойчивый к давлению водяной шланг **2.** Гайка на соединительной муфте **3.** Соединительная муфта

> **ПРИМЕЧАНИЕ:** Если вы подключаете устойчивый к давлению водяной шланг к водопроводному крану с помощью соединительной муфты, ее необходимо присоединить к обоим концам шланга.

2. Подключите устойчивый к давлению водяной шланг к водопроводному крану. Используйте подходящий фитинг, например, хомут шланга или соединительный стык водопроводного крана, чтобы присоединить конец шланга к водопроводному крану.
► **Рис.23:** **1.** Хомут шланга **2.** Соединительный элемент водопроводного крана **3.** Устойчивый к давлению водяной шланг

> **ПРИМЕЧАНИЕ:** Тип фитинга, который необходимо использовать, зависит от формы водопроводного крана, к которому вы подключаете шланг. Приобретите подходящий фитинг.

3. Присоедините соединитель водяного шланга к входному отверстию (с меткой в виде водопроводного крана) и вставьте соединительную муфту.
► **Рис.24:** **1.** Соединительная муфта **2.** Соединитель водяного шланга **3.** Входное отверстие водоструйного аппарата высокого давления

Установка/отсоединение насадки

> ⚠***ВНИМАНИЕ:*** **Обязательно блокируйте триггер при установке/отсоединении насадки.**

Вставьте конец насадки в разъем пистолета и поверните конец насадки в указанном стрелкой направлении, как показано на рисунке. Для отсоединения поверните насадку в обратном направлении, перемещая ее в сторону пистолета.
► **Рис.25:** **1.** Пистолет **2.** Паз **3.** Конец насадки

Для установки некоторых дополнительных насадок на пистолет необходим соединительный стык (опциональный аксессуар). Прикрепите соединительный стык к пистолету точно так же, как насадку.
► **Рис.26:** **1.** Насадка **2.** Соединительный стык **3.** Пистолет

> **ПРИМЕЧАНИЕ:** Соединительный стык необходим при использовании насадок, поставляемых с другими моделями, например, HW112 или HW121.

Установка пенной насадки

Дополнительные принадлежности

> ⚠***ВНИМАНИЕ:*** **Обязательно блокируйте триггерный переключатель пистолета при установке/отсоединении насадки.**

ПРИМЕЧАНИЕ: **Используйте только нейтральные моющие средства. Не пользуйтесь бытовыми моющими средствами, кислотными моющими средствами, щелочными моющими средствами, отбеливателями, растворителями, легковоспламеняющимися материалами или промышленными растворами, которые могут повредить устройство или другое имущество. Приготавливайте чистящий раствор согласно указаниям на флаконе с раствором и обязательно проверяйте его заранее в незаметном месте.**

ПРИМЕЧАНИЕ: **В случае использования высоковязкого моющего средства насадка с высокой вероятностью может засориться. При использовании моющего средства высокой вязкости разбавляйте его путем добавления воды во флакон перед использованием.**

ПРИМЕЧАНИЕ: При использовании пенной насадки моющее средство во флаконе разбавляется водой, поступающей из устройства, и распыляется. Снижать концентрацию моющего средства во флаконе больше необходимого не требуется. Регулируйте концентрацию моющего средства, контролируя при этом условия применения.

ПРИМЕЧАНИЕ: В случае опрокидывания пенной насадки на бок моющее средство может растечься.

Перед применением пенной насадки необходимо подготовить очищающее средство.

1. Снимите насадку с бака, поворачивая ее против часовой стрелки. Прикрепите насадку к пистолету.
► **Рис.27: 1.** Насадка **2.** Пистолет

2. Залейте моющее средство в контейнер и прикрепите его к насадке, повернув его в направлении, указанном на рисунке.
► **Рис.28: 1.** Бак

ЭКСПЛУАТАЦИЯ

⚠ОСТОРОЖНО: **Не прикасайтесь к струе воды и не направляйте ее на себя или окружающих.** Струя воды представляет опасность и может травмировать вас или других людей.

⚠ОСТОРОЖНО: **При подаче воды запрещено держать в руках очищаемый объект или держать руки и ноги в непосредственной близости от нее.**

⚠ВНИМАНИЕ: **Остерегайтесь движения водяной струи и смываемых ею предметов в обратном направлении. Держите насадку на расстоянии не менее 30 см от предмета.**

⚠ВНИМАНИЕ: **Не держите водоструйный аппарат высокого давления включенным дольше 1 минуты, если в нем нет воды.**

⚠ВНИМАНИЕ: **Не допускайте непрерывной эксплуатации водоструйного аппарата высокого давления в течение продолжительных промежутков времени.** В противном случае возможен перегрев устройства и возникновение пожара. Кроме того, во время длительной эксплуатации может возникнуть ненормальная вибрация.

⚠ВНИМАНИЕ: **Следите за направлением ветра.** При попадании очищающего средства в глаза или полость рта немедленно промойте пострадавший участок чистой водой и при необходимости обратитесь к врачу.

ПРИМЕЧАНИЕ: **Не держите водоструйный аппарат высокого давления включенным дольше 1 часа. После использования устройства в течение 1 часа сделайте перерыв аналогичной длины перед дальнейшей эксплуатацией.**

1. Подсоедините конец шланга высокого давления к пистолету. При использовании модели HW1200 подсоедините другой конец шланга к водоструйному аппарату высокого давления. При использовании модели HW1300 размотайте шланг целиком.

2. Подключите водоструйный аппарат высокого давления к водопроводному крану и откройте кран.
► **Рис.29**

ПРИМЕЧАНИЕ: **Чтобы защитить механизм водоструйного аппарата высокого давления, используйте воду температурой не более 40°C.**

3. Подключите водоструйный аппарат высокого давления к источнику электропитания и включите его.
► **Рис.30: 1.** Переключатель питания

4. Чтобы заставить устройство выпустить струю воды, разблокируйте стопор и нажмите на триггерный переключатель. Струя продолжает выпускаться, пока вы удерживаете триггерный переключатель в нажатом положении.
► **Рис.31: 1.** Стопор

⚠ВНИМАНИЕ: **Крепко удерживайте пистолет.** Нажатие на триггерный переключатель вызывает отдачу пистолета.

⚠ВНИМАНИЕ: **При выполнении очистки необходимо удерживать пистолет за рукоятку и ствол. Во время работы двигателя водоструйного аппарата высокого давления запрещается прикасаться ко всем элементам корпуса этого устройства, кроме рукоятки для переноса и переключателя питания.**

ПРИМЕЧАНИЕ: **Соблюдайте осторожность, чтобы не нажать на триггерный переключатель с избыточной силой.** Невыполнение этого требования может привести к падению водоструйного аппарата высокого давления.

После эксплуатации

⚠ВНИМАНИЕ: **После эксплуатации устройства необходимо выполнять процедуру, описанную в данном руководстве.** Остаточное давление в пистолете или водоструйном аппарате высокого давления может привести к травмированию оператора или окружающих или стать причиной повреждения внутренней части насоса.

1. После завершения работ оставляйте переключатель питания в положении «On» (Вкл.).

2. Закройте водопроводный кран и отсоедините водяной шланг от водоструйного аппарата высокого давления.
► Рис.32

3. Удерживайте триггерный переключатель нажатым до тех пор, пока оставшаяся вода не будет сброшена.

Не держите двигатель включенным дольше 1 минуты.
► Рис.33

4. Отключите водоструйный аппарат высокого давления и отсоедините его от источника электропитания.
► Рис.34: 1. Переключатель питания

5. Отсоедините шланг высокого давления от пистолета.
► Рис.35: 1. Пистолет **2.** Шланг высокого давления

Только для HW1200

Отсоедините шланг высокого давления от водоструйного аппарата высокого давления.
► Рис.36: 1. Шланг высокого давления

Только для HW1300

1. Смотайте шланг и зафиксируйте его конец.
► Рис.37: 1. Фиксатор **2.** Рукоятка

2. Сложите рукоятку в рычаг катушки, потянув рукоятку в направлении стрелки, как показано на рисунке.
► Рис.38: 1. Рукоятка **2.** Рычаг катушки

ПРИМЕЧАНИЕ: **Во избежание повреждения шланга высокого давления необходимо выливать из него всю воду перед хранением.**

ОБСЛУЖИВАНИЕ И ХРАНЕНИЕ

⚠ВНИМАНИЕ: **Перед проверкой или проведением техобслуживания убедитесь, что инструмент выключен, а штекер отсоединен от розетки.**

ПРИМЕЧАНИЕ: **Запрещается использовать бензин, растворители, спирт и другие подобные жидкости. Это может привести к обесцвечиванию, деформации и трещинам.**

Для обеспечения БЕЗОПАСНОСТИ и НАДЕЖНОСТИ оборудования ремонт, любое другое техобслуживание или регулировку необходимо производить в уполномоченных сервис-центрах Makita или сервис-центрах предприятия с использованием только сменных частей производства Makita.

Чистка насадки

Используйте очистной штырь, чтобы удалять грязь из насадки или прочищать последнюю.
► Рис.39: 1. Очистной штырь

ПРИМЕЧАНИЕ: **Не прилагайте повышенных усилий при удалении грязи и засоров.** Невыполнение этого требования может привести к травмированию оператора или окружающих и повреждению отверстия для подачи. Это также может стать причиной искажения угла струи или снижения производительности.

Очистка фильтра

Снимите соединитель водяного шланга и удалите грязь и засоры из внутренней части фильтра.
► Рис.40: 1. Соединитель водяного шланга **2.** Фильтр **3.** Уплотнительное кольцо

При использовании набора с всасывающим шлангом (дополнительное оборудование) вытащите фильтр из корпуса фильтра и удалите грязь и засоры.
► Рис.41: 1. Фильтр **2.** Корпус фильтра

ПРИМЕЧАНИЕ: Для поддержания оптимальной производительности необходимо периодически выполнять очистку фильтра.

Хранение

Смотайте шланг и шнур. Положите пистолет и насадки в отведенные для них места для хранения.

HW1200
► Рис.42

HW1300
► Рис.43

⚠***ВНИМАНИЕ:*** **Храните инструмент в помещении, температура в котором не достигает температуры замерзания.** Если водоструйный аппарат высокого давления замерзнет, а в его работе возникнут сбои, обратитесь в местный дилерский центр для выполнения ремонта.

⚠***ВНИМАНИЕ:*** **Перемещайте водоструйный аппарат высокого давления, только держа его за рукоятку для переноса. Не тяните за шланг или провод, чтобы переместить устройство.** Несоблюдение данного требования может привести к повреждению шланга или провода.

⚠***ВНИМАНИЕ:*** **Не перемещайте водоструйный аппарат высокого давления, когда шланг и/или провод размотаны.** Размотанный шланг или провод могут быть повреждены, зацепиться за другие объекты и стать причиной травмирования оператора или окружающих или поломки устройства.

ПОИСК И УСТРАНЕНИЕ НЕИСПРАВНОСТЕЙ

Прежде чем обращаться по поводу ремонта, проведите осмотр самостоятельно. Если обнаружена неисправность, не указанная в руководстве, не пытайтесь разобрать инструмент. Обратитесь в один из авторизованных сервисных центров Makita, в которых для ремонта всегда используются оригинальные детали Makita.

Состояние неисправности	**Возможная причина (неисправности)**	**Способ устранения**
Водоструйный аппарат не запускается.	Нет электропитания	Включите вилку в розетку источника питания. Также проверьте, подается ли электрический ток к источнику питания.
	Переключатель не переведен в положение «On» (Вкл.).	Переведите переключатель в положение «On» (Вкл.).
	Остаточное давление в насосе	Потяните триггерный переключатель.
	Повреждение провода или электрической цепи	Обратитесь в авторизованный сервисный центр для выполнения ремонта.
Нет струи воды / слабая струя воды	Вода не подается	Убедитесь, что кран водопровода открыт. При использовании набора с всасывающим шлангом начните подачу воды в шланг.
	Подается недостаточное количество воды	Откройте кран водопровода.
	Ненадежное крепление водяного шланга	Проверьте соединение водяного шланга с краном водопровода и входным отверстием водоструйного аппарата высокого давления.
	Засор в шланге, фильтре или насадке	Устраните засор в шланге, фильтре или насадке.
	Воздух препятствует прохождению потока воды.	Переведите переключатель в положение «Off» (Выкл.), а затем обратно в положение «On» (Вкл.), нажимая при этом на триггерный переключатель.
	Повреждение или износ насадки	Замените насадку.
	Неисправность насоса или клапана	Обратитесь в авторизованный сервисный центр для выполнения ремонта.
Нестабильная струя воды.	Насадка засорена	Устраните засор в отверстии для подачи воды на насадке с помощью очистного штыря.
	Всасывание недостаточного количества воды	Проверьте водяной шланг на предмет протечек или засоров. Начните проверку от крана водопровода. Откройте кран водопровода.
	Вода слишком горячая.	Подавайте более холодную воду.
	Клапан неисправен	Обратитесь в авторизованный сервисный центр для выполнения ремонта.

Состояние неисправности	Возможная причина (неисправности)	Способ устранения
Необычный звук.	Вода слишком горячая.	Подавайте более холодную воду.
	Воздушная пробка в насосе.	Обратитесь в авторизованный сервисный центр для выполнения ремонта.
Утечка воды/масла.	Ненадежное соединение	Проверьте соединение шланга высокого давления с пистолетом и водоструйным аппаратом высокого давления.
	Износ уплотнителей	Обратитесь в авторизованный сервисный центр для выполнения ремонта.
Насос не работает, хотя слышен звук работы двигателя.	Неподходящий удлинительный шнур.	Используйте удлинительный шнур с подходящими характеристиками.

ДОПОЛНИТЕЛЬНЫЕ ПРИНАДЛЕЖНОСТИ

ВНИМАНИЕ: **Эти принадлежности или насадки рекомендуются для использования с инструментом Makita, указанным в настоящем руководстве.** Использование любых других принадлежностей или насадок может являться травмоопасным. Используйте ту или иную принадлежность или насадку только по ее заявленному предназначению.

Если вам необходимо содействие в получении дополнительной информации по этим принадлежностям, свяжитесь с вашим сервис-центром Makita.

ПРИМЕЧАНИЕ: Некоторые элементы списка могут входить в комплект инструмента в качестве стандартных приспособлений. Они могут отличаться в зависимости от страны.

Распылитель

► Рис.44

Вы можете регулировать ширину струи в диапазоне от 0° до 25° путем поворота передней части насадки.

ВНИМАНИЕ: **При регулировании ширины струи запрещается вращать насадку, смещая ее в направлении пистолета.** Несоблюдение этого требования может привести к отсоединению насадки от пистолета и стать причиной нанесения травмы.

Очистная щетка (длинная)

► Рис.45

Насадка снабжена щеткой. Эта насадка отлично удаляет грязь благодаря наличию щетки.

Набор с всасывающим шлангом

► Рис.46

Замените водяной шланг этим набором, чтобы получить возможность регулировать подачу воды из бака или резервуара.

Шланг в сборе

► Рис.47

Шланг в сборе для соединения водопроводного крана с изделием или фильтра в сборе с изделием.

Фильтр в сборе

► Рис.48

Фильтр в сборе для подачи воды из бака или резервуара. Используйте шланг в сборе для подсоединения к изделию.

Поворачивающаяся очистная щетка

► Рис.49

Три щетки, расположенные внутри, медленно вращаются во время выпуска струи. Отлично подходит для удаления грязи с наружной части стены, кузова автомобиля, ванны и т. п.

Удлинитель для распылителя

► Рис.50

Трубы, увеличивающие длину пистолета. Доступно три настройки длины. Для перехода между ними необходимо изменить количество используемых труб.

Распылитель для очистки объектов снизу

► Рис.51

Удлиненный распылитель с изогнутой насадкой. Идеально подходит для очистки труднодоступных участков, таких как днище автомобиля или карнизный желоб крыши.

ВНИМАНИЕ: **Не используйте распылитель для очистки объектов снизу вместе с удлинителем для распылителя.**

Щиток от брызг

► Рис.52

Предотвращает разбрызгивание при очистке углов с помощью грязевой фрезы.

Подвижный стык

► Рис.53

Предотвращает чрезмерное изгибание шланга высокого давления.

Соединительный стык

► **Рис.54**

Стык для соединения с насадкой для устройств других моделей.

ПРИМЕЧАНИЕ: Соединительный стык необходим при использовании насадок, поставляемых с другими моделями, например, HW112 или HW121.

Шланг для чистки труб (10 м/15 м)

► **Рис.55**

Используется для чистки трубопроводов и направленных вниз труб, а также устранения засоров в них.

⚠***ВНИМАНИЕ:*** **С особым вниманием следите за струей воды при использовании шланга для чистки труб. Струя воды с сильным напором выбрасывается назад. Включайте подачу струи воды только тогда, когда насадка вставлена как минимум до красной метки в трубу, подлежащую очистке.**

Удлинительный шланг высокого давления (5 м/8 м/10 м)

► **Рис.56**

Удлинительный шланг для соединения корпуса водоструйного аппарата высокого давления с пистолетом.

Распылительная насадка регулируемой мощности с удлинителем

► **Рис.57:** **1.** Распылительная насадка регулируемой мощности **2.** Удлинитель

Давление струи можно отрегулировать путем поворота насадки.

⚠***ОСТОРОЖНО:*** **Устанавливайте на удлинитель только распылительную насадку регулируемой мощности. Не присоединяйте к удлинителю другие дополнительные удлинители.** Используйте только приспособления, рекомендованные производителем; несоблюдение этого требования может стать причиной травмы или повреждения имущества.

⚠***ВНИМАНИЕ:*** **При регулировании давления струи запрещается вращать насадку, смещая ее в направлении пистолета.** Несоблюдение этого требования может привести к отсоединению насадки от пистолета и стать причиной нанесения травмы.

Makita Europe N.V.

Jan-Baptist Vinkstraat 2, 3070 Kortenberg, Belgium

Makita Corporation

3-11-8, Sumiyoshi-cho, Anjo, Aichi 446-8502 Japan

www.makita.com



885542H988
EN, SV, NO, FI, DA,
LV, LT, ET, RU
20260324