EN	Cordless Snow Blower	INSTRUCTION MANUAL	9
SV	Batteridriven snöslunga	BRUKSANVISNING	21
NO	Batteridrevet snøfreser	BRUKSANVISNING	34
FI	Akkukäyttöinen lumilinko	KÄYTTÖOHJE	46
DA	Akku sneslynge	BRUGSANVISNING	58
LV	Akumulatora sniega pūtējs	LIETOŠANAS INSTRUKCIJA	71
LT	Akumuliatorinis sniego valytuvas	NAUDOJIMO INSTRUKCIJA	84
ET	Akulumepuhur	KASUTUSJUHEND	97
SL	Akumulatorska snežna freza	NAVODILA ZA UPORABO	109
SQ	Borëhedhëse me bateri	MANUALI I PËRDORIMIT	122
BG	Акумулаторен снегорин	РЪКОВОДСТВО ЗА ЕКСПЛОАТАЦИЯ	135
HR	Bežično puhalo za snijeg	PRIRUČNIK S UPUTAMA	150
MK	Безжична дувалка за снег	УПАТСТВО ЗА УПОТРЕБА	163
SR	Акумулаторски чистач снега	УПУТСТВО ЗА УПОТРЕБУ	178
RO	Suflantă de zăpadă cu acumulator	MANUAL DE INSTRUCŢIUNI	192
UK	Акумуляторний снігоприбиральник	ІНСТРУКЦІЯ З ЕКСПЛУАТАЦІЇ	206
RU	Аккумуляторный снегоотбрасыватель	РУКОВОДСТВО ПО ЭКСПЛУАТАЦИИ	221
EL	Φορητός φυσητήρας χιονιού	ΕΓΧΕΙΡΙΔΙΟ ΟΔΗΓΙΩΝ	236
ZHCN	充电式除雪机	使用说明书	251

SN001G

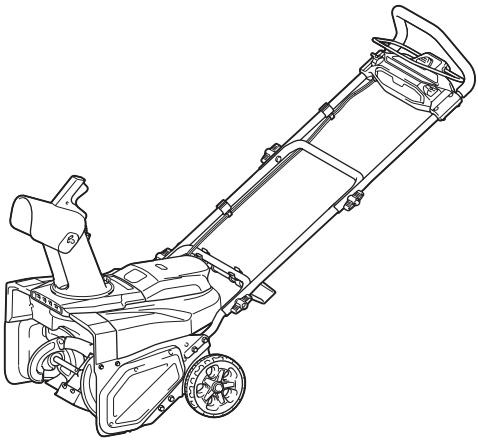



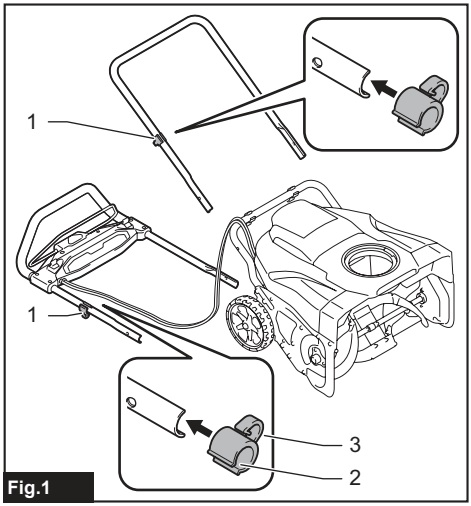

Fig.1

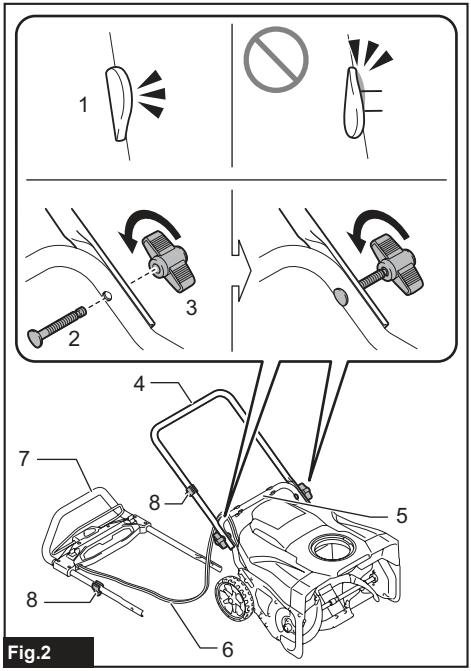

Fig.2

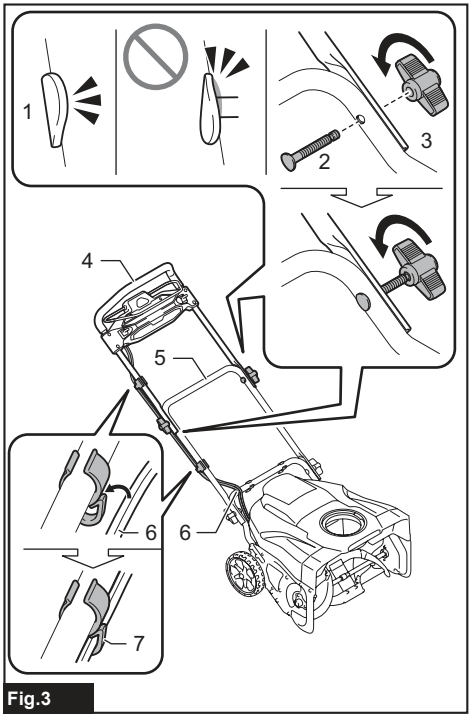

Fig.3

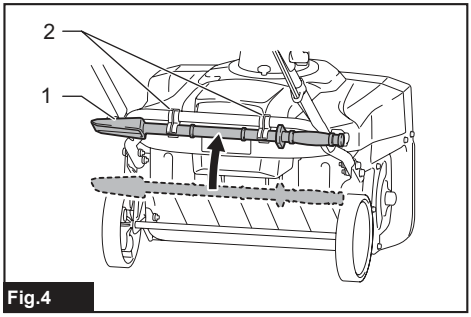

Fig.4

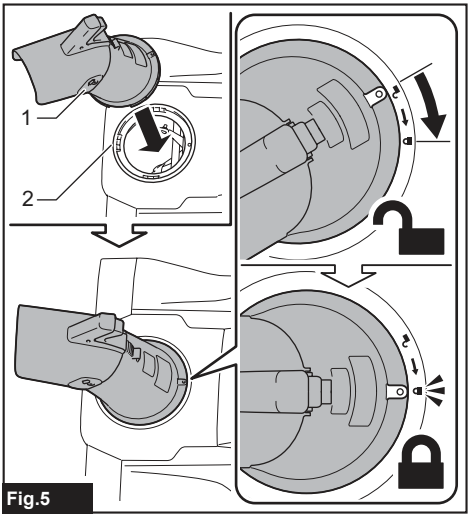

Fig.5

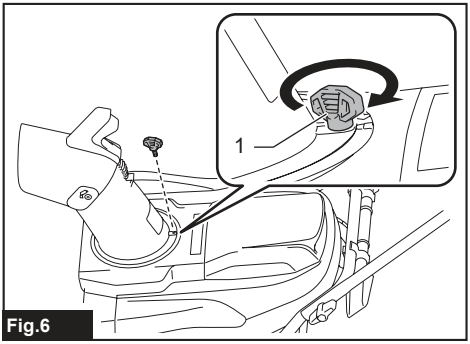

Fig.6

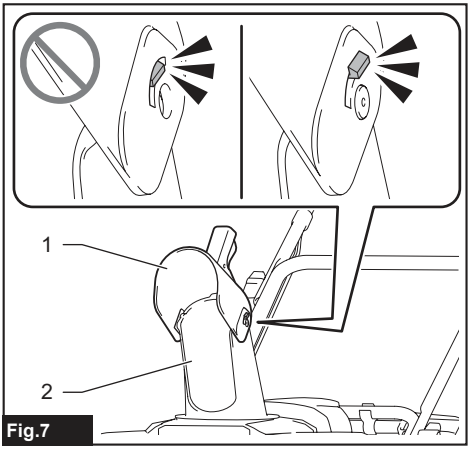

Fig.7

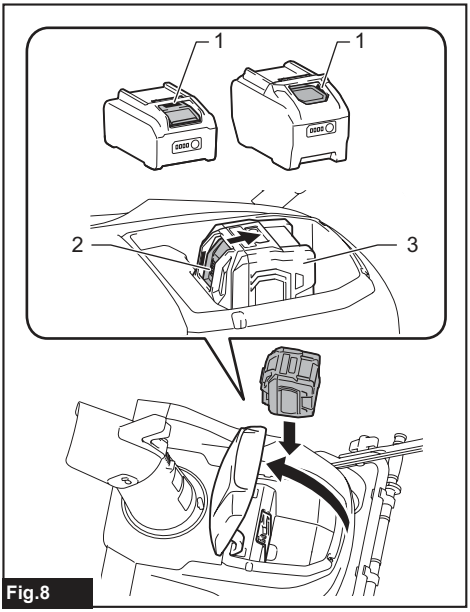

Fig.8

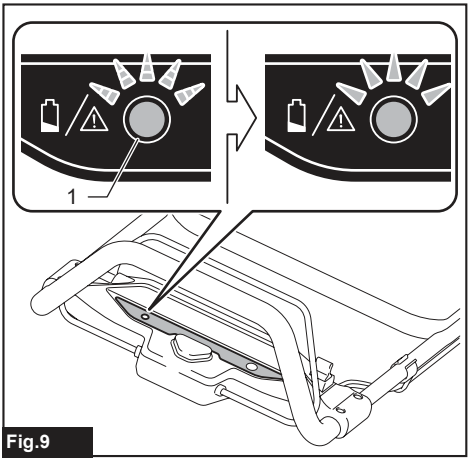

Fig.9

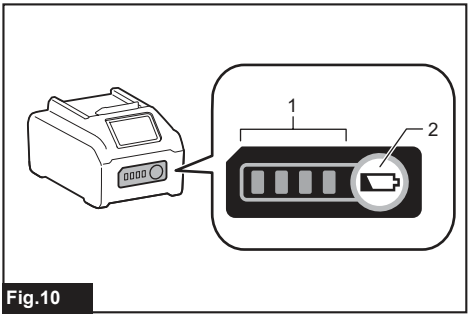

Fig.10

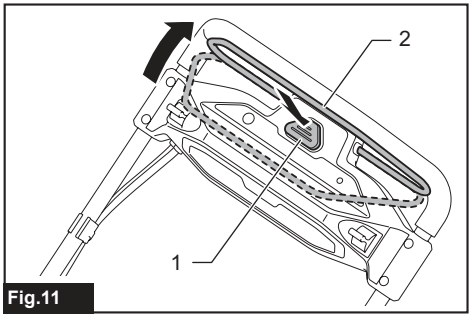

Fig.11

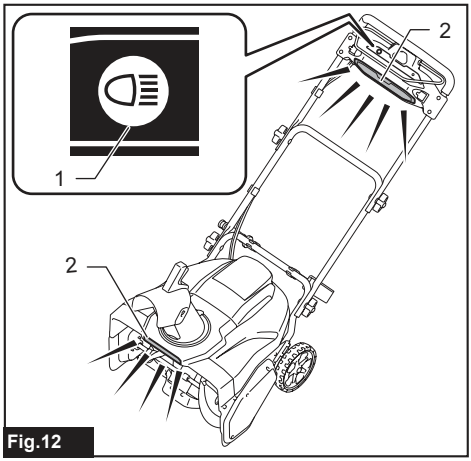

Fig.12

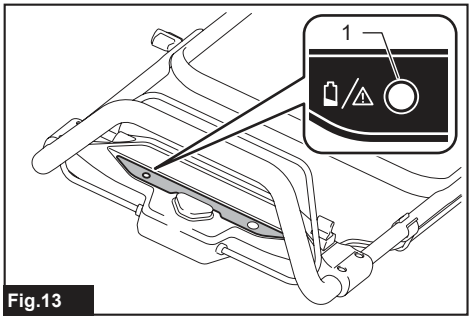

Fig.13

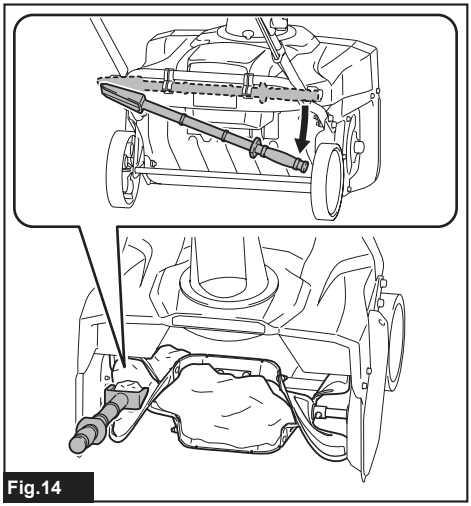
Fig.14

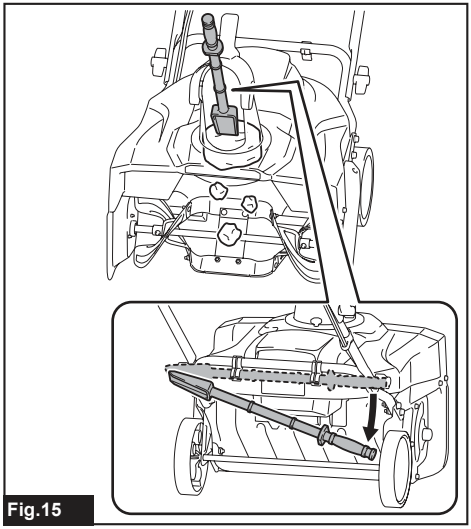
Fig.15

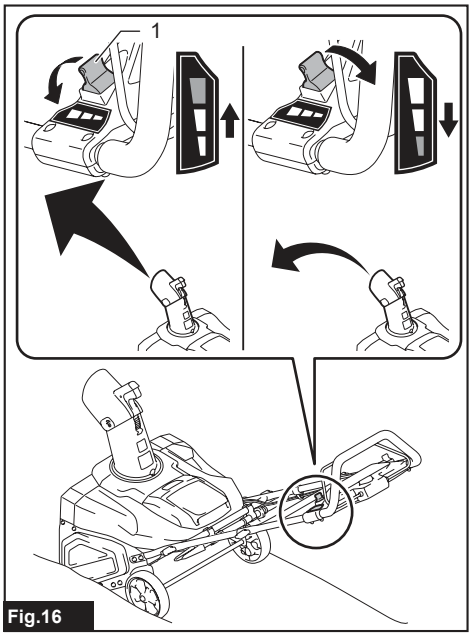

Fig.16

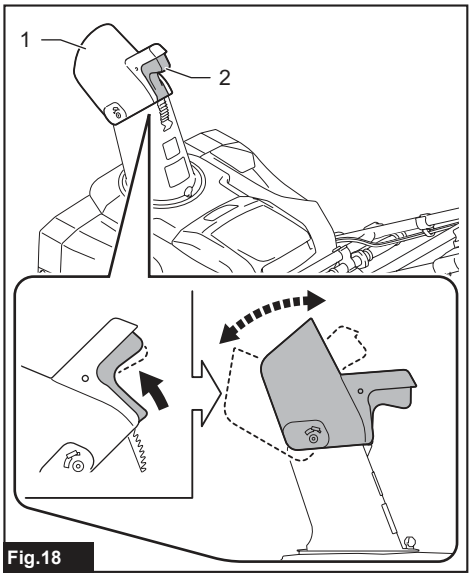

Fig.18

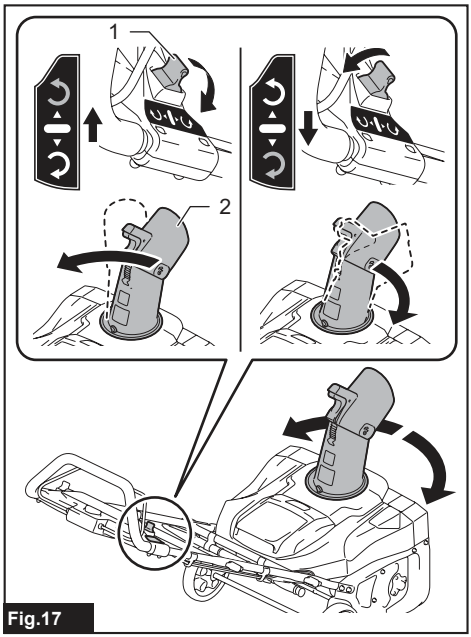

Fig.17

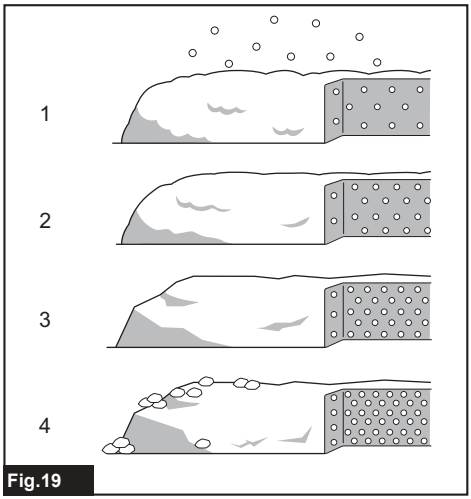

Fig.19

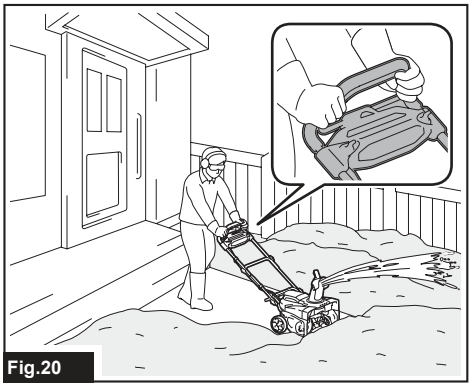

Fig.20

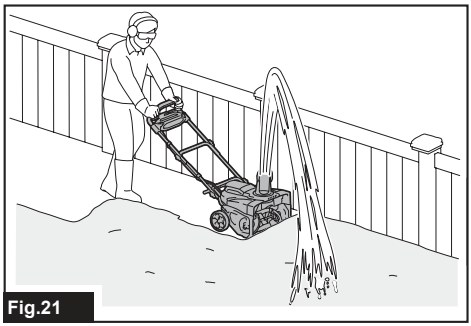

Fig.21

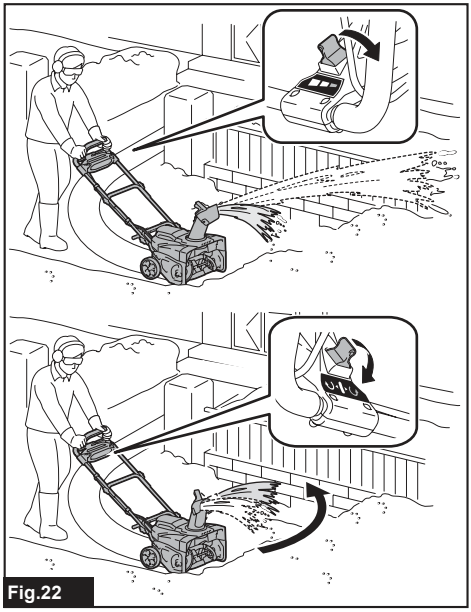

Fig.22

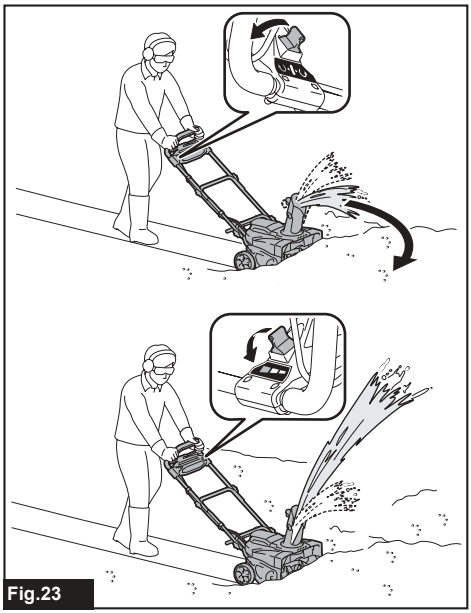

Fig.23

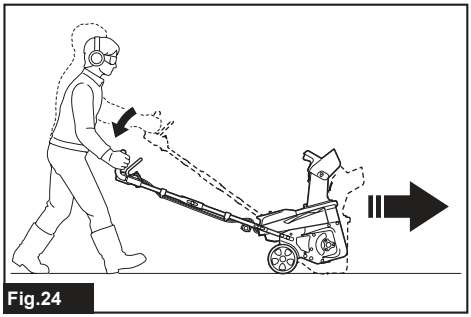

Fig.24

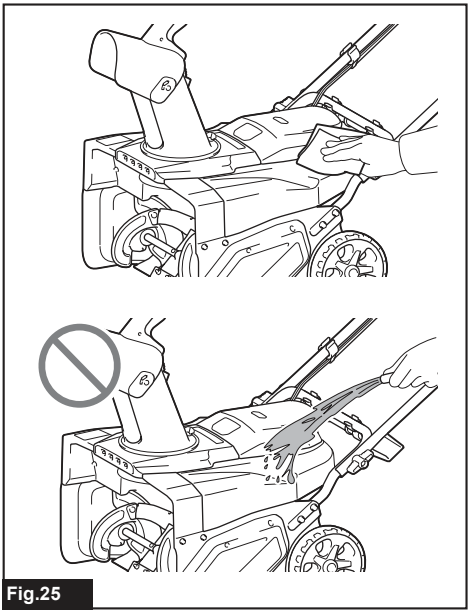

Fig.25

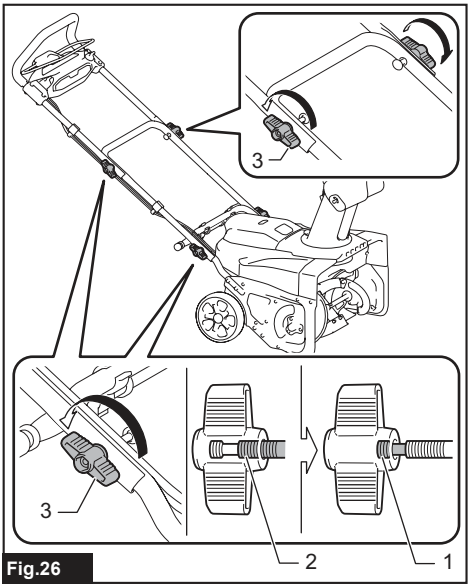

Fig.26

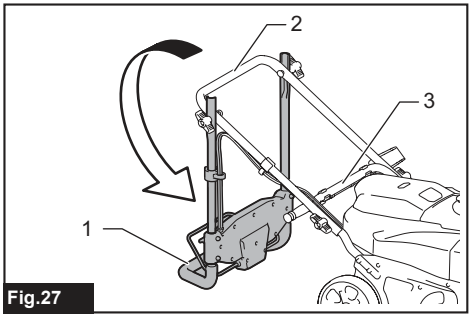

Fig.27

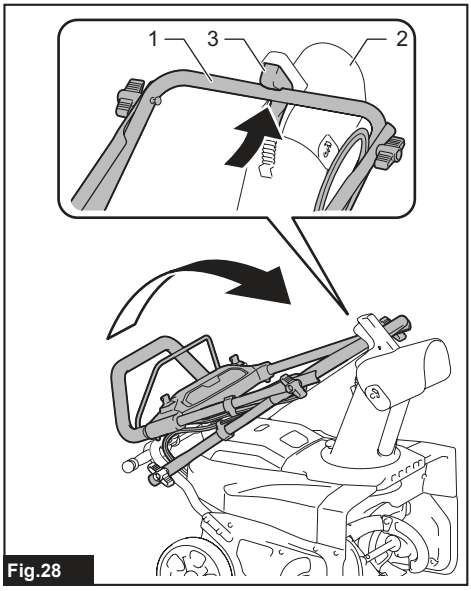

Fig.28

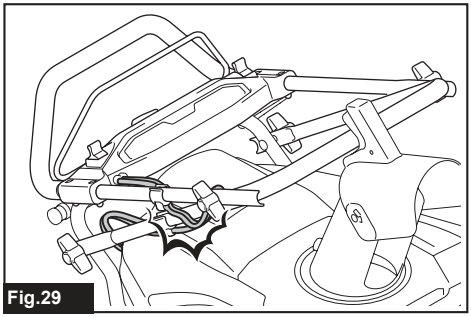

Fig.29

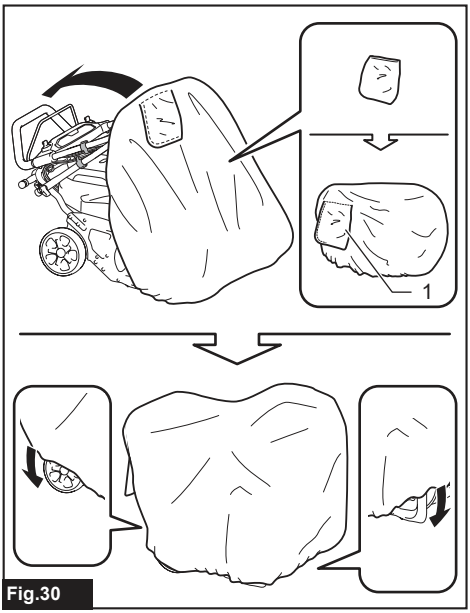

Fig.30

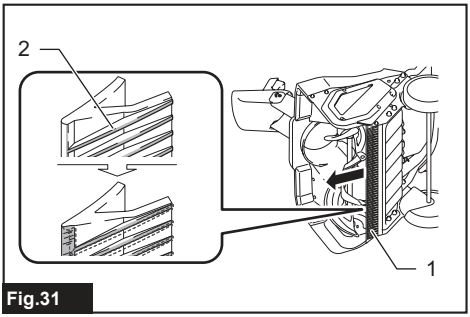

Fig.31

SPECIFICATIONS

Model:		SN001G
Snow clearing width		530 mm
No load speed		1,400 - 2,100 min^{-1}
Snow clearing depth [*1] [*2] (Maximum)		300 mm
Direction of discharge chute		180°
Dimensions (L x W x H)	unfolded	1,370 mm x 540 mm x 975 mm
	folded	800 mm x 540 mm x 700 mm
Rated voltage		D.C. 36 V - 40 V max
Net weight		17.6 - 18.8 kg
Protection degree		IPX4

[*1] Clearing depth varies depending on snow conditions.
[*2] Depth measured when clearing freshly fallen snow.

- Due to our continuing program of research and development, the specifications herein are subject to change without notice.
- Specifications may differ from country to country.
- The net weight value includes the lightest and heaviest combination of the attachment(s) and battery cartridge(s) which are specified in the instruction manual.

Applicable battery cartridge and charger

Battery cartridge	BL4020 / BL4025 / BL4040* / BL4040F* / BL4050F* / BL4080F* * : Recommended battery
Charger	DC40RA / DC40RB / DC40RC / DC40WA

- Some of the battery cartridges and chargers listed above may not be available depending on your region of residence.

⚠***WARNING:*** **Only use the battery cartridges and chargers listed above.** Use of any other battery cartridges and chargers may cause injury and/or fire.

Symbols

The followings show the symbols which may be used for the equipment. Be sure that you understand their meaning before use.

	Take particular care and attention.
	Read instruction manual.
	Wear a helmet, goggles and ear protection.
	Keep hands, feet and any body parts away from rotating auger to avoid injury.
	Do not use hands to unclog chute.
	Wear safety gloves and protective footwear.
	**CAUTION!** Do not stare at operating lamp.
	**WARNING!** Do not expose machine to rain or wet conditions. Keep dry.
	**DANGER!** Cutting/dismemberment hazard - Keep hands, feet, and clothing away from the rotating auger to avoid injury.
	Do not use hands to unclog auger housing. Stop motor before removing debris.
	**CAUTION!** Beware of stones and other foreign objects that could be thrown from machine.
	Keep bystanders and animals at least 15 m away from the machine.
	**DANGER!** KEEP HANDS AND FEET AWAY

	**WARNING!** Disconnect battery before maintenance.
	Store battery cartridges indoor at room temperature. Low temperature significantly declines the battery performance.
 STOP	Stop motor before removing any debris. The rotating part will continuously run for several seconds after you turn off machine.
	Guaranteed sound power level according to EU Outdoor Noise Directive.
	Sound power level according to Australia NSW Noise Control Regulation.

Intended use

This cordless snow blower is intended for removing and clearing away snow from sidewalks, decks, driveways and other flat paved surfaces. Do not use it for other purposes.

Noise

The typical A-weighted noise level determined according to ISO8437-4:
Sound pressure level (L_{pA}) : 70 dB(A) or less
Uncertainty (K) : 3 dB (A)

NOTE: The declared noise emission value(s) has been measured in accordance with a standard test method and may be used for comparing one tool with another.

NOTE: The declared noise emission value(s) may also be used in a preliminary assessment of exposure.

WARNING: **Wear ear protection.**

WARNING: **The noise emission during actual use of the power tool can differ from the declared value(s) depending on the ways in which the tool is used especially what kind of workpiece is processed.**

WARNING: **Be sure to identify safety measures to protect the operator that are based on an estimation of exposure in the actual conditions of use (taking account of all parts of the operating cycle such as the times when the tool is switched off and when it is running idle in addition to the trigger time).**

Vibration

The continuous vibration total value (tri-axial vector sum) determined according to ISO8437-4:
Vibration emission (a_h) : 2.5 m/s^2 or less
Uncertainty (K) : 1.5 m/s^2

NOTE: The declared vibration total value(s) has been measured in accordance with a standard test method and may be used for comparing one tool with another.

NOTE: The declared vibration total value(s) can also be used in a preliminary assessment of exposure.

WARNING: **The vibration emission during actual use of the power tool can differ from the declared total value(s) depending on the ways in which the tool is used.**

WARNING: **Be sure to identify safety measures to protect the operator that are based on an estimation of exposure in the actual conditions of use (taking account of all parts of the operating cycle such as the times when the tool is switched off and when it is running idle in addition to the trigger time).**

Declarations of Conformity

For European countries only

The Declarations of conformity are included in Annex A to this instruction manual.

SAFETY WARNINGS

General power tool safety warnings

WARNING **Read all safety warnings, instructions, illustrations and specifications provided with this power tool.** Failure to follow all instructions listed below may result in electric shock, fire and/or serious injury.

Save all warnings and instructions for future reference.

The term "power tool" in the warnings refers to your mains-operated (corded) power tool or battery-operated (cordless) power tool.

Work area safety

1. **Keep work area clean and well lit.** Cluttered or dark areas invite accidents.
2. **Do not operate power tools in explosive atmospheres, such as in the presence of flammable liquids, gases or dust.** Power tools create sparks which may ignite the dust or fumes.
3. **Keep children and bystanders away while operating a power tool.** Distractions can cause you to lose control.

Electrical safety

1. **Power tool plugs must match the outlet. Never modify the plug in any way. Do not use any adapter plugs with earthed (grounded) power tools.** Unmodified plugs and matching outlets will reduce risk of electric shock.
2. **Avoid body contact with earthed or grounded surfaces, such as pipes, radiators, ranges and refrigerators.** There is an increased risk of electric shock if your body is earthed or grounded.

3. **Do not expose power tools to rain or wet conditions.** Water entering a power tool will increase the risk of electric shock.
4. **Do not abuse the cord. Never use the cord for carrying, pulling or unplugging the power tool. Keep cord away from heat, oil, sharp edges or moving parts.** Damaged or entangled cords increase the risk of electric shock.
5. **When operating a power tool outdoors, use an extension cord suitable for outdoor use.** Use of a cord suitable for outdoor use reduces the risk of electric shock.
6. **If operating a power tool in a damp location is unavoidable, use a residual current device (RCD) protected supply.** Use of an RCD reduces the risk of electric shock.
7. **Power tools can produce electromagnetic fields (EMF) that are not harmful to the user.** However, users of pacemakers and other similar medical devices should contact the maker of their device and/or doctor for advice before operating this power tool.

Personal safety

1. **Stay alert, watch what you are doing and use common sense when operating a power tool. Do not use a power tool while you are tired or under the influence of drugs, alcohol or medication.** A moment of inattention while operating power tools may result in serious personal injury.
2. **Use personal protective equipment. Always wear eye protection.** Protective equipment such as a dust mask, non-skid safety shoes, hard hat or hearing protection used for appropriate conditions will reduce personal injuries.
3. **Prevent unintentional starting. Ensure the switch is in the off-position before connecting to power source and/or battery pack, picking up or carrying the tool.** Carrying power tools with your finger on the switch or energising power tools that have the switch on invites accidents.
4. **Remove any adjusting key or wrench before turning the power tool on.** A wrench or a key left attached to a rotating part of the power tool may result in personal injury.
5. **Do not overreach. Keep proper footing and balance at all times.** This enables better control of the power tool in unexpected situations.
6. **Dress properly. Do not wear loose clothing or jewellery. Keep your hair and clothing away from moving parts.** Loose clothes, jewellery or long hair can be caught in moving parts.
7. **If devices are provided for the connection of dust extraction and collection facilities, ensure these are connected and properly used.** Use of dust collection can reduce dust-related hazards.
8. **Do not let familiarity gained from frequent use of tools allow you to become complacent and ignore tool safety principles.** A careless action can cause severe injury within a fraction of a second.
9. **Always wear protective goggles to protect your eyes from injury when using power tools. The goggles must comply with ANSI Z87.1 in the USA, EN 166 in Europe, or AS/NZS 1336 in Australia/New Zealand. In Australia/New Zealand, it is legally required to wear a face shield to protect your face, too.**

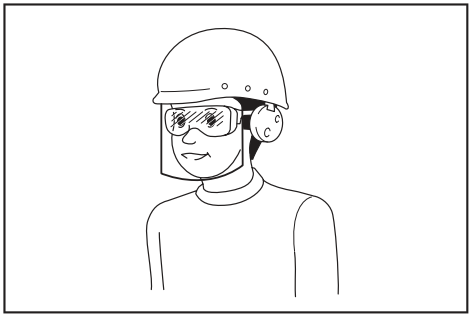

It is an employer's responsibility to enforce the use of appropriate safety protective equipments by the tool operators and by other persons in the immediate working area.

Power tool use and care

1. **Do not force the power tool. Use the correct power tool for your application.** The correct power tool will do the job better and safer at the rate for which it was designed.
2. **Do not use the power tool if the switch does not turn it on and off.** Any power tool that cannot be controlled with the switch is dangerous and must be repaired.
3. **Disconnect the plug from the power source and/or remove the battery pack, if detachable, from the power tool before making any adjustments, changing accessories, or storing power tools.** Such preventive safety measures reduce the risk of starting the power tool accidentally.
4. **Store idle power tools out of the reach of children and do not allow persons unfamiliar with the power tool or these instructions to operate the power tool.** Power tools are dangerous in the hands of untrained users.
5. **Maintain power tools and accessories. Check for misalignment or binding of moving parts, breakage of parts and any other condition that may affect the power tool's operation. If damaged, have the power tool repaired before use.** Many accidents are caused by poorly maintained power tools.
6. **Keep cutting tools sharp and clean.** Properly maintained cutting tools with sharp cutting edges are less likely to bind and are easier to control.
7. **Use the power tool, accessories and tool bits etc. in accordance with these instructions, taking into account the working conditions and the work to be performed.** Use of the power tool for operations different from those intended could result in a hazardous situation.
8. **Keep handles and grasping surfaces dry, clean and free from oil and grease.** Slippery handles and grasping surfaces do not allow for safe handling and control of the tool in unexpected situations.
9. **When using the tool, do not wear cloth work gloves which may be entangled.** The entanglement of cloth work gloves in the moving parts may

result in personal injury.

Battery tool use and care

1. **Recharge only with the charger specified by the manufacturer.** A charger that is suitable for one type of battery pack may create a risk of fire when used with another battery pack.
2. **Use power tools only with specifically designated battery packs.** Use of any other battery packs may create a risk of injury and fire.
3. **When battery pack is not in use, keep it away from other metal objects, like paper clips, coins, keys, nails, screws or other small metal objects, that can make a connection from one terminal to another.** Shorting the battery terminals together may cause burns or a fire.
4. **Under abusive conditions, liquid may be ejected from the battery; avoid contact. If contact accidentally occurs, flush with water. If liquid contacts eyes, additionally seek medical help.** Liquid ejected from the battery may cause irritation or burns.
5. **Do not use a battery pack or tool that is damaged or modified.** Damaged or modified batteries may exhibit unpredictable behaviour resulting in fire, explosion or risk of injury.
6. **Do not expose a battery pack or tool to fire or excessive temperature.** Exposure to fire or temperature above 130 °C may cause explosion.
7. **Follow all charging instructions and do not charge the battery pack or tool outside the temperature range specified in the instructions.** Charging improperly or at temperatures outside the specified range may damage the battery and increase the risk of fire.

Service

1. **Have your power tool serviced by a qualified repair person using only identical replacement parts.** This will ensure that the safety of the power tool is maintained.
2. **Never service damaged battery packs.** Service of battery packs should only be performed by the manufacturer or authorized service providers.
3. **Follow instruction for lubricating and changing accessories.**

Snow blower safety warnings

General

1. **This machine is capable of amputating hands and feet and throwing objects. Failure to observe the following safety instructions could result in serious injury.**

Training

1. **Read, understand and follow all instructions on the machine and in the manual before operating the snow blower. Be thoroughly familiar with the controls and the proper use of the machine. Know how to stop the snow blower and disengage the controls quickly.**
2. **Never allow children to operate the machine. Never allow adults to operate the machine without proper instruction.**
3. **Keep the area of operation clear of all persons, particularly small children.**
4. **Exercise caution to avoid slipping or falling, especially when operating the machine in reverse.**
5. **Exposing to vibration for long and continuous periods injures blood vessels or nervous system of the operator and causes the symptoms in the fingers, hands, arms or shoulders. Job rotation and suitably timed rest breaks may help to reduce vibration exposure. For persons unfamiliar with the work, such as the elderly, be especially careful about the strain on body.**
6. **Pay due attention to your surroundings when using the machine on public roads.** Always consult and follow your local regulations and codes regarding traffic safety.

Preparation

1. **Thoroughly inspect the area where the machine is to be used and remove all doormats, sleds, boards, stones, power cables, wood branches, gravels and other foreign objects.** Note that some objects can be missed when covered with snow. Thrown objects can cause personal injury.
2. **Do not operate the machine without wearing adequate winter garments. Avoid loose fitting clothing that can get caught in moving parts. Wear footwear that will improve footing on slippery surfaces.**
3. **Always wear safety glasses or eye shields during operation or while performing an adjustment or repair to protect eyes from foreign objects that may be thrown from the machine.**
4. **Never attempt to make any adjustments while the motor is running.**
5. **Use personal protective equipment. Always wear eye protection.** Protective equipment such as a dust mask, non-skid safety shoes, hard hat or hearing protection used for appropriate conditions will reduce personal injuries.
6. **Clear the snow accumulated on the machine roof before installing and removing the battery cartridge.**

Operation

1. **Do not put hands or feet near or under rotating parts. Keep clear of the discharge opening at all times.**
2. **Do not operate the snow blower on gravel drives and walks. Exercise extreme caution when crossing gravel drives or walks. Stay alert for hidden hazards or operating near public roads.**
3. **After striking a foreign object, stop the motor, remove the battery from the machine, thoroughly inspect the snow blower for any damage, and repair the damage before restarting and operating the snow blower.**
4. **If the machine should start to vibrate abnormally, stop the motor and check immediately for the cause.** Vibration is generally a warning of

trouble.

5. **Stop the motor and remove the battery from the machine whenever you leave the operating position, before unclogging the impeller housing or discharge chute, and when making any repairs, adjustments or inspections.**
6. **Exercise extreme caution when operating on slopes.**
7. **Never operate the machine without proper guards and other safety protective devices in place and working.**
8. **Never direct the discharge toward people or areas where property damage can occur. Keep children and others away.**
9. **Do not overload the machine capacity by attempting to clear snow at too fast a rate.**
10. **Never operate the machine at high transport speeds on slippery surfaces. Look behind and use care when operating in reverse.**
11. **Disengage power to the impeller when the machine is transported or not in use.**
12. **Use only attachments and accessories approved by the manufacturer of the machine.**
13. **Never operate the machine without good visibility or light. Always be sure of your footing, and keep a firm hold on the handles.**
14. **Walk; never run.** Failure to do so may cause a slip, trip, fall colliding accident resulting in personal injuries.
15. **Never touch a hot motor or machine.**
16. **Keep all parts of your body and loose clothing away from the moving parts.** This reduces the chance of injury to you from contact with the moving parts.
17. **Avoid operating the machine in rain or on wet slope, slippery place and unstable surfaces.**
18. **Carefully keep balance of the machine during your emergency stop maneuver.** Losing machine control before the rotating parts stop completely may cause serious injury to you and others in the work area.
19. **Never operate the machine while people, especially children, or pets are nearby.** Discharged snow or other objects can cause serious injury.
20. **During operation, keep bystanders or animals at least 15 m (50 ft) away from the machine. Stop the machine as soon as someone approaches. When working with two or more people, keep a distance of at least 15 m (50 ft) or more between each other, and put a supervisor.**
21. **The machine can only be operated by one operator. Do not operate the machine by two or more people at the same time.**
22. **Machine components may freeze under certain conditions in freezing temperatures. Do not use the machine while its mechanical parts are freezing.**
23. **Do not use the machine on frozen lakes, rivers, or similar surfaces.** Broken ice may pose a risk of falling through the ice resulting in death or serious injury.
24. **Do not operate the machine in falling snow, rain or wet conditions. Do not expose the machine to rain or moisture.** Water entering the machine may increase the risk of electric shock or malfunction that could result in personal injury.
25. **Do not operate the machine in explosive atmospheres, such as in the presence of flammable liquids, gases or dust.** The machine creates sparks which may ignite the dust or fumes.

Clearing a clogged discharge chute

1. **Hand contact with the rotating impeller inside the discharge chute is the most common cause of injury associated with snow blowers. Never use your hand to clean out the discharge chute.**
2. **To clear the chute:**
   - **Shut the machine off and remove the battery.**
   - **Wait 10 seconds to be sure the impeller has stopped rotating.**
   - **Always use a clean-out tool, not your hands.**

Maintenance and storage

1. **Check bolts at frequent intervals for proper tightness to be sure the equipment is in safe working condition.**
2. **Always refer to instruction manual for important details if the snow blower is to be stored for an extended period.**
3. **Maintain or replace safety labels, as necessary.**
4. **Run the machine a few minutes after blowing snow to prevent freeze-up of the impeller.**
5. **When cleaning, repairing or inspecting the snow blower, stop the motor and make certain the impeller and all moving parts have stopped. Remove the battery from the machine to prevent someone from accidentally starting the motor.**
6. **Remove any wrench before turning the machine on.** A wrench left attached to the machine may result in personal injury.

Electrical and battery safety

1. **Do not dispose of the battery(ies) in a fire.** The cell may explode. Check with local codes for possible special disposal instructions.
2. **Do not open or mutilate the battery(ies).** Released electrolyte is corrosive and may cause damage to the eyes or skin. It may be toxic if swallowed.
3. **Do not charge battery in rain, in snow, or in wet locations.**
4. **Do not charge the battery outdoors.**
5. **Do not handle charger, including charger plug, and charger terminals with wet hands.**
6. **Avoid dangerous environment. Do not use the machine in damp or wet locations or expose it to rain.** Water entering the machine will increase the risk of electric shock.

Additional safety instructions

1. **Check Damaged Parts** - Before further use of the appliance, a guard or other part that is damaged should be carefully checked to determine that it will operate properly and perform its intended function. Check for alignment of moving parts, binding of moving parts, breakage of parts, mounting, and any other condition that may affect its operation. A guard or other part that is damaged should be properly repaired or replaced by an authorized service center unless indicated elsewhere in this manual.
2. **Avoid unintentional starting. Do not carry the machine when the battery cartridge is installed and with finger on the switch. Make sure that the switch is off when installing the battery cartridge.**

SAVE THESE INSTRUCTIONS.

⚠*WARNING:* DO NOT let comfort or familiarity with product (gained from repeated use) replace strict adherence to safety rules for the subject product.

MISUSE or failure to follow the safety rules stated in this instruction manual may cause serious personal injury.

Important safety instructions for battery cartridge

1. **Before using battery cartridge, read all instructions and cautionary markings on (1) battery charger, (2) battery, and (3) product using battery.**
2. **Do not disassemble or tamper with the battery cartridge.** It may result in a fire, excessive heat, or explosion.
3. **If operating time has become excessively shorter, stop operating immediately. It may result in a risk of overheating, possible burns and even an explosion.**
4. **If electrolyte gets into your eyes, rinse them out with clear water and seek medical attention right away. It may result in loss of your eyesight.**
5. **Do not short the battery cartridge:**
   (1) **Do not touch the terminals with any conductive material.**
   (2) **Avoid storing battery cartridge in a container with other metal objects such as nails, coins, etc.**
   (3) **Do not expose battery cartridge to water or rain.**

   A battery short can cause a large current flow, overheating, possible burns and even a breakdown.
6. **Do not store and use the tool and battery cartridge in locations where the temperature may reach or exceed 50 °C (122 °F).**
7. **Do not incinerate the battery cartridge even if it is severely damaged or is completely worn out. The battery cartridge can explode in a fire.**
8. **Do not nail, cut, crush, throw, drop the battery cartridge, or hit against a hard object to the battery cartridge.** Such conduct may result in a fire, excessive heat, or explosion.
9. **Do not use a damaged battery.**
10. **The contained lithium-ion batteries are subject to the Dangerous Goods Legislation requirements.**
    For commercial transports e.g. by third parties, forwarding agents, special requirement on packaging and labeling must be observed.
    For preparation of the item being shipped, consulting an expert for hazardous material is required.
    Please also observe possibly more detailed national regulations.
    Tape or mask off open contacts and pack up the battery in such a manner that it cannot move around in the packaging.
11. **When disposing the battery cartridge, remove it from the tool and dispose of it in a safe place. Follow your local regulations relating to disposal of battery.**
12. **Use the batteries only with the products specified by Makita.** Installing the batteries to non-compliant products may result in a fire, excessive heat, explosion, or leak of electrolyte.
13. **If the tool is not used for a long period of time, the battery must be removed from the tool.**
14. **During and after use, the battery cartridge may take on heat which can cause burns or low temperature burns. Pay attention to the handling of hot battery cartridges.**
15. **Do not touch the terminal of the tool immediately after use as it may get hot enough to cause burns.**
16. **Do not allow chips, dust, or soil stuck into the terminals, holes, and grooves of the battery cartridge.** It may cause heating, catching fire, burst and malfunction of the tool or battery cartridge, resulting in burns or personal injury.
17. **Unless the tool supports the use near high-voltage electrical power lines, do not use the battery cartridge near high-voltage electrical power lines.** It may result in a malfunction or breakdown of the tool or battery cartridge.
18. **Keep the battery away from children.**

SAVE THESE INSTRUCTIONS.

⚠*CAUTION:* Only use genuine Makita batteries. Use of non-genuine Makita batteries, or batteries that have been altered, may result in the battery bursting causing fires, personal injury and damage. It will also void the Makita warranty for the Makita tool and charger.

NOTICE: Makita is not responsible for any accidents resulting from the use of non-genuine Makita batteries or batteries that have been modified. Genuine Makita batteries have been rigorously evaluated for compatibility with Makita tools and chargers, in line with applicable legislation and safety standards.

Tips for maintaining maximum battery life

1. **Charge the battery cartridge before completely discharged. Always stop tool operation and charge the battery cartridge when you notice less tool power.**
2. **Never recharge a fully charged battery cartridge. Overcharging shortens the battery service life.**
3. **Charge the battery cartridge with room temperature at 10 °C - 40 °C (50 °F - 104 °F). Let a hot battery cartridge cool down before charging it.**
4. **When not using the battery cartridge, remove it from the tool or the charger.**
5. **Charge the battery cartridge if you do not use it for a long period (more than six months).**

ASSEMBLY

⚠***WARNING:*** **Always be sure that the battery cartridge is removed before carrying out any work on the machine.** Failure to remove the battery cartridge may result in serious personal injury from accidental start-up.

⚠***WARNING:*** **Never start the machine unless it is completely assembled.** Operation of the machine in a partially assembled state may result in serious personal injury.

Handle set up

Middle handle installation

1. Attach a cord clip to each of the middle handle and the upper handle before assembly.

Pass the handle end through the clamp. Then turn the cord clip until its clip opening faces down.

► **Fig.1:** **1.** Cord clip **2.** Clamp **3.** Clip opening

NOTICE: **Attach cord clips to the correct positions as instructed in this manual so that the cabtire cords are not caught on or around the handle components.**

2. Attach the open ends of the middle handle to the side frames of the lower handle.

NOTICE: **Be careful to lay the cabtire cords inside the middle handle frame to prevent a tangle of cords.**

NOTE: Gently pull the handle ends apart to widen the handle as you slide them over the lower handle.

3. Align the holes in the middle and lower handles so that the retaining bolts can be inserted.

4. Insert the retaining bolts through the holes from inside the handle frames, and fasten the handles with the handle knobs from outside.

► **Fig.2:** **1.** Bolt head **2.** Retaining bolt **3.** Handle knob **4.** Middle handle **5.** Lower handle **6.** Cabtire cords **7.** Upper handle **8.** Cord clip

NOTE: Mind that the double-threaded bolt requires you to tighten the handle knob twice; first (outward) thread for roughly fastening the handle components and second (inward) thread for securing the handle components.

NOTE: Make sure to insert a bolt correctly so the curved bolt head fits perfectly onto the handle frame.

Upper handle installation

1. Attach the open ends of the upper handle to the side frames of the middle handle.

NOTICE: **Be careful to lay the cabtire cords under the middle handle frame to prevent a tangle of cords.**

NOTE: Gently pull the handle ends apart to widen the handle as you slide them over the middle handle.

2. Align the holes in the upper and middle handles so that the retaining bolts can be inserted.

3. Insert the retaining bolts through the holes from inside the handle frames, and fasten the handles with the handle knobs from outside.

► **Fig.3:** **1.** Bolt head **2.** Retaining bolt **3.** Handle knob **4.** Upper handle **5.** Middle handle **6.** Cabtire cords **7.** Cord clip

NOTE: Mind that the double-threaded bolt requires you to tighten the handle knob twice; first (outward) thread for roughly fastening the handle components and second (inward) thread for securing the handle components.

NOTE: Make sure to insert a bolt correctly so the curved bolt head fits perfectly onto the handle frame.

4. Manage the cabling comfortably with the 2 cord clips.

Clamp the cords straight to the middle and upper handle frames. Allow the cords to run along and inside the handles.

Snow remover installation

Attach the snow and ice remover to the tool holders on the lower handle after assembling handle components.

► **Fig.4:** **1.** Snow and ice remover **2.** Tool holders

Discharge chute set up

1. Align the pilot hole on the discharge chute with the symbol on the chute housing.

2. Turn the discharge chute in the direction as indicated by the arrow mark on the chute housing until the pilot hole aligns with the symbol .

► **Fig.5:** **1.** Discharge chute **2.** Chute housing

3. Finger tighten the chute screw to secure the discharge chute in place.

► **Fig.6:** **1.** Chute screw

NOTICE: **Be sure that the deflector on the discharge chute is fully assembled.** Partially assembled deflector may cause an insufficient snow discharge.

► **Fig.7:** **1.** Deflector **2.** Discharge chute

FUNCTIONAL DESCRIPTION

⚠*CAUTION:* Always be sure that the machine is switched off and the battery cartridge is removed before adjusting or checking function on the machine.

Installing or removing battery cartridge

⚠*CAUTION:* Always switch off the machine before installing or removing of the battery cartridge.

⚠*CAUTION:* Hold the machine and the battery cartridge firmly when installing or removing battery cartridge. Failure to hold the machine and the battery cartridge firmly may cause them to slip off your hands and result in damage to the machine and battery cartridge and a personal injury.

⚠*CAUTION:* Make sure that you lock the battery cover before use. Otherwise, mud, dirt, or water may cause damage to the machine or the battery cartridge.

⚠*CAUTION:* Always install the battery cartridge fully until the red indicator cannot be seen.

⚠*CAUTION:* Do not install the battery cartridge forcibly. If the cartridge does not slide in easily, it is not being inserted correctly.

⚠*CAUTION:* Hold the battery cover open while installing or removing the battery cartridge.

To install the battery cartridge;

1. Lift up the battery cover to open.

2. Align the tongue on the battery cartridge with the slot on the machine. Slide the battery cartridge until it locks in place with a little click.
► **Fig.8: 1.** Red indicator **2.** Button **3.** Battery cartridge

3. Close the battery cover.

To remove the battery cartridge;

1. Lift up the battery cover to open.

2. Pull out the battery cartridge from the machine while sliding the button on the front of the cartridge.

3. Close the battery cover.

Machine / battery protection system

The machine is equipped with a machine/battery protection system. This system automatically cuts off power to the motor to extend machine and battery life. The machine will automatically stop with indicator lights during operation if the machine or battery is placed under one of the following conditions:

Overload protection

When the battery is operated in a manner that causes it to draw an abnormally high current, the machine automatically stops and the front lights flash. In this situation, turn the machine off and stop the application that caused the machine to become overloaded. Then turn the machine on to restart.

Overheat protection

When the battery is overheated, the machine stops automatically and the front lights flash. In this case, let the battery cool before turning the machine on again.

Overdischarge protection

When the battery capacity becomes low, the machine stops automatically and the indicator lamp blinks. If the machine does not run even after you re-trigger the switch and the indicator lamp lights up, battery power is not enough to operate. Remove the battery from the machine and charge the battery.
► **Fig.9: 1.** Indicator lamp

Protections against other causes

Protection system is also designed for other causes that could damage the machine and allows the machine to stop automatically. Take all the following steps to clear the causes, when the machine has been brought to a temporary halt or stop in operation.

1. Turn the machine off, and then turn it on again to restart.
2. Charge the battery(ies) or replace it/them with recharged battery(ies).
3. Let the machine and battery(ies) cool down.

If no improvement can be found by restoring protection system, then contact your local Makita Service Center.

***NOTICE:* If the machine stops due to a cause not described above, refer to the section for troubleshooting.**

Indicating the remaining battery capacity

Press the check button on the battery cartridge to indicate the remaining battery capacity. The indicator lamps light up for a few seconds.
► **Fig.10: 1.** Indicator lamps **2.** Check button

Indicator lamps			Remaining capacity
Lighted	Off	Blinking	
■	■	■	75% to 100%
■	■	□	50% to 75%
■	□	□	25% to 50%
■	□	□	0% to 25%
◪	□	□	Charge the battery.

Indicator lamps			Remaining capacity
Lighted	Off	Blinking	
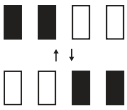			The battery may have malfunctioned.

NOTE: Depending on the conditions of use and the ambient temperature, the indication may differ slightly from the actual capacity.

NOTE: The first (far left) indicator lamp will blink when the battery protection system works.

Switch action

⚠***WARNING:*** **Before installing the battery cartridge, always check to see that the switch lever actuates properly and returns to the original position when released.** Operating the machine with a switch that does not actuate properly can lead to loss of control and serious personal injury.

⚠***WARNING:*** **NEVER tape down or defeat purpose and function of the lock-off button and switch lever.**

NOTE: The machine does not start without pressing the lock-off button even if the switch lever is pulled.

NOTE: The machine may not start due to the overload when you try to operate the machine on heavy snow. In this case, set the working speed slower and slow down your pace.

This machine is equipped with the lock-off button. If you notice anything unusual with the lock-off button, stop the operation immediately and have it checked by your nearest Makita Authorized Service Center.

1. Install the battery cartridge, and then close the battery cover.

2. Depress and hold down the lock-off button. Then pull the switch lever towards you.

You can release the lock-off button after the motor starts running.
► **Fig.11:** **1.** Lock-off button **2.** Switch lever

3. Release the switch lever to stop the motor.

Front lights

⚠***CAUTION:*** **Do not look in the light or see the source of light directly.**

The front lights can illuminate your way ahead in a dark area. To turn on the front lights, press down the light button.
► **Fig.12:** **1.** Light button **2.** Front lights

Indicator lamp

The lamp located on the control panel indicates the remaining battery power. The lamp starts blinking when the battery capacity becomes lower than 20%. Further use of remaining battery capacity will stop the machine with the indicator lamp lighting up.
► **Fig.13:** **1.** Indicator lamp

Snow and ice remover

Use a manual snow removal tool that helps clear snow and ice accumulated in the snow intake hood (auger hood) and discharge chute housing. The tool can be mounted on the lower handle within easy reach.

Removing snow from difficult-to-reach areas
► **Fig.14**

Clearing snow from unwanted places
► **Fig.15**

OPERATION

⚠***WARNING:*** **Be extra careful to maintain control of the machine at all times. Do not allow the machine to deflect the discharge towards you or anyone in the work vicinity.** Failure to keep proper control of the machine could result in serious injury to you and bystanders.

⚠***WARNING:*** **Keep your hands and feet away from the auger.**

⚠***CAUTION:*** **Make sure to securely install the discharge chute in the machine whenever before starting work.**

⚠***CAUTION:*** **Never use the machine on a rooftop, high place, steep slope, ice or other unstable surface.** It otherwise may result in serious injury.

⚠***CAUTION:*** **Never point the machine at yourself, bystanders or animals.** Discharged snow or other objects can cause serious injury.

⚠***CAUTION:*** **Be aware of the direction of the wind.** Adjust the snow blowing direction according to the wind direction so that discharged snow will not create a hazard to the operator or people around.

⚠***CAUTION:*** **Clear away stones, wires, rubble, crud, weeds and any other obstacles in the working area before snow season begins.**

⚠***CAUTION:*** **Always remove the battery cartridge and wear gloves before clearing the foreign objects that block up the flow of snow.**

Blower settings

⚠***WARNING:*** **Never put your hand or foot under the machine body when making any adjustment.**

⚠***CAUTION:*** **Never direct the snow discharge chute at the operator, bystanders, vehicles, or nearby windows.** The discharged snow or foreign objects that are accidentally collected may cause serious personal injury. Always point the discharge chute in the opposite direction from potential hazards.

Blower speed adjustment

Adjust the blower speed according to the snow conditions.
Move the speed control lever forwards to increase the motor speed and move the lever backwards to reduce the speed.
► **Fig.16: 1.** Speed control lever

Discharge direction adjustment

The discharge chute can be angled to the left or right between 0 to 90 degrees, allowing the snow to be thrown precisely where you require.
Move the chute direction lever forwards to turn the discharge chute counterclockwise up to 90 degrees left and move the lever backwards to turn the chute clockwise up to 90 degrees right.
► **Fig.17: 1.** Chute direction lever **2.** Discharge chute

Discharge angle adjustment

The chute deflector can be angled up between 20 to 60 degrees, allowing the snow to be thrown precisely where you require.
Squeeze the release trigger to unlock the deflector position. Raise or lower the deflector to the desired height of snow stream you wish to throw.
► **Fig.18: 1.** Chute deflector **2.** Release trigger

Applications

The machine is designed for clearing snow from narrow paths, sidewalks, steps, decks, and smaller driveways when snow depth is under 300 mm.
Clearing depth varies depending on snow conditions.

Applications under typical snow conditions
► **Fig.19**

Application	Fig.	Snow type	Snow condition	Snow density (g/L)
Practical	1	Freshly fallen snow	Powder snow that falls through dry air and cold temperatures. Soft, loose, falls easily through the fingers.	50 - 150
Practical	2	Settled snow	Snow crystals grow and bond together. Cohesive, porous structure similar to a sponge made of ice.	150 - 300
Impractical	3	Hard-packed snow	Compressed snow that has undergone a cycle of melting and refreezing, resulting in a hard and icy crust on top of the snowpack. Formed when moist or wet snow cover freezes after a drop in temperature.	300 or heavier
Impractical	4	Corn snow	Relatively moist snow that is thawed on the surface and is wet and heavy. Melted then re-frozen but been broken up into corn-like granules.	300 or heavier

Operation basics

Hold the upper handle firmly with both your hands as shown in the figure.
Open your stance so that the body weight is evenly distributed over both feet.

Place the scraper (under cover at the bottom of the machine) flat on the ground. Turn the snow intake hood (auger hood) around towards the way you want to remove the snow.

Switch the machine on. Push the machine forward. Carefully control the steering angle and forward speed according to snow depth and weight.
► **Fig.20**

NOTICE: **In strong crosswinds, start on the upwind side and then work downwind.**

NOTE: Be sure to maintain a comfortable posture while working. Try placing the scraper flat on the ground (snow) surface and push the snow machine forward, putting your weight on it.

NOTE: Make a back-and-forth pattern to clear the snow from the area. Making multiple passes can be easier and often gives better results than trying to clear a heavy snowfall with just one attempt.

Snow blowing operation

⚠***CAUTION:*** **Beware of snow, stones and other foreign objects that could be thrown forward regardless of discharge direction setting.**

Adjust the snow blowing angle according to the wind direction, wall, and any obstruction in your way.
► **Fig.21**

⚠***CAUTION:*** **Always switch the machine off before adjusting chute deflector angle.**

NOTE: Pay attention to the wind when adjusting the direction of snow release. Even a small breeze has the potential to affect your performance.

Cases in point

Understand how to control the steering and chute direction as well as the auger speed before using the machine.

Snow blowing in closed section

— Lower the auger speed by pushing the speed control lever forwards.
— Change the snow throwing direction to the left or right by using the chute direction lever.

► **Fig.22**

Snow blowing in open site

— Increase the auger speed by pulling the speed control lever backwards.
— Set the snow throwing direction at an open angle by using the chute direction lever.

► **Fig.23**

NOTE: When moving on between work sites, lift the auger hood up above the ground so the weight of the machine is on the wheels. Then push or pull the machine.

► **Fig.24**

MAINTENANCE

WARNING: **Always be sure that the battery cartridge is removed from the machine before storage, travel between work sites, inspection and maintenance.**

WARNING: **Wear gloves when performing inspection or maintenance.**

WARNING: **Always wear the safety goggles or safety glasses with side shields when performing inspection or maintenance.**

CAUTION: **Before carrying the machine, make sure to remove the battery cartridge. Lift and carry the machine carefully with both your hands.**

NOTICE: **Never use gasoline, benzine, thinner, alcohol or the like. Discoloration, deformation or cracks may result.**

To maintain product SAFETY and RELIABILITY, repairs, any other maintenance or adjustment should be performed by Makita Authorized or Factory Service Centers, always using Makita replacement parts.

Routine maintenance

1. Remove the battery cartridge, and then close the battery cover.

2. Wipe dirt and dust off the upper deck and outer surface of the machine using a damp cloth with mild detergent or cleaning brush.

3. Place the machine on its side. Clean debris, dust or other objects on the underside of the machine body.

► **Fig.25**

NOTICE: **Do not wash the machine with water.**

4. Check all nuts, bolts, screws, etc. for tightness.

5. Inspect moving parts for damage, breakage, and wear. Damaged or missing parts should be repaired or replaced.

6. Store the machine in a safe dry place out of the reach of children.

Folding handle

CAUTION: **Always hold the handle using your free hand while disassembly.** It makes the folding operation safe and easy.

The handle can be folded to make the machine easy to hand carry and keep anywhere in less space.

1. Turn the discharge chute around forwards using the chute direction lever.

2. Remove the battery cartridge from the machine. Then close the battery cover.

3. Loosen all the handle knobs on the middle and upper handles.

Unfasten the second (inward) thread to set the handle components free to be folded.

► **Fig.26:** **1.** First (outward) thread **2.** Second (inward) thread **3.** Handle knob

4. Pull the upper handle grip back with your one hand while holding the middle handle grip with your other hand to stabilize the machine.

► **Fig.27:** **1.** Upper handle grip **2.** Middle handle grip **3.** Lower handle grip

5. Raise the middle handle by pulling it upwards into the upright position with your one hand on the middle handle grip, and the other hand on the lower handle grip.

6. Push the middle handle down forwards to fold the handle into a rest position.

7. Fully lower the chute deflector angle. Then push the middle handle grip further down forward until it rests on the release trigger on the discharge chute.

► **Fig.28:** **1.** Middle handle grip **2.** Discharge chute **3.** Release trigger

NOTICE: **Ensure that the cabtire cords are not caught on or around the handle components.**

► **Fig.29**

Covering

The packable cover provides years of carefree protection against dust and sun damage. An elasticized bottom keeps the cover stable in wind.

1. Unfold the cover and lay it flat.

Ensure a fastener pocket comes aligned with the back end of the machine.

2. Pull the front end of the cover over the scraper bar of the machine.

3. Wrap the machine from front to back, ensuring the cover wraps the deck, handle, and rear section completely.

4. Tuck the cover under the wheels and ensure it wraps the full depth of the machine at the sides.

► **Fig.30:** **1.** Fastener pocket

NOTE: After use, fold the cover to match the width of the fastener pocket. Pull the pocket inside out. Fold and push the rest of the cover into the pocket.

Storing

NOTICE: **Store battery cartridges indoor at room temperature.** Low temperature significantly declines the battery performance.

Store the machine indoors in a cool, dry and locked place. Do not store the machine in locations where the temperature may reach or exceed 40 °C (104 °F).

1. Remove the battery cartridge.

2. Clean the machine.

3. Refer to the chapter "*Folding handle*" to fold the upper and middle handles.

4. As for storage when not in use for an extended period during off-season, thoroughly maintain and clean the auger and machine body. Make sure all parts of the machine are completely dry to prevent rust.

Replacing scraper

NOTICE: **Replacement needs to be performed by Makita Authorized or Factory Service Centers, always using Makita replacement parts.**

The scraper (under cover at the bottom of the machine) requires to be replaced when the scraper ribs are worn out due to friction.

► **Fig.31:** **1.** Scraper **2.** Scraper rib

TROUBLESHOOTING

Before asking for repairs, conduct your own inspection first. If you find a problem that is not explained in the manual, do not attempt to disassemble the machine. Instead, ask Makita Authorized Service Centers, always using Makita replacement parts for repairs.

State of abnormality	Probable cause (malfunction)	Remedy
The handle is not in position.	The handle is not installed properly.	Make sure the bolts are correctly installed through the handle. Check to see if the handle knobs are tight. Refer to this manual to assemble the handle.
The machine does not start.	The battery cartridge is discharged.	Charge the battery cartridge.
	The battery cartridge is too cold.	Remove the battery cartridge from the machine. Place the battery cartridge on charger and allow it to charge for 10 minutes. Remove the battery cartridge from charger and reinstall it in for use.
	The battery cartridge is not attached properly.	Refer to this manual to properly attach the battery cartridge.
	The battery cartridge is damaged.	Replace with new battery cartridge.
	The switch is defective.	Replace with a new one. Ask your local authorized service center for repair.
	The auger is jammed.	Remove the battery cartridge from the machine, inspect auger, remove debris.
The motor is on, but the auger does not turn.	The belt is damaged.	Replace with a new one. Ask your local authorized service center for repair.

OPTIONAL ACCESSORIES

⚠***CAUTION:*** **These accessories or attachments are recommended for use with your Makita machine specified in this manual.** The use of any other accessories or attachments might present a risk of injury to persons. Only use accessory or attachment for its stated purpose.

If you need any assistance for more details regarding these accessories, ask your local Makita Service Center.

- Makita genuine battery and charger

NOTE: Some items in the list may be included in the product package as standard accessories. They may differ from country to country.

SPECIFIKATIONER

Modell:		**SN001G**
Snöröjningsbredd		530 mm
Hastighet utan belastning		1 400 – 2 100 min^{-1}
Snöröjningsdjup [*1] [*2] (maximalt)		300 mm
Utkastarrörets riktning		180°
Dimensioner (L x B x H)	utfälld	1 370 mm x 540 mm x 975 mm
	ihopfälld	800 mm x 540 mm x 700 mm
Märkspänning		36 V - 40 V likström max
Nettovikt		17,6 – 18,8 kg
Skyddsgrad		IPX4

[*1] Röjningsdjupet varierar beroende på snöförhållandena.
[*2] Djup mätt vid röjning av nyfallen snö.

- På grund av vårt pågående program för forskning och utveckling kan dessa specifikationer ändras utan föregående meddelande.
- Specifikationer kan variera mellan olika länder.
- Värdet för nettovikt inkluderar den lättaste och tyngsta kombinationen av tillsatserna och batterikassetterna som specificeras i bruksanvisningen.

Tillgänglig batterikassett och laddare

Batterikassett	BL4020 / BL4025 / BL4040* / BL4040F* / BL4050F* / BL4080F* * : Rekommenderat batteri
Laddare	DC40RA / DC40RB / DC40RC / DC40WA

- Vissa av batterikassetterna och laddarna på listan ovan kanske inte finns tillgängliga i din region.

⚠***VARNING:*** **Använd endast batterikassetter och laddare från listan ovan.** Användning av andra batterikassetter och laddare kan orsaka personskada och/eller brand.

Symboler

Följande visar symbolerna som kan användas för utrustningen. Se till att du förstår innebörden innan användning.

	Var extra försiktig och uppmärksam.
	Läs igenom bruksanvisningen.
	Använd hjälm, skyddsglasögon och hörselskydd.
	Håll händer, fötter och andra kroppsdelar borta från den roterande skruven för att undvika personskada.
	Använd inte händerna för att rensa bort stopp i utkastet.
	Bär skyddshandskar och skyddsskor.
	**FÖRSIKTIGT!** Titta inte in i körlampan.
	**VARNING!** Utsätt inte maskinen för regn eller våta förhållanden. Håll den torr.
	**FARA!** Risk för skärskador/styckning – Håll händer, fötter och kläder borta från den roterande skruven för att undvika personskador.
	Använd inte händerna för att rensa bort stopp i skruvhuset. Stäng av motorn innan du tar bort skräp.
	**FÖRSIKTIGT!** Var uppmärksam på stenar och andra främmande föremål som kan slungas ut från maskinen.
	Håll omgivande personer och djur på ett avstånd på minst 15 m från maskinen.
	**FARA!** HÅLL HÄNDER OCH FÖTTER BORTA

	**VARNING!** Koppla från batteriet före underhåll.
	Förvara batterikassetter inomhus i rumstemperatur. Låga temperaturer försämrar batteriets prestanda avsevärt.
	Stäng av motorn innan du tar bort eventuellt skräp. Den roterande delen fortsätter att köra under flera sekunder efter att du stängt av maskinen.
	Garanterad ljudeffektnivå enligt EU-direktivet för utomhusbuller.
	Ljudeffektnivå enligt Australia NSW Noise Control Regulation (Bullerreglering)

Avsedd användning

Den batteridrivna snöslungan är avsedd för att ta bort och röja snö från trottoarer, altaner, uppfarter och andra plana belagda ytor. Använd den inte för andra ändamål.

Buller

Den normala bullernivån för A-belastning är bestämd enligt ISO8437-4:
Ljudtrycksnivå (L_{pA}) : 70 dB (A) eller lägre
Mättolerans (K): 3 dB (A)

OBS: Det deklarerade bullervärdet har uppmätts i enlighet med standardtestmetoden och kan användas för jämförandet av en maskin med en annan.

OBS: Det deklarerade bulleremissionsvärdet kan också användas i en preliminär bedömning av exponering för vibration.

VARNING: **Använd hörselskydd.**

VARNING: **Bulleremissionen under faktisk användning av maskinen kan skilja sig från det deklarerade värdet, beroende på hur maskinen används och särskilt vilken typ av arbetsstycke som behandlas.**

VARNING: **Var noga med att identifiera säkerhetsåtgärder för att skydda användaren, vilka är grundade på en uppskattning av graden av exponering för vibrationer under de faktiska användningsförhållandena, (ta, förutom avtryckartiden, med alla delar av användarcykeln i beräkningen, som till exempel tiden då maskinen är avstängd och när den går på tomgång).**

Vibration

Det totala värdet för kontinuerlig vibration (treaxlig vektorsumma) bestämt enligt ISO8437-4:
Vibrationsemission (a_h) : 2,5 m/s^2 eller lägre
Mättolerans (K): 1,5 m/s^2

OBS: Det deklarerade totala vibrationsvärdet har uppmätts i enlighet med standardtestmetoden och kan användas för jämförandet av en maskin med en annan.

OBS: De deklarerade totala vibrationsvärdena kan också användas i en preliminär bedömning av exponering.

VARNING: **Vibrationsemissionen under faktisk användning av elverktyget kan skilja sig från de deklarerade totala värdena, beroende på hur verktyget används.**

VARNING: **Var noga med att identifiera säkerhetsåtgärder för att skydda användaren, vilka är grundade på en uppskattning av graden av exponering för vibrationer under de faktiska användningsförhållandena, (ta, förutom avtryckartiden, med alla delar av användarcykeln i beräkningen, som till exempel tiden då maskinen är avstängd och när den går på tomgång).**

Försäkran om överensstämmelse

Gäller endast inom EU

Försäkran om överensstämmelse ingår i bilaga A till denna bruksanvisning.

SÄKERHETSVARNINGAR

Allmänna säkerhetsvarningar för maskiner

VARNING **Läs alla säkerhetsvarningar, instruktioner, illustrationer och specifikationer som medföljer detta elverktyg.** Underlåtenhet att följa alla instruktioner nedan kan leda till elstötar, brand och/eller allvarliga personskador.

Spara alla varningar och instruktioner för framtida referens.

Termen "maskin" som anges i varningarna hänvisar till din eldrivna maskin (sladdansluten) eller batteridrivna maskin (sladdlös).

Säkerhet på arbetsplatsen

1. **Se till att arbetsområdet är rent och har bra belysning.** Arbetsområden med skräp eller dålig belysning kan leda till olyckor.
2. **Använd inte maskinen i explosiva områden, som till exempel i närheten av lättantändliga vätskor, gaser eller damm.** Maskinen skapar gnistor som kan antända dammet eller ångorna.
3. **Barn och andra obehöriga bör hållas på avstånd när du använder maskinen.** Om du blir distraherad kan du förlora kontrollen över verktyget.

Elsäkerhet

1. **Maskinens stickkontakt måste passa i uttaget. Modifiera inte kontakten på något sätt. Använd inte adaptrar tillsammans med jordade maskiner.** När stickkontakt och uttag är avpassade för

varandra minskar risken för elstötar.

2. **Undvik kroppskontakt med jordade ytor som till exempel rör, element, spisar och kylskåp.** Det finns en ökad risk för elstötar om din kropp är jordad.
3. **Utsätt inte maskinen för regn eller väta.** Vatten inuti maskinen ökar risken för elstötar.
4. **Var försiktig med sladden. Använd aldrig sladden när du bär, drar eller kopplar ur maskinen ur vägguttaget. Håll sladden borta från värme, olja, vassa kanter eller rörliga delar.** Skadad eller intrasslad sladd ökar risken för elstötar.
5. **Använd endast särskilda förlängningssladdar avsedda för utomhusbruk vid arbete utomhus.** Om en sladd för utomhusbruk används minskar risken för elstötar.
6. **Om maskinen måste användas på fuktiga platser, använd strömmatning via jordfelsbrytare.** Användning av en jordfelsbrytare minskar risken för elstötar.
7. **Elverktyg kan alstra elektromagnetiska fält (EMF) som inte är skadliga för användaren.** Däremot bör personer med pacemaker och andra liknande medicinska enheter kontakta tillverkaren av enheten och/eller läkare om råd innan de använder detta elverktyg.

Personskydd

1. **Var hela tiden vaksam, koncentrera dig på det du gör och använd sunt förnuft när du använder maskinen. Använd inte maskinen när du är trött eller påverkad av alkohol eller mediciner.** Ett ögonblicks ouppmärksamhet kan resultera i allvarliga personskador.
2. **Använd personlig säkerhetsutrustning. Använd alltid skyddsglasögon.** Användning av skyddsutrustning, som till exempel dammask, halkfria skor, skyddshjälm och hörselskydd, under lämpliga förhållanden minskar risken för personskador.
3. **Förhindra oavsiktlig start. Säkerställ att avtryckaren är i avstängt läge innan maskinen ansluts till elnätet och/eller till batteriet, plockas upp eller transporteras.** Att bära maskinen med fingrarna på avtryckaren eller förse maskinen med ström när avtryckaren är intryckt inbjuder till olyckor.
4. **Ta bort inställningsnycklar och andra verktyg innan maskinen startas.** En inställningsnyckel eller annat verktyg som sitter på en roterande del av maskinen kan resultera i personskador.
5. **Översträck inte. Stå alltid stabilt och ha god balans hela tiden.** På så vis får du bättre kontroll över maskinen i oväntade situationer.
6. **Klä dig rätt. Bär inte löst sittande kläder eller smycken. Håll hår och kläder borta från rörliga delar.** Löst sittande kläder, smycken eller långt hår kan fastna i rörliga delar.
7. **Om utrustning för dammutsugning tillhandahålls ska du tillse att denna utrustning är ansluten och används på rätt sätt.** Användning av dammuppsamling kan minska dammrelaterade risker.
8. **Låt inte vana av frekvent användning av maskiner låta dig bli likgiltig och ignorera maskinernas säkerhetsföreskrifter.** En oförsiktig användning kan på ett ögonblick leda till allvarliga skador.
9. **Bär alltid skyddsglasögon för att skydda dina ögon från skada när du använder e-verktyg. Skyddsglasögonen måste uppfylla ANSI Z87.1 i USA, EN 166 i Europa, eller AS/NZS 1336 i Australien/Nya Zealand. I Australien/ Nya Zeeland måste man enligt lag även bära ansiktsskydd för att skydda ansiktet.**

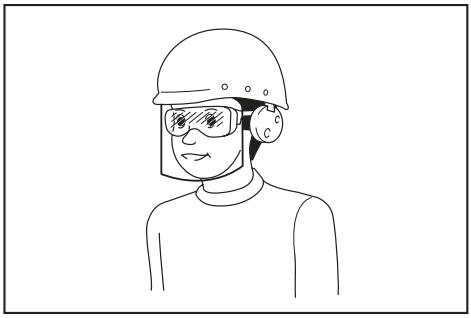

Det är arbetsgivarens ansvar att se till att användare och övriga personer i det omedelbara arbetsområdet använder lämplig skyddsutrustning.

Användning och underhåll av maskinen

1. **Använd inte maskinen utanför dess begränsningar. Välj rätt maskin för arbetsuppgiften.** En maskin som används på avsett sätt gör jobbet bättre och säkrare.
2. **Använd inte maskinen om den inte går att starta eller stänga av med avtryckaren.** Maskiner som inte går att manövrera via avtryckaren är riskabla att använda och måste repareras.
3. **Dra ur kontakten ur vägguttaget och/eller ta ur batteriet (om löstagbart) ur maskinen innan du ändrar inställningar, byter tillbehör eller förvarar maskinen.** Genom denna förebyggande säkerhetsåtgärd elimineras risken för att maskinen startas oavsiktligt.
4. **Förvara maskiner som inte används utom räckhåll för barn. Låt inte personer som är ovana vid maskinen, eller obekanta med denna bruksanvisning, använda maskinen.** Maskinen är ett farligt redskap i händerna på en ovan användare.
5. **Underhåll maskiner och tillbehör. Kontrollera om det finns misspassningar, skador eller annat som kan påverka maskinens drift. Kontrollera också att alla rörliga delar kan röra sig fritt. Om maskinen är skadad, se till att få den reparerad före användning.** Många olyckor orsakas av dåligt underhållna maskiner.
6. **Se till att skärverktyg hålls rena och skarpa.** Ett välvårdat skärverktyg med vass egg är både lättare och säkrare att manövrera.
7. **Använd maskinen, tillbehör och verktygsdelar etc. i enlighet med dessa instruktioner, med hänsyn till arbetsförhållanden och till det arbete som ska utföras.** Användning av maskin för annat arbete än vad den är avsedd för kan leda till en farlig situation.

8. **Håll handtagen och greppytor torra, rena och fria från olja och smuts.** Hala handtag och greppytor gör hanteringen av och kontrollen över maskinen osäker om oväntade situationer uppstår.
9. **Använd inte arbetshandskar som kan trassla in sig i maskinen när du använder den.** Om arbetshandskar trasslar in sig i rörliga delar kan det leda till personskada.

Användning och underhåll av batteri

1. **Ladda endast med den batteriladdare som angetts av tillverkaren.** En laddare som passar en viss typ av batterier kan skapa risk för brand när den används tillsammans med annat batteri.
2. **Använd endast maskiner tillsammans med tillhörande batterier.** Om andra batterier används kan risken för personskada och brand öka.
3. **När batteriet inte används bör det hållas borta från andra metallföremål som till exempel gem, mynt, nycklar, spik, skruv eller andra små metallföremål som kan skapa anslutning från en terminal till en annan.** Kortslutning av batteripolerna kan orsaka brännskador eller brand.
4. **Under hårda förhållande kan det komma vätska ur batteriet. Undvik kontakt. Spola med vatten om kontakt ändå råkar uppstå. Om vätskan kommer i kontakt med ögonen bör läkare uppsökas.** Vätska från batteriet kan orsaka irritation på huden eller ge brännskador.
5. **Använd inte ett batteripaket eller maskin som är skadat eller ändrat.** Skadade eller ändrade batterier kan uppföra sig opålitligt, vilket kan leda till brand, explosion eller skaderisk.
6. **Utsätt inte batteripaket eller maskiner för brand eller höga temperaturer.** Exponering för brand eller temperaturer över 130 °C kan leda till explosion.
7. **Följ alla laddningsinstruktioner och ladda inte batteripaketet eller maskinen utanför det temperaturintervall som anges i instruktionerna.** Felaktig laddning, eller vid temperaturer utanför det angivna intervallet, kan skada batteriet och öka risken för brand.

Service

1. **Lämna maskinen till en auktoriserad verkstad för service och underhåll med originalreservdelar.** Detta garanterar fortsatt säker användning av maskinen.
2. **Utför aldrig service av skadade batteripaket.** Service av skadade batteripaket får endast utföras av tillverkaren eller auktoriserade serviceleverantörer.
3. **Följ instruktionerna för smörjning och byte av tillbehör.**

Säkerhetsvarningar för snöslunga

Allmänt

1. **Denna maskin kan amputera händer och fötter och kasta ut föremål. Underlåtenhet att följa följande säkerhetsanvisningar kan leda till allvarliga personskador.**

Utbildning

1. **Läs, förstå och följ alla anvisningar på maskinen och i handboken innan du använder snöslungan. Var väl förtrogen med styrreglagen och korrekt användning av maskinen. Känn till hur du snabbt stoppar snöslungan och kopplar ur reglagen.**
2. **Låt aldrig barn använda maskinen. Låt aldrig vuxna använda maskinen utan ordentliga anvisningar.**
3. **Håll arbetsområdet fritt från människor, särskilt små barn.**
4. **Var försiktig för att undvika att halka eller falla, särskilt när du kör maskinen bakåt.**
5. **Exponering mot vibrationer under långa och kontinuerliga perioder skadar användarens blodkärl eller nervsystem och orsakar symtom i fingrar, händer, armar eller axlar. Jobbrotation och raster med lämpliga mellanrum kan bidra till att minska vibrationsexponeringen. Personer som inte är bekanta med arbetet, såsom äldre, ska vara särskilt försiktiga med belastningen på kroppen.**
6. **Var uppmärksam på omgivningen när du använder maskinen på allmänna vägar.** Konsultera och följ alltid lokala föreskrifter och förordningar gällande trafiksäkerhet.

Förberedelse

1. **Inspektera noggrant området där maskinen ska användas och ta bort alla dörrmattor, slädar, brädor, stenar, elkablar, trädgrenar, grus och andra främmande föremål.** Observera att vissa föremål kan missas när de är täckta med snö. Föremål som slungas ut kan orsaka personskador.
2. **Använd inte maskinen utan att bära lämpliga vinterkläder. Undvik löst sittande kläder som kan fastna i rörliga delar. Bär skor som förbättrar fotfästet på hala underlag.**
3. **Bär alltid skyddsglasögon eller ögonskydd under användning eller när du utför en justering eller reparation för att skydda ögonen från främmande föremål som kan kastas ut från maskinen.**
4. **Försök aldrig att utföra justeringar när motorn är igång.**
5. **Använd personlig säkerhetsutrustning. Använd alltid skyddsglasögon.** Användning av skyddsutrustning, som till exempel dammask, halkfria skor, skyddshjälm och hörselskydd, under lämpliga förhållanden minskar risken för personskador.
6. **Rensa bort snön som samlats på maskintaket innan du monterar och tar bort batterikassetten.**.

Användning

1. **Placera inte händer eller fötter i närheten av eller under roterande delar. Stå dig borta från utkastöppningen.**
2. **Använd aldrig snöslungan på uppfarter och gångvägar med grus. Var ytterst försiktig när du korsar uppfarter eller gångvägar med grus.**

Var uppmärksam på dolda faror eller användning nära allmänna vägar.

3. **Om du stött på ett främmande föremål ska du stoppa motorn, ta bort batteriet från maskinen, inspektera snöslungan noggrant efter eventuella skador och reparera skadorna innan du startar om och använder snöslungan.**
4. **Om maskinen börjar vibrera på onormalt sätt ska du stoppa motorn och omedelbart kontrollera efter orsaken till problemet.** Vibrationer är i allmänhet en varning om ett problem.
5. **Stäng av motorn och ta ur batteriet från maskinen varje gång du lämnar arbetspositionen, innan du rensar impellerhuset eller utkastarröret, och när du utför reparationer, justeringar eller inspektioner.**
6. **Var ytterst försiktig vid användning i sluttningar.**
7. **Använd aldrig maskinen utan att rätt skydd och andra säkerhetsskyddsanordningar sitter på plats och fungerar.**
8. **Rikta aldrig utkastet mot människor eller områden där skador på egendom kan uppstå. Håll barn och andra personer borta.**
9. **Överbelasta inte maskinens kapacitet genom att försöka att röja snö i för snabb takt.**
10. **Kör aldrig maskinen med höga transporthastigheter på hala underlag. Titta bakåt och var försiktig när du kör bakåt.**
11. **Koppla från strömmen till impellern när maskinen transporteras eller inte används.**
12. **Använd endast tillsatser och tillbehör som godkänts av maskinens tillverkare.**
13. **Använd aldrig maskinen utan god sikt eller belysning. Se till att alltid ha bra fotfäste och håll ett stadigt tag i handtagen.**
14. **Gå, spring aldrig.** Underlåtenhet att göra detta kan orsaka en olycka genom att du halkar, snubblar, faller eller kolliderar som resulterar i personskador.
15. **Rör aldrig vid en het motor eller maskin.**
16. **Håll alla delar av din kropp och lösa kläder borta från de rörliga delarna.** Detta minskar risken för personskador på dig genom kontakt med de rörliga delarna.
17. **Undvik att använda maskinen i regn eller på våta sluttningar, hala platser och instabila ytor.**
18. **Var försiktig och håll maskinen i god balans under din nödstoppsmanöver.** Att förlora kontrollen över maskinen innan de roterande delarna stannar helt kan orsaka allvarliga personskador på dig och andra i arbetsområdet.
19. **Använd aldrig maskinen när personer, särskilt barn, eller djur finns i närheten.** Utslungad snö eller andra föremål kan orsaka allvarliga personskador.
20. **Håll åskådare och djur på minst 15 m (50 fot) avstånd från maskinen under användningen. Stäng av motorn så fort någon närmar sig. Håll ett avstånd på minst 15 m (50 fot) eller mer mellan varandra när du arbetar med två eller flera personer och ha en handledare.**
21. **Maskinen kan endast manövreras av en användare. Använd inte maskinen med två eller fler personer samtidigt.**
22. **Maskinens komponenter kan frysa under vissa förhållanden vid minusgrader. Använd inte maskinen när dess mekaniska delar fryser.**
23. **Använd inte maskinen på frusna sjöar, floder eller liknande ytor.** Bruten is kan utgöra en risk för att falla genom isen och leda till dödsfall eller allvarliga personskador.
24. **Använd inte maskinen i fallande snö, regn eller våta förhållanden. Utsätt inte maskinen för regn eller fukt.** Vatten som kommer in i maskinen kan öka risken för elstötar eller funktionsfel som kan leda till personskada.
25. **Använd inte maskinen i explosiva områden, som till exempel i närheten av lättantändliga vätskor, gaser eller damm.** Maskinen skapar gnistor som kan antända dammet eller ångorna.

Rengöring av en igensatt utloppsränna

1. **Kontakt mellan handen och den roterande impellern inuti utloppsrännan är den vanligaste orsaken till skador i samband med snöslungor. Rengör aldrig utloppsrännan med handen.**
2. **Rensa rännan så här:**
   - **Stäng av maskinen och ta bort batteriet.**
   - **Vänta 10 sekunder för att vara säker på att impellern har slutat rotera.**
   - **Använd alltid ett rengöringsverktyg, inte dina händer.**

Underhåll och förvaring

1. **Kontrollera regelbundet att bultarna är ordentligt åtdragna för att vara säker på att utrustningen är i säkert arbetsskick.**
2. **Läs alltid bruksanvisningen för viktiga detaljer om snöslungan ska förvaras under en längre period.**
3. **Underhåll eller byt ut säkerhetsdekaler vid behov.**
4. **Kör maskinen i några minuter efter snöröjningen för att förhindra att impellern fryser.**
5. **Vid rengöring, reparation eller inspektion av snöslungan, stoppa motorn och se till att impellern och alla rörliga delar har stannat. Ta bort batteriet från maskinen för att förhindra att någon startar motorn av misstag.**
6. **Ta bort eventuella skiftnycklar innan du startar maskinen.** En skiftnyckel som sitter kvar på maskinen kan leda till personskada.

El- och batterisäkerhet

1. **Släng inte batteriet/batterierna i öppen eld.** Cellen kan explodera. Kontrollera de lokala reglerna för att se eventuell särskild avfallshantering.
2. **Öppna inte eller förstör batteriet/batterierna.** Elektrolyt som kommer ut är frätande och kan ge ögon- eller hudskador. Det kan vara giftigt vid förtäring.
3. **Ladda inte batteriet i regn, snö eller våta utrymmen.**
4. **Ladda inte batteriet utomhus.**

5. **Hantera inte laddaren, däribland laddarstickproppen, och laddarens kopplingar med våta händer.**
6. **Undvik farliga miljöer. Använd inte maskinen i fuktiga eller blöta platser och utsätt den inte för regn.** Vatten som kommer in i maskinen ökar risken för elektrisk stöt.

Ytterligare säkerhetsinstruktioner

1. **Kontrollera skadade delar** – Före fortsatt användning av apparaten ska ett skadat skydd eller annan del som är skadad noggrant kontrolleras för att avgöra om den kommer att fungera korrekt och utföra det arbete som den är avsedd för. Kontrollera inriktningen och fästet för rörliga delar, om det finns trasiga delar, monteringen eller andra förhållande som kan påverka driften. Ett skydd eller en annan del som är skadad ska repareras ordentligt eller bytas ut av en auktoriserad serviceverkstad om inte något annat anges i denna bruksanvisning.
2. **Undvik oavsiktlig start. Bär inte maskinen när batterikassetten är installerad och du har ett finger på avtryckaren. Se till att strömbrytaren är avstängd när du sätter i batterikassetten.**

SPARA DESSA ANVISNINGAR.

VARNING: **GLÖM INTE att också fortsättningsvis strikt följa säkerhetsanvisningarna för maskinen även efter att du blivit van att använda den.**

Vid FELAKTIG HANTERING av maskinen eller om inte säkerhetsanvisningarna i denna bruksanvisning följs kan följden bli allvarliga personskador.

Viktiga säkerhetsanvisningar för batterikassetten

1. **Innan batterikassetten används ska alla instruktioner och varningsmärken på (1) batteriladdaren, (2) batteriet och (3) produkten läsas.**
2. **Montera inte isär eller mixtra med batterikassetten.** Det kan leda till brand, överdriven värme eller explosion.
3. **Om drifttiden blivit avsevärt kortare ska användningen avbrytas omedelbart. Det kan uppstå överhettning, brännskador och t o m en explosion.**
4. **Om du får elektrolyt i ögonen ska de sköljas med rent vatten och läkare uppsökas omedelbart. Det finns risk för att synen förloras.**
5. **Kortslut inte batterikassetten.**
   (1) **Rör inte vid polerna med något strömförande material.**
   (2) **Undvik att förvara batterikassetten tillsammans med andra metallobjekt som t.ex. spikar, mynt o.s.v.**
   (3) **Skydda batteriet mot vatten och regn.**

   En batterikortslutning kan orsaka ett stort strömflöde, överhettning, brand och maskinhaveri.
6. **Förvara och använd inte verktyget och batterikassetten på platser där temperaturen kan nå eller överstiga 50 °C.**
7. **Bränn inte upp batterikassetten även om den är svårt skadad eller helt utsliten. Batterikassetten kan explodera i öppen eld.**
8. **Spika inte i, krossa, kasta, tappa eller slå batterikassetten mot hårda föremål.** Dylika händelser kan leda till brand, överdriven värme eller explosion.
9. **Använd inte ett skadat batteri.**
10. **De medföljande litiumjonbatterierna är föremål för kraven i gällande lagstiftning för farligt gods.**
    För kommersiella transporter (av t.ex. tredje parter som speditionsfirmor) måste de särskilda transportkrav som anges på emballaget och etiketter iakttas.
    För att förbereda den produkt som ska avsändas krävs att du konsulterar en expert på riskmaterial. Var också uppmärksam på att det i ditt land kan finnas ytterligare föreskrifter att följa.
    Tejpa över eller maskera blottade kontakter och packa batteriet på sådant sätt att det inte kan röra sig fritt i förpackningen.
11. **När batterikassetten ska kasseras måste den tas bort från maskinen och kasseras på ett säkert sätt. Följ lokala föreskrifter beträffande avfallshantering av batteriet.**
12. **Använd endast batterierna med de produkter som specificerats av Makita.** Att använda batterierna med ej godkända produkter kan leda till brand, överdriven värme, explosion eller utläckande elektrolyt.
13. **Om maskinen inte används under en lång tid måste batteriet tas bort från maskinen.**
14. **Under och efter användning kan batterikassetten bli het vilket kan orsaka brännskador eller lättare brännskador. Var uppmärksam på hur du hanterar varma batterikassetter.**
15. **Vidrör inte verktygets kontakter direkt efter användning eftersom de kan bli heta och orsaka brännskador.**
16. **Låt inte flisor, damm eller smuts fastna i kontakterna, i hål eller spår i batterikassetten.** Det kan leda till att verktyget eller batterikassetten värms upp, fattar eld, går sönder eller inte fungerar som de ska, vilket kan orsaka brännskador eller personskador.
17. **Såvida inte verktyget stöder arbeten i närheten av högspänningsledningar får batterikassetten inte användas i närheten av en högspänningsledning.** Det kan leda till att verktyget eller batterikassetten går sönder eller inte fungerar korrekt.
18. **Förvara batteriet utom räckhåll för barn.**

SPARA DESSA ANVISNINGAR.

FÖRSIKTIGT: **Använda endast äkta Makita-batterier.** Användning av oäkta Makita-batterier eller batterier som har manipulerats kan leda till person- och utrustningsskador eller till att batteriet fattar eld. Det upphäver också Makitas garanti för verktyget och laddaren.

OBSERVERA: Makita ansvarar inte för eventuella olyckor som uppstår på grund av användning av batterier som inte är från Makita eller batterier som har modifierats. Batterier från Makita har noggrant utvärderats för kompatibilitet med Makitas verktyg och laddare, i linje med tillämplig lagstiftning och säkerhetsstandarder.

Tips för att uppnå batteriets maximala livslängd

1. **Ladda batterikassetten innan den är helt urladdad. Stanna alltid maskinen och ladda batterikassetten när du märker att maskinen blir svagare.**
2. **Ladda aldrig en fulladdad batterikassett. Överladdning förkortar batteriets livslängd.**
3. **Ladda batterikassetten vid en rumstemperatur på 10 °C - 40 °C. Låt en varm batterikassett svalna innan den laddas.**
4. **När batterikassetten inte används ska den tas bort från verktyget eller laddaren.**
5. **Ladda batterikassetten om du inte har använt den på länge (mer än sex månader).**

MONTERING

⚠***VARNING:*** **Se alltid till att ta batterikassetten har tagits bort innan någon form av arbete utförs på maskinen.** Underlåtenhet att ta ut batterikassetten kan leda till allvarlig personskada på grund av oavsiktlig start.

⚠***VARNING:*** **Starta aldrig maskinen om den inte är helt monterad.** Användning av en delvis monterad maskin kan leda till allvarliga personskador.

Inställning av handtag

Montering av mitthandtaget

1. Fäst en sladdklämma på vart och ett av mitthandtaget och det övre handtaget före monteringen.

För handtagets ände genom klämman. Vrid sedan sladdklämman tills klämmans öppning är vänd nedåt.

► **Fig.1:** **1.** Sladdklämma **2.** Klämma **3.** Klämmans öppning

OBSERVERA: **Fäst sladdklämmor på rätt platser enligt denna bruksanvisning så att cabtire-sladdarna inte fastnar på eller runt handtagskomponenterna.**

2. Fäst de öppna ändarna på mitthandtaget till sidoramarna på det nedre handtaget.

OBSERVERA: **Var noga med att dra cabtire-sladdarna på insidan av mitthandtagets ram för att förhindra att sladdarna trasslar sig.**

OBS: Dra försiktigt isär handtagets ändar för vidga handtaget medan du skjuter dem över det nedre handtaget.

3. Rikta in hålen i mitthandtaget och det nedre handtaget så att det går att föra in fästbultarna.

4. Sätt i fästbultarna genom hålen från insidan av handtagsramarna och fäst handtagen med handtagsvreden från utsidan.

► **Fig.2:** **1.** Bultskalle **2.** Fästbult **3.** Handtagsvred **4.** Mitthandtag **5.** Nedre handtag **6.** Cabtire-sladdar **7.** Övre handtag **8.** Sladdklämma

OBS: Tänk på att den dubbelgängade bulten kräver att du drar åt handtagsvredet två gånger; den första (utåtgående) gängan för att grovt fästa handtagskomponenterna och den andra (inåtgående) gängan för att säkra handtagskomponenterna.

OBS: Se till att du sätter i bultarna korrekt så att den krökta bultskallen perfekt passar på handtagsramen.

Montering av det övre handtaget

1. Fäst de öppna ändarna på det övre handtaget till sidoramarna på mitthandtaget.

OBSERVERA: **Var noga med att dra cabtire-sladdarna under mitthandtagets ram för att förhindra att sladdarna trasslar sig.**

OBS: Dra försiktigt isär handtagets ändar för vidga handtaget medan du skjuter dem över mitthandtaget.

2. Rikta in hålen i det övre handtaget och mitthandtaget så att det går att föra in fästbultarna.

3. Sätt i fästbultarna genom hålen från insidan av handtagsramarna och fäst handtagen med handtagsvreden från utsidan.

► **Fig.3:** **1.** Bultskalle **2.** Fästbult **3.** Handtagsvred **4.** Övre handtag **5.** Mitthandtag **6.** Cabtire-sladdar **7.** Sladdklämma

OBS: Tänk på att den dubbelgängade bulten kräver att du drar åt handtagsvredet två gånger; den första (utåtgående) gängan för att grovt fästa handtagskomponenterna och den andra (inåtgående) gängan för att säkra handtagskomponenterna.

OBS: Se till att du sätter i bultarna korrekt så att den krökta bultskallen perfekt passar på handtagsramen.

4. Hantera praktiskt kablarna med de 2 sladdklämmorna.

Kläm fast sladdarna rakt på ramarna för mitthandtaget och det övre handtaget. Låt sladdarna löpa runt och längs insidan av handtagen.

Montering av snö- och isskrapan

Fäst snö- och isskrapan till verktygshållarna på det nedre handtaget efter att du har monterat handtagskomponenterna.

► **Fig.4:** **1.** Snö- och isskrapa **2.** Verktygshållare

Inställning av utkastarröret

1. Rikta in pilothålet på utkastarröret med symbolen på rörhuset.

2. Vrid utkastarröret i riktningen som anges med pilen på rörhuset tills pilothålet är i linje med symbolen .

► **Fig.5:** **1.** Utkastarrör **2.** Rörhus

3. Dra åt utkastarskruven med fingrarna för att säkra utkastarröret på plats.

► **Fig.6: 1.** Utkastarskruv

***OBSERVERA:* Se till att deflektorn på utkastarröret är helt monterad.** En delvis monterad deflektor kan orsaka otillräckligt utkast av snön.

► **Fig.7: 1.** Deflektor **2.** Utkastarrör

FUNKTIONSBESKRIVNING

⚠*FÖRSIKTIGT:* Se alltid till att maskinen är avstängd och batterikassetten borttagen innan du justerar maskinen eller kontrollerar dess funktioner.

Montera eller demontera batterikassetten

⚠*FÖRSIKTIGT:* Stäng alltid av maskinen innan du monterar eller tar bort batterikassetten.

⚠*FÖRSIKTIGT:* Håll stadigt i maskinen och batterikassetten när du installerar eller tar bort batterikassetten. I annat fall kan det leda till att maskinen och batterikassetten glider ur händerna på dig och blir skadade och orsakar personskada.

⚠*FÖRSIKTIGT:* Se till att du låser batterikåpan före användning. I annat fall kan lera, smuts eller vatten orsaka skada på maskinen eller batterikassetten.

⚠*FÖRSIKTIGT:* För alltid in batterikassetten helt tills den röda indikatorn inte längre syns.

⚠*FÖRSIKTIGT:* Montera inte batterikassetten med våld. Om kassetten inte lätt glider på plats är den felaktigt insatt.

⚠*FÖRSIKTIGT:* Håll stadigt batterikåpan i öppet läge när du monterar eller tar bort batterikassetten.

För att montera batterikassetten.

1. Lyft upp batterikåpan för att öppna den.

2. Rikta in tungan på batterikassetten med skåran i maskinen. Skjut in batterikassetten tills den låser fast med ett klick.

► **Fig.8: 1.** Röd indikator **2.** Knapp **3.** Batterikassett

3. Stäng batterikåpan.

Ta bort batterikassetten:

1. Lyft upp batterikåpan för att öppna den.

2. Dra ur batterikassetten från maskinen samtidigt som du skjuter på knappen på kassettens framsida.

3. Stäng batterikåpan.

Skyddssystem för maskinen/batteriet

Maskinen är utrustad med ett skyddssystem för maskinen/batteriet. Detta system bryter automatiskt strömmen till motorn för att förlänga maskinens och batteriets livslängd. Maskinen stannar automatiskt med tänd indikator under användningen om maskinen eller batteriet hamnar i en av följande situationer:

Överbelastningsskydd

När batteriet används på ett sätt som gör att den drar onormalt mycket ström, stannar maskinen automatiskt och framlamporna blinkar. Om detta sker stänger du av maskinen och upphör med arbetet som gjorde att den överbelastades. Starta därefter upp maskinen igen.

Överhettningsskydd

När batteriet överhettas stannar maskinen automatiskt och framlamporna blinkar. Låt då batteriet svalna innan du startar maskinen igen.

Överurladdningsskydd

När batterikapaciteten är låg stannar maskinen automatiskt och indikatorlampan blinkar. Om maskinen inte fungerar även efter att du aktiverar brytaren igen och indikatorlampan lyser så är batterikraften inte tillräcklig för drift. Ta i så fall ut batteriet ur maskinen och ladda det.

► **Fig.9: 1.** Indikatorlampa

Skydd mot andra felorsaker

Skyddssystemet är också utformat för att hantera andra orsaker som skulle kunna skada maskinen, och gör att maskinen kan stanna automatiskt. Om maskinen stannat tillfälligt eller helt slutat fungera utför du följande steg för att åtgärda problemen.

1. Stäng av maskinen och slå sedan på den igen för att starta om den.
2. Ladda upp batteriet/batterierna eller byt ut det/dem mot uppladdade batterier.
3. Låt maskinen och batteriet/batterierna svalna.

Om återställning av skyddssystemet inte leder till någon förbättring, kontakta ditt lokala Makita Service Center.

***OBSERVERA:* Om verktyget stannar av en orsak som inte är angiven ovan, se avsnittet Felsökning.**

Indikerar kvarvarande batterikapacitet

Tryck på kontrollknappen på batterikassetten för att se kvarvarande batterikapacitet. Indikatorlamporna lyser i ett par sekunder.

► **Fig.10: 1.** Indikatorlampor **2.** Kontrollknapp

Indikatorlampor			Kvarvarande kapacitet
Upplyst	Av	Blinkar	
			75% till 100%
			50% till 75%
			25% till 50%
	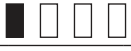		0% till 25%
			Ladda batteriet.
	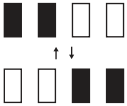		Batteriet kan ha skadats.

OBS: Beroende på användningsförhållanden och den omgivande temperaturen kan indikationen skilja sig lätt från den faktiska batterikapaciteten.

OBS: Den första (längst till vänster) indikatorlampan kommer att blinka när batteriskyddssystemet fungerar.

Avtryckarens funktion

***VARNING:* Innan du monterar batterikassetten ska du alltid kontrollera att säkerhetsgreppet fungerar korrekt och går tillbaka till ursprungsläget när det släpps.** Att använda maskinen med ett felaktigt säkerhetsgrepp kan leda till förlorad kontroll och allvarlig personskada.

***VARNING:* Tejpa ALDRIG fast säkerhetsknappen eller säkerhetsgreppet i intryckt läge, eller på annat sätt förhindra deras funktion.**

OBS: Maskinen startar inte om du inte trycker på säkerhetsknappen även om du drar in säkerhetsgreppet.

OBS: Maskinen kanske inte startar på grund av överbelastning när du försöker använda maskinen i tung snö. Sänk i så fall arbetshastigheten och arbeta långsammare.

Maskinen är utrustad med en säkerhetsknapp. Om du lägger märke till något onormalt med säkerhetsknappen ska du omedelbart avbryta användningen och låta ditt närmaste auktoriserade servicecenter för Makita kontrollera den.

1. Montera batterikassetten och stäng sedan batterikåpan.

2. Tryck och håll nere säkerhetsknappen. Dra sedan säkerhetsgreppet mot dig.

Du kan släppa säkerhetsknappen efter att motorn har startat.

► **Fig.11: 1.** Säkerhetsknapp **2.** Säkerhetsgrepp

3. Släpp säkerhetsgreppet för att stanna motorn.

Framlampor

***FÖRSIKTIGT:* Titta inte in i ljuset eller direkt i ljuskällan.**

Framlamporna kan lysa upp dig framför dig i mörka områden. Tryck ner lampknappen för att slå på framlamporna.

► **Fig.12: 1.** Lampknapp **2.** Framlampor

Indikatorlampa

Lampan sitter på manöverpanelen och indikerar återstående batterikraft. Lampan börjar blinka när batterikapaciteten blir lägre än 20 %. Fortsatt användning av den återstående batterikapaciteten stoppar maskinen och indikatorlampan tänds.

► **Fig.13: 1.** Indikatorlampa

Snö- och isskrapa

Använd ett manuellt snöröjningsverktyg som hjälper till att ta bort snö och is som samlats i snöintagshuven (skruvhuven) och utkastarrörets hus. Verktyget kan monteras på det nedre handtaget inom bekvämt räckhåll.

Borttagning av snö från svåråtkomliga områden

► **Fig.14**

Rensning av snö från oönskade platser

► **Fig.15**

ANVÄNDNING

***VARNING:* Var ytterst försiktig så att du alltid behåller kontrollen över maskinen. Låt inte maskinen avleda utkastet mot dig eller någon i arbetsområdet.** Om du inte har full kontroll över maskinen kan det orsaka allvarliga personskador för dig eller personer i närheten.

***VARNING:* Håll händer och fötter borta från skruven.**

***FÖRSIKTIGT:* Se till att utkastarröret är ordentligt monterad i maskinen innan arbetet påbörjas.**

***FÖRSIKTIGT:* Använd aldrig maskinen på tak, högt belägna platser, i branta sluttningar, på is eller annan instabil yta.** Annars kan det orsaka allvarliga personskador.

***FÖRSIKTIGT:* Rikta aldrig maskinen mot dig själv, åskådare eller djur.** Utslungad snö eller andra föremål kan orsaka allvarliga personskador.

***FÖRSIKTIGT:* Var uppmärksam på vindriktningen.** Justera riktningen på snöutkastet efter vindriktningen så att snön som slungas ut inte utgör en fara för användaren eller människor i närheten.

***FÖRSIKTIGT:* Rensa bort stenar, trådar, skräp, ris, ogräs och alla andra hinder i arbetsområdet innan snösäsongen börjar.**

***FÖRSIKTIGT:* Ta alltid bort batterikassetten och använd handskar innan du tar bort främmande föremål som blockerar snöflödet.**

Snöslungans inställningar

***VARNING:* Placera aldrig handen eller foten under maskinhuset när du gör justeringar.**

***FÖRSIKTIGT:* Rikta aldrig snöutkastarröret mot användaren, åskådare, fordon eller närliggande fönster.** Snö som slungas ut eller främmande föremål som oavsiktligt samlas upp kan orsaka allvarliga personskador. Peka alltid utkastarröret i motsatt riktning från möjliga faror.

Justering av snöslungans hastighet

Justera snöslungans hastighet efter snöförhållandena. Flytta hastighetsreglaget framåt för att öka motorhastigheten och flytta reglaget bakåt för att sänka hastigheten.
► **Fig.16: 1.** Hastighetsreglage

Justering av utkastets riktning

Utkastarröret kan vinklas åt vänster eller höger mellan 0 och 90 grader, vilket gör att snön kan slungas exakt dit du behöver.
Flytta spaken för utkastarriktningen framåt för att vrida utkastarröret moturs upp till 90 grader åt vänster och flytta spaken bakåt för att vrida röret medurs upp till 90 grader åt höger.
► **Fig.17: 1.** Spak för utkastarriktning **2.** Utkastarrör

Justering av utkastarvinkel

Utkastardeflektorn kan vinklas mellan 20 och 60 grader, vilket gör att snön kan slungas exakt dit du behöver. Tryck in frigöringsspaken för att låsa upp deflektorns läge. Höj eller sänk deflektorn till önskad höjd på snöstrålen som du vill slunga ut.
► **Fig.18: 1.** Utkastardeflektor **2.** Frigöringsspak

Tillämpningar

Maskinen är konstruerad för att röja snö från smala gångar, trottoarer, trappor, altaner och mindre uppfarter när snödjupet är under 300 mm.
Röjningsdjupet varierar beroende på snöförhållandena.

Applikationer under typiska snöförhållanden
► **Fig.19**

Tillämpning	Fig.	Snötyp	Snöförhållande	Snötäthet (g/L)
Praktiskt	1	Nyfallen snö	Pudersnö som faller i torr luft och kalla temperaturer. Mjuk, lös, faller lätt genom fingrarna.	50 - 150
Praktiskt	2	Snö som lagt sig	Snökristaller växer och binder samman. Sammanhängande, porös struktur som liknar en svamp av is.	150 - 300
Opraktiskt	3	Hårt packad snö	Komprimerad snö som har genomgått en cykel av smältning och frysning, vilket resulterar i en hård och isig skorpa ovanpå den packade snön. Bildas när ett fuktigt eller vått snötäcke fryser efter att temperaturen sjunker.	300 eller tyngre
Opraktiskt	4	Kornig snö	Relativt fuktig snö som har töat på ytan och är blöt och tung. Smält och sedan frusen igen men som brutits till kornigt granulat.	300 eller tyngre

Grundläggande drift

Håll ordentligt i det övre handtaget med båda händerna enligt figuren.
Öppna din ställning så att kroppsvikten är jämnt fördelad över båda fötterna.

Placera skrapan (under höljet längst ner på maskinen) plant på marken. Vrid snöintagshuven (skruvhuven) i den riktning som du vill ta bort snön från.

Slå på maskinen. Skjut maskinen framåt. Kontrollera noggrant styrningsvinkeln och hastigheten framåt i enlighet med snödjupet och vikten på snön.
► **Fig.20**

***OBSERVERA:* I stark sidvind, börja i motvind och arbeta dig sedan så du är i medvind.**

OBS: Se till att ha en bekväm hållning när du arbetar. Försök att placera skrapan plant på markytan (snöytan) och tryck snöslungan, framåt med din vikt på den.

OBS: Rensa snön från området genom att gå framåt och bakåt i ett mönster. Det kan vara enklare och ger ofta bättre resultat att göra flera passeringar än att försöka röja bort ett kraftigt snöfall med bara ett försök.

Använda snöslungan

FÖRSIKTIGT: **Se upp för snö, stenar och andra främmande föremål som kan slungas framåt oavsett inställd riktning på utkastet.**

Justera snöutkastningsvinkeln efter vindriktningen, eller mot väggen eller andra hinder på vägen.
► **Fig.21**

FÖRSIKTIGT: **Stäng alltid av maskinen innan du justerar riktningen på utkastardeflektorn.**

OBS: Var uppmärksam på vindriktningen när du justerar riktning på snöutkastet. Även en liten bris kan påverka prestandan.

Användning i detalj

Bekanta dig med hur du kontrollerar styrning och utkastarriktning samt skruvens hastighet innan du använder maskinen.

Snöröjning i stängt område

— Sänk skruvens hastigheten genom att trycka hastighetsreglaget framåt.
— Ändra riktning på snöutkastet till vänster eller höger med hjälp av spaken för utkastarriktning.
► **Fig.22**

Snöröjning på öppen plats

— Öka skruvens hastigheten genom att trycka hastighetsreglaget bakåt.
— Rikta snöutkastet mot en öppen vinkel med hjälp av spaken för utkastarriktning.
► **Fig.23**

OBS: Lyft upp skruvhuven över marken vid förflyttning mellan arbetsplatser så att maskinens vikt vilar på hjulen. Skjut eller dra sedan maskinen.
► **Fig.24**

UNDERHÅLL

VARNING: **Se alltid till att batterikassetten har tagits bort från maskinen före förvaring, förflyttning mellan arbetsplatser, inspektion eller underhåll.**

VARNING: **Bär handskar vid kontroll eller underhåll.**

VARNING: **Bär alltid korgglasögon eller skyddsglasögon med sidoskydd när du utför kontroll eller underhåll.**

FÖRSIKTIGT: **Se till att ta bort batterikassetten innan du bär maskinen. Lyft upp och bär maskinen försiktigt med båda händerna.**

OBSERVERA: **Använd inte bensin, förtunningsmedel, alkohol eller liknande. Missfärgning, deformation eller sprickor kan uppstå.**

För att upprätthålla produktens SÄKERHET och TILLFÖRLITLIGHET bör allt underhålls- och justeringsarbete utföras av ett auktoriserat Makita servicecenter och med reservdelar från Makita.

Rutinunderhåll

1. Ta bort batterikassetten och stäng sedan batterikåpan.

2. Torka bort smuts och damm från den övre delen av maskinen och dess utsida med en fuktig trasa med ett milt rengöringsmedel eller en rengöringsborste.

3. Lägg maskinen på sidan. Rengör skräp, damm eller andra föremål från undersidan av maskinhuset.
► **Fig.25**

OBSERVERA: **Tvätta inte maskinen med vatten.**

4. Kontrollera åtdragningen av alla muttrar, bultar, skruvar osv.

5. Kontrollera om klippdelar är skadade, trasiga eller utslitna. Skadade eller saknade delar bör repareras eller bytas ut.

6. Förvara maskinen på en säker torr plats utom räckhåll för barn.

Fälla ihop handtaget

FÖRSIKTIGT: **Håll alltid i handtaget med din fria hand vid demontering.** Det gör det säkert och enkelt att fälla ihop den.

Handtaget kan fällas ihop för att det enkelt att bära maskinen med händerna och förvara den i begränsade utrymmen.

1. Vrid utkastarröret framåt med hjälp av spaken för utkastarriktning.

2. Ta bort batterikassetten från maskinen. Stäng sedan batterikåpan.

3. Lossa alla handtagsvred på mitthandtaget och det övre handtaget.

Lossa den andra (inåtgående) gänga för att frigöra handtagskomponenterna för hopfällning.

► **Fig.26:** **1.** Första (utåt) gängan **2.** Andra (inåt) gängan **3.** Handtagsvred

4. Dra greppet på det övre handtaget bakåt med en hand och håll samtidigt i greppet på mitthandtaget med den andra handen för att stabilisera maskinen.

► **Fig.27:** **1.** Grepp på övre handtag **2.** Grepp på mitthandtag **3.** Grepp på nedre handtag

5. Höj upp mitthandtaget genom att dra det uppåt till upprätt läge med en hand på greppet på mitthandtaget och den andra handen på greppet för det nedre handtaget.

6. Tryck mitthandtaget nedåt och framåt för att fälla ihop handtaget till viloläge.

7. Sänk ner vinkeln på utkastardeflektorn hela vägen. Tryck sedan greppet på mitthandtaget ytterligare nedåt och framåt tills det vilar på frigöringsspaken på utkastarröret.

► **Fig.28:** **1.** Grepp på mitthandtag **2.** Utkastarrör **3.** Frigöringsspak

OBSERVERA: **Se till att cabtire-sladdarna inte fastnar på eller runt handtagskomponenterna.**

► **Fig.29**

Överdrag

Det packbara överdraget ger åratal av bekymmersfritt skydd mot damm och solskador. En elastisk botten håller överdraget stabilt i vind.

1. Packa upp överdraget och lägg ut det plant.

Se till att en fästficka är inriktad med bakänden av maskinen.

2. Dra framkanten av överdraget över skrapstången på maskinen.

3. Täck maskinen från framsidan till baksidan och se till att överdraget helt omsluter däcket, handtag och den bakre delen.

4. Stoppa in överdraget under hjulen och se till att det täcker maskinens hela vägen ner på sidorna.

► **Fig.30:** **1.** Fästficka

OBS: Vik överdraget så att det matchar bredden på fästfickan efter användning. Dra fickan ut och in. Vik och tryck in resten av överdraget i fickan.

Förvaring

OBSERVERA: **Förvara batterikassetter inomhus i rumstemperatur.** Låga temperaturer försämrar batteriets prestanda avsevärt.

Förvara maskinen inomhus på en kall, torr och låst plats. Förvara inte maskinen på platser där temperaturen kan nå eller överstiga 40 °C (104 °F).

1. Ta bort batterikassetten.

2. Rengör maskinen.

3. Se kapitel "*Fälla ihop handtaget*" för att fälla ihop de övre handtaget och mitthandtaget.

4. Underhåll och rengör skruven och maskinhuset noggrant vid förvaring när maskinen inte används under en längre tid under lågsäsong. Se till att alla delar av maskinen är helt torra för att förhindra rost.

Byta ut skrapan

OBSERVERA: **Byte måste utföras av ett auktoriserat Makita servicecenter eller fabriksservicecenter och alltid med reservdelar från Makita.**

Skrapan (under höljet längst ner på maskinen) måste bytas ut när skrapribborna har slitits ut från friktion.

► **Fig.31:** **1.** Skrapa **2.** Skraparkam

FELSÖKNING

Innan du ber om reparation ska du först utföra en egen kontroll. Om du hittar ett problem som inte finns förklarat i bruksanvisningen ska du inte försöka att montera isär maskinen. Fråga istället ett auktoriserad servicecenter för Makita, och använd alltid reservdelar från Makita för reparationer.

Feltillstånd	Trolig orsak (felfunktion)	Åtgärd
Handtaget är inte i läge.	Handtaget är inte korrekt monterat.	Se till att bultarna är korrekt monterade genom handtaget. Kontrollera att handtagsvreden är åtdragna. Se denna bruksanvisning för montering av handtaget.
Maskinen startar inte.	Batterikassetten är urladdad.	Byt ut batterikassetten.
	Batterikassetten är för kall.	Ta bort batterikassetten från maskinen. Placera batterikassetten på laddaren och ladda den i 10 minuter. Ta bort batterikassetten från laddaren och sätt i den för användning.
	Batterikassetten är inte ordentligt isatt.	Läs denna bruksanvisning och sätt i batterikassetten ordentligt.
	Batterikassetten är skadad.	Byt ut mot en ny batterikassett.
	Brytaren är skadad.	Byt ut den mot en ny. Lämna in till ditt lokala auktoriserade servicecenter för reparation.
	Skruven har fastnat.	Ta bort batterikassetten från maskinen, inspektera skruven och ta bort skräp.
Motorn är på men skruven roterar inte.	Remmen är skadad.	Byt ut den mot en ny. Lämna in till ditt lokala auktoriserade servicecenter för reparation.

VALFRIA TILLBEHÖR

⚠***FÖRSIKTIGT:*** **Följande tillbehör eller tillsatser rekommenderas för användning med den Makita-maskin som denna bruksanvisning avser.** Om andra tillbehör eller tillsatser används kan det uppstå risk för personskador. Använd endast tillbehören eller tillsatserna för de syften de är avsedda för.

Kontakta ditt lokala Makita servicecenter om du behöver ytterligare information om dessa tillbehör.

- Makitas originalbatteri och laddare

OBS: Några av tillbehören i listan kan vara inkluderade i produktpaketet som standardtillbehör. De kan variera mellan olika länder.

TEKNISKE DATA

Modell:		**SN001G**
Ryddebredde		530 mm
Hastighet uten belastning		1 400–2 100 min^{-1}
Dybdekapasitet [*1] [*2] (maks.)		300 mm
Retning på utkastrenne		180°
Mål (L x B x H)	brettet ut	1 370 mm x 540 mm x 975 mm
	brettet sammen	800 mm x 540 mm x 700 mm
Nominell spenning		DC 36 V – 40 V maks.
Nettovekt		17,6–18,8 kg
Beskyttelsesgrad		IPX4

[*1] Klaringsdybden varierer avhengig av snøforholdene.
[*2] Dybde målt ved fjerning av nysnø.

- På grunn av vårt kontinuerlige forsknings- og utviklingsprogram kan spesifikasjonene som oppgis i dette dokumentet endres uten varsel.
- Spesifikasjonene kan variere fra land til land.
- Nettovekten inkluderer den letteste og tyngste kombinasjonen av tilbehøret og batteriene som er spesifisert i bruksanvisningen.

Passende batteri og lader

Batteriinnsats	BL4020 / BL4025 / BL4040* / BL4040F* / BL4050F* / BL4080F* * : Anbefalt batteri
Lader	DC40RA / DC40RB / DC40RC / DC40WA

- Noen av batteriene og laderne som er opplistet ovenfor er kanskje ikke tilgjengelige, avhengig av hvor du bor.

⚠***ADVARSEL:*** **Bruk kun de batteriene og laderne som er opplistet ovenfor.** Bruk av andre batterier og ladere kan føre til personskader og/eller brann.

Symboler

Nedenfor ser du symbolene som kan brukes for dette utstyret. Forviss deg om at du forstår hva de betyr, før du begynner å bruke maskinen.

	Vær spesielt forsiktig og oppmerksom.
	Les bruksanvisningen.
	Bruk hjelm, vernebriller og hørselsvern.
	Hold hender, føtter og andre kroppsdeler unna roterende bor for å unngå skader.
	Ikke bruk hendene til å rense rennen.
	Bruk vernehansker og vernesko.
	**FORSIKTIG!** Ikke stirr på driftslampen.
	**ADVARSEL!** Ikke eksponer maskinen for regn eller fuktighet. Hold maskinen tørr.
	**FARE!** Fare for kutt/lemlesting. Hold hender, føtter og klær unna det roterende boret for å unngå skader.
	Ikke bruk hendene til å rense borhuset. Stopp motoren før du fjerner rester.
	**FORSIKTIG!** Se opp for steiner og andre gjenstander som kan slynges ut av maskinen.
	Hold tilskuere og dyr på minst 15 m avstand fra maskinen.
	**FARE!** HOLD HENDER OG FØTTER UNNA

	**ADVARSEL!** Koble fra batteriet før vedlikehold.
	Oppbevar batterier innendørs i romtemperatur. Lave temperaturer påvirker batteriets ytelse i betydelig grad.
	Stopp motoren før du fjerner rester. Den roterende delen kjører kontinuerlig i flere sekunder etter at du har slått av maskinen.
	Garantert lydeffektnivå i henhold til EU-direktivet om støy fra utstyr til utendørs bruk.
	Lydeffektnivå i henhold til Australia NSW støykontrollforskrift

Riktig bruk

Denne batteridrevne snøfreseren er beregnet på fjerning av snø fra fortau, terrasser, innkjørsler og andre flate, brolagte overflater. Ikke bruk den til andre formål.

Støy

Typisk A-vektet lydtrykknivå er bestemt i henhold til ISO8437-4:
Lydtrykknivå (L_{pA}) : 70 dB (A) eller mindre
Usikkerhet (K): 3 dB (A)

MERK: Den/de oppgitte verdien(e) for genererte vibrasjoner har blitt målt i henhold til standard testmetoder, og kan bli brukt til å sammenligne ett verktøy med et annet.

MERK: Den/de angitte verdien(e) for de genererte vibrasjonene kan også brukes til en foreløpig vurdering av eksponeringen.

ADVARSEL: **Bruk hørselsvern.**

ADVARSEL: **De genererte vibrasjonene ved faktisk bruk av elektroverktøyet kan avvike fra den/de angitte vibrasjonsverdien(e), avhengig av hvordan verktøyet brukes.**

ADVARSEL: **Sørg for å identifisere vernetiltak for å beskytte operatøren, som er basert på et estimat av eksponeringen under de faktiske bruksforholdene (idet det tas hensyn til alle deler av driftssyklusen, dvs. hvor lenge verktøyet er slått av, hvor lenge det går på tomgang og hvor lenge startbryteren faktisk holdes trykket).**

Vibrasjoner

Den totale kontinuerlige vibrasjonsverdien (triaksial vektorsum) fastslått i henhold til ISO8437-4:
Genererte vibrasjoner (a_h) : 2,5 m/s^2 eller mindre
Usikkerhet (K): 1,5 m/s^2

MERK: Den/de oppgitte verdien(e) for totalt genererte vibrasjoner har blitt målt i henhold til standard testmetoder, og kan bli brukt til å sammenligne ett verktøy med et annet.

MERK: Den/de angitte verdien(e) for totalt genererte vibrasjoner kan også brukes til en foreløpig vurdering av eksponeringen.

ADVARSEL: **De genererte vibrasjonene under faktisk bruk av elektroverktøyet kan avvike fra den angitte totale verdien, avhengig av hvordan verktøyet brukes.**

ADVARSEL: **Sørg for å identifisere vernetiltak for å beskytte operatøren, som er basert på et estimat av eksponeringen under de faktiske bruksforholdene (idet det tas hensyn til alle deler av driftssyklusen, dvs. hvor lenge verktøyet er slått av, hvor lenge det går på tomgang og hvor lenge startbryteren faktisk holdes trykket).**

Samsvarserklæringer

Gjelder kun for land i Europa

Samsvarserklæringene er lagt til som vedlegg A i denne bruksanvisningen.

SIKKERHETSADVARSEL

Generelle advarsler angående sikkerhet for elektroverktøy

ADVARSEL **Les alle sikkerhetsadvarsler, instruksjoner, illustrasjoner og spesifikasjoner som følger med dette elektroverktøyet.** Hvis ikke alle instruksjonene nedenfor følges, kan det føre til elektrisk støt, brann og/eller alvorlig personskade.

Oppbevar alle advarsler og instruksjoner for senere bruk.

Uttrykket «elektrisk verktøy» i advarslene refererer både til elektriske verktøy (med ledning) tilkoblet strømnettet, og batteridrevne verktøy (uten ledning).

Sikkerhet på arbeidsplassen

1. **Hold arbeidsplassen ren og godt opplyst.** Rotete og mørke områder fører lett til uhell.
2. **Ikke bruk elektriske verktøy i eksplosive atmosfærer, f.eks. i nærheten av brennbare væsker, gasser eller støv.** Elektriske verktøy avgir gnister som kan antenne støv eller gasser.
3. **Hold barn og tilskuere unna når du bruker et elektrisk verktøy.** Distraksjoner kan få deg til å miste kontrollen over verktøyet.

Elektrisk sikkerhet

1. **Støpslene til elektriske verktøy må passe til det aktuelle strømuttaket. Støpselet må aldri endres eller modifiseres på noen måte. Ikke bruk adapterstøpsler til jordete elektriske verktøy.** Ikke-modifiserte støpsler og passende kontakter reduserer risikoen for elektriske støt.

2. **Unngå kroppskontakt med jordete overflater, som rør, radiatorer, komfyrer og kjøleskap.** Hvis kroppen din er jordet, er det større fare for at du får elektrisk støt.
3. **Ikke utsett elektriske verktøy for regn eller fuktighet.** Hvis det kommer vann inn i et elektrisk verktøy, vil det øke faren for elektrisk støt.
4. **Ikke utsett strømkabelen for feilaktige belastninger. Kabelen må aldri brukes til å bære, trekke eller koble fra det elektriske verktøyet. Hold strømkabelen unna varme, olje, skarpe kanter og bevegelige deler.** Ødelagte eller sammenfiltrede kabler øker faren for elektriske støt.
5. **Når du bruker et elektrisk verktøy utendørs, må du bruke en skjøteledning som egner seg til utendørs bruk.** Med en skjøteledning som er beregnet på utendørs bruk kan du redusere faren for elektriske støt.
6. **Hvis bruk av elektrisk verktøy i fuktige omgivelser ikke er til å unngå, må du bruke en strømforsyning som er beskyttet med en reststrømdrevet enhet (RCD).** Bruk av RCD reduserer faren for elektriske støt.
7. **Elektroverktøy kan skape elektromagnetiske felt (EMF) som ikke er skadelige for brukeren.** Brukere av pacemaker og annet tilsvarende medisinsk utstyr bør imidlertid kontakte produsenten av utstyret og/eller legen før de bruker dette elektroverktøyet.

Personlig sikkerhet

1. **Vær årvåken, følg med på det du gjør og bruk sunn fornuft når du bruker elektriske verktøy. Du må aldri bruke elektriske verktøy når du er trett eller under påvirkning av narkotika, alkohol eller medikamenter.** Et øyeblikks uoppmerksomhet kan være nok til å forårsake alvorlige helseskader.
2. **Bruk personlig verneutstyr. Bruk alltid beskyttelsesbriller.** Verneutstyr som for eksempel støvmaske, sklisikre vernesko, hjelm og hørselsvern reduserer faren for personskader når det brukes riktig.
3. **Unngå utilsiktet start. Pass på at bryteren er i «AV»-stilling før du kobler maskinen til et strømuttak eller batteripakken, og før du tar det opp eller begynner å bære maskinen.** Hvis du bærer elektroverktøy med fingeren på bryteren eller kobler strøm til et verktøy med bryteren i på-stilling, kan dette lett føre til ulykker.
4. **Fjern eventuelle justeringsnøkler og skrunøkler før du slår på det elektriske verktøyet.** En skrunøkkel eller sekskantnøkkel som legges igjen på en roterende del av verktøyet kan forårsake helseskader.
5. **Ikke len deg over verktøyet. Pass alltid på at du holder balansen og har godt fotfeste.** På denne måten får du bedre kontroll over det elektriske verktøyet i uventede situasjoner.
6. **Bruk riktig arbeidstøy. Ikke bruk løse klær eller smykker. Hold hår og klær unna bevegelige deler.** Løse klær, smykker og langt hår kan sette seg fast i bevegelige deler.
7. **Hvis støvavsug og utstyr for støvoppsamling er tilgjengelig, må disse være tilkoblet og brukes riktig.** En støvoppsamler kan redusere støvrelaterte farer.
8. **Ikke la fortrolighet som følge av hyppig bruk av verktøyet gjøre deg skjødesløs og få deg til å overse sikkerhetsprinsipper for verktøyet.** En uforsiktig handling kan medføre alvorlige personskader i løpet av en brøkdel av et sekund.
9. **Bruk alltid vernebriller for å beskytte øynene mot skade når du bruker elektroverktøy. Brillene må oppfylle kravene i ANSI Z87.1 i USA, EN 166 i Europa eller AS/NZS 1336 i Australia/New Zealand. I Australia/New Zealand er det dessuten lovpålagt å bruke et ansiktsvern for å beskytte ansiktet.**

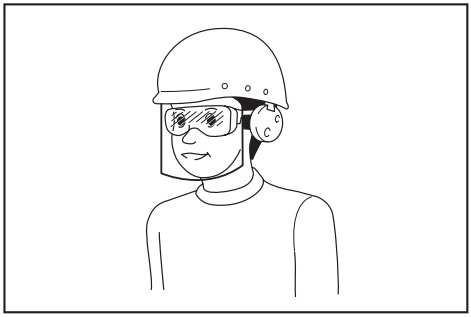

Det er arbeidsgivers ansvar å påse at verktøyoperatørene og alle andre personer i arbeidsområdets umiddelbare nærhet bruker riktig verneutstyr.

Bruk og vedlikehold av elektrisk verktøy

1. **Ikke bruk makt på det elektriske verktøyet. Bruk riktig elektrisk verktøy for formålet.** Riktig elektrisk verktøy vil gjøre jobben bedre og sikrere i den hastigheten det er konstruert for.
2. **Ikke bruk det elektriske verktøyet hvis det ikke kan slås på og av med startbryteren.** Et hvilket som helst elektrisk verktøy som ikke kan kontrolleres med startbryteren er farlig og må repareres.
3. **Trekk støpselet ut av stikkontakten og/eller ta batteriet ut av elektroverktøyet, hvis det kan tas ut, før du foretar eventuelle justeringer, skifter tilbehør eller setter elektroverktøy til oppbevaring.** Slike forebyggende sikkerhetstiltak reduserer faren for at elektroverktøyet skal starte utilsiktet.
4. **Elektriske verktøy som ikke er i bruk skal oppbevares utilgjengelig for barn. Ikke la personer som ikke kjenner det elektriske verktøyet eller disse instruksjonene bruke det.** Elektrisk verktøy er farlig i hendene på uopplærte brukere.
5. **Vedlikehold elektroverktøy og tilbehør. Kontroller om deler av verktøyet er dårlig tilpasset hverandre, om bevegelige deler sitter fast, om noen deler er brukket, eller om andre omstendigheter vil kunne påvirke bruken av det elektriske verktøyet. Hvis det elektriske verktøyet er skadet, må det repareres før bruk.** Mange ulykker skyldes dårlig vedlikeholdt elektrisk verktøy.
6. **Hold skjæreverktøy skarpe og rene.** Korrekt vedlikeholdt skjæreverktøy med skarpe skjærekanter har mindre risiko for å sette seg fast og er enklere å kontrollere.

7. **Bruk det elektriske verktøyet, tilbehør og verktøybits osv. i henhold til disse instruksjonene, mens du tar hensyn til arbeidsforholdene og arbeidet som skal utføres.** Det kan oppstå farlige situasjoner hvis det elektriske verktøyet brukes til andre formål enn det er laget for.
8. **Hold håndtakene og gripeflatene tørre, rene og frie for olje og smørefett.** Glatte håndtak og gripeflater gjør verktøyet vanskelig å håndtere og kontrollere dersom det skulle oppstå noe uventet.
9. **Ikke bruk stoffhansker som kan vikle seg inn i verktøyet.** Hvis stoffhansker vikler seg inn i de bevegelige delene, kan det føre til personskader.

Bruk og vedlikehold av batteridrevne maskiner

1. **Batteriet må kun lades opp igjen med en lader spesifisert av produsenten.** En lader som passer til én batteritype, kan være brannfarlig når den brukes med en annen batteritype.
2. **Bruk elektroverktøy kun med spesifikt angitte batterier.** Hvis det brukes et hvilket som helst annet batteri, kan dette utgjøre en fare for helseskader og brann.
3. **Når batteriet ikke er i bruk, må du holde verktøyet unna metallgjenstander som f.eks. binders, mynter, nøkler, spiker, skruer og andre små metallgjenstander som kan skape forbindelse mellom de to polene.** Hvis batteripolene kortsluttes, kan du få brannsår, eller det kan begynne å brenne.
4. **Hvis batteriet utsettes for hardhendt bruk, kan det lekke væske fra batteriet. Unngå kontakt med væsken. Hvis du kommer i kontakt med batterivæsken, må du skylle med vann. Hvis du får batterivæske i øynene, må du i tillegg oppsøke lege.** Væske som kommer ut av batteriet, kan forårsake irritasjon eller forbrenninger.
5. **Ikke bruk et batteri eller verktøy som er skadet eller endret på.** Batterier som er skadet eller endret på kan oppføre seg upålitelig og medføre brann, eksplosjon eller fare for personskader.
6. **Et batteri eller verktøy må ikke utsettes for brann eller for høy temperatur.** Brann eller en temperatur over 130 °C kan forårsake eksplosjon.
7. **Følg alle ladeinstruksjoner, og ikke lad batteriet eller verktøyet utenfor temperaturområdet som er angitt i instruksjonene.** Feil lading eller ved temperaturer utenfor det angitte området, kan skadet batteriet og øke faren for brann.

Service

1. **La en kvalifisert reparatør utføre service på det elektriske verktøyet ditt, og se til at vedkommende kun bruker originale reservedeler.** Dette vil opprettholde sikkerheten til det elektriske verktøyet.
2. **Aldri foreta service på skadde batterier.** Service på batterier skal kun utføres av produsenten eller godkjente serviceleverandører.
3. **Følg instruksjonene for smøring og skifting av tilbehør.**

Sikkerhetsadvarsler for snøfreser

Generelt

1. **Denne maskinen kan amputere hender og føtter samt slynge ut gjenstander. Det kan oppstå alvorlige personskader hvis du ikke følger sikkerhetsinstruksjonene.**

Opplæring

1. **Les, forstå og følg alle instruksjoner på maskinen og i håndboken før du betjener snøfreseren. Gjør deg kjent med kontrollene, og sett deg inn i hvordan maskinen fungerer. Sørg for at du vet hvordan du stopper snøfreseren og kobler ut kontrollene raskt.**
2. **Aldri la barn betjene maskinen. Aldri la voksne betjene maskinen uten tilstrekkelige instruksjoner.**
3. **Sørg for at det ikke befinner seg andre personer, særlig barn, i driftsområdet.**
4. **Vær forsiktig for å unngå at du sklir eller faller, spesielt når du betjener maskinen i revers.**
5. **Hvis du blir utsatt for kraftige vibrasjoner, kan blodkar eller nervesystemet bli skadet, og du kan oppleve å få reaksjoner i fingre, hender, armer og skuldre. Jobbing i skift og planlagte pauser kan redusere eksponeringen for vibrasjoner. Vær spesielt forsiktig med belastninger på kroppen for personer som ikke er vant til dette arbeidet, for eksempel eldre personer.**
6. **Vær oppmerksom på omgivelsene når du bruker maskinen på offentlige veier.** Ta alltid hensyn til og følg lokale regler og forskrifter angående trafikksikkerhet.

Klargjøring

1. **Inspiser området der maskinen skal brukes, godt, og fjern alt av dørmatter, kjelker, brett, steiner, strømledninger, kvister, grus og andre gjenstander.** Vær oppmerksom på at enkelte gjenstander kan være dekket av snø. Gjenstander som blir kastet ut i luften kan medføre personskader.
2. **Ikke betjen maskinen uten skikkelige vinterklær. Unngå løstsittende klær som kan sette seg fast i bevegelige deler. Bruk fottøy som gir godt feste på glatte overflater.**
3. **Bruk alltid vernebriller eller øyevern ved bruk eller når du utfører justeringer eller reparasjoner for å beskytte øynene mot fremmedlegemer som kan slynges ut av maskinen.**
4. **Forsøk aldri å utføre justeringer mens maskinen er i gang.**
5. **Bruk personlig verneutstyr. Bruk alltid beskyttelsesbriller.** Verneutstyr som for eksempel støvmaske, sklisikre vernesko, hjelm og hørselsvern reduserer faren for personskader når det brukes riktig.
6. **Fjern snøen som har samlet seg oppå maskinen før du setter i eller tar ut batteriet.**

Bruk

1. **Ikke plasser hender og føtter nær eller under roterende deler. Hold avstand fra utløpsåpningen til enhver tid.**
2. **Ikke betjen snøfreseren på grusveier. Vær svært forsiktig når du krysser grusveier. Vær oppmerksom på skjulte farer og utvis forsiktighet ved bruk i nærheten av offentlige veier.**
3. **Hvis du kommer borti en gjenstand, stopper du motoren, tar batteriet ut av maskinen og inspiserer snøfreseren nøye for å se om det er skader på maskinen. Reparer skaden før du starter og bruker snøfreseren på nytt.**
4. **Hvis maskinen begynner å vibrere på en unormal måte, stopper du motoren og kontrollerer årsaken umiddelbart.** Vibrasjoner er vanligvis et tegn på at noe er galt.
5. **Stopp motoren og ta batteriet ut av maskinen når du forlater driftsstillingen, før du renser skovlhuset eller utkastrennen og når du utfører reparasjoner, justeringer eller inspeksjoner.**
6. **Vær svært forsiktig ved bruk i bakker.**
7. **Betjen aldri maskinen uten riktig vern eller andre beskyttende sikkerhetstiltak på plass.**
8. **Ikke rett utkastrennen mot personer eller områder der det kan oppstå skader. Hold barn og andre personer unna maskinen.**
9. **Ikke overbelast maskinkapasiteten ved å forsøke å fjerne snø for hurtig.**
10. **Ikke betjen maskinen ved høy hastighet eller på glatte overflater. Se bak deg og vær forsiktig ved drift i revers.**
11. **Slå av strømmen til skovlhjulet når maskinen transporteres eller ikke er i bruk.**
12. **Bruk bare anordninger og tilbehør som er godkjent av produsenten av maskinen.**
13. **Ikke bruk maskinen hvis du har dårlig sikt eller i forhold med lite lys. Sørg for at du har godt fotfeste, og hold godt fast i håndtakene.**
14. **Gå, ikke løp.** Hvis du løper, kan du skli, snuble, falle, kollidere eller havne i en ulykke som fører til personskader.
15. **Ikke ta på motoren eller maskinen mens den er varm.**
16. **Hold alle kroppsdeler og løse klesplagg unna bevegelige deler.** Dette reduserer sjansen for personskader ved kontakt med bevegelige deler.
17. **Unngå å bruke maskinen når det regner, eller i våte bakker, på glatte steder og ustabile overflater.**
18. **Hold maskinen i balanse ved nødstopp.** Hvis du mister kontrollen over maskinen før de bevegelige delene stopper, kan det føre til alvorlige personskader for deg og andre i arbeidsområdet.
19. **Aldri bruk maskinen mens andre personer, særlig barn og kjæledyr, er i nærheten.** Snø eller andre gjenstander som kastes ut, kan forårsake alvorlige personskader.
20. **Andre personer eller dyr må holdes på minst 15 m (50 fot) avstand når maskinen er i bruk. Stans maskinen umiddelbart så snart noen nærmer seg. Når to eller flere personer jobber sammen, skal de holde en avstand på minst 15 m (50 fot) mellom seg og være under oppsyn av en arbeidsleder.**
21. **Maskinen kan bare betjenes av én operatør. Maskinen skal ikke betjenes av to eller flere personer samtidig.**
22. **Maskinkomponenter kan fryse til under visse forhold i minusgrader. Ikke bruk maskinen hvis de mekaniske delene har frosset til.**
23. **Ikke bruk maskinen på tilfrosne vann, elver eller lignende overflater.** Hvis isen brister, risikerer du å falle gjennom, noe som kan føre til dødsfall eller alvorlige personskader.
24. **Ikke betjen maskinen mens det snør, regner eller er vått. Ikke utsett maskinen for regn eller fukt.** Hvis det trenger vann inn i maskinen, utgjøre det fare for elektrisk støt eller funksjonsfeil som kan føre til personskader.
25. **Ikke bruk maskinen i eksplosjonsfarlige omgivelser, f.eks. i nærheten av brennbare væsker, gasser eller støv.** Maskinen avgir gnister som kan antenne støv eller gasser.

Rense en tilstoppet utkastrenne

1. **Håndkontakt med det roterende skovlhjulet inne i utkastrennen er den vanligste årsaken til personskader som følge av bruk av snøfresere. Du skal aldri bruke hendene til å rense utkastrennen.**
2. **Slik renser du rennen:**
   - **Slå av maskinen og ta ut batteriet.**
   - **Vent 10 sekunder for å være sikker på at skovlhjulet har stoppet å rotere.**
   - **Bruk alltid et verktøy, ikke hendene.**

Vedlikehold og oppbevaring

1. **Kontroller boltene regelmessig for å sjekke at de er strammet tilstrekkelig slik at utstyret er i en trygg driftstilstand.**
2. **Bruksanvisningen inneholder viktig informasjon hvis du skal plassere snøfreseren til oppbevaring over en lengre periode.**
3. **Vedlikehold eller erstatt sikkerhetsetiketter ved behov.**
4. **Kjør maskinen i et par minutter etter snøfresing for å hindre at skovlhjulet setter seg fast.**
5. **Når du rengjør, reparerer eller inspiserer snøfreseren, stopper du motoren og sørger for at skovlhjulet og alle bevegelige deler har stoppet. Ta batteriet ut av maskinen for å forhindre at noen utilsiktet starter motoren.**
6. **Fjern eventuelle skiftenøkler før du slår på maskinen.** Det kan oppstå personskader hvis det sitter igjen en skiftenøkkel i maskinen.

Elektrisk sikkerhet og batterisikkerhet

1. **Ikke kast batteriet (batteriene) på åpen ild.** Cellen kan eksplodere. Batterier skal leveres til en forhandler av elektroutstyr eller til et kommunalt avfallsmottak.
2. **Ikke åpne eller ødelegg batteriet (batteriene).** Elektrolytt som lekker ut er korroderende, og kan forårsake skader på øyne og hud. Den kan være

giftig hvis den svelges.

3. **Ikke lad batterier når det regner, snør eller i fuktige omgivelser.**
4. **Ikke lad batteriet utendørs.**
5. **Ikke håndter laderen, inkludert laderstøpselet og laderterminalene, med våte hender.**
6. **Unngå farlige omgivelser. Ikke bruk maskinen på fuktige eller våte steder, og ikke utsett den for regn.** Hvis det kommer vann inn i maskinen, vil det øke risikoen for elektrisk støt.

Ytterligere sikkerhetsinstruksjoner

1. **Kontroller ødelagte deler** – Før videre bruk av apparatet må du foreta en grundig sjekk av ev. skadde deler, som f.eks. vern eller lignende, for å fastslå om de vil fungere som de skal. Kontroller at bevegelige deler beveger seg riktig i forhold til hverandre, at bevegelige deler kan bevege seg fritt, om noen deler er brukket, om monteringen er som den skal, eller om andre forhold kan påvirke utstyrets funksjon. Et vern eller en annen del som er skadet, må repareres ordentlig eller skiftes av et autorisert servicesenter, med mindre det står noe annet i denne håndboken.
2. **Unngå utilsiktet start. Ikke bær maskinen med batteriet satt i og med en finger på bryteren. Kontroller at bryteren er slått av før du setter i batteriet.**

TA VARE PÅ DISSE INSTRUKSENE.

⚠ADVARSEL: **IKKE LA hensynet til hva som er "behagelig" eller det faktum at du kjenner produktet godt (etter mange gangers bruk) gjøre deg mindre oppmerksom på sikkerhetsreglene for bruken av det aktuelle produktet.**

Ved MISBRUK eller hvis ikke sikkerhetsreglene i denne bruksanvisningen følges, kan det oppstå alvorlig personskade.

Viktige sikkerhetsanvisninger for batteriinnsats

1. **Før du begynner å bruke batteriet, må du lese alle anvisninger og forsiktighetsregler på (1) batteriladeren, (2) batteriet og (3) det produktet batteriet skal brukes i.**
2. **Ikke demonter eller tukle batteriet.** Det kan føre til brann, overoppheting eller eksplosjon.
3. **Hvis driftstiden er blitt vesentlig kortere, må du omgående slutte å bruke maskinen. Hvis ikke kan resultatet bli overoppheting, mulige forbrenninger eller til og med en eksplosjon.**
4. **Hvis du får elektrolytt i øynene, må du skylle dem med store mengder rennende vann og oppsøke lege med én gang. Denne typen uhell kan føre til varig blindhet.**
5. **Ikke kortslutt batteriet:**
   (1) **De kan være ekstremt varme og du kan brenne deg.**
   (2) **Ikke lagre batteriet i samme beholder som andre metallgjenstander, som for eksempel spiker, mynter osv.**
   (3) **Ikke la batteriet komme i kontakt med vann eller regn.**

   En kortslutning av batteriet kan føre til et kraftig strømstøt, overoppvarming, mulige forbrenninger og til og med til at batteriet går i stykker.
6. **Ikke oppbevar og bruk verktøyet og batteriet på steder hvor temperaturen kan komme opp i eller overskride 50 °C.**
7. **Ikke sett fyr på batteriet, ikke engang om det er sterkt skadet eller helt utslitt. Batteriet kan eksplodere hvis det begynner å brenne.**
8. **Du må ikke spikre, skjære, klemme, kaste eller miste batteriet, og heller ikke slå en hard gjenstand mot batteriet.** En slik oppførsel kan føre til brann, overoppheting eller eksplosjon.
9. **Ikke bruk batterier som er skadet.**
10. **Lithium-ion-batteriene som medfølger er gjenstand for krav om spesialavfall.**
    For kommersiell transport, f.eks av tredjeparter eller speditører, må spesielle krav om pakking og merking følges.
    Før varen blir sendt, må du forhøre deg med en ekspert på farlig materiale. Ta også hensyn til muligheten for mer detaljerte nasjonale bestemmelser.
    Bruk teip eller maskeringsteip for å skjule åpne kontakter og pakk inn batteriet på en slik måte at den ikke kan bevege seg rundt i emballasjen.
11. **Når du kasserer batteriinnsatsen, må du ta den ut av verktøyet og avhende den på et sikkert sted. Følg lokale bestemmelser for avhendig av batterier.**
12. **Bruk batteriene kun med produkter spesifisert av Makita.** Montere batteriene i produkter som ikke er konforme kan føre til brann, overheting eller elektrolyttlekkasje.
13. **Hvis verktøyet ikke skal brukes over en lengre periode, må batteriet tas ut av verktøyet.**
14. **Under og etter bruk kan batteriet bli varmt og før til brannskader. Vær forsiktig med håndteringen av varme batterier.**
15. **Ikke berører terminalen på verktøyet rett etter bruk, da den kan bli varm og forårsake brannskader.**
16. **Ikke la spon, støv eller jord sette seg fast i terminalene, hullene og sporene i batteriet.** Det kan føre til at batteriet eller verktøyet blir overopphetet, begynner å brenne, sprekker eller ikke fungerer som det skal, og forårsake brannskader eller personskade.
17. **Med mindre verktøyet støtter bruk nær en høyspent strømlinje, skal ikke batteriet brukes nær en høyspent strømlinje.** Det kan føre til en funksjonsfeil eller at verktøyet eller batteriet slutter å fungere.
18. **Oppbevar batteriet utilgjengelig for barn.**

TA VARE PÅ DISSE INSTRUKSENE.

***FORSIKTIG:* Bruk kun originale Makita-batterier.** Bruk av batterier som har endret seg, eller som ikke er originale Makita-batterier, kan føre til at batteriet sprekker og forårsaker brann, personskader og andre skader. Det vil også ugyldiggjøre garantien for Makita-verktøyet og -laderen.

OBS: Makita er ikke ansvarlig for eventuelle ulykker som oppstår ved bruk av ikke-originale Makita-batterier eller batterier som har blitt modifisert. Originale Makita-batterier har blitt grundig evaluert for kompatibilitet med verktøy og ladere fra Makita i tråd med gjeldende lovgivning og sikkerhetsstandarder.

Tips for å opprettholde maksimal batterilevetid

1. **Lad batteriinnsatsen før den er helt utladet. Stopp alltid driften av verktøyet og lad batteriinnsatsen når du merker at effekten reduseres.**
2. **Lad aldri en batteriinnsats som er fulladet. Overopplading forkorter batteriets levetid.**
3. **Lad batteriet i romtemperatur ved 10 °C - 40 °C. Et varmt batteri må kjøles ned før lading.**
4. **Når batteriet ikke er bruk, skal det tas ut av verktøyet eller laderen.**
5. **Lad batteriet hvis det ikke har vært brukt på en lang stund (over seks måneder).**

MONTERING

***ADVARSEL:* Påse alltid at batteriet er fjernet før det utføres arbeid på maskinen.** Hvis ikke batteriet fjernes, kan dette forårsake alvorlig personskade ved utilsiktet oppstart.

***ADVARSEL:* Start aldri opp maskinen før den er fullstendig montert.** Bruk av maskinen i en delvis montert tilstand, kan føre til alvorlige personskader.

Konfigurasjon av håndtak

Montere det midtre håndtaket

1. Fest en ledningsklemme til det midtre håndtaket og det øvre håndtaket før montering.

Før enden av håndtaket gjennom klemmen. Drei ledningsklemmen til klemmeåpningen vender nedover.

► **Fig.1:** **1.** Ledningsklemme **2.** Klemme **3.** Klemmeåpning

***OBS:* Fest ledningsklemmer til de riktige posisjonene i henhold til denne brukerveiledningen slik at de fleksible ledningene ikke setter seg fast på eller rundt håndtakskomponentene.**

2. Fest de åpne endene av det midtre håndtaket til siderammene på det nedre håndtaket.

***OBS:* Sørg for at du legger de fleksible ledningene på innsiden av rammen til det midtre håndtaket for å forhindre floker på ledningene.**

MERK: Dra endene på håndtaket forsiktig fra hverandre for å gjøre håndtaket bredere mens du skyver det over det nedre håndtaket.

3. Innrett hullene i det midtre og nedre håndtaket etter festeboltene.

4. Sett festeboltene gjennom hullene fra innsiden av håndtaksrammene, og fest håndtakene med håndtaksknottene fra utsiden.

► **Fig.2:** **1.** Bolthode **2.** Festebolt **3.** Håndtaksknott **4.** Midtre håndtak **5.** Nedre håndtak **6.** Fleksible ledninger **7.** Øvre håndtak **8.** Ledningsklemme

MERK: Vær oppmerksom på at bolten med to gjenger krever at du strammer håndtaksknotten to ganger. Første (ytre) gjenge for grovfesting av håndtakskomponentene og andre (indre) gjenge for å feste håndtakskomponentene ordentlig fast.

MERK: Sørg for at du setter inn bolten på riktig måte slik at det buede bolthodet passer perfekt på håndtaksrammen.

Montere det øvre håndtaket

1. Fest de åpne endene av det øvre håndtaket til siderammene på det midtre håndtaket.

***OBS:* Sørg for at du legger de fleksible ledningene under rammen til det midtre håndtaket for å forhindre floker på ledningene.**

MERK: Dra endene på håndtaket forsiktig fra hverandre for å gjøre håndtaket bredere mens du skyver det over det midtre håndtaket.

2. Innrett hullene i det øvre og midtre håndtaket etter festeboltene.

3. Sett festeboltene gjennom hullene fra innsiden av håndtaksrammene, og fest håndtakene med håndtaksknottene fra utsiden.

► **Fig.3:** **1.** Bolthode **2.** Festebolt **3.** Håndtaksknott **4.** Øvre håndtak **5.** Midtre håndtak **6.** Fleksible ledninger **7.** Ledningsklemme

MERK: Vær oppmerksom på at bolten med to gjenger krever at du strammer håndtaksknotten to ganger. Første (ytre) gjenge for grovfesting av håndtakskomponentene og andre (indre) gjenge for å feste håndtakskomponentene ordentlig fast.

MERK: Sørg for at du setter inn bolten på riktig måte slik at det buede bolthodet passer perfekt på håndtaksrammen.

4. Hold orden på ledningene med de 2 ledningsklemmene.

Klem fast ledningene rett på rammene til det midtre og øvre håndtaket. La ledningene gå langs og på innsiden av håndtakene.

Montere snøfreseren

Fest snø- og isfjerneren til verktøyholderne på det nedre håndtaket etter at du har satt sammen håndtakskomponentene.

► **Fig.4:** **1.** Snø- og isfjerner **2.** Verktøyholdere

Konfigurasjon av utkastrenne

1. Innrett styrehullet på utkastrennen etter -symbolet på rennehuset.

2. Drei utkastrennen i retningen til pilmerket på rennehuset helt til styrehullet er innrettet etter -symbolet.
► **Fig.5:** **1.** Utkastrenne **2.** Rennehus

3. Stram til renneskruen med fingrene for å feste utkastrennen på plass.
► **Fig.6:** **1.** Renneskrue

OBS: **Sørg for at deflektoren på utkastrennen er satt sammen.** En deflektor som bare delvis er satt sammen, kan føre til utilstrekkelig snørydding.

► **Fig.7:** **1.** Deflektor **2.** Utkastrenne

FUNKSJONSBE-SKRIVELSE

FORSIKTIG: **Kontroller at maskinen er slått av og at batteriet er tatt ut før du justerer eller kontrollerer maskinens funksjoner.**

Sette inn eller ta ut batteri

FORSIKTIG: **Slå alltid av maskinen før du setter inn eller fjerner batteriet.**

FORSIKTIG: **Hold maskinen og batteriet i et fast grep når du monterer eller fjerner batteriet.** Hvis du ikke maskinen verktøyet og batteriet godt fast, kan du miste grepet, og dette kan føre til skader på maskinen og batteriet samt personskade.

FORSIKTIG: **Sørg for at du låser batteridekselet før bruk.** Ellers kan søle, skitt eller vann påføre skader på maskinen eller batteriet.

FORSIKTIG: **Batteriet må alltid settes helt inn, så langt at den røde indikatoren ikke lenger er synlig.**

FORSIKTIG: **Ikke bruk makt når du setter i batteriet.** Hvis batteriet ikke glir lett inn, er det fordi det ikke settes inn på riktig måte.

FORSIKTIG: **Hold batteridekselet åpent mens du setter i eller tar ut batteriet.**

Installering av batteriet;

1. Løft opp batteridekselet for å åpne det.

2. Innrett tungen på batteriet etter sporet på maskinen. Skyv inn batteriet til det klikker på plass.
► **Fig.8:** **1.** Rød indikator **2.** Knapp **3.** Batteriinnsats

3. Lukk batteridekselet.

Ta ut batteriet;

1. Løft opp batteridekselet for å åpne det.

2. Trekk batteriet ut av maskinen mens du skyver på knappen foran på batteriet.

3. Lukk batteridekselet.

Vernesystem for maskin/batteri

Maskinen er utstyrt med et vernesystem for maskin/batteri. Dette systemet slår automatisk av strømmen til motoren for å forlenge maskinens og batteriets levetid. Maskinen stopper automatisk med tente indikatorlamper under drift hvis maskinen eller batteriet utsettes for en av følgende tilstander:

Overlastsikring

Når batteriet brukes på en måte som gjør at det trekker unormalt mye strøm, stopper maskinen automatisk og frontlysene blinker. I denne situasjonen må du slå av maskinen og stanse bruken som forårsaket at maskinen ble overbelastet. Slå deretter maskinen på for å starte den igjen.

Overopphetingsvern

Når batteriet blir overopphetet, stopper maskinen automatisk og frontlysene blinker. I denne situasjonen må du la batteriet kjøle seg ned før du slår maskinen på igjen.

Overutladingsvern

Når batterikapasiteten blir lav, stopper maskinen automatisk og indikatorlampen blinker. Hvis maskinen ikke kjører, selv etter at du slår på bryteren igjen og indikatorlampen lyser, betyr det at det ikke er nok batteristrøm. Ta batteriet ut av maskinen og lad det.
► **Fig.9:** **1.** Indikatorlampe

Vern mot andre årsaker

Vernesystemet er også laget for beskyttelse mot andre ting som kan skade maskinen, og gjør at den stanser automatisk. Gå gjennom alle de følgende trinnene for å feilsøke og fjerne årsakene etter at verktøyet har stanset midlertidig eller helt.

1. Slå av maskinen, og slå den deretter på igjen for å starte på nytt.
2. Lad opp batteriene eller skift dem ut med oppladede batterier.
3. La maskinen og batteriene avkjøles.

Hvis det ikke blir noen forbedring ved at vernesystemet gjenopprettes, tar du kontakt med det lokale Makita-servicesenteret.

OBS: **Hvis verktøyet stopper av en årsak som ikke er beskrevet ovenfor, kan du se under avsnittet for feilsøking.**

Indikere gjenværende batterikapasitet

Trykk på sjekk-knappen på batteriet for vise gjenværende batterikapasitet. Indikatorlampene lyser i et par sekunder.
► **Fig.10:** **1.** Indikatorlamper **2.** Kontrollknapp

Indikatorlamper			Gjenværende batterinivå
Tent	Av	Blinker	
			75 % til 100 %
			50 % til 75 %
			25 % til 50 %
			0 % til 25 %
			Lad batteriet.
			Batteriet kan ha en feil.

MERK: Det angitte nivået kan avvike noe fra den faktiske kapasiteten alt etter bruksforholdene og den omgivende temperaturen.

MERK: Den første (helt til venstre) indikatorlampen vil blinke når batterivernsystemet fungerer.

Bryterfunksjon

⚠***ADVARSEL:*** **Før du setter batteriet inn, må du alltid kontrollere at bryterspaken fungerer som den skal, og at den går tilbake til sin opprinnelige posisjon når du slipper den.** Hvis du bruker maskinen med en bryter som ikke fungerer som den skal, kan du komme til å miste kontrollen, og det kan føre til alvorlig personskade.

⚠***ADVARSEL:*** **AV-sperreknappen og bryterspaken må ALDRI holdes inne med tape eller tas ut av funksjon.**

MERK: Maskinen starter ikke uten at du holder inne av-sperreknappen, selv om du trekker i bryterspaken.

MERK: Maskinen starter kanskje ikke på grunn av overbelastningen når du prøver å betjene maskinen i tung snø. I denne situasjonen konfigurerer du en tregere arbeidshastighet og reduserer tempoet.

Denne maskinen er utstyrt med av-sperreknapp. Hvis du merker noe uvanlig med av-sperreknappen, må du stanse bruken umiddelbart og levere maskinen til nærmeste Makita-autoriserte servicesenter for kontroll.

1. Sett inn batteriet, og lukk deretter batteridekselet.

2. Trykk inn og hold nede AV-sperreknappen. Dra deretter bryterspaken mot deg.

Du kan slippe AV-sperreknappen når motoren starter.
► **Fig.11: 1.** AV-sperreknapp **2.** Startspak

3. Slipp bryterspaken for å stanse motoren.

Frontlys

⚠***FORSIKTIG:*** **Ikke se inn i lyset eller se direkte på lyskilden.**

Frontlysene kan belyse veien foran deg i mørke omgivelser. Trykk på lampeknappen for å slå på frontlysene.
► **Fig.12: 1.** Lampeknapp **2.** Frontlys

Indikatorlampe

Lampen på kontrollpanelet viser gjenstående batteristrøm. Lampen begynner å blinke når batterikapasiteten går under 20%. Videre bruk av den gjenstående batterikapasiteten fører til at maskinen stopper og indikatorlampen lyser.
► **Fig.13: 1.** Indikatorlampe

Snø- og isfjerner

Bruk et manuelt snøfjerningsverktøy som hjelper deg med å fjerne snø og is som har samlet seg i snøinntaket (borkappen) og utkastrennehuset. Verktøyet kan monteres på det nedre håndtaket slik at det er lett tilgjengelig.

Fjerne snø fra områder som er vanskelige å nå
► **Fig.14**

Fjerne snø fra uønskede steder
► **Fig.15**

BRUK

⚠***ADVARSEL:*** **Pass godt på at du til enhver tid har kontroll over maskinen. Ikke la maskinen slynge snøen mot deg eller andre i nærheten av arbeidsområdet.** Hvis du ikke klarer å holde kontroll over maskinen, kan det føre til alvorlige personskader for deg og tilskuere.

⚠***ADVARSEL:*** **Hold hendene og føttene unna boret.**

⚠***FORSIKTIG:*** **Sørg for at du monterer utkastrennen godt fast i maskinen før du starter arbeidet.**

⚠***FORSIKTIG:*** **Maskinen skal aldri brukes på tak, høye steder, i bratte bakker, på is eller andre ustabile overflater.** Dette kan føre til alvorlige skader.

⚠***FORSIKTIG:*** **Aldri rett maskinen mot deg selv, tilskuere eller dyr.** Snø eller andre gjenstander som kastes ut, kan forårsake alvorlige personskader.

⚠***FORSIKTIG:*** **Vær oppmerksom på vindretningen.** Juster retningen på snøfresingen i henhold til vindretningen, slik at snøen som slynges ut ikke utgjør noen fare for operatøren eller andre som befinner seg i nærheten.

⚠***FORSIKTIG:*** **Rydd vekk steiner, kabler, grus, søle, ugress og andre hindringer i arbeidsområdet før snøsesongen begynner.**

⚠***FORSIKTIG:*** **Ta alltid ut batteriet og bruk vernehansker før du fjerner gjenstander som blokkerer snøen.**

Freserinnstillinger

⚠*ADVARSEL:* Aldri plasser hender eller føtter under maskinen når du utfører justeringer.

⚠*FORSIKTIG:* Aldri rett utkastrennen mot operatør, tilskuere, kjøretøy eller vinduer. Snøen som kastes ut, eller gjenstander som utilsiktet blir samlet opp, kan forårsake alvorlige personskader. Rett alltid utkastrennen i motsatt retning av mulige farer.

Justering av freserhastighet

Juster freserhastigheten etter snøforholdene.
Flytt hastighetskontrollspaken forover for å øke motorhastigheten, og flytt den bakover for å redusere hastigheten.
► **Fig.16: 1.** Hastighetskontrollspak

Justering av utkastretning

Utkastrennen kan rettes mellom 0 til 90 grader til venstre eller høyre, slik at snøen kan kastes akkurat der du trenger den.
Flytt retningsspaken for rennen forover for å dreie utkastrennen opptil 90 grader venstre mot klokken, og flytt spaken bakover for å dreie utkastrennen opptil 90 grader høyre med klokken.
► **Fig.17: 1.** Retningsspak for renne **2.** Utkastrenne

Justering av utkastvinkel

Rennedeflektoren kan rettes mellom 20 til 60 grader oppover slik at snøen kan kastes akkurat der du trenger den.
Trykk inn utløseravtrekkeren for å låse opp deflektorposisjonen. Hev eller senk deflektoren til ønsket høyde for snøstrømmen du vil kaste.
► **Fig.18: 1.** Rennedeflektor **2.** Utløseravtrekker

Bruksområder

Maskinen er utformet for å rydde snø fra smale gangstier, fortau, trappetrinn, terrasser og små innkjørsler når snødybden er under 300 mm.
Klaringsdybden varierer avhengig av snøforholdene.

Bruksområder under vanlige snøforhold
► **Fig.19**

Bruks-område	Fig.	Snøtype	Snøforhold	Snøens tetthet (g/L)
Praktisk	1	Snø som nylig har falt	Puddersnø som faller gjennom tørr luft og kalde temperaturer. Myk, løs, faller lett gjennom fingrene.	50 - 150
Praktisk	2	Snø som har lagt seg	Snøkrystaller vokser og binder seg sammen. Sammenhengende, porøs struktur lignende en svamp laget av is.	150 - 300
Upraktisk	3	Hardpakket snø	Sammentrykket snø som har smeltet og fryst på nytt, noe som gir en hard og isete skorpe på toppen av snølaget. Formes når et fuktig eller vått snødekke fryser til etter at temperaturen synker.	300 eller tyngre
Upraktisk	4	Kornsnø	Relativt fuktig snø som er smeltet på overflaten og våt og tung. Smeltet, deretter tilfryst på nytt, men brutt opp i kornlignende partikler.	300 eller tyngre

Grunnleggende bruk

Hold det øvre håndtaket godt fast med begge hender slik det vises i figuren.
Stå med bena bredt fra hverandre slik at kroppsvekten er jevnt fordelt over begge føtter.

Legg skrapen (under dekselet på undersiden av maskinen) flatt på bakken. Drei snøinntakskappen (borkappen) rundt mot retningen der du vil fjerne snøen.

Slå på maskinen. Skyv maskinen forover. Kontroller forsiktig styringsvinkelen og hastigheten fremover i henhold til snøens dybde og vekt.
► **Fig.20**

***OBS:* I kraftig sidevind starter du fra siden med motvind og jobber i medvind.**

MERK: Sørg for at du opprettholder en behagelig stilling mens du arbeider. Prøv å plassere skrapen flatt på bakkeoverflaten (snøen), og skyv snøfreseren fremover mens du legger vekten din på den.

MERK: Gå i mønster frem og tilbake for å fjerne snøen fra området. Det kan være enklere å gå i flere omganger, og dette gir ofte bedre resultater enn å prøve å rydde tung snø i ett forsøk.

Bruk av snøfreser

⚠*FORSIKTIG:* Vær oppmerksom på at snø, steiner og andre gjenstander kan kastes fremover uavhengig av innstillingen for utkastrennens retning.

Juster vinkelen for snøfresingen etter vindretningen eller mot en vegg eller andre hindringer i veien.
► **Fig.21**

⚠*FORSIKTIG:* Slå alltid av maskinen før du justerer vinkelen på rennedeflektoren.

MERK: Vær obs på vinden når du justerer retningen som snøen kastes ut i. Selv lett vind kan påvirke ytelsen.

Eksempler

Forstå hvordan du kontrollerer styringen, renneretningen og borehastigheten før du bruker maskinen.

Snøfresing i lukkede områder

— Reduser borehastigheten ved å skyve hastighetskontrollspaken fremover.

— Bruk retningsspaken for rennen til å justere utkastretningen til venstre eller høyre.

► **Fig.22**

Snøfresing i åpne områder

— Øk borehastigheten ved å dra hastighetskontrollspaken bakover.

— Bruk retningsspaken for rennen til å konfigurere utkastretningen til en åpen vinkel.

► **Fig.23**

MERK: Når du flytter deg mellom arbeidsområder, løfter du borekappen over bakken slik at maskinens vekt hviler på hjulene. Deretter skyver eller drar du maskinen.

► **Fig.24**

VEDLIKEHOLD

ADVARSEL: **Sørg alltid for at batteriet er tatt ut av maskinen før oppbevaring, transport mellom arbeidsområder, inspeksjon og vedlikehold.**

ADVARSEL: **Bruk hansker når du utfører inspeksjon eller vedlikehold.**

ADVARSEL: **Bruk alltid sikkerhets- eller vernebriller med sidevern når du utfører inspeksjon eller vedlikehold.**

FORSIKTIG: **Sørg for at du tar ut batteriet før du løfter maskinen. Løft og bær maskinen forsiktig med begge hender.**

OBS: **Aldri bruk gasolin, bensin, tynner alkohol eller lignende. Det kan føre til misfarging, deformering eller sprekkdannelse.**

For å opprettholde produktets SIKKERHET og PÅLITELIGHET, må reparasjoner, vedlikehold og justeringer utføres av autoriserte Makita servicesentre eller fabrikkservicesentre, og det må alltid brukes reservedeler fra Makita.

Rutinemessig vedlikehold

1. Ta ut batteriet, og lukk deretter batterideksel et.

2. Tørk av skitt og støv fra den øvre delen og utsiden av maskinen med en klut eller rengjøringsbørste fuktet med et mildt rengjøringsmiddel.

3. Legg maskinen på siden. Fjern rester, støv eller andre gjenstander fra undersiden av maskinen.

► **Fig.25**

OBS: **Ikke vask maskinen med vann.**

4. Kontroller at alle muttere, bolter, skruer, osv. er ordentlig festet.

5. Kontroller bevegelige deler for skade, brudd og slitasje. Skadede og manglende deler skal repareres eller skiftes ut.

6. Oppbevar maskinen på et trygt, tørt sted som er utilgjengelig for barn.

Foldbart håndtak

FORSIKTIG: **Hold alltid fast i håndtaket med den ledige hånden din under demontering.** Det gjør det enklere og tryggere å brette det sammen.

Håndtaket kan brettes sammen for å gjøre det enklere å bære maskinen for hånd og oppbevare den slik at den tar opp mindre plass.

1. Drei utkastrennen forover med retningsspaken for rennen.

2. Ta ut batteriet fra maskinen. Lukk deretter batterideksel et.

3. Løsne alle håndtaksknottene på midtre og øvre håndtak.

Løsne den andre (indre) gjengen for å løsne håndtakskomponentene slik at de kan brettes sammen.

► **Fig.26:** **1.** Første gjenger (utover) **2.** Andre gjenger (innover) **3.** Håndtaksknott

4. Dra det øvre håndtaksgrepet bakover med én hånd mens du holder det midtre håndtaksgrepet med den andre hånden for å stabilisere maskinen.

► **Fig.27:** **1.** Øvre håndtaksgrep **2.** Midtre håndtaksgrep **3.** Nedre håndtaksgrep

5. Hev det midtre håndtaket ved å dra det oppover i oppreist posisjon med én hånd på det midtre håndtaksgrepet og den andre hånden på det nedre håndtaksgrepet.

6. Trykk det midtre håndtaket ned forover for å brette håndtaket sammen til en hvileposisjon.

7. Sett vinkelen på rennedeflektor så langt ned som den går. Skyv deretter det midtre håndtaksgrepet enda lengre forover, til det hviler på utløseravtrekkeren på utkastrennen.

► **Fig.28:** **1.** Midtre håndtaksgrep **2.** Utkastrenne **3.** Utløseravtrekker

OBS: **Sørg for at de fleksible ledningene ikke setter seg fast på eller rundt håndtakskomponentene.**

► **Fig.29**

Beskyttende overtrekk

Overtrekket gir flere år med ubekymret beskyttelse mot skade fra støv og sol. En elastisk strikk i bunnen holder overtrekket stabilt i vinden.

1. Fold ut overtrekket og legg det flatt.

Sørg for at festelommen innrettes etter den bakre enden av maskinen.

2. Dra forsiden av overtrekket over skrapestangen på maskinen.

3. Dekk maskinen fra forside til bakside, og sørg for at overtrekket dekker hele maskinen fra maskinhus, håndtak og bakre del.

4. Brett overtrekket under hjulene, og sørg for at det dekker hele dybden til maskinen på sidene.
► **Fig.30: 1.** Festelomme

MERK: Etter bruk folder du sammen overtrekket slik at det er samme bredde som festelommen. Vreng lommen. Fold og dytt resten av overtrekket inn i lommen.

Oppbevaring

OBS: **Oppbevar batterier innendørs i romtemperatur.** Lave temperaturer påvirker batteriets ytelse i betydelig grad.

Oppbevar maskinen innendørs på et kjølig, tørt og låst sted. Ikke oppbevar maskinen på steder hvor temperaturen kan komme opp i eller overskride 40 °C (104 °F).

1. Ta ut batteriet.

2. Rengjør maskinen.

3. Se kapittel "*Foldbart håndtak*" for å få informasjon om hvordan du bretter sammen det øvre og midtre håndtaket.

4. Før oppbevaring over lengre perioder må du utføre grundig vedlikehold og rengjøre boret og maskinhuset. Sørg for at alle maskindelene er helt tørre for å forebygge rust.

Bytte ut skrapen

OBS: **Bytting av deler skal utføres av autoriserte Makita-servicesentre. Bruk alltid reservedeler fra Makita.**

Skrapen (under dekselet på undersiden av maskinen) må byttes ut når skraperibbene er nedslitte som følge av friksjon.
► **Fig.31: 1.** Skrape **2.** Skraperille

FEILSØKING

Inspiser utstyret selv før du bestiller reparasjon. Ikke prøv å demontere maskinen hvis du finner et problem som ikke er forklart i brukerveiledningen. I stedet skal du ta kontakt med et autorisert Makita-servicesenter, som alltid bruker reservedeler fra Makita til reparasjoner.

Unormal tilstand	Sannsynlig årsak (feil)	Løsning
Håndtaket er ikke i posisjon.	Håndtaket er ikke montert på riktig måte.	Sørg for at boltene er montert gjennom håndtaket på riktig måte. Kontroller at håndtaksknottene er strammet til. Denne bruksanvisningen har informasjon om hvordan du monterer håndtaket.
Maskinen starter ikke.	Batteriet er utladet.	Lad batteriet.
	Batteriet er for kaldt.	Ta ut batteriet fra maskinen. Plasser batteriet i laderen og lad det i 10 minutter. Ta batteriet ut av laderen og sett det i for bruk.
	Batteriet er ikke festet på riktig måte.	Denne bruksanvisningen har informasjon om hvordan du fester batteriet på riktig måte.
	Batteriet er ødelagt.	Erstatt med et nytt batteri.
	Bryteren er defekt.	Erstatt med en ny. Kontakt ditt nærmeste autoriserte servicesenter for å få det reparert.
	Boret sitter fast.	Ta batteriet ut av maskinen, inspiser boret, fjern rester.
Motoren er på, men boret beveger seg ikke.	Beltet er skadet.	Erstatt med et nytt. Kontakt ditt nærmeste autoriserte servicesenter for å få det reparert.

VALGFRITT TILBEHØR

⚠***FORSIKTIG:*** **Det anbefales at du bruker dette tilbehøret eller verktøyet sammen med Makita-maskinen som er spesifisert i denne håndboken.** Bruk av annet tilbehør eller verktøy kan forårsake personskader. Tilbehør og verktøy må kun brukes til det formålet det er beregnet på.

Ta kontakt med ditt lokale Makita-servicesenter hvis du trenger mer informasjon om dette tilbehøret.

- Makita originalbatteri og lader

MERK: Enkelte artikler på listen kan være inkludert som standardtilbehør i produktpakken. Artiklene kan variere fra land til land.

TEKNISET TIEDOT

Malli:		**SN001G**
Luontileveys		530 mm
Kuormittamaton kierrosnopeus		1 400–2 100 min^{-1}
Luontisyvyys [*1] [*2] (enintään)		300 mm
Poistokourun suunta		180°
Mitat (P x L x K)	ei taitettu	1 370 x 540 x 975 mm
	taitettu	800 x 540 x 700 mm
Nimellisjännite		DC 36 V – 40 V maks.
Nettopaino		17,6–18,8 kg
Suojausluokka		IPX4

[*1] Puhdistussyvyys vaihtelee lumiolosuhteiden mukaan.
[*2] Syvyys mitattu poistettaessa vastasatanutta lunta.

- Jatkuvasta tutkimus- ja kehitystyöstämme johtuen esitetyt tekniset tiedot saattavat muuttua ilman erillistä ilmoitusta.
- Tekniset tiedot voivat vaihdella maittain.
- Nettopainoarvo sisältää käyttöoppaassa määritettyjen lisälaitteiden ja akkupakettien kevyimmän ja raskaimman yhdistelmän.

Käytettävä akkupaketti ja laturi

Akkupaketti	BL4020 / BL4025 / BL4040* / BL4040F* / BL4050F* / BL4080F* *: Suositeltu akku
Laturi	DC40RA / DC40RB / DC40RC / DC40WA

- Tiettyjä yläpuolella kuvattuja akkuja ja latureita ei ehkä ole saatavana asuinalueestasi johtuen.

⚠***VAROITUS:*** **Käytä vain edellä eriteltyjä akkupaketteja ja latureita.** Muiden akkupakettien ja laturien käyttäminen voi aiheuttaa loukkaantumisen ja/tai tulipalon.

Symbolit

Laitteessa on mahdollisesti käytetty seuraavia symboleja. Opettele niiden merkitys ennen käyttöä.

	Noudata erityistä varovaisuutta ja kiinnitä huomiota.
	Lue käyttöohje.
	Käytä kypärää, suojalaseja ja kuulosuojaimia.
	Henkilövahinkojen välttämiseksi pidä kädet, jalat ja muut kehon osat etäällä pyörivästä kierukasta.
	Älä puhdista tukkeutunutta kourua käsin.
	Käytä suojakäsineitä ja -jalkineita.

	**HUOMIO!** Älä katso suoraan päällä olevaan valoon.
	**VAROITUS!** Älä jätä konetta sateeseen tai kosteisiin olosuhteisiin. Suojaa kosteudelta.
	**VAARA!** Loukkaantumis-/silpoutumisvaara – Pidä kädet, jalat ja vaatteet etäällä pyörivästä kierukasta henkilövahinkojen välttämiseksi.
	Älä puhdista tukkeutunutta kierukan koteloa käsin. Sammuta moottori ennen roskien poistamista.
	**HUOMIO!** Varo kiviä ja muita vieraita esineitä, joita saattaa singota koneesta.
	Pidä sivulliset ja eläimet vähintään 15 metrin etäisyydellä koneesta.
	**VAARA!** PIDÄ KÄDET JA JALAT LOITOLLA

	**VAROITUS!** Irrota akku ennen huoltotoimia.
	Säilytä akkupaketteja sisätiloissa huoneenlämpötilassa. Alhainen lämpötila heikentää akun tehoa merkittävästi.
 STOP	Sammuta moottori ennen roskien poistamista. Pyörivä osa jatkaa pyörimistä useita sekunteja koneen sammuttamisen jälkeen.
	EU:n ulkona käytettävien laitteiden melupäästöjä koskevan direktiivin mukainen taattu äänitehotaso.
	Australian Uuden Etelä-Walesin osavaltion melutasolainsäädännön mukainen äänitehotaso

Käyttötarkoitus

Akkukäyttöinen lumilinko on tarkoitettu lumen poistamiseen jalkakäytäviltä, terasseilta, ajoteiltä ja muilta tasaisilta päällystetyiltä pinnoilta. Älä käytä sitä muihin tarkoituksiin.

Melutaso

Tyypillinen A-painotettu melutaso määräytyy standardin ISO8437-4 mukaan:
Äänenpainetaso (L_{pA}) : 70 dB (A) tai vähemmän
Virhemarginaali (K): 3 dB (A)

HUOMAA: Ilmoitetut melutasoarvot on mitattu standarditestausmenetelmän mukaisesti ja niiden avulla voidaan vertailla työkaluja keskenään.

HUOMAA: Ilmoitettuja melutasoarvoja voidaan käyttää myös altistumisen alustavaan arviointiin.

VAROITUS: **Käytä kuulosuojaimia.**

VAROITUS: **Sähkötyökalun käytön aikana mitattu melutasoarvo voi poiketa ilmoitetuista arvoista laitteen käyttötavan ja erityisesti käsiteltävän työkappaleen mukaan.**

VAROITUS: **Selvitä käyttäjän suojaamiseksi tarvittavat varotoimet todellisissa käyttöolosuhteissa tapahtuvan arvioidun altistumisen mukaisesti (ottaen huomioon käyttöjakso kokonaisuudessaan, myös jaksot, joiden aikana laite on sammutettuna tai käy tyhjäkäynnillä).**

Tärinä

Jatkuva tärinä (kolmen akselin vektorien summa) ISO8437-4-standardin mukaisesti:
Tärinäpäästö (a_h) : 2,5 m/s^2 tai alhaisempi
Virhemarginaali (K): 1,5 m/s^2

HUOMAA: Ilmoitetut kokonaistärinäarvot on mitattu standarditestausmenetelmän mukaisesti ja niiden avulla voidaan vertailla työkaluja keskenään.

HUOMAA: Ilmoitettuja kokonaistärinäarvoja voidaan käyttää myös altistumisen alustavaan arviointiin.

VAROITUS: **Sähkötyökalun käytön aikana mitattu todellinen tärinäpäästöarvo voi poiketa ilmoitetuista kokonaisarvoista työkalun käyttötavan mukaan.**

VAROITUS: **Selvitä käyttäjän suojaamiseksi tarvittavat varotoimet todellisissa käyttöolosuhteissa tapahtuvan arvioidun altistumisen mukaisesti (ottaen huomioon käyttöjakso kokonaisuudessaan, myös jaksot, joiden aikana laite on sammutettuna tai käy tyhjäkäynnillä).**

Vaatimustenmukaisuusvaatimukset

Koskee vain Euroopan maita

Vaatimustenmukaisuusvakuutukset on liitetty tähän käyttöoppaaseen liitteeksi A.

TURVAVAROITUKSET

Sähkötyökalujen käyttöä koskevat yleiset varoitukset

VAROITUS **Tutustu kaikkiin tämän sähkötyökalun mukana toimitettuihin turvavaroituksiin, ohjeisiin, kuviin ja teknisiin tietoihin.** Seuraavassa esitettyjen ohjeiden noudattamatta jättäminen voi aiheuttaa sähköiskun, tulipalon ja/tai vakavan vamman.

Säilytä varoitukset ja ohjeet tulevaa käyttöä varten.

Varoituksissa käytettävällä termillä ”sähkötyökalu” tarkoitetaan joko verkkovirtaa käyttävää (johdollista) työkalua tai akkukäyttöistä (johdotonta) työkalua.

Työskentelyalueen turvallisuus

1. **Pidä työskentelyalue puhtaana ja hyvin valaistuna.** Sotkuisissa ja pimeissä tiloissa sattuu helposti onnettomuuksia.
2. **Älä käytä sähkötyökaluja tiloissa, joissa on räjähdysvaara (esimerkiksi palavia nesteitä, kaasuja tai pölyä).** Sähkötyökalut synnyttävät kipinöitä, jotka voivat sytyttää pölyn tai kaasun.
3. **Pidä lapset ja katselijat loitolla, kun käytät työkalua.** Häiriötekijät voivat johtaa työkalun hallinnan menetykseen.

Sähköturvallisuus

1. **Sähkötyökalun pistotulpan täytyy sopia pistorasiaan. Älä koskaan muuta tulppaa millään tavalla. Älä käytä pistotulpan sovitinta maadoitettujen (maattokosketin) sähkötyökalujen kanssa.** Muuttamattomat tulpat ja sopivat pistorasiat pienentävät sähköiskun vaaraa.
2. **Vältä vartalokosketusta maadoitettuihin pintoihin kuten putkiin, lämpöpattereihin, liesiin ja jääkaappeihin.** Sähköiskun vaara kasvaa, jos vartalosi on maadoitettu tai yhteydessä maahan.
3. **Älä jätä sähkötyökaluja sateeseen tai kosteisiin olosuhteisiin.** Sähkötyökaluun päässyt vesi suurentaa sähköiskun vaaraa.

4. **Älä käsittele virtajohtoa huonosti. Älä koskaan kanna tai vedä sähkötyökalua virtajohdosta tai irrota sitä pistorasiasta johdosta vetämällä. Suojaa virtajohto kuumuudelta, öljyltä, teräviltä reunoilta ja liikkuvilta osilta.** Vahingoittuneet tai kiinni tarttuneet johdot suurentavat sähköiskun vaaraa.
5. **Kun käytät sähkötyökalua ulkona, käytä ulkokäyttöön tarkoitettua jatkojohtoa.** Ulkokäyttöön tarkoitetun johdon käyttö pienentää sähköiskun vaaraa.
6. **Jos sähkötyökalun käyttöä kosteissa olosuhteissa ei voida välttää, käytettävässä virtalähteessä tulee olla vikavirtasuoja.** Vikavirtakytkimen käyttäminen vähentää sähköiskuvaaraa.
7. **Sähkökäyttöiset työkalut voivat muodostaa käyttäjälle vaarattomia sähkömagneettikenttiä (EMF).** Kuitenkin sydämentahdistimia ja muita lääketieteellisiä laitteita käyttävien henkilöiden tulisi ottaa yhteys laitteen valmistajaan ja/tai lääkäriin ennen tämän sähkökäyttöisen työkalun käyttöä.

Henkilökohtainen turvallisuus

1. **Pysy valppaana, katso mitä teet, ja käytä tervettä järkeä, kun käytät sähkötyökalua. Älä käytä sähkötyökalua, jos olet väsynyt tai huumeiden, alkoholin tai lääkkeiden vaikutuksen alainen.** Hetkellinen tarkkaamattomuus sähkötyökalun käytön aikana voi aiheuttaa vakavan vamman.
2. **Käytä henkilönsuojaimia. Käytä aina suojalaseja.** Suojavarusteiden, esimerkiksi hengityssuojaimen, pitävien turvakenkien, suojakypärän tai kuulosuojaimien, asianmukainen käyttö vähentää loukkaantumisia.
3. **Estä työkalun tahaton käynnistyminen. Varmista, että kytkin on OFF-asennossa, ennen kuin kytket virtajohdon ja/tai akun, nostat laitteen tai kannat työkalua.** Sähkötyökalun kantaminen sormi kytkimellä tai sen kytkeminen virtalähteeseen kytkin painettuna aiheuttaa helposti onnettomuuden.
4. **Irrota säätöavain tai vääntötyökalu ennen työkalun käynnistystä.** Sähkötyökalun pyörivään osaan kiinni jätetty työkalu tai avain voi aiheuttaa loukkaantumisen.
5. **Älä kurkota. Seiso tukevassa asennossa ja säilytä tasapainosi.** Näin säilytät sähkötyökalun hallinnan odottamattomissa tilanteissa.
6. **Pukeudu asianmukaisesti. Älä käytä löysiä vaatteita tai koruja. Pidä hiukset ja vaatteet erossa liikkuvista osista.** Löysät vaatteet, korut tai pitkät hiukset voivat tarttua liikkuviin osiin.
7. **Jos pölyn poisto- ja keräysliitäntää varten on olemassa laitteet, huolehdi siitä, että ne liitetään ja että niitä käytetään oikein.** Pölyn kerääminen vähentää pölyyn liittyviä vaaroja.
8. **Älä anna säännöllisen työkalun käytön tuntemuksesi vallata työntekoasi jättämällä työkalun tärkeät turvallisuusohjeet huomioimatta.** Huolimattomuus ja laiminlyönti voivat aiheuttaa vakavia tapaturmia sekunnin murto-osissa.
9. **Käytä aina suojalaseja silmiesi suojaamiseksi tapaturmia vastaan sähkökäyttöisten laitteiden käytön aikana. Suojalasien täytyy noudattaa ANSI Z87.1 Yhdysvalloissa, EN 166 Euroopassa tai AS/NZS 1336 Australiassa / Uudessa Seelannissa olevia vaatimuksia. Australiassa / Uudessa Seelannissa on lainmukaisesti pakollista käyttää kasvosuojaimia myös kasvojen suojaamiseksi.**

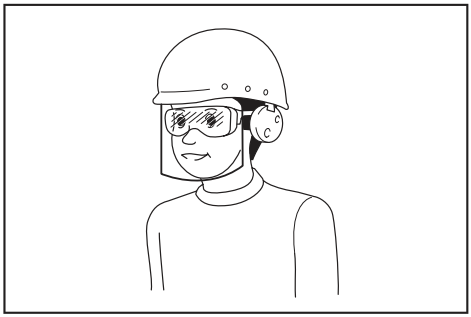

Työnantajien velvollisuuksiin kuuluu varmistaa, että laitteen käyttäjät ja työpaikan välittömässä läheisyydessä olevat muut sivulliset henkilöt käyttävät asianmukaisia henkilönsuojaimia.

Sähkötyökalun käyttö ja hoito

1. **Älä käytä sähkötyökalua väkisin. Käytä tarkoitukseen sopivaa sähkötyökalua.** Oikea sähkötyökalu tekee työn paremmin ja turvallisemmin nopeudella, jolle se on suunniteltu.
2. **Älä käytä työkalua, jos se ei käynnisty ja sammu kytkimestä.** Sähkötyökalu, jota ei voi käyttää virtakytkimellä, on vaarallinen ja se on korjattava.
3. **Irrota virtapistoke virtalähteestä ja/tai akku sähkötyökalusta jos se on irrotettavissa, ennen minkään työkaluun kohdistuvan säätö- tai osienvaihtotoimenpiteen suorittamista, tai ennen työkalujen varastoimista.** Tällaiset ehkäisevät turvatoimet pienentävät sähkötyökalun vahingossa käynnistymisen vaaraa.
4. **Säilytä käyttämättömät sähkötyökalut poissa lasten ulottuvilta, äläkä anna sähkötyökalua tai näitä ohjeita tuntemattomien henkilöiden käyttää työkalua.** Sähkötyökalut ovat vaarallisia harjaantumattomien käyttäjien käsissä.
5. **Pidä sähkötyökaluista ja varusteista hyvää huolta. Tarkista kaikkien liikkuvien osien liikeradat ja kiinnitykset, osien eheys sekä kaikki muu sellainen, joka voi vaikuttaa sähkötyökalun toimintaan. Jos sähkötyökalu on vahingoittunut, korjauta se ennen käyttöä.** Puutteellisesti huolletut sähkötyökalut aiheuttavat usein tapaturmia.
6. **Pidä leikkaustyökalut terävinä ja puhtaina.** Oikein hoidetut leikkaustyökalut, joissa on terävät leikkuusärmät, eivät takertele yhtä helposti ja niitä on helppo hallita.
7. **Käytä tätä sähkötyökalua, lisävarusteita, vaihtoteriä jne. näiden ohjeiden mukaisesti, ja ota myös huomioon työolosuhteet ja suoritettavan työn laatu.** Sähkötyökalun käyttö tarkoituksiin, joihin sitä ei ole suunniteltu, voi aiheuttaa vaaratilanteen.

8. **Pidä kahvat ja tartuntapinnat kuivina, puhtaina ja erossa öljystä ja rasvasta.** Et voi käyttää työkalua turvallisesti ja hallitusti odottamattomissa tilanteissa, mikäli kahvat ja tartuntapinnat ovat liukkaita.
9. **Älä käytä työkaluun mahdollisesti takertuvia kankaisia työkäsineitä työkalun käytön aikana.** Kankaisten työkäsineiden takertuminen työkalun liikkuviin osiin voi aiheuttaa henkilövahingon.

Akkukäyttöisen työkalun käyttö ja hoito

1. **Lataa akkua vain valmistajan määrittämällä laturilla.** Tietylle akkupaketille sopiva laturi voi aiheuttaa tulipalovaaran, jos sitä käytetään muuntyyppisen akkupaketin yhteydessä.
2. **Käytä sähkötyökaluja vain määritysten mukaisten akkujen kanssa.** Muuntyyppisten akkujen käyttäminen voi aiheuttaa loukkaantumis- tai tulipalovaaran.
3. **Kun akku ei ole käytössä, säilytä se erillään metalliesineistä, kuten paperiliittimistä, kolikoista, avaimista, nauloista, ruuveista ja muista pienistä metalliesineistä, jotka voivat yhdistää akun navat.** Akun napojen oikosulkeminen voi aiheuttaa palovamman tai tulipalon.
4. **Akusta voi vuotaa nestettä, jos sitä käsitellään väärin. Vältä kosketusta. Jos nestettä pääsee iholle vahingossa, huuhtele iho vedellä. Jos nestettä pääsee silmiin, hakeudu lääkärin hoitoon.** Ulos purkautunut akkuneste voi ärsyttää ihoa tai aiheuttaa palovammoja.
5. **Älä käytä viallista tai muunneltua akkua tai työkalua.** Vialliset tai muunnellut akut voivat toimia odottamattomasti aiheuttamalla tulipalo-, räjähdys- tai tapaturmavaaran.
6. **Älä altista akkua tai työkalua tulelle tai äärimmäisille lämpötiloille.** Altistus tulelle tai yli 130 °C lämpötiloille voi aiheuttaa räjähdyksen.
7. **Noudata kaikkia latausohjeita, äläkä lataa akkua tai työkalua ohjeissa määritettyjen lämpötilarajojen ulkopuolella.** Väärin tai ohjeissa määritettyjen lämpötilarajojen ulkopuolella suoritettu lataus voi aiheuttaa akkuvaurion ja kasvattaa tapaturmavaaraa.

Huolto

1. **Anna pätevän korjaajan huoltaa sähkötyökalusi käyttäen vain identtisiä varaosia.** Näin varmistetaan, että sähkötyökalun turvallisuus säilyy.
2. **Älä koskaan huolla viallisia akkuja.** Akkujen huolto on suoritettava ainoastaan valmistajan tai valtuutetun huoltoliikkeen toimesta.
3. **Noudata voitelu- ja lisävarusteiden vaihto-ohjeita.**

Lumipuhaltimen turvavaroitukset

Yleistä

1. **Tämä kone pystyy amputoimaan käsiä ja jalkoja ja sinkoamaan esineitä. Seuraavien turvaohjeiden noudattamatta jättämisestä voi seurata vakava vamma.**

Koulutus

1. **Lue ja ymmärrä kaikki koneessa ja käyttöoppaassa olevat ohjeet ja noudata niitä ennen lumipuhaltimen käyttämistä. Perehdy huolellisesti koneen säätimiin ja asianmukaiseen käyttöön. Tiedä, miten lumipuhallin pysäytetään ja säätimet vapautetaan nopeasti.**
2. **Älä koskaan anna lasten käyttää konetta. Älä koskaan anna aikuisten käyttää konetta ilman asianmukaista opastusta.**
3. **Pidä toiminta-alue vapaana ihmisistä, etenkin pikkulapsista.**
4. **Toimi varovasti välttääksesi liukastumisen tai kaatumisen, etenkin kun käytät konetta peruutustilassa.**
5. **Altistuminen tärinälle pitkiä ja jatkuvia aikoja voi aiheuttaa käyttäjälle verisuoni- tai hermostovammoja. Tärinä voi aiheuttaa oireita sormissa, käsissä, käsivarsissa ja olkapäissä. Työkierto ja sopivasti ajoitetut lepotauot voivat auttaa vähentämään tärinäaltistusta. Henkilöiden, jotka eivät ole perehtyneet työhön, kuten vanhusten, tulee olla erityisen varovaisia kehon rasittumisen suhteen.**
6. **Kiinnitä huomiota ympäristöön, kun käytät konetta yleisillä teillä.** Noudata aina paikallisia liikenneturvallisuuteen liittyviä säännöksiä ja määräyksiä.

Valmistelu

1. **Tarkista huolellisesti alue, jossa konetta on tarkoitus käyttää, ja poista kaikki kynnysmatot, kelkat, laudat, kivet, sähkökaapelit, oksat, sora ja muut vieraat esineet.** Huomaa, että kaikkia lumen peitossa olevia esineitä ei ole helppo huomata. Sinkoavat esineet voivat aiheuttaa henkilövahingon.
2. **Älä käytä konetta ilman asianmukaisia talvivaatteita. Vältä löysiä vaatteita, jotka voivat tarttua liikkuviin osiin. Käytä jalkineita, jotka parantavat tasapainoa liukkailla pinnoilla.**
3. **Käytä aina suojalaseja käytön aikana tai säädön tai korjauksen aikana suojataksesi silmäsi vierailta esineitä, joita saattaa sinkoutua koneesta.**
4. **Älä koskaan yritä tehdä mitään säätöjä, kun moottori on käynnissä.**
5. **Käytä henkilönsuojaimia. Käytä aina suojalaseja.** Suojavarusteiden, esimerkiksi hengityssuojaimen, pitävien turvakenkien, suojakypärän tai kuulosuojaimien, asianmukainen käyttö vähentää loukkaantumisia.
6. **Poista koneen päälle kertynyt lumi ennen akkupaketin asentamista ja irrottamista.**

Käyttö

1. **Älä laita käsiäsi tai jalkojasi pyörivien osien alle tai lähelle. Pysy aina etäällä poistoaukosta.**
2. **Älä käytä lumipuhallinta sorateillä ja -poluilla. Ole erityisen varovainen, kun ylität sorateitä tai -polkuja. Pysy valppaana piilossa olevien vaarojen varalta tai kun työskentelet yleisten teiden lähellä.**

3. **Vieraaseen esineeseen osumisen jälkeen sammuta moottori, irrota akku koneesta, tarkasta lumipuhallin huolellisesti vaurioiden varalta ja korjaa vaurio, ennen kuin käynnistät lumipuhaltimen uudelleen ja käytät sitä.**
4. **Jos kone alkaa täristä epänormaalisti, sammuta moottori ja tarkista syy välittömästi.** Tärinä on yleensä merkki ongelmasta.
5. **Sammuta moottori ja poista akku koneesta aina, kun poistut käyttöasennosta, ennen siipipyörän kotelon tai poistokourun puhdistamista ja kun suoritat korjauksia , säätöjä tai tarkastuksia.**
6. **Ole erittäin varovainen, kun työskentelet kaltevilla pinnoilla.**
7. **Älä koskaan käytä konetta ilman, että asianmukaiset suojukset ja muut suojalaitteet ovat paikoillaan ja kunnossa.**
8. **Älä koskaan suuntaa poistoa kohti ihmisiä tai alueita, joissa voi sattua omaisuusvahinko. Pidä lapset yms. etäällä.**
9. **Älä ylikuormita konetta yrittämällä poistaa lunta liian nopeasti.**
10. **Älä koskaan käytä konetta suurella kuljetusnopeudella liukkailla pinnoilla. Katso taaksesi ja ole varovainen, kun käytät sitä peruutustilassa.**
11. **Katkaise siipipyörän virta, kun konetta kuljetetaan tai sitä ei käytetä.**
12. **Käytä vain koneen valmistajan hyväksymiä lisälaitteita ja lisävarusteita.**
13. **Älä koskaan käytä konetta, jos näkyvyys tai valo on huono. Varmista aina tukeva jalansija ja pidä kahvoista tiukasti kiinni.**
14. **Kävele, älä koskaan juokse.** Muutoin voit liukastua, kompastua, kaatua tai törmätä, mistä seuraa henkilövahinkoja.
15. **Älä koskaan kosketa moottoria tai konetta, kun se on kuuma.**
16. **Pidä kaikki kehon osat ja löysät vaatteet etäällä liikkuvista osista.** Tämä vähentää liikkuvien osien koskettamisesta aiheutuvien vammojen vaaraa.
17. **Konetta ei saa käyttää sateella tai märässä rinteessä, liukkaassa paikassa ja epävakailla pinnoilla.**
18. **Huolehdi koneen tasapainosta hätäpysäytyksen aikana.** Koneen hallinnan menettäminen, ennen kuin pyörivät osat ovat pysähtyneet täysin, voi aiheuttaa vakavan vamman sinulle ja muille työskentelyalueella oleville.
19. **Konetta ei saa koskaan käyttää, kun lähistöllä on muita henkilöitä, erityisesti lapsia, tai lemmikkieläimiä.** Lentävä lumi tai muut esineet voivat aiheuttaa vakavan henkilövahingon.
20. **Älä päästä sivullisia tai eläimiä alle 15 metrin (50 ft) etäisyydelle koneen käytön aikana. Sammuta kone heti, jos joku lähestyy. Kun työskentelet kahden tai useamman henkilön kanssa, työskennelkää vähintään 15 metrin (50 ft) etäisyydellä toisistanne ja käyttäkää valvojaa.**
21. **Konetta voi käyttää vain yksi käyttäjä. Kaksi tai useampi käyttäjä ei saa käyttää konetta samaan aikaan.**
22. **Koneen komponentit saattavat jäätyä tietyissä olosuhteissa pakkasella. Älä käytä konetta, kun sen mekaaniset osat ovat jäässä.**
23. **Älä käytä konetta jäätyneen järven, joen tms. pinnalla.** Jään rikkoutumisesta voi seurata jäihin putoaminen, josta seuraa kuolema tai vakava henkilövahinko.
24. **Älä käytä konetta lumi- tai vesisateessa tai kosteissa olosuhteissa. Älä altista konetta vesisateelle tai kosteudelle.** Koneeseen päässyt vesi voi lisätä sähköiskun tai toimintahäiriön vaaraa, josta voi seurata henkilövahinko.
25. **Älä käytä konetta paikoissa, joissa on räjähdysvaara esimerkiksi syttyvien nesteiden, kaasujen tai pölyn takia.** Kone tuottaa kipinöitä, jotka voivat sytyttää pölyn tai höyryt.

Tukkeutuneen poistokourun puhdistaminen

1. **Poistokourun sisällä olevan pyörivän siipipyörän koskettaminen kädellä on yleisin lumipuhaltimiin liittyvien vammojen syy. Älä koskaan käytä kättä poistokourun puhdistamiseen.**
2. **Poistokourun puhdistaminen:**
   - **Sammuta kone ja irrota akku.**
   - **Odota 10 sekuntia varmistaaksesi, että siipipyörä on lakannut pyörimästä.**
   - **Käytä aina puhdistustyökalua, älä käsiäsi.**

Kunnossapito ja säilytys

1. **Tarkista pulttien kireys säännöllisesti laitteen turvallisen käytön varmistamiseksi.**
2. **Katso aina käyttöoppaasta tärkeitä tietoja, jos lumipuhallin on tarkoitus varastoida pitkäksi aikaa.**
3. **Puhdista tai vaihda turvatarrat tarvittaessa.**
4. **Anna koneen käydä muutama minuutti lumen puhaltamisen jälkeen siipipyörän jäätymisen estämiseksi.**
5. **Kun puhdistat, korjaat tai tarkastat lumipuhallinta, sammuta moottori ja varmista, että siipipyörä ja kaikki liikkuvat osat ovat pysähtyneet. Poista akku koneesta, jotta kukaan ei voi vahingossa käynnistää moottoria.**
6. **Irrota mahdollinen kiintoavain ennen koneen käynnistämistä.** Koneeseen kiinni jäänyt kiintoavain voi aiheuttaa henkilövahingon.

Sähkö- ja akkuturvallisuus

1. **Älä hävitä akkuja polttamalla.** Akkukenno voi räjähtää. Tarkista, onko paikallisissa määräyksissä erityisiä laitetta koskevia hävitysohjeita.
2. **Älä avaa tai riko akkuja.** Akusta mahdollisesti vuotava elektrolyytti on syövyttävää ja saattaa vaurioittaa ihoa tai silmiä. Se saattaa olla myrkyllistä nieltynä.
3. **Älä lataa akkua sateessa, lumessa tai kosteissa olosuhteissa.**
4. **Älä lataa akkua ulkona.**
5. **Älä käsittele laturia tai sen liitinosaa ja latausliittimiä märin käsin.**

6. **Vältä vaarallisia ympäristöjä. Älä käytä konetta kosteissa tai märissä paikoissa äläkä altista sitä sateelle.** Koneen sisään päässyt vesi lisää sähköiskun vaaraa.

Lisäturvallisuusohjeet

1. **Tarkista vaurioituneet osat** – Ennen kuin laitteen käyttöä jatketaan, on syytä varmistaa, että suojukset tai muut vaurioituneet osat toimivat tarkoituksensa mukaisella tavalla oikein. Varmista, että liikkuvat osat ovat oikeissa asennoissa ja pääsevät liikkumaan esteettä. Tarkasta myös osien eheys, kiinnitykset sekä muut toimintaan mahdollisesti vaikuttavat seikat. Vaurioitunut suojus tai muu osa tulee viedä valtuutettuun huoltoliikkeeseen korjattavaksi tai vaihdettavaksi, jollei tässä käyttöoppaassa toisin mainita.
2. **Estä tahaton käynnistyminen. Älä kanna konetta siten, että akkupaketti on asennettu ja sormesi on kytkimellä. Varmista, että kytkin on pois päältä, kun asennat akkupakettia.**

SÄILYTÄ NÄMÄ OHJEET.

VAROITUS: **ÄLÄ anna työkalun helppokäyttöisyyden (toistuvan käytön aikaansaama) johtaa sinua väärään turvallisuuden tunteeseen niin, että laiminlyöt työkalun turvaohjeiden noudattamisen.**

VÄÄRINKÄYTTÖ tai tässä käyttöohjeessa ilmoitettujen turvamääräysten laiminlyönti voi aiheuttaa vakavia henkilövahinkoja.

Akkupakettia koskevia tärkeitä turvaohjeita

1. **Ennen akun käyttöönottoa tutustu kaikkiin laturissa (1), akussa (2) ja akkukäyttöisessä tuotteessa (3) oleviin varoitusteksteihin.**
2. **Älä pura tai peukaloi imuria akkupakettia.** Se voi johtaa tulipaloon, ylikuumenemiseen tai räjähdykseen.
3. **Jos akun toiminta-aika lyhenee merkittävästi, lopeta akun käyttö. Seurauksena voi olla ylikuumeneminen, palovammoja tai jopa räjähdys.**
4. **Jos akkunestettä pääsee silmiin, huuhtele puhtaalla vedellä ja hakeudu välittömästi lääkärin hoitoon. Akkuneste voi aiheuttaa näön menetyksen.**
5. **Älä oikosulje akkua.**
   (1) **Älä koske akun napoihin millään sähköä johtavalla materiaalilla.**
   (2) **Vältä akun oikosulkemista äläkä säilytä akkua yhdessä muiden metalliesineiden, kuten naulojen, kolikoiden ja niin edelleen kanssa.**
   (3) **Älä aseta akkua alttiiksi vedelle tai sateelle.**

   Oikosulku voi aiheuttaa virtapiikin, ylikuumentumista, palovammoja tai laitteen rikkoontumisen.
6. **Älä säilytä ja käytä työkalua ja akkupakettia paikassa, jossa lämpötila voi nousta 50 °C:een (122 °F) tai korkeammaksi.**
7. **Älä hävitä akkua polttamalla, vaikka se olisi pahoin vaurioitunut tai täysin loppuun kulunut. Avotuli voi aiheuttaa akun räjähtämisen.**
8. **Älä naulaa, leikkaa, purista, heitä tai pudota akkupakettia tai iske sitä kovia esineitä vasten.** Tällaiset toimet voivat johtaa tulipaloon, ylikuumenemiseen tai räjähdykseen.
9. **Älä käytä viallista akkua.**
10. **Sisältyviä litium-ioni-akkuja koskevat vaarallisten aineiden lainsäädännön vaatimukset.** Esimerkiksi kolmansien osapuolten huolintaliikkeiden tulee kaupallisissa kuljetuksissa noudattaa pakkaamista ja merkintöjä koskevia erityisvaatimuksia.
    Lähetettävän tuotteen valmistelu edellyttää vaarallisten aineiden asiantuntijan neuvontaa. Huomioi myös mahdollisesti yksityiskohtaisemmat kansalliset määräykset
    Akun avoimet liittimet tulee suojata teipillä tai suojuksella ja pakkaaminen tulee tehdä niin, ettei akku voi liikkua pakkauksessa.
11. **Kun akkupaketti on hävitettävä, poista se laitteesta ja hävitä se turvallisesti. Hävitä akku paikallisten määräysten mukaisesti.**
12. **Käytä akkuja vain Makitan ilmoittamien tuotteiden kanssa.** Akkujen asentaminen yhteensopimattomiin tuotteisiin voi aiheuttaa tulipalon, liiallisen ylikuumenemisen, räjähdyksen tai akkunestevuotoja.
13. **Jos laitetta ei käytetä pitkään aikaan, akku on poistettava laitteesta.**
14. **Akkupaketin lämpötila voi käytön aikana ja sen jälkeen nousta niin kuumaksi, että se voi aiheuttaa palovammoja tai lieviä palovammoja. Käsittele kuumia akkupaketteja huolellisesti.**
15. **Älä kosketa työkalun liitintä välittömästi käytön jälkeen, sillä se voi olla riittävän kuuma aiheuttamaan palovammoja.**
16. **Älä päästä lastuja, pölyä tai maata akkupaketin liittimiin, aukkoihin ja uriin.** Se voi johtaa työkalun tai akkupaketin lämpenemiseen, syttymiseen, purkautumiseen tai toimintahäiriöön, mikä voi aiheuttaa palovammoja tai vammoja.
17. **Ellei työkalu tue käyttöä korkeajännitelinjojen lähellä, älä käytä akkupakettia korkeajännitelinjojen lähellä.** Se voi johtaa työkalun tai akkupaketin toimintahäiriöön tai rikkoutumiseen.
18. **Pidä akku poissa lasten ulottuvilta.**

SÄILYTÄ NÄMÄ OHJEET.

HUOMIO: **Käytä vain alkuperäisiä Makita-akkuja.** Muiden kuin aitojen Makita-akkujen, tai mahdollisesti muutettujen akkujen käyttö voi johtaa akun murtumiseen ja aiheuttaa tulipaloja, henkilö- ja omaisuusvahinkoja. Se mitätöi myös Makita-työkalun ja -laturin Makita-takuun.

HUOMAUTUS: Makita ei vastaa tapaturmista, jotka johtuvat muiden kuin alkuperäisten Makita-akkujen tai muunneltujen akkujen käytöstä. Alkuperäisten Makita-akkujen yhteensopivuus Makita-työkalujen ja -laturien kanssa on arvioitu tarkasti sovellettavien lakien ja turvallisuusstandardien mukaisesti.

Vihjeitä akun käyttöiän pidentämiseksi

1. **Lataa akku ennen kuin se purkautuu täysin. Lopeta aina työkalun käyttö ja lataa akku, jos huomaat työkalun tehon vähenevän.**
2. **Älä koskaan lataa uudestaan täysin ladattua akkua. Ylilataaminen lyhentää akun käyttöikää.**
3. **Lataa akku huoneen lämpötilassa välillä 10 °C - 40 °C. Anna kuuman akun jäähtyä ennen lataamista.**
4. **Irrota akkupaketti työkalusta tai laturista, kun sitä ei käytetä.**
5. **Lataa akkupaketti, jos et käytä sitä pitkään aikaan (yli kuusi kuukautta).**

KOKOONPANO

⚠***VAROITUS:*** **Varmista aina, että akkupaketti on irrotettu, ennen kuin teet koneelle mitään.** Ellei akkupakettia irroteta, tahaton käynnistyminen voi aiheuttaa vakavan vamman.

⚠***VAROITUS:*** **Älä koskaan käynnistä konetta, jos sen kaikki osat eivät ole paikallaan.** Jos kaikki osat eivät ole paikallaan, koneen käyttämisestä voi seurata vakava henkilövahinko.

Kahvan asentaminen

Keskikahvan asennus

1. Kiinnitä johtopidike keskikahvaan ja yläkahvaan ennen asentamista.

Vie kahvan pää kiinnikkeen läpi. Kierrä sitten johtopidikettä, kunnes pidikkeen aukko osoittaa alaspäin.

► **Kuva1:** **1.** Johtopidike **2.** Kiinnike **3.** Pidikkeen aukko

HUOMAUTUS: **Kiinnitä johtopidikkeet oikeisiin paikkoihin tämän oppaan ohjeiden mukaisesti, jotta kumikaapelit eivät tartu kahvan osiin tai niiden ympärille.**

2. Kiinnitä keskikahvan avoimet päät alakahvan sivurunkoihin.

HUOMAUTUS: **Sijoita kumikaapelit keskikahvan rungon sisäpuolelle, jotta ne eivät sotkeudu.**

HUOMAA: Levitä kahvaa vetämällä sen päitä varovasti erilleen, kun viet ne alakahvan päälle.

3. Kohdista keski- ja alakahvojen reiät niin, että kiinnityspultit voidaan asentaa.

4. Vie kiinnityspultit reikien läpi kahvan runkojen sisäpuolelta ja kiinnitä kahvat siipimuttereilla ulkopuolelta.

► **Kuva2:** **1.** Pultin kanta **2.** Kiinnityspultti **3.** Siipimutteri **4.** Keskikahva **5.** Alakahva **6.** Kumikaapelit **7.** Yläkahva **8.** Johtopidike

HUOMAA: Huomaa, että kaksoiskierrepultti täytyy kiristää siipimutterilla kaksi kertaa: ensimmäinen (ulompi) kierre kahvan osien karkeaa kiinnittämistä ja toinen (sisempi) kierre kahvan osien kiristämistä varten.

HUOMAA: Asenna pultti oikein niin, että kaareva pultin kanta sopii täydellisesti kahvan runkoon.

Yläkahvan asennus

1. Kiinnitä yläkahvan avoimet päät keskikahvan sivurunkoihin.

HUOMAUTUS: **Sijoita kumikaapelit keskikahvan rungon alapuolelle, jotta ne eivät sotkeudu.**

HUOMAA: Levitä kahvaa vetämällä sen päitä varovasti erilleen, kun viet ne keskikahvan päälle.

2. Kohdista ylä- ja keskikahvan reiät niin, että kiinnityspultit voidaan asentaa.

3. Vie kiinnityspultit reikien läpi kahvan runkojen sisäpuolelta ja kiinnitä kahvat siipimuttereilla ulkopuolelta.

► **Kuva3:** **1.** Pultin kanta **2.** Kiinnityspultti **3.** Siipimutteri **4.** Yläkahva **5.** Keskikahva **6.** Kumikaapelit **7.** Johtopidike

HUOMAA: Huomaa, että kaksoiskierrepultti täytyy kiristää siipimutterilla kaksi kertaa: ensimmäinen (ulompi) kierre kahvan osien karkeaa kiinnittämistä ja toinen (sisempi) kierre kahvan osien kiristämistä varten.

HUOMAA: Asenna pultti oikein niin, että kaareva pultin kanta sopii täydellisesti kahvan runkoon.

4. Voit kiinnittää johdot kätevästi 2 johtopidikkeellä.

Kiinnitä johdot suoraan keski- ja yläkahvan runkoihin. Anna johtojen kulkea kahvoja pitkin sisäpuolella.

Lumen poistolaitteen asennus

Kiinnitä lumen ja jään poistolaite alakahvan työkalunpitimiin kahvan osien kokoamisen jälkeen.

► **Kuva4:** **1.** Lumen ja jään poistolaite **2.** Työkalunpitimet

Poistokourun asennus

1. Kohdista poistokourun ohjausreikä kourun kotelon symboliin .

2. Käännä poistokourua sen kotelon nuolimerkin osoittamaan suuntaan, kunnes ohjausreikä on symbolin kohdalla.

► **Kuva5:** **1.** Poistokouru **2.** Kourun kotelo

3. Kiinnitä poistokouru paikalleen kiristämällä kourun ruuvi sormitiukkuuteen.

► **Kuva6:** **1.** Kourun ruuvi

HUOMAUTUS: **Varmista, että poistokourun suuntain on koottu kunnolla.** Osittain koottu suuntain voi heikentää lumen poistamista.

► **Kuva7:** **1.** Suuntain **2.** Poistokouru

TOIMINTOJEN KUVAUS

⚠*HUOMIO:* Varmista aina, että koneesta on katkaistu virta ja akkupaketti poistettu, ennen kuin säädät tai tarkistat koneen toimintaa.

Akun asentaminen tai irrottaminen

⚠*HUOMIO:* Sammuta kone aina ennen akun kiinnittämistä tai irrottamista.

⚠*HUOMIO:* Pidä koneesta ja akkupaketista tiukasti kiinni, kun irrotat tai kiinnität akkupakettia. Jos kone tai akkupaketti putoaa käsistäsi, ne voivat vaurioitua tai aiheuttaa henkilövamman.

⚠*HUOMIO:* Lukitse akun suojus ennen käyttöä. Muutoin muta, hiekka tai vesi voi vaurioittaa konetta tai akkupakettia.

⚠*HUOMIO:* Työnnä akkupaketti aina pohjaan asti, niin että punainen ilmaisin ei enää näy.

⚠*HUOMIO:* Älä käytä voimaa akun asennuksessa. Jos akku ei liu'u paikalleen helposti, se on väärässä asennossa.

⚠*HUOMIO:* Pidä akun suojusta auki, kun asennat tai irrotat akkupakettia.

Akun kiinnittäminen paikalleen;

1. Nosta akun suojus ylös.

2. Kohdista akkupaketin kieleke koneen loveen. Työnnä akkupakettia, kunnes se napsahtaa paikalleen.

► **Kuva8:** **1.** Punainen ilmaisin **2.** Painike **3.** Akkupaketti

3. Sulje akun suojus.

Akkupaketin irrottaminen;

1. Nosta akun suojus ylös.

2. Vedä akkupaketti pois koneesta samalla, kun painat akkupaketin etupuolella olevaa painiketta.

3. Sulje akun suojus.

Koneen/akun suojausjärjestelmä

Koneessa on koneen/akun suojausjärjestelmä. Tämä järjestelmä pidentää laitteen ja akun käyttöikää katkaisemalla automaattisesti moottorin virran. Kone pysähtyy automaattisesti ja merkkivalo syttyy käytön aikana, jos koneessa tai akussa ilmenee jokin seuraavista tilanteista:

Ylikuormitussuoja

Jos akkua käytetään tavalla, joka saa sen kuluttamaan epätavallisen suuren määrän virtaa, kone pysähtyy automaattisesti ja etuvalot vilkkuvat. Katkaise tässä tilanteessa koneesta virta ja lopeta ylikuormitustilan aiheuttanut käyttö. Käynnistä sitten laite uudelleen kytkemällä siihen virta.

Ylikuumenemissuoja

Kun akku ylikuumenee, kone pysähtyy automaattisesti ja etuvalot vilkkuvat. Anna tällöin akun jäähtyä, ennen kuin kytket koneeseen virran uudelleen.

Ylipurkautumissuoja

Jos akkukapasiteetti käy vähiin, kone pysähtyy automaattisesti ja merkkivalo vilkkuu. Jos kone ei toimi, kun kytkintä on painettu ja merkkivalo on syttynyt, akun varaus on liian alhainen. Irrota akku koneesta ja lataa akku.

► **Kuva9:** **1.** Merkkivalo

Suojaus muilta haitallisilta tapahtumilta

Suojausjärjestelmä on suunniteltu suojaamaan muiltakin tapahtumilta, jotka voisivat vahingoittaa konetta, ja pysäyttämään kone automaattisesti tällaisissa tapauksissa. Kun kone tai sen toiminta on pysähtynyt tilapäisesti tai se on pysähtynyt, poista pysäytyksen syyt seuraavien vaiheiden mukaisesti.

1. Käynnistä kone uudelleen sammuttamalla se ja kytkemällä se sitten uudelleen päälle.
2. Lataa akut tai vaihda ne ladattuihin akkuihin.
3. Anna koneen ja akkujen jäähtyä.

Jos suojausjärjestelmän nollaaminen ei korjaa tilannetta, ota yhteys paikalliseen Makita-huoltoon.

***HUOMAUTUS:* Jos kone pysähtyy jostakin muusta syystä kuin yllä ilmoitetuista, katso vianmääritysohjeita.**

Akun jäljellä olevan varaustason ilmaisin

Painamalla tarkistuspainiketta saat näkyviin akun jäljellä olevan varauksen. Merkkivalot palavat muutaman sekunnin ajan.

► **Kuva10:** **1.** Merkkivalot **2.** Tarkistuspainike

Merkkivalot			Akussa jäljellä olevan varaus
Palaa	Pois päältä	Vilkkuu	
■ ■ ■ ■			75% - 100%
■ ■ ■ □			50% - 75%
■ ■ □ □			25% - 50%
■ □ □ □			0% - 25%
◪ □ □ □			Lataa akku.
■ ■ □ □ ↑ ↓ □ □ ■ ■			Akussa on saattanut olla toimintahäiriö.

HUOMAA: Ilmoitettu varaustaso voi erota hieman todellisesta varaustasosta sen mukaan, millaisissa oloissa ja missä lämpötilassa laitetta käytetään.

HUOMAA: Ensimmäinen (vasemmanpuoleisin) merkkivalo vilkkuu, kun akun suojausjärjestelmä on toiminnassa.

Kytkimen käyttäminen

⚠***VAROITUS:*** **Tarkista aina ennen akkupaketin asentamista paikalleen, että kytkinvipu kytkeytyy oikein ja palaa alkuperäiseen asentoonsa, kun se vapautetaan.** Jos konetta käytetään, kun kytkin ei toimi moitteettomasti, seurauksena voi olla hallinnan menetys ja vakava henkilövahinko.

⚠***VAROITUS:*** **ÄLÄ koskaan teippaa alas tai ohita lukituksen vapautuspainiketta ja kytkinvipua.**

HUOMAA: Kone ei käynnisty ilman lukituksen vapautuspainikkeen painamista, vaikka kytkinvipua painettaisiin.

HUOMAA: Kone ei välttämättä käynnisty ylikuormituksen takia, kun sitä yritetään käyttää raskaassa lumessa. Laske tällöin työnopeutta ja hidasta omaa vauhtiasi.

Tässä koneessa on lukituksen vapautuspainike. Jos lukituksen vapautuspainikkeen toiminnassa ilmenee jotakin epätavallista, lopeta käyttö heti ja pyydä valtuutettua Makita-huoltoliikettä tarkistamaan painike.

1. Asenna akkupaketti ja sulje sitten akun suojakansi.

2. Paina lukituksen vapautuspainike alas. Vedä sitten kytkinvipua itseäsi kohti.

Voit vapauttaa lukituksen vapautuspainikkeen, kun moottori on käynnistynyt.

► **Kuva11:** **1.** Lukituksen vapautuspainike **2.** Kytkinvipu

3. Sammuta moottori vapauttamalla kytkinvipu.

Etuvalot

⚠***HUOMIO:*** **Älä katso suoraan lamppuun tai valonlähteeseen.**

Etuvalot voivat valaista edessä olevan alueen pimeässä. Sytytä etuvalot painamalla valopainiketta.

► **Kuva12:** **1.** Valopainike **2.** Etuvalot

Merkkivalo

Ohjauspaneelissa oleva merkkivalo näyttää akun jäljellä olevan kapasiteetin. Valo alkaa vilkkua, kun akkukapasiteetti on alle 20 %. Jos jäljellä olevan akkukapasiteetin käyttämistä jatketaan, kone sammuu ja merkkivalo syttyy.

► **Kuva13:** **1.** Merkkivalo

Lumen ja jään poistolaite

Käytä manuaalista lumen poistotyökalua, joka helpottaa lumen syöttökuomuun (kierukkakuomuun) ja poistokourun koteloon kertyneen lumen ja jään poistamista. Työkalu voidaan kiinnittää alakahvaan, jossa se on helposti saatavilla.

Lumen poistaminen vaikeapääsyisistä paikoista

► **Kuva14**

Lumen poistaminen ei-toivotuista paikoista

► **Kuva15**

TYÖSKENTELY

⚠***VAROITUS:*** **Varmista, että säilytät aina koneen hallinnan. Älä anna koneen kääntää poistoa kohti itseäsi tai muita lähellä olevia.** Koneen asianmukaisen hallinnan menettäminen voi aiheuttaa vakavan henkilövahingon itsellesi tai sivullisille.

⚠***VAROITUS:*** **Pidä kädet ja jalat etäällä kierukasta.**

⚠***HUOMIO:*** **Kiinnitä poistokouru aina kunnolla koneeseen aina ennen työn aloittamista.**

⚠***HUOMIO:*** **Älä koskaan käytä konetta katolla, korkeissa paikoissa, jyrkässä rinteessä, jäällä tai muulla epävakaalla pinnalla.** Muutoin seurauksena voi olla vakava henkilövahinko.

⚠***HUOMIO:*** **Älä koskaan suuntaa konetta itseäsi, sivullisia tai eläimiä kohti.** Lentävä lumi tai muut esineet voivat aiheuttaa vakavan henkilövahingon.

⚠***HUOMIO:*** **Tarkkaile tuulen suuntaa.** Säädä lumen puhallussuunta tuulen suunnan mukaan niin, että poistettava lumi ei aiheuta vaaraa käyttäjälle tai lähellä oleville ihmisille.

⚠***HUOMIO:*** **Poista kivet, johdot, sepeli, roskat, rikkaruohot ja kaikki muut esteet työskentely-alueelta ennen lumisen vuodenajan alkamista.**

⚠***HUOMIO:*** **Irrota aina akkupaketti ja käytä käsineitä ennen lumen virtauksen estävien vieraiden esineiden poistamista.**

Lingon asetukset

⚠***VAROITUS:*** **Älä koskaan laita kättä tai jalkaa koneen rungon alle, kun teet säätöjä.**

⚠***HUOMIO:*** **Älä koskaan suuntaa lumen poistokourua kohti käyttäjää, sivullisia, ajoneuvoja tai lähellä olevia ikkunoita.** Poistettava lumi tai sattumalta mukaan joutuneet vieraat esineet voivat aiheuttaa vakavan henkilövahingon. Suuntaa poistokouru aina poispäin mahdollisista vaaroista.

Lingon nopeuden säätäminen

Säädä lingon nopeus lumiolosuhteiden mukaan. Lisää moottorin nopeutta siirtämällä nopeudensäätövipua eteenpäin ja vähennä nopeutta siirtämällä sitä taaksepäin.

► **Kuva16:** **1.** Nopeudensäätövipu

Poistosuunnan säätäminen

Poistokourua voidaan kääntää vasemmalle tai oikealle 0–90 astetta, jotta lumi lentää juuri sinne, minne haluat. Siirrä kourun suuntavipua eteenpäin, kun haluat kääntää poistokourua vastapäivään vasemmalle enintään

90 astetta, ja siirrä sitä taaksepäin, kun haluat kääntää kourua myötäpäivään oikealle enintään 90 astetta.
► **Kuva17: 1.** Kourun suuntavipu **2.** Poistokouru

Poistokulman säätö

Kourun suuntainta voidaan asettaa 20–60 asteen kulmaan, jotta lumi lentää juuri sinne, minne haluat. Vapauta suuntaimen asento puristamalla vapautusliipaisinta. Nosta tai laske suuntain haluttuun lumivirran heittokorkeuteen.
► **Kuva18: 1.** Kourun suuntain **2.** Vapautusliipaisin

Käyttökohteet

Kone on tarkoitettu poistamaan lunta kapeilta poluilta, jalkakäytäviltä, portailta, terasseilta ja pienehköiltä ajoteiltä, kun lumen syvyys on alle 300 mm. Puhdistussyvyys vaihtelee lumiolosuhteiden mukaan.

Sovellukset tyypillisissä lumiolosuhteissa
► **Kuva19**

Käyttökohde	Kuva	Lumen tyyppi	Lumen tila	Lumen tiheys (g/L)
Käytännöllinen	1	Vastasatanut lumi	Puuterilumi, jota sataa kuivassa ilmassa pakkasella. Pehmeää, kevyttä, valuu helposti sormien läpi.	50 - 150
Käytännöllinen	2	Painunut lumi	Lumikiteet kasvavat ja sitoutuvat yhteen. Yhtenäinen huokoinen rakenne, kuin jäästä tehty sieni.	150 - 300
Epäkäytännöllinen	3	Kovaksi pakkautunut lumi	Pakkautunut lumi, joka on sulanut ja jäätynyt uudelleen, seurauksena kova ja jäinen kuori lumipeitteen pinnalla. Muodostuu, kun kostea tai märkä lumen pinta jäätyy lämpötilan laskettua.	300 tai raskaampi
Epäkäytännöllinen	4	Raelumi	Suhteellisen kostea lumi, joka on sulanut pinnalta ja on märkää ja raskasta. Sulanut ja jäätynyt uudelleen mutta murtunut rakeiseksi.	300 tai raskaampi

Käytön perusteet

Pidä yläkahvasta kiinni tukevasti molemmin käsin kuvan mukaisesti.
Ota sellainen asento, että ruumiin paino jakautuu tasaisesti kummallakin jalalle.

Aseta kaavin (koneen pohjassa kannen alla) tasaisesti maahan. Käännä lumen syöttökuomu (kierukkakuomu) suuntaan, johon haluat poistaa lumen.

Kytke kone päälle. Työnnä konetta eteenpäin. Säädä ohjauskulmaa ja nopeutta eteenpäin tarkasti lumen syvyyden ja painon mukaan.
► **Kuva20**

***HUOMAUTUS:* Aloita voimakkaassa sivutuulessa tuulen puolelta ja jatka sitten tuulen alle.**

HUOMAA: Säilytä mukava asento työskentelyn aikana. Pyri asettamaan kaavin tasaisesti maan (lumen) pinnalle ja työnnä lumilinkoa eteenpäin omalla painollasi.

HUOMAA: Poista lumi alueelta työskentelemällä edestakaisin. Työskenteleminen useassa vaiheessa voi olla helpompaa ja antaa usein parempia tuloksia kuin yritys poistaa paljon lunta yhdellä kerralla.

Lumen puhaltaminen

***⚠HUOMIO:* Varo lunta, kiviä ja muita vieraita esineitä, joita voi sinkoutua poiston suunta-asetuksesta huolimatta.**

Säädä lumen puhalluskulma tuulen suunnan mukaan tai vasten seinää tai muuta tiellä olevaa estettä vasten.
► **Kuva21**

***⚠HUOMIO:* Sammuta kone aina ennen kourun suuntaimen kulman säätämistä.**

HUOMAA: Kiinnitä huomiota tuuleen, kun säädät lumen poistosuuntaa. Pienikin tuulenvire voi vaikuttaa suoritukseen.

Esimerkkejä

Ymmärrä ennen koneen käyttämistä, miten ohjausta, kourun suuntaa sekä kierukan nopeutta hallitaan.

Lumen puhaltaminen suljetulla alueella

— Vähennä kierukan nopeutta työntämällä nopeudensäätövipua eteenpäin.
— Vaihda lumen heittosuunta vasemmalle tai oikealle käyttämällä kourun suuntavipua.
► **Kuva22**

Lumen puhaltaminen avoimella alueella

— Nosta kierukan nopeutta vetämällä nopeudensäätövipua taaksepäin.
— Aseta lumen heittosuunta avoimeen kulmaan käyttämällä kourun suuntavipua.
► **Kuva23**

HUOMAA: Kun siirryt työkohteesta toiseen, nosta kierukkakuomu irti maasta niin, että koneen paino on pyörillä. Työnnä tai vedä sitten konetta.
► **Kuva24**

KUNNOSSAPITO

⚠*VAROITUS:* Varmista aina ennen varastointia, siirtymistä työkohteesta toiseen tai tarkastus- tai huoltotoimien aloittamista, että akkupaketti on irrotettu koneesta.

⚠*VAROITUS:* Käytä käsineitä tarkastuksen ja huollon aikana.

⚠*VAROITUS:* Käytä sivusuojilla varustettuja suojalaseja aina, kun käytät teet tarkastus- tai huoltotoimia.

⚠*HUOMIO:* Irrota akkupaketti ennen koneen kantamista. Nosta ja kanna konetta varovasti molemmin käsin.

***HUOMAUTUS:* Älä koskaan käytä bensiiniä, ohenteita, alkoholia tai tms. aineita. Muutoin pinta voi halkeilla tai sen värit ja muoto voivat muuttua. Muutoin laitteeseen voi tulla värjäytymiä, muodon vääristymiä tai halkeamia.**

Tuotteen TURVALLISUUDEN ja LUOTETTAVUUDEN takaamiseksi korjaukset, muut huoltotyöt ja säädöt on teetettävä Makitan valtuutetussa huoltopisteessä Makitan varaosia käyttäen.

Määräaikaishuolto

1. Irrota akkupaketti ja sulje sitten akun suojus.

2. Poista lika ja pöly koneen yläkannesta ja ulkopinnoista miedolla pesuaineella kostutetulla liinalla tai puhdistusharjalla.

3. Aseta kone kyljelleen. Poista roskat, pöly ja muut esineet koneen rungon alapuolelta.
► **Kuva25**

***HUOMAUTUS:* Älä pese konetta vedellä.**

4. Tarkista kaikkien mutterien, pulttien, ruuvien yms. kireys.

5. Tarkista, etteivät liikkuvat osat ole vaurioiden, murtumien tai kulumien varalta. Vaurioituneet tai puuttuvat osat tulee korjata tai vaihtaa.

6. Säilytä konetta turvallisessa ja kuivassa paikassa poissa lasten ulottuvilta.

Kahvan taittaminen

⚠*HUOMIO:* Pidä aina kahvasta kiinni vapaalla kädellä purkamisen aikana. Se tekee taittamisesta helppoa ja turvallista.

Kahva voidaan taittaa, jotta konetta on helpompi kantaa ja säilyttää pienemmässä tilassa.

1. Käännä poistokouru eteenpäin kourun suuntavivulla.

2. Irrota akkupaketti koneesta. Sulje sitten akun suojus.

3. Löysää keski- ja yläkahvojen kaikkia siipimuttereita.

Irrota toinen (sisäänpäin) kierre, jotta kahvan osat voidaan taittaa.
► **Kuva26:** **1.** Ensimmäinen (ulko)kierre **2.** Toinen (sisä)kierre **3.** Siipimutteri

4. Vedä yläkahvan kädensijaa taaksepäin yhdellä kädellä samalla, kun pidät kiinni keskikahvan kädensijasta koneen vakauttamiseksi.
► **Kuva27:** **1.** Yläkahvan kädensija **2.** Keskikahvan kädensija **3.** Alakahvan kädensija

5. Nosta keskikahva vetämällä se ylös pystyasentoon yksi käsi keskikahvan kädensijalla ja toinen alakahvan kädensijalla.

6. Taita keskikahva lepoasentoon painamalla sitä alaspäin.

7. Laske kourun suuntaimen kulma täysin alas. Paina sitten keskikahvaan kädensijaa vielä alaspäin, kunnes se lepää poistokourun vapautusliipaisimen päällä.
► **Kuva28:** **1.** Keskikahvan kädensija **2.** Poistokouru **3.** Vapautusliipaisin

***HUOMAUTUS:* Varmista, että kumikaapelit eivät jää kiinni kahvan osiin tai niiden ympärille.**

► **Kuva29**

Peittäminen

Helposti pakattava peite tarjoaa vuosikausiksi suojaa pölyn ja auringonvalon aiheuttamia vaurioita vastaan. Joustava alareuna pitää peitteen paikallaan tuulessa.

1. Taita peite auki ja aseta se tasaiseksi.

Tarkista, että kiinniketasku on koneen takaosan kohdalla.

2. Vedä peitteen etuosa koneen kaavintangon yli.

3. Peitä kone edestä taakse ja varmista, että peite peittää kannen, kahvan ja takaosan kokonaan.

4. Työnnä peite pyörien alle ja varmista, että se peittää koneen alas asti sivuilla.
► **Kuva30:** **1.** Kiinniketasku

HUOMAA: Taita peite käytön jälkeen kiinniketaskun levyiseksi. Käännä tasku nurinpäin. Taita ja paina loput peitteestä taskuun.

Säilytys

***HUOMAUTUS:* Säilytä akkupaketteja sisätiloissa huoneenlämpötilassa.** Alhainen lämpötila heikentää akun tehoa merkittävästi.

Säilytä konetta sisätiloissa viileässä, kuivassa ja lukitussa paikassa. Älä säilytä työkalua paikassa, jossa lämpötila voi nousta 40 °C:seen (104 °F) tai korkeammaksi.

1. Irrota akkupaketti.

2. Puhdista kone.

3. Katso keski- ja yläkahvojen taittamisohjeet luvusta *Kahvan taittaminen*.

4. Jos konetta säilytetään käyttämättömänä pitkään käyttökauden ulkopuolella, huolla ja puhdista kierukka ja koneen runko huolellisesti. Varmista ruostumisen ehkäisemiseksi, että kaikki koneen osat ovat täysin kuivat.

Kaapimen vaihtaminen

HUOMAUTUS: **Makitan valtuutetun huoltoliikkeen tai tehtaan huoltopisteen tulee suorittaa vaihto käyttämällä aina alkuperäisiä Makita-varaosia.**

Kaavin (koneen pohjassa kannen alla) täytyy vaihtaa, kun sen rivat ovat kuluneet loppuun kitkan takia.
► **Kuva31: 1.** Kaavin **2.** Kaapimen ripa

VIANMÄÄRITYS

Tarkista kone ensin itse, ennen kuin viet sen korjattavaksi. Jos havaitset ongelman, johon ei löydy ratkaisua ohjeista, älä yritä purkaa konetta. Vie se sen sijaan valtuutettuun Makita-huoltoon. Käytä korjaamiseen aina alkuperäisiä Makita-varaosia.

Epänormaali tila	Todennäköinen syy (toimintahäiriö)	Korjaus
Kahva ei ole paikallaan.	Kahvaa ei ole asennettu oikein.	Varmista, että pultit on asennettu oikein kahvan läpi. Tarkista, että siipimutterit ovat tiukalla. Katso kahvan kokoamisohjeet tästä oppaasta.
Kone ei käynnisty.	Akkupaketti on purkautunut.	Lataa akkupaketti.
	Akkupaketti on liian kylmä.	Irrota akkupaketti koneesta. Aseta akkupaketti laturiin ja anna sen latautua 10 minuuttia. Irrota akkupaketti laturista ja asenna se takaisin.
	Akkupakettia ei ole kiinnitetty oikein.	Katso tästä oppaasta, miten akkupaketti kiinnitetään oikein.
	Akkupaketti on vaurioitunut.	Vaihda akkupaketti uuteen.
	Kytkin on viallinen.	Vaihda se uuteen. Pyydä valtuutettua huoltoliikettä korjaamaan kone.
	Kierukka on juuttunut.	Irrota akkupaketti koneesta, tarkasta kierukka ja poista roskat.
Moottori on päällä, mutta kierukka ei pyöri.	Hihna on vaurioitunut.	Vaihda se uuteen. Pyydä valtuutettua huoltoliikettä korjaamaan kone.

LISÄVARUSTEET

⚠***HUOMIO:*** **Seuraavia lisävarusteita tai -laitteita suositellaan käytettäväksi tässä ohjeessa kuvatun Makita-koneen kanssa.** Muiden lisävarusteiden tai -laitteiden käyttö voi aiheuttaa henkilövahinkoja. Käytä lisävarusteita ja -laitteita vain niiden käyttötarkoituksen mukaisesti.

Jos tarvitset apua tai yksityiskohtaisempia tietoja seuraavista lisävarusteista, ota yhteys paikalliseen Makitan huoltoon.

- Aito Makita-akku ja -laturi

HUOMAA: Jotkin luettelossa mainitut varusteet voivat sisältyä laitetoimitukseen vakiovarusteina. Ne voivat vaihdella maittain.

SPECIFIKATIONER

Model:		SN001G
Snerydningsbredde		530 mm
Omdrejninger uden belastning		1.400 - 2.100 min^{-1}
Snerydningsdybde [*1] [*2] (maksimum)		300 mm
Retning af udledningsskakt		180°
Mål (L x B x H)	udfoldet	1.370 mm x 540 mm x 975 mm
	foldet	800 mm x 540 mm x 700 mm
Mærkespænding		D.C. 36 V - 40 V maks.
Nettovægt		17,6 - 18,8 kg
Beskyttelsesgrad		IPX4

[*1] Rydningsdybden varierer afhængigt af sneforholdene.
[*2] Dybde målt ved rydning af nyfalden sne.

- På grund af vores kontinuerlige forsknings- og udviklingsprogrammer kan hosstående specifikationer blive ændret uden varsel.
- Specifikationer kan variere fra land til land.
- Nettovægtværdien omfatter den letteste og tungeste kombination af det tilbehør og de(n) akku(er), der er angivet i brugsanvisningen.

Anvendelig akku og oplader

Akku	BL4020 / BL4025 / BL4040* / BL4040F* / BL4050F* / BL4080F* * : Anbefalet batteri
Oplader	DC40RA / DC40RB / DC40RC / DC40WA

- Nogle af de akkuer og opladere, der er angivet ovenfor, er muligvis ikke tilgængelige, afhængigt af hvilket område du bor i.

⚠ ***ADVARSEL:*** **Brug kun de akkuer og opladere, der er angivet ovenfor.** Brug af andre akkuer og opladere kan medføre personskade og/eller brand.

Symboler

Følgende viser de symboler, der muligvis anvendes til udstyret. Sørg for, at du forstår deres betydning før brugen.

	Udvis særlig forsigtighed og opmærksomhed.
	Læs betjeningsvejledningen.
	Brug hjelm, beskyttelsesbriller og høreværn.
	Hold hænder, fødder og andre kropsdele væk fra den roterende snegl for at undgå personskade.
	Undlad at bruge hænderne til at fjerne tilstopningen fra skakten.
	Brug sikkerhedshandsker og beskyttelsesfodtøj.

	**FORSIGTIG!** Undlad at stirre på driftslampen.
	**ADVARSEL!** Undlad at udsætte maskinen for regn eller våde forhold. Opbevares tørt.
	**FARE!** Risiko for skæring/opdeling - Hold hænder, fødder og tøj væk fra den roterende snegl for at undgå personskade.
	Undlad at bruge hænderne til at fjerne tilstopningen fra sneglens hus. Stop motoren, før du fjerner snavs.
	**FORSIGTIG!** Pas på sten og andre fremmedlegemer, der kan blive slynget ud af maskinen.
	Hold tilskuere og dyr mindst 15 m væk fra maskinen.
	**FARE!** HOLD HÆNDER OG FØDDER VÆK

	**ADVARSEL!** Frakobl batteriet før vedligeholdelse.
	Opbevar akkuer indendørs ved stuetemperatur. Lav temperatur reducerer batteriets ydeevne betydeligt.
	Stop motoren, før du fjerner eventuelt snavs. Den roterende del vil fortsætte med at køre i flere sekunder, efter at du har slukket for maskinen.
	Garanteret lydeffektniveau i henhold til EU-direktivet om maskiner til udendørs brug.
	Lydeffektniveau i henhold til Australiens NSW forordning om støjemission

Tilsigtet anvendelse

Denne akku sneslynge er beregnet til at fjerne og rydde sne fra fortove, dæk, indkørsler og andre flade, asfalterede overflader. Undlad at bruge den til andre formål.

Støj

Det typiske A-vægtede støjniveau bestemt i overensstemmelse med ISO8437-4:
Lydtryksniveau (L_{pA}) : 70 dB (A) eller derunder
Usikkerhed (K): 3 dB (A)

BEMÆRK: De(n) angivne støjemissionsværdi(er) er målt i overensstemmelse med en standardtestmetode og kan anvendes til at sammenligne en maskine med en anden.

BEMÆRK: De(n) angivne støjemissionsværdi(er) kan også anvendes i en præliminær eksponeringsvurdering.

ADVARSEL: **Bær høreværn.**

ADVARSEL: **Støjemissionen under den faktiske anvendelse af maskinen kan være forskellig fra de(n) angivne værdi(er), afhængigt af den måde hvorpå maskinen anvendes, især den type arbejdsemne der behandles.**

ADVARSEL: **Sørg for at identificere de sikkerhedsforskrifter til beskyttelse af operatøren, som er baseret på en vurdering af eksponering under de faktiske brugsforhold (med hensyntagen til alle dele i brugscyklussen, f.eks. de gange, hvor maskinen er slukket, og når den kører i tomgang i tilgift til afbrydertiden).**

Vibration

Den samlede værdi for kontinuerlig vibration (treaksial vektorsum) bestemt i overensstemmelse med ISO8437-4:
Vibrationsemission (a_h): 2,5 m/s^2 eller mindre
Usikkerhed (K): 1,5 m/s^2

BEMÆRK: De(n) angivne totalværdi(er) for vibration er målt i overensstemmelse med en standardtestmetode og kan anvendes til at sammenligne en maskine med en anden.

BEMÆRK: De(n) angivne totalværdi(er) for vibration kan også anvendes i en præliminær eksponeringsvurdering.

ADVARSEL: **Vibrationsemissionen under den faktiske anvendelse af maskinværktøjet kan variere fra de(n) erklærede samlede værdi(er), afhængigt af den måde, hvorpå maskinen anvendes.**

ADVARSEL: **Sørg for at identificere de sikkerhedsforskrifter til beskyttelse af operatøren, som er baseret på en vurdering af eksponering under de faktiske brugsforhold (med hensyntagen til alle dele i brugscyklussen, f.eks. de gange, hvor maskinen er slukket, og når den kører i tomgang i tilgift til afbrydertiden).**

Overensstemmelseserklæringer

Kun for lande i Europa

Overensstemmelseserklæringerne er inkluderet i Bilag A i denne brugsanvisning.

SIKKERHEDSADVARSLER

Almindelige sikkerhedsregler for el-værktøj

ADVARSEL **Læs alle sikkerhedsadvarsler, instruktioner, illustrationer og specifikationer, der følger med denne maskine.** Hvis du ikke følger alle nedenstående instruktioner, kan det medføre elektrisk stød, brand og/eller alvorlig personskade.

Gem alle advarsler og instruktioner til fremtidig reference.

Ordet "el-værktøj" i advarslerne henviser til det netforsynede (netledning) el-værktøj eller batteriforsynede (akku) el-værktøj.

Sikkerhed i arbejdsområdet

1. **Hold arbejdsområdet rent og veloplyst.** Rodede eller mørke områder kan medføre ulykker.
2. **Undlad at betjene el-værktøjer i eksplosive atmosfærer, for eksempel ved tilstedeværelse af brændbare væsker, gasser eller støv.** El-værktøjer frembringer gnister, der kan antænde støv eller dampe.
3. **Hold børn og tilskuere på afstand under betjeningen af el-værktøj.** Distraktioner kan medføre, at De mister kontrollen.

Elektrisk sikkerhed

1. **Stikkene på el-værktøjet skal svare til stikkontakten. De må ikke ændre stikket på nogen måde. Brug ikke stikadaptere sammen med jordforbundne el-værktøjer.** Uændrede stik og

tilsvarende stikkontakter mindsker risikoen for elektrisk stød.

2. **Undgå kropskontakt med jordforbundne overflader som rør, radiatorer, overflader og køleskabe.** Der er større risiko for elektrisk stød, hvis kroppen har jordforbindelse.
3. **Udsæt ikke el-værktøj for regn eller våde omgivelser.** Hvis der kommer vand ind i værktøjet, forøges risikoen for elektrisk stød.
4. **Belast ikke ledningen. Brug aldrig ledningen til at bære eller trække el-værktøjet eller til at tage stikket ud af stikkontakten. Udsæt ikke ledningen for varme, olie, skarpe kanter eller bevægelige dele.** Beskadigede eller sammenviklede ledninger øger risikoen for elektrisk stød.
5. **Brug en forlængerledning, der er beregnet til udendørs brug, når el-værktøjet anvendes udendørs.** Brug af en ledning, der er beregnet til udendørs brug, reducerer risikoen for elektrisk stød.
6. **Hvis De er nødt til at anvende et el-værktøj i fugtige omgivelser, skal De benytte en strømforsyning, der er beskyttet mod reststrøm.** Brug af en enhed til beskyttelse mod reststrøm mindsker risikoen for elektrisk stød.
7. **Maskiner kan frembringe elektromagnetiske felter (EMF), som ikke er skadelige for brugeren.** Brugere af pacemakere og lignende medicinsk udstyr bør imidlertid kontakte producenten af deres udstyr og/eller en læge for at få rådgivning, før de bruger denne maskine.

Personlig sikkerhed

1. **Vær opmærksom, hold øje med, hvad De foretager Dem, og udvis sund fornuft ved betjeningen af el-værktøj. Anvend ikke el-værktøj, når De er træt eller påvirket af stoffer, alkohol eller medicin.** Ved brug af el-værktøj kan et enkelt øjebliks uopmærksomhed medføre alvorlig personskade.
2. **Bær personligt beskyttelsesudstyr. Brug altid beskyttelsesbriller.** Beskyttelsesudstyr som f.eks. støvmaske, skridsikre sko, hjelm eller høreværn, der benyttes under de relevante forhold, forebygger personskade.
3. **Forebyg, at el-værktøjet starter ved et uheld. Sørg for, at afbryderen er slået fra, før De sætter el-værktøjet til strømforsyningen og/eller batteriet, tager værktøjet op eller bærer det.** Hvis De bærer el-værktøj med fingeren på afbryderen, eller hvis De sætter strøm til el-værktøj, mens afbryderen er slået til, kan det medføre uheld.
4. **Fjern alle justeringsnøgler eller skruenøgler, før De tænder for el-værktøjet.** En skruenøgle eller nøgle, der sidder på en roterende del af værktøjet, kan forårsage personskade.
5. **Stræk Dem ikke for langt. Bevar til enhver tid fodfæstet og balancen.** Det giver bedre kontrol med el-værktøjet i uventede situationer.
6. **Bær korrekt påklædning. Undlad at bære løs påklædning eller smykker. Hold hår og tøj væk fra bevægelige dele.** Løstsiddende tøj, smykker eller langt hår kan blive indfanget i de bevægelige dele.
7. **Hvis der medfølger udstyr til filtrering og opsamling af støv, skal De sørge for, at udstyret er tilsluttet, og at det anvendes korrekt.** Brug af støvopsamling kan mindske støvrelaterede risici.
8. **Lad ikke det faktum, at du er bekendt med maskiner efter hyppig brug, betyde, at du bliver skødesløs og ignorerer sikkerhedsprincipperne for maskiner.** En uforsigtig handling kan medføre alvorlig personskade på en brøkdel af et sekund.
9. **Bær altid beskyttelsesbriller for at beskytte dine øjne mod skader, når du bruger maskiner. Beskyttelsesbrillerne skal overholde ANSI Z87.1 i USA, EN 166 i Europa eller AS/NZS 1336 i Australien/New Zealand. I Australien/New Zealand er det desuden påbudt ved lov at bære ansigtsskærm for at beskytte dit ansigt.**

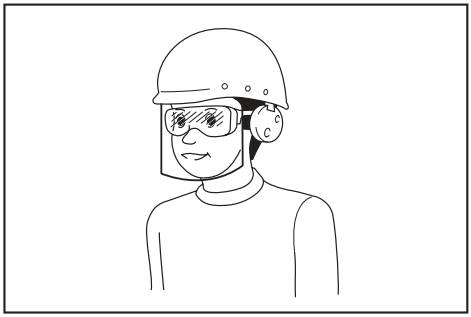

Det er arbejdsgiverens ansvar at påbyde brugerne af maskinen samt andre personer i det umiddelbare arbejdsområde at bære passende sikkerhedsbeskyttelsesudstyr.

Brug og vedligeholdelse af el-værktøjet

1. **Brug ikke magt på el-værktøjet. Brug det rigtige el-værktøj til formålet.** Det rigtige el-værktøj gør hurtigst og bedst det arbejde, som værktøjet er beregnet til.
2. **Brug ikke el-værktøjet, hvis der ikke kan tændes og slukkes på afbryderen.** El-værktøj, der ikke kan kontrolleres med afbryderen, er farligt og skal til reparation.
3. **Tag stikket ud af stikkontakten, og/eller fjern akkuen fra maskinen, hvis den kan tages ud, før du foretager ændringer, skifter tilbehør eller gemmer maskiner af vejen.** Sådanne forebyggende foranstaltninger mindsker risikoen for, at maskinen starter ved et uheld.
4. **Opbevar el-værktøj, der ikke benyttes, utilgængeligt for børn, og lad ikke personer, som ikke er kendt med el-værktøjet eller disse instruktioner, bruge værktøjet.** El-værktøj er farligt i hænderne på uøvede brugere.
5. **Hold maskiner og tilbehør ved lige. Se efter fejljustering eller binding i bevægelige dele, dele, som er i stykker, og alle andre forhold, som kan påvirke brugen af maskinen. Få maskinen repareret før brugen, hvis den er i stykker.** Mange ulykker skyldes dårligt vedligeholdte maskiner.
6. **Hold skæreværktøjer skarpe og rene.** Der er mindre sandsynlighed for, at korrekt vedligeholdte

skæreværktøjer med skarpe skærende kanter binder, og de er lettere at kontrollere.

7. **Anvend el-værktøjet, tilbehøret og borespidser osv. i overensstemmelse med disse instruktioner, og tag højde for arbejdsbetingelserne og det arbejde, der skal udføres.** Brug af el-værktøjet til formål, det ikke er beregnet til, kan medføre farlige situationer.
8. **Hold håndtagene og grebfladerne tørre, rene og fri for olie og fedt.** Glatte håndtag og grebflader tillader ikke sikker håndtering og styring af maskinen i uventede situationer.
9. **Undlad at bære arbejdshandsker af tøj under brug af maskinen, da de kan blive viklet ind i maskinen.** Hvis arbejdshandsker af tøj bliver viklet ind i de bevægelige dele, kan det medføre personskade.

Brug og vedligeholdelse af batteriet

1. **Oplad kun med den oplader, som producenten angiver** En oplader, der passer til én type batteri, kan forårsage brand, hvis den anvendes med et andet batteri.
2. **Brug kun el-værktøjer sammen med de tilhørende batteripakker.** Brug af andre batteripakker kan forårsage personskade og brand.
3. **Når batteripakker ikke anvendes, skal de holdes borte fra andre metalgenstande som papirclips, mønter, nøgler, søm, skruer og andre små metalgenstande, der kan skabe forbindelse mellem terminalerne.** Hvis batteriets terminaler kortsluttes, kan det forårsage brand.
4. **I tilfælde af misbrug kan der sprøjte væske ud fra batteriet. Undgå kontakt. Skyl med vand, hvis De kommer i kontakt med væsken. Søg læge, hvis De får væske i øjet.** Væske, der sprøjter ud fra batteriet, kan medføre irritation eller forbrændinger.
5. **Undlad at bruge en akku eller maskine, der er beskadiget eller ændret.** Beskadigede eller ændrede batterier kan fungere uforudsigeligt og medføre brand, eksplosion eller risiko for personskade.
6. **Undlad at udsætte en akku eller maskine for brand eller høje temperaturer.** Udsættelse for brand eller temperaturer på over 130 °C kan medføre eksplosion.
7. **Følg alle instruktioner vedrørende opladning, og undlad at oplade akkuen eller maskinen uden for det temperaturinterval, der er angivet i instruktionerne.** Opladning, der udføres forkert eller ved temperaturer uden for det angivne temperaturinterval, kan beskadige batteriet og medføre øget risiko for brand.

Service

1. **Få udført service på el-værktøjet hos en autoriseret mekaniker, og brug kun tilsvarende reservedele.** Derved vedligeholdes el-værktøjets sikkerhed.
2. **Udfør aldrig service på beskadigede akkuer.** Service på akkuer må kun udføres af producenten eller af autoriserede reparatører.
3. **Følg instruktionerne for smøring og udskiftning af tilbehør.**

Sikkerhedsadvarsler for sneslynge

Generelt

1. **Denne maskine er i stand til at amputere hænder og fødder og udslynge genstande. Hvis følgende sikkerhedsinstruktioner ikke overholdes, kan det medføre alvorlig personskade.**

Oplæring

1. **Læs, forstå og følg alle instruktioner på maskinen og i brugervejledningen, før sneslyngen tages i brug. Vær grundigt fortrolig med betjeningselementerne og den korrekte brug af maskinen. Find ud af, hvordan man stopper sneslyngen og hurtig frakobler betjeningselementerne.**
2. **Undlad at lade børn betjene maskinen. Undlad at lade voksne betjene maskinen uden ordentlig instruktion.**
3. **Hold arbejdsområdet fri for personer, især små børn.**
4. **Vær forsigtig, så du ikke glider eller falder, især når maskinen betjenes baglæns.**
5. **Hvis man eksponeres for vibrationer i lange og kontinuerlige perioder, kan det skade blodkarrene eller nervesystemet hos operatøren og give symptomer i fingre, hænder, arme eller skuldre. Jobrotation og passende tidsbestemte hvilepauser kan bidrage til at reducere vibrationseksponeringen. For personer, der ikke er vant til arbejdet, f.eks. ældre skal man være særlig opmærksom på belastningen af kroppen.**
6. **Vær meget opmærksom på dine omgivelser, når du bruger maskinen på offentlige veje.** Konsulter og følg altid de lokale regler og bestemmelser vedrørende trafiksikkerhed.

Forberedelse

1. **Undersøg grundigt det område, hvor maskinen skal bruges, og fjern alle dørmåtter, slæder, brædder, sten, elkabler, grene, grus og andre fremmedlegemer.** Bemærk, at nogle genstande kan blive overset, når de er dækket af sne. Udslyngede genstande kan forårsage personskade.
2. **Undlad at betjene maskinen uden at have tilstrækkeligt vintertøj på. Undgå løstsiddende tøj, der kan blive fanget i bevægelige dele. Brug fodtøj, der forbedrer fodfæstet på glatte overflader.**
3. **Brug altid sikkerhedsbriller eller øjenværn under anvendelse, eller mens du udfører en justering eller reparation for at beskytte øjnene mod fremmedlegemer, der kan blive slynget ud af maskinen.**
4. **Undlad at forsøge at foretage justeringer, mens motoren kører.**
5. **Bær personligt beskyttelsesudstyr. Brug altid beskyttelsesbriller.** Beskyttelsesudstyr som f.eks. støvmaske, skridsikre sko, hjelm eller høreværn, der benyttes under de relevante forhold, forebygger personskade.

6. **Ryd sneen, der har samlet sig på maskinens tag, før du monterer og fjerner akkuen.**

Brug

1. **Undlad at anbringe hænder eller fødder i nærheden af eller under roterende dele. Hold altid afstand til udledningsåbningen.**
2. **Undlad at betjene sneslyngen på grusbelagte indkørsler og fortove. Vær yderst forsigtig, når du krydser grusstier eller -gange. Vær opmærksom på skjulte varer eller anvendelse i nærheden af offentlige veje.**
3. **Når du har ramt et fremmedlegeme, skal du stoppe motoren, tage batteriet ud af maskinen, undersøge sneslyngen grundigt for skader og reparere skaden, før du genstarter og anvender sneslyngen.**
4. **Hvis maskinen begynder at vibrere unormalt, skal du stoppe motoren og straks undersøge årsagen.** Vibration er som regel en advarsel om problemer.
5. **Stop motoren, og tag batteriet ud af maskinen, når du forlader betjeningspositionen før du fjerner tilstopningen af løbehjulshuset eller udledningsskakten, og når du foretager reparationer, justeringer eller inspektioner.**
6. **Vær yderst forsigtig, når du arbejder på skråninger.**
7. **Undlad at betjene maskinen, uden at de korrekte beskyttelsesskærme og andre sikkerhedsanordninger er på plads og fungerer.**
8. **Undlad at rette udledningsskakten mod personer eller områder, hvor der kan opstå materielle skader. Hold børn og andre personer væk.**
9. **Undlad at overbelaste maskinkapaciteten ved at forsøge at rydde sne med for høj hastighed.**
10. **Undlad at betjene maskinen ved højere transporthastigheder på glatte overflader. Se bagud og udvis forsigtighed, når du arbejder bagud.**
11. **Frakobl strømmen til løbehjulet, når maskinen transporteres eller ikke er i brug.**
12. **Brug kun redskaber og tilbehør, der er godkendt af maskinens producent.**
13. **Undlad at betjene maskinen uden god sigtbarhed eller lys. Vær altid sikker på fodfæstet, og hold godt fast i håndtagene.**
14. **Gå; løb aldrig.** Hvis du ikke gør det, kan det medføre en ulykke, hvor du glider, snubler eller falder, hvilket kan medføre personskade.
15. **Undlad at berøre en varm motor eller maskine.**
16. **Hold alle dele af kroppen og løst tøj væk fra de bevægelige dele.** Det reducerer risikoen for, at du kommer til skade ved kontakt med de bevægelige dele.
17. **Undgå at betjene maskinen i regnvejr eller på våde skråninger, glatte steder og ustabile overflader.**
18. **Hold omhyggeligt balancen i maskinen under nødstopmanøvren.** Hvis du mister kontrollen over maskinen, før de roterende dele stopper helt, kan det medføre alvorlig personskade på dig og andre i arbejdsområdet.
19. **Undlad at betjene maskinen, når der er personer, især børn, eller kæledyr i nærheden.** Udslynget sne eller andre genstande kan medføre alvorlig personskade.
20. **Hold tilskuere eller dyr mindst 15 m (50 fod) væk fra maskinen under betjeningen. Stop maskinen, så snart nogen nærmer sig. Når du arbejder med to eller flere personer, skal du holde en afstand på mindst 15 m (50 fod) eller mere mellem hinanden og udpege en arbejdsleder.**
21. **Maskinen kan kun betjenes af én operatør. Maskinen må ikke betjenes af to eller flere personer på samme tid.**
22. **Maskinkomponenter kan fryse under visse forhold i frostgrader. Undlad at anvende maskinen, mens dens mekaniske dele er frosne.**
23. **Undlad at bruge maskinen på frosne søer, floder eller lignende overflader.** Brudt is kan udgøre en risiko for at falde igennem isen, hvilket kan medføre død eller alvorlig personskade.
24. **Undlad at betjene maskinen i snefald, regnvejr eller våde forhold. Undlad at udsætte maskinen for regn eller fugt.** Vand, der trænger ind i maskinen, kan øge risikoen for elektrisk stød eller funktionsfejl, der kan medføre personskade.
25. **Undlad at betjene maskinen i eksplosive atmosfærer, som f.eks. i nærheden af brændbare væsker, gasser eller støv.** Maskinen skaber gnister, der kan antænde støv eller dampe.

Rensning af en tilstoppet udledningsskakt

1. **Håndkontakt med det roterende løbehjul inde i udledningsskakten er den mest almindelige årsag til personskade i forbindelse med sneslynger. Undlad at bruge hånden til at rense udledningsskakten.**
2. **Sådan tømmes skakten:**
   - **Sluk for maskinen, og tag batteriet ud.**
   - **Vent 10 sekunder for at sikre, at løbehjulet er holdt op med at rotere.**
   - **Brug altid en rengøringsmaskine, ikke hænderne.**

Vedligeholdelse og opbevaring

1. **Kontrollér boltene med jævne mellemrum for at sikre, at de sidder ordentligt fast, og at udstyret er i sikker driftstilstand.**
2. **Se altid brugsanvisningen for vigtige oplysninger, hvis sneslyngen skal opbevares i en længere periode.**
3. **Vedligehold eller udskift sikkerhedsmærkater efter behov.**
4. **Lad maskinen køre et par minutter efter sneblæsning for at undgå, at løbehjulet fryser til.**
5. **Når du rengør, reparerer eller inspicerer sneslyngen, skal du stoppe motoren og sørge for, at løbehjulet og alle bevægelige dele er stoppet. Fjern batteriet fra maskinen for at forhindre nogen i at starte motoren ved et uheld.**
6. **Fjern en eventuel skruenøgle, før du tænder for maskinen.** En skruenøgle, der efterlades på maskinen, kan medføre en personskade.

Elektrisk sikkerhed og batterisikkerhed

1. **Undlad at kaste batterierne i åben ild.** Cellen kan eksplodere. Tjek de lokale regler for eventuelle særlige instruktioner vedrørende bortskaffelse.
2. **Undlad at åbne eller mishandle batterierne.** Lækket elektrolyt er ætsende og kan medføre skader på øjnene eller huden. Den kan være giftig, hvis den indtages.
3. **Undlad at oplade batteriet i regnvejr, snevejr eller på våde steder.**
4. **Oplad ikke batteriet uden døre.**
5. **Håndter ikke oplader, herunder opladerstik, og opladerterminaler med våde hænder.**
6. **Undgå farlige miljøer. Undlad at anvende maskinen på fugtige eller våde steder, og undlad at udsætte den for regn.** Hvis der trænger vand ind i maskinen, øges risikoen for elektrisk stød.

Yderligere sikkerhedsinstruktioner

1. **Kontrollér beskadigede dele** - Før yderligere brug af apparatet, bør en beskyttelsesskærm eller anden del, der er beskadiget, kontrolleres omhyggeligt for at fastslå, at den vil fungere korrekt og udføre sin tilsigtede funktion. Se efter justering af bevægelige dele, binding af bevægelige dele, brud på dele, montering og enhver anden tilstand, der kan påvirke dens anvendelse. En beskyttelsesskærm eller anden del, der er beskadiget, skal repareres eller udskiftes korrekt af et autoriseret servicecenter, medmindre andet er angivet i denne vejledning.
2. **Undgå utilsigtet start. Undlad at bære maskinen, når akkuen er installeret og med fingeren på kontakten. Sørg for, at kontakten er slukket, når du installerer akkuen.**

GEM DENNE BRUGSANVISNING.

⚠*ADVARSEL:* LAD IKKE bekvemmelighed eller kendskab til produktet (opnået gennem gentagen brug) forhindre, at sikkerhedsforskrifterne for produktet nøje overholdes.

MISBRUG eller forsømmelse af at følge de i denne brugsvejledning givne sikkerhedsforskrifter kan føre til, at De kommer alvorligt til skade.

Vigtige sikkerhedsinstruktioner for akkuen

1. **Læs alle instruktioner og advarselsmærkater på (1) akku-opladeren, (2) akkuen og (3) produktet, som anvender akku.**
2. **Adskil eller ændr ikke akkuen.** Det kan muligvis resultere i en brand, overdreven varme eller eksplosion.
3. **Hold straks op med anvendelsen, hvis brugstiden er blevet stærkt afkortet. Fortsat anvendelse kan resultere i risiko for overophedning, forbrændinger og endog eksplosion.**
4. **Hvis De har fået elektrolytvæske i øjnene, skal De straks skylle den ud med rent vand og derefter øjeblikkeligt søge lægehjælp. I modsat fald kan De miste synet.**
5. **Vær påpasselig med ikke at komme til at kortslutte akkuen:**
   (1) **Rør ikke ved terminalerne med noget ledende materiale.**
   (2) **Undgå at opbevare akkuen i en beholder sammen med andre genstande af metal, for eksempel søm, mønter og lignende.**
   (3) **Udsæt ikke akkuen for vand eller regn.**
   Kortslutning af akkuen kan forårsage en kraftig øgning af strømmen, overophedning, mulige forbrændinger og endog værktøjstop.
6. **Opbevar og brug ikke maskinen og akkuen på steder, hvor temperaturen muligvis kan nå eller overstige 50 °C.**
7. **Lad være med at brænde akkuen, selv ikke i tilfælde, hvor den har lidt alvorlig skade eller er fuldstændig udtjent. Akkuen kan eksplodere, hvis man forsøger at brænde den.**
8. **Slå ikke søm i, skær ikke i, knus, kast, tab ikke akkuen og stød ikke akkuen mod en hård genstand.** Sådan adfærd kan muligvis resultere i en brand, overdreven varme eller eksplosion.
9. **Anvend ikke en beskadiget akku.**
10. **De indbyggede litium-ion-batterier er underlagt lovkrav vedrørende farligt gods.**
    Ved kommerciel transport, f.eks. af tredjeparts transportselskaber, skal særlige krav til forpakning og mærkning overholdes.
    Ved forberedelse af udstyret til forsendelse skal du kontakte en ekspert i farligt gods. Overhold også eventuel mere detaljeret national lovgivning.
    Tape eller tildæk åbne kontakter, og pak batteriet på en måde, så det ikke kan flytte sig rundt i pakningen.
11. **Når akkuen bortskaffes, skal du fjerne den fra maskinen og bortskaffe den på et sikkert sted. Følg de lokale love vedrørende bortskaffelsen af batterier.**
12. **Brug kun batterierne med de produkter, som Makita specificerer.** Hvis batterierne installeres i ikke-kompatible produkter, kan det medføre brand, kraftig varme, eksplosion eller udsivning af elektrolyt.
13. **Hvis maskinen ikke skal bruges i længere tid ad gangen, skal du fjerne batteriet fra maskinen.**
14. **Akkuen kan muligvis under og efter brug være varm, hvilket kan forårsage forbrændinger eller lavtemperaturforbrændinger. Vær påpasselig med håndtering af varme akkuer.**
15. **Rør ikke terminalen på maskinen straks efter brug, da den bliver varm nok til at forårsage forbrændinger.**
16. **Sørg for, at spåner, støv eller jord ikke sætter sig fast i akkuens terminaler, huller og riller.** Det kan forårsage opvarmning, antændelse, sprængning og funktionsfejl i maskinen eller akkuen, hvilket kan medføre forbrændinger eller personskade.

17. **Medmindre maskinen understøtter brugen i nærheden af elektriske højspændingsledninger, skal du ikke anvende akkuen i nærheden af elektriske højspændingsledninger.** Det kan muligvis medføre funktionsfejl på eller nedbrud af maskinen eller akkuen.
18. **Opbevar batteriet utilgængeligt for børn.**

GEM DENNE BRUGSANVISNING.

⚠***FORSIGTIG:*** **Brug kun originale batterier fra Makita.** Brug af uoriginale Makita-batterier, eller batterier som er blevet ændret, kan muligvis medføre brud på batteriet, hvilket kan forårsage brand, personskade eller beskadigelse. Det ugyldiggør også Makita-garantien for Makita-maskinen og opladeren.

BEMÆRKNING: Makita er ikke ansvarlig for eventuelle ulykker som følge af anvendelsen af uoriginale Makita-batterier eller batterier, der er blevet ændret. Originale Makita-batterier er blevet grundigt evalueret for kompatibilitet med Makita-maskiner og -opladere i overensstemmelse med gældende lovgivning og sikkerhedsstandarder.

Tips til opnåelse af maksimal akku-levetid

1. **Oplad akkuen, inden den er helt afladet. Stop altid værktøjet, og oplad akkuen, hvis De bemærker, at værktøjeffekten er aftagende.**
2. **Genoplad aldrig en fuldt opladet akku. Overopladning vil afkorte akkuens levetid.**
3. **Oplad akkuen ved stuetemperatur ved 10 °C - 40 °C. Lad altid en varm akku få tid til at køle af, inden den oplades.**
4. **Når du ikke anvender akkuen, skal du fjerne den fra maskinen eller opladeren.**
5. **Oplad akkuen, hvis De ikke skal bruge den i længere tid (mere end seks måneder).**

SAMLING

⚠***ADVARSEL:*** **Sørg altid for, at akkuen er fjernet, før du udfører noget arbejde på maskinen.** Hvis du ikke fjerner akkuen, kan det medføre alvorlig personskade som følge af utilsigtet start.

⚠***ADVARSEL:*** **Undlad at starte maskinen, medmindre den er helt samlet.** Betjening af maskinen i delvist samlet tilstand kan medføre alvorlig personskade.

Opsætning af håndtag

Montering af midterste håndtag

1. Fastgør en ledningsclips på hvert af de midterste håndtag og det øverste håndtag før samling.

Før håndtagsenden gennem klemmen. Drej derefter ledningsclipsen, så clipsåbningen vender nedad.

► **Fig.1:** **1.** Ledningsclips **2.** Klemme **3.** Clipsåbning

BEMÆRKNING: **Fastgør ledningsclipsene i de rigtige positioner som beskrevet i denne manual, så kabinens dækledninger ikke sidder fast på eller omkring håndtagets komponenter.**

2. Fastgør de åbne ender af det midterste håndtag til siderammerne på det nederste håndtag.

BEMÆRKNING: **Vær omhyggelig med at lægge kabinens dækledninger inde i den midterste håndtagsramme for at forhindre en sammenfiltring af ledninger.**

BEMÆRK: Træk forsigtigt håndtagsenderne fra hinanden for at udvide håndaget, mens du skubber dem over det nederste håndtag.

3. Ret hullerne i det midterste og nederste håndtag ind, så holdeboltene kan sættes i.

4. Sæt holdeboltene gennem hullerne inde fra håndtagsrammerne, og fastgør håndtagene med håndtagsknapperne udefra.

► **Fig.2:** **1.** Bolthoved **2.** Holdebolt **3.** Håndtagsknap **4.** Midterste håndtag **5.** Nederste håndtag **6.** Kabinens dækledninger **7.** Øverste håndtag **8.** Ledningsclips

BEMÆRK: Vær opmærksom på, at bolten med dobbelt gevind kræver, at du tilspænder håndtagsknappen to gange; det først (udvendige) gevind til grov fastgørelse af håndtagets komponenter og det andet (indvendige) gevind til fastgørelse af håndtagets komponenter.

BEMÆRK: Sørg for at sætte bolten korrekt i, så det buede bolthoved passer perfekt på håndtagsrammen.

Montering af øverste håndtag

1. Fastgør de åbne ender af det øverste håndtag til siderammerne på det midterste håndtag.

BEMÆRKNING: **Vær omhyggelig med at lægge kabinens dækledninger under den midterste håndtagsramme for at forhindre en sammenfiltring af ledninger.**

BEMÆRK: Træk forsigtigt håndtagsenderne fra hinanden for at udvide håndaget, mens du skubber dem over det midterste håndtag.

2. Ret hullerne i det øverste og midterste håndtag ind, så holdeboltene kan sættes i.

3. Sæt holdeboltene gennem hullerne inde fra håndtagsrammerne, og fastgør håndtagene med håndtagsknapperne udefra.

► **Fig.3:** **1.** Bolthoved **2.** Holdebolt **3.** Håndtagsknap **4.** Øverste håndtag **5.** Midterste håndtag **6.** Kabinens dækledninger **7.** Ledningsclips

BEMÆRK: Vær opmærksom på, at bolten med dobbelt gevind kræver, at du tilspænder håndtagsknappen to gange; det først (udvendige) gevind til grov fastgørelse af håndtagets komponenter og det andet (indvendige) gevind til fastgørelse af håndtagets komponenter.

BEMÆRK: Sørg for at sætte bolten korrekt i, så det buede bolthoved passer perfekt på håndtagsrammen.

4. Hold godt styr på ledningsføringen med de 2 ledningsclips.

Fastgør ledningerne lige fast til de midterste og øverste håndtagsrammer. Lad ledningerne løbe langs og inde i håndtagene.

Montering af snerydder

Sæt sne- og isrydderen på maskinholderne på det nederste håndtag, når du har samlet håndtagets komponenter.
► **Fig.4: 1.** Sne- og isrydder **2.** Maskinholdere

Opsætning af udledningsskakt

1. Ret pilothullet på udledningsskakten ind efter symbolet på skakthuset.

2. Drej udledningsskakten i den retning, der er angivet med pilemærket på skakthuset, indtil pilothullet flugter med symbolet .
► **Fig.5: 1.** Udledningsskakt **2.** Skakthus

3. Tilspænd skaktskruen med fingrene for at fastgøre udledningsskakten på plads.
► **Fig.6: 1.** Skaktskrue

BEMÆRKNING: **Sørg for, at skærmen på udledningsskakten er helt samlet.** En delvist samlet skærm kan medføre en utilstrækkelig sneudledning.

► **Fig.7: 1.** Skærm **2.** Udledningsskakt

FUNKTIONSBESKRIVELSE

FORSIGTIG: **Sørg altid for, at maskinen er slukket, og at akkuen er taget ud, før du justerer eller kontrollerer funktionen på maskinen.**

Isætning eller fjernelse af akkuen

FORSIGTIG: **Sluk altid for maskinen, før du monterer eller fjerner akkuen.**

FORSIGTIG: **Hold maskinen og akkuen fast, når du monterer eller fjerner akkuen.** Hvis du ikke holder maskinen og akkuen fast, kan de glide ud af dine hænder og resultere i skader på maskinen, akkuen og en personskade.

FORSIGTIG: **Sørg for at låse batteridækslet før brugen.** Ellers kan mudder, snavs eller vand medføre beskadigelse af maskinen eller akkuen.

FORSIGTIG: **Sæt altid akkuen helt i, indtil den røde indikator ikke længere er synlig.**

FORSIGTIG: **Installér ikke akkuen med magt.** Hvis akkuen ikke glider nemt ind, betyder det, at den ikke sættes korrekt ind.

FORSIGTIG: **Hold batteridækslet åbent, mens du monterer eller afmonterer akkuen.**

Installation af akkuen:

1. Løft batteridækslet op for at åbne det.

2. Ret tungen på akkuen ind efter åbningen på maskinen. Skub akkuen, indtil den låses på plads med et lille klik.
► **Fig.8: 1.** Rød indikator **2.** Knap **3.** Akku

3. Luk batteridækslet.

Sådan fjerner du akkuen;

1. Løft batteridækslet op for at åbne det.

2. Træk akkuen ud af maskinen, mens du skubber på knappen på forsiden af akkuen.

3. Luk akku-dækslet.

Beskyttelsessystem til maskinen/batteriet

Maskinen er udstyret med et maskine-/batteribeskyttelsessystem. Dette system afbryder automatisk strømmen til motoren for at forlænge maskinens og batteriets levetid. Maskinen stopper automatisk med indikatorlamper under betjening, hvis maskinen eller batteriet udsættes for et af følgende forhold:

Overbelastningsbeskyttelse

Når batteriet bruges på en måde, der bevirker, at det forbruger en unormal mængde strøm, stopper maskinen automatisk, og forlygterne blinker. I denne situation skal du slukke for maskinen og stoppe den anvendelse, der medførte, at maskinen blev overbelastet. Tænd derefter maskinen for at genstarte.

Beskyttelse mod overophedning

Når batteriet er overophedet, stopper maskinen automatisk, og forlygterne blinker. Lad i så fald batteriet køle af, før du tænder for maskinen igen.

Beskyttelse mod overafladning

Når batteriladningen bliver lav, stopper maskinen automatisk, og indikatorlampen blinker. Hvis maskinen ikke kører, selv efter at du har aktiveret kontakten igen, og indikatorlampen lyser, er der ikke nok batteristrøm til driften. Tag batteriet ud af maskinen, og lad batteriet op.
► **Fig.9: 1.** Indikatorlampe

Beskyttelse mod andre årsager

Beskyttelsessystemet er også designet til andre årsager, der kan beskadige maskinen og gør det muligt for maskinen at stoppe automatisk. Benyt alle følgende fremgangsmåde for at fjerne årsagerne, når maskinen er blevet midlertidigt stoppet eller stoppet under betjening.

1. Sluk for maskinen, og tænd den igen for at genstarte.
2. Oplad batteriet/batterierne, eller udskift det/dem med genopladet/genopladede batteri/batterier.
3. Lad maskinen og batteriet/batterierne køle af.

Hvis der ikke kan findes nogen forbedring ved at gendanne beskyttelsessystemet, skal det lokale Makita-servicecenter kontaktes.

***BEMÆRKNING:* Hvis maskinen stopper på grund af en årsag, der ikke er beskrevet ovenfor, skal du se afsnittet om fejlfinding.**

Indikation af den resterende batteriladning

Tryk på kontrolknappen på akkuen for at få vist den resterende batteriladning. Indikatorlampen lyser i nogle sekunder.
► **Fig.10: 1.** Indikatorlamper **2.** Kontrolknap

Indikatorlamper			Resterende ladning
Tændt	Slukket	Blinker	
			75% til 100%
			50% til 75%
			25% til 50%
			0% til 25%
			Genoplad batteriet.
			Der er muligvis fejl i batteriet.

BEMÆRK: Afhængigt af brugsforholdene og den omgivende temperatur kan indikationen afvige en smule fra den faktiske ladning.

BEMÆRK: Den første indikatorlampe (længst mod venstre) vil blinke, når batteribeskyttelsessystemet aktiveres.

Afbryderbetjening

***ADVARSEL:* Inden akkuen installeres, skal De altid kontrollere, at afbryderarmen fungerer, som den skal, og returnerer til udgangsstillingen, når den slippes.** Anvendelse af maskinen med en afbryder, der ikke fungerer korrekt, kan føre til, at man mister herredømmet over maskinen med alvorlig personskade som følge.

***ADVARSEL:* Du må ALDRIG fastgøre aflåseknappen eller afbryderarmen med tape eller omgå deres formål og funktion.**

BEMÆRK: Maskinen starter ikke uden at trykke på aflåseknappen, selv om der trækkes i afbryderarmen.

BEMÆRK: Maskinen starter muligvis ikke på grund af overbelastningen, når du forsøger at betjene maskinen på tung sne. I så fald skal du indstille arbejdshastigheden lavere og sænke dit tempo.

Denne maskine er udstyret med aflåseknappen. Hvis du bemærker noget usædvanligt med aflåseknappen, skal du straks stoppe anvendelsen og få den kontrolleret af det nærmeste autoriserede Makita-servicecenter.

1. Sæt akkuen i, og luk derefter akku-dækslet.

2. Tryk på og hold aflåseknappen nede. Træk derefter afbryderarmen mod dig selv.

Du kan slippe aflåseknappen, når motoren begynder at køre.
► **Fig.11: 1.** Aflåseknap **2.** Afbryderarm

3. Slip afbryderarmen for at stoppe motoren.

Forlygter

***FORSIGTIG:* Kig aldrig direkte på lyskilden. Lad ikke lyset falde i Deres øjne.**

Forlygterne kan oplyse din vej frem i et mørket område. For at tænde forlygterne skal du trykke lysknappen ned.
► **Fig.12: 1.** Lysknap **2.** Forlygter

Indikatorlampe

Lampen på kontrolpanelet angiver den resterende batteristrøm. Lampen begynder at blinke, når batteriladningen bliver lavere end 20%. Yderligere brug af den resterende batteriladning vil stoppe maskinen med indikatorlampen tændt.
► **Fig.13: 1.** Indikatorlampe

Sne- og isrydder

Brug en manuel snerydningsmaskine, der hjælper med at fjerne sne og is, der har samlet sig i sneindsugningskappen (sneglens kappe) og udledningsskaktens hus. Maskinen kan monteres på det nederste håndtag inden for nem rækkevidde.

Fjernelse af sne fra svært tilgængelige områder
► **Fig.14**

Rydning af sne fra uønskede steder
► **Fig.15**

ANVENDELSE

***ADVARSEL:* Vær ekstra omhyggelig med at bevare kontrollen over maskinen til enhver tid. Undlad at lade maskinen aflede udledningen mod dig eller nogen i nærheden af arbejdet.** Hvis du ikke har ordentlig kontrol over maskinen, kan det medføre alvorlig personskade på dig og tilskuere.

***ADVARSEL:* Hold hænder og fødder væk fra sneglen.**

***FORSIGTIG:* Sørg for at montere udledningsskakten forsvarligt i maskinen, før arbejdet påbegyndes.**

***FORSIGTIG:* Undlad at bruge maskinen på et tag, et højtliggende sted, en stejl skråning, is eller en anden ustabil overflade.** Ellers kan det medføre alvorlig personskade.

***FORSIGTIG:* Undlad at rette maskinen mod dig selv, tilskuere eller dyr.** Udslynget sne eller andre genstande kan medføre alvorlig personskade.

***FORSIGTIG:* Vær opmærksom på vindens retning.** Juster sneblæsningsretningen med vindretningen, så den udkastede sne ikke udgør en fare for operatøren eller folk i nærheden.

***FORSIGTIG:* Fjern sten, ledninger, murbrokker, beskidt masse, ukrudt og andre forhindringer i arbejdsområdet, før snesæsonen begynder.**

***FORSIGTIG:* Tag altid akkuen ud, og brug handsker, før du fjerner fremmedlegemer, der blokerer for strømmen af sne.**

Blæserindstillinger

***ADVARSEL:* Undlad at stikke hånden eller foden ind under maskinhuset, når du foretager justeringer.**

***FORSIGTIG:* Ret aldrig sneudledningsskakten mod operatøren, tilskuere, køretøjer eller vinduer i nærheden.** Den udslyngede sne eller fremmedlegemer, der opsamles ved et uheld, kan forårsage alvorlig personskade. Ret altid udledningsskakten i modsat retning af potentielle farer.

Justering af blæserhastighed

Juster blæserhastigheden efter sneforholdene.
Flyt hastighedskontrolarmen fremad for at øge motorhastigheden, og flyt armen bagud for at reducere hastigheden.
► **Fig.16: 1.** Hastighedskontrolarm

Justering af udledningsretning

Udledningsskakten kan vinkles til venstre eller højre mellem 0 til 90 grader, så sneen kan slynges præcis, hvor du har brug for det.
Flyt skaktens retningsarm fremad for at dreje udledningsskakten mod uret op til 90 grader til venstre, og flyt armen bagud for at dreje skakten med uret op til 90 grader til højre.
► **Fig.17: 1.** Skaktens retningsarm **2.** Udledningsskakt

Justering af udledningsvinkel

Skaktskærmen kan vinkles op mellem 20 til 60 grader, så sneen kan slynges præcis, hvor du har brug for det.
Tryk på udløseren for at låse skærmens position op.
Hæv eller sænk skærmen til den ønskede højde på den snestrøm, du ønsker at kaste.
► **Fig.18: 1.** Skaktskærm **2.** Udløser

Anvendelser

Maskinen er designet til at rydde sne fra smalle stier, fortove, trapper, dæk og mindre indkørsler, når snedybden er under 300 mm.
Rydningsdybden varierer afhængigt af sneforholdene.

Anvendelser under typiske sneforhold
► **Fig.19**

Anvendelse	Fig.	Snetype	Sneforhold	Snetæthed (g/L)
Praktisk	1	Nyfalden sne	Puddersne, der falder gennem tør luft og kolde temperaturer. Blød, løs sne, falder let gennem fingrene.	50 - 150
Praktisk	2	Fast sne	Snekrystaller vokser og binder sig sammen. Sammenhængende, porøs struktur svarende til en svamp lavet af is.	150 - 300
Upraktisk	3	Hårdt pakket sne	Sammenpakket sne, der har gennemgået en cyklus af smeltning og genfrysning, hvilket resulterer i en hård og iset skorpe oven på snedækket. Dannes, når fugtigt eller vådt snedække fryser efter et fald i temperaturen.	300 eller tungere
Upraktisk	4	Kornet sne	Relativt fugtigt sne, der er optøet på overfladen og er våd og tung. Smeltet og derefter igen frosset, men blev brudt op i majslignende granulat.	300 eller tungere

Grundlæggende oplysninger om betjening

Hold godt fast i det øverste håndtag med begge hænder som vist på figuren.
Åbn din benstilling, så kropsvægten er jævnt fordelt på begge fødder.

Placer skraberen (under dækslet i bunden af maskinen) fladt på jorden. Drej sneindsugningskappen (sneglekappe) rundt i den retning, du vil fjerne sneen.

Tænd for maskinen. Skub maskinen fremad. Kontroller omhyggeligt styrevinklen og den fremadgående hastighed i forhold til snedybde og vægt.
► **Fig.20**

***BEMÆRKNING:* I kraftig sidevind skal du starte i modvind og derefter arbejde i medvind.**

BEMÆRK: Sørg for at opretholde en behagelig kropsholdning, mens du arbejder. Prøv at placere skraberen fladt på jordoverfladen (sneen), og skub snemaskinen fremad, mens du lægger vægten på den.

BEMÆRK: Lav et mønster frem og tilbage for at fjerne sneen fra området. Det kan være nemmere at lave flere gennemkørsler, og det giver ofte bedre resultater end at forsøge at rydde et kraftigt snefald med blot et enkelt forsøg.

Sneblæsning

***FORSIGTIG:* Pas på sne, sten og andre fremmedlegemer, der kan blive kastet fremad, uanset indstilling af udledningsretning.**

Justér sneblæsningsvinklen med vindretningen eller mod væggen og eventuelle forhindringer på din vej.
► **Fig.21**

***FORSIGTIG:* Sluk altid for maskinen, før du justerer skaktskærmens vinkel.**

BEMÆRK: Vær opmærksom på vinden, når du justerer sneudkastets retning. Selv en lille brise kan potentielt påvirke din præstation.

Eksempler på dette

Forstå, hvordan du kontrollerer styringen og skaktens retning samt sneglens hastighed, før du bruger maskinen.

Sneblæsning i lukket sektion

— Sænk sneglens hastighed ved at skubbe hastighedskontrolarmen fremad.
— Skift snerydningsretningen til venstre eller højre ved hjælp af skaktens retningsarm.
► **Fig.22**

Sneblæsning i åbent område

— Øg sneglens hastighed ved at trække hastighedskontrolarmen bagud.
— Indstil snerydningsretningen i en åben vinkel ved hjælp af skaktens retningsarm.
► **Fig.23**

BEMÆRK: Når du bevæger dig mellem arbejdssteder, skal du løfte sneglens kappe op over jorden, så maskinens vægt er på hjulene. Skub eller træk derefter maskinen.

► **Fig.24**

VEDLIGEHOLDELSE

***ADVARSEL:* Sørg altid for, at akkuen er taget ud af maskinen før opbevaring, transport mellem arbejdssteder, inspektion og vedligeholdelse.**

***ADVARSEL:* Bær altid handsker under udførelse af inspektion eller vedligeholdelse.**

***ADVARSEL:* Bær altid beskyttelsesbriller eller sikkerhedsbriller med sideafskærmning, før De foretager inspektion eller vedligeholdelse.**

***FORSIGTIG:* Før du bærer maskinen, skal du sørge for at fjerne akkuen. Løft og bær maskinen forsigtigt med begge hænder.**

***BEMÆRKNING:* Anvend aldrig benzin, rensebenzin, fortynder, alkohol og lignende. Det kan medføre misfarvning, deformering eller revner.**

For at opretholde produktets SIKKERHED og PÅLIDELIGHED må reparation, vedligeholdelse eller justering kun udføres af et autoriseret Makita servicecenter eller fabriksservicecenter med anvendelse af Makita reservedele.

Rutinemæssig vedligeholdelse

1. Tag akkuen ud, og luk derefter akku-dækslet.

2. Tør snavs og støv af det øverste dæk og ydersiden af maskinen ved hjælp af en fugtig klud med mildt rengøringsmiddel eller rengøringsbørste.

3. Anbring maskinen på siden. Fjern snavs, støv eller andre fremmedlegemer på undersiden af maskinhuset.
► **Fig.25**

***BEMÆRKNING:* Undlad at vaske maskinen med vand.**

4. Kontrollér, at alle møtrikker, bolte, skruer osv. er strammet.

5. Inspicér de bevægelige dele for beskadigelse, brud og slitage. Beskadigede eller manglende dele skal repareres eller udskiftes.

6. Opbevar maskinen på et sikkert, tør sted utilgængeligt for børn.

Foldning af håndtag

***FORSIGTIG:* Hold altid håndtaget med den frie hånd, mens du skiller maskinen ad.** Det gør foldningen sikker og nem.

Håndtaget kan foldes sammen, så maskinen er nem at bære i hånden og kan opbevares hvor som helst på mindre plads.

1. Drej udledningsskakten rundt fremad ved hjælp af skaktens retningsarm.

2. Tag akkuen ud af maskinen. Luk derefter batteridækslet.

3. Løsn alle håndtagsknapperne på det midterste og øverste håndtag.

Løsn det andet gevind (indvendige) for at frigøre håndtagets komponenter, så de kan foldes sammen.

► **Fig.26:** **1.** Første (udadgående) gevind **2.** Andet (indadgående) gevind **3.** Håndtagsknap

4. Træk det øverste håndtagsgreb tilbage med den ene hånd, mens du holder det midterste håndtagsgreb med den anden hånd for at stabilisere maskinen.

► **Fig.27:** **1.** Øverste håndtagsgreb **2.** Midterste håndtagsgreb **3.** Nederste håndtagsgreb

5. Løft det midterste håndtag ved at trække det opad til oprejst position med den ene hånd på det midterste håndtagsgreb og den anden hånd på det nederste håndtagsgreb.

6. Skub det midterste håndtag nedad for at folde håndtaget ind i en hvileposition.

7. Sænk skaktskærmens vinkel helt. Skub derefter det midterste håndtagsgreb længere ned fremad, indtil det hviler på udløseren på udledningsskakten.

► **Fig.28:** **1.** Midterste håndtagsgreb **2.** Udledningsskakt **3.** Udløser

BEMÆRKNING: **Sørg for, at kabinens dækledninger ikke hænger fast i eller omkring håndtagets komponenter.**

► **Fig.29**

Tildækning

Det sammenfoldelige betræk giver mange års ubekymret beskyttelse mod støv og solskader. En elastisk bund holder betrækket stabilt i vind.

1. Fold betrækket ud, og læg det fladt.

Sørg for, at en fastgørelsesholder flugter med maskinens bagende.

2. Træk den forreste ende af betrækket over maskinens skraberstang.

3. Pak maskinen ind forfra og bagud, og sørg for, at betrækket omslutter dækket, håndtaget og den bageste sektion helt.

4. Sæt betrækket ind under hjulene, og sørg for, at det omslutter maskinens fulde dybde i siderne.

► **Fig.30:** **1.** Fastgørelsesholder

BEMÆRK: Efter brugen skal du folde betrækket, så det passer til bredden på fastgørelsesholderen. Træk indersiden ud af holderen. Fold og skub resten af betrækket ind i holderen.

Opbevaring

BEMÆRKNING: **Opbevar akkuer indendørs ved stuetemperatur.** Lav temperatur reducerer batteriets ydeevne betydeligt.

Opbevar maskinen indendørs på et køligt, tørt og aflåst sted. Undlad at opbevare maskinen på steder, hvor temperaturen kan nå eller overstige 40 °C (104 °F).

1. Tag akkuen ud.

2. Rengør maskinen.

3. Se kapitlet "*Foldning af håndtag*" for at folde det øverste og midterste håndtag.

4. Med hensyn til opbevaring, når den ikke er i brug i en længere periode uden for sæsonen, skal du omhyggeligt vedligeholde og rengøre sneglen og maskinhuset. Sørg for, at alle dele af maskinen er helt tørre for at forhindre rust.

Udskiftning af skraber

BEMÆRKNING: **Udskiftning skal udføres af autoriserede Makita- eller fabriksservicecentre, der altid bruger Makita-reservedele.**

Skraberen (under dækslet i bunden af maskinen) skal udskiftes, når skraberens ribber er slidt på grund af friktion.

► **Fig.31:** **1.** Skraber **2.** Skraberribbe

FEJLFINDING

Udfør selv en inspektion, inden De anmoder om reparation. Hvis du opdager et problem, som ikke er forklaret i brugsanvisningen, må du ikke forsøge at skille maskinen ad. Rådfør Dem i stedet med et autoriseret Makita Servicecenter, og brug altid originale Makita udskiftningsdele til reparationer.

Unormal tilstand	**Sandsynlig årsag (fejl)**	**Afhjælpning**
Håndtaget er ikke på plads.	Håndtaget er ikke monteret korrekt.	Sørg for, at boltene er monteret korrekt gennem håndtaget. Kontroller, at håndtagsknapperne er stramme. Se denne brugsanvisning for at samle håndtaget.
Maskinen starter ikke.	Akkuen er afladet.	Oplad akkuen.
	Akkuen er for kold.	Tag akkuen ud af maskinen. Sæt akkuen på opladeren, og lad den oplade i 10 minutter. Tag akkuen ud af opladeren, og sæt den i igen, når den skal bruges.
	Akkuen er ikke sat ordentligt fast.	Se denne brugsanvisning for at sætte akkuen korrekt på.
	Akkuen er beskadiget.	Udskift med en ny akku.
	Kontakten er defekt.	Udskift den med en ny. Anmod det lokale autoriserede servicecenter om reparation.
	Sneglen sidder fast.	Tag akkuen ud af maskinen, inspicer sneglen, fjern snavs.
Motoren er tændt, men sneglen drejer ikke.	Remmen er beskadiget.	Udskift den med en ny. Anmod det lokale autoriserede servicecenter om reparation.

EKSTRAUDSTYR

⚠***FORSIGTIG:*** **Dette tilbehør og ekstraudstyr er anbefalet til brug med din Makita-maskine, der er beskrevet i denne brugsanvisning.** Brug af andet ekstraudstyr eller tilbehør kan medføre risiko for personskade. Brug kun ekstraudstyr eller tilbehør til det formål, det er beregnet til.

Hvis De behøver hjælp ved valg af tilbehør eller ønsker yderligere informationer, bedes De kontakte Deres lokale Makita servicecenter.

- Original Makita akku og oplader

BEMÆRK: Nogle ting på denne liste kan være inkluderet i produktpakken som standardtilbehør. De kan være forskellige fra land til land.

SPECIFIKĀCIJAS

Modelis:		**SN001G**
Sniega tīrīšanas platums		530 mm
Ātrums bez slodzes		1 400–2 100 min^{-1}
Sniega tīrīšanas dziļums *1 *2 (maksimālais)		300 mm
Izmešanas kanāla virziens		180°
Izmēri (G × P × A)	nesalocīts	1 370 mm x 540 mm x 975 mm
	salocīts	800 mm x 540 mm x 700 mm
Nominālais spriegums		Līdzstrāva 36 V–40 V maks.
Neto svars		17,6–18,8 kg
Aizsardzības pakāpe		IPX4

*1 Tīrīšanas dziļums mainās atkarībā no sniega apstākļiem.
*2 Dziļums mērīts, tīrot svaigi uzkritušu sniegu.

- Nepārtrauktās izpētes un izstrādes programmas dēļ šeit uzrādītās specifikācijas var tikt mainītas bez brīdinājuma.
- Atkarībā no valsts specifikācijas var atšķirties.
- Neto svara vērtība ietver vieglāko un smagāko lietošanas rokasgrāmatā norādītās papildierīces/papildierīču un akumulatora kasetnes/kasetņu kombināciju.

Piemērotā akumulatora kasetne un lādētājs

Akumulatora kasetne	BL4020 / BL4025 / BL4040* / BL4040F* / BL4050F* / BL4080F* *: Ieteicamais akumulators
Lādētājs	DC40RA / DC40RB / DC40RC / DC40WA

- Daži no iepriekš norādītajiem lādētājiem un akumulatora kasetnēm var nebūt pieejami atkarībā no jūsu mītnes reģiona.

⚠***BRĪDINĀJUMS:*** **Izmantojiet vienīgi iepriekš norādītās akumulatora kasetnes un lādētājus.** Cita tipa akumulatora kasetņu un lādētāju izmantošana var radīt traumu un/vai aizdegšanās risku.

Simboli

Tālāk ir attēloti simboli, kas var attiekties uz darbarīka lietošanu. Pirms darbarīka izmantošanas pārliecinieties, vai pareizi izprotat to nozīmi.


Esiet īpaši rūpīgs un uzmanīgs.


Izlasiet lietošanas rokasgrāmatu.


Izmantojiet ķiveri, aizsargbrilles un ausu aizsargus.


Lai nepieļautu savainojumus, netuviniet rokas, kājas, kā arī citas ķermeņa daļas rotējošam gliemežtransportierim.


Netīriet nosprostojumus sniega kanālā ar rokām.


Valkājiet aizsargcimdus un aizsargapavus.


UZMANĪBU! Neskatieties tieši darba lampas gaismas starā.


BRĪDINĀJUMS! Sargiet ierīci no lietus vai mitriem apstākļiem. Glabājiet sausumā.


BĪSTAMI! Sagriešanas / locekļu noraušanas risks – lai nepieļautu savainojumus, netuviniet rokas, kājas, kā arī citas ķermeņa daļas rotējošam gliemežtransportierim.


Netīriet nosprostojumus gliemežtransportiera korpusā ar rokām. Pirms gružu izņemšanas apturiet motoru.


UZMANĪBU! Uzmanieties no akmeņiem un citiem svešķermeņiem, kas var tikt izsviesti no ierīces.


Gādājiet, lai cilvēki vai dzīvnieki atrastos vismaz 15 m attālumā no ierīces.


BĪSTAMI! NETUVINIET IERĪCEI ROKAS UN KĀJAS!

	**BRĪDINĀJUMS!** Pirms veicat apkopi, atvienojiet akumulatoru.
	Glabājiet akumulatora kasetnes iekštelpās istabas temperatūrā. Zema temperatūra ievērojami pasliktina akumulatora veiktspēju.
	Pirms jebkādu gružu izņemšanas apturiet motoru. Rotējošās daļas turpina griezties vēl vairākas sekundes pēc ierīces izslēgšanas.
	Garantētais skaņas jaudas līmenis saskaņā ar ES Direktīvu par troksni ārpus telpām.
	Skaņas jaudas līmenis saskaņā ar Austrālijas NSW trokšņu kontroles noteikumiem

Paredzētā lietošana

Šis akumulatora sniega pūtējs paredzēts sniega novākšanai un tīrīšanai no ietvēm, terasēm, piebraucamajiem ceļiem un citām virsmām ar līdzenu segumu. Neizmantojiet to citiem mērķiem.

Trokšņa līmenis

Tipiskais A svērtais trokšņa līmenis noteikts saskaņā ar ISO8437-4:
Skaņas spiediena līmeni (L_{pA}): 70 dB (A) vai mazāk
Mainīgums (K): 3 dB (A)

PIEZĪME: Paziņotā trokšņa emisijas vērtība noteikta atbilstoši standarta pārbaudes metodei, un to var izmantot, lai salīdzinātu vienu darbarīku ar citu.

PIEZĪME: Paziņoto trokšņa emisijas vērtību arī var izmantot iedarbības sākotnējā novērtējumā.

BRĪDINĀJUMS: **Lietojiet ausu aizsargus.**

BRĪDINĀJUMS: **Trokšņa emisija patiesos darba apstākļos var atšķirties no paziņotās vērtības atkarībā no darbarīka izmantošanas veida un jo īpaši atkarībā no apstrādājamā materiāla veida.**

BRĪDINĀJUMS: **Lai aizsargātu lietotāju, nosakiet drošības pasākumus, kas pamatoti ar iedarbību reālos darba apstākļos (ņemot vērā visus ekspluatācijas cikla posmus, piemēram, laiku, kamēr darbarīks ir izslēgts un kad darbojas tukšgaitā, kā arī palaides laiku).**

Vibrācija

Nepārtrauktās vibrācijas kopējā vērtība (trīsasu vektora summa) noteikta saskaņā ar standartu ISO8437-4:
Vibrācijas izmete (a_h): 2,5 m/s^2 vai mazāk
Mainīgums (K): 1,5 m/s^2

PIEZĪME: Paziņotā kopējā vibrācijas vērtība noteikta atbilstoši standarta pārbaudes metodei, un to var izmantot, lai salīdzinātu vienu darbarīku ar citu.

PIEZĪME: Paziņoto kopējo vibrācijas vērtību arī var izmantot iedarbības sākotnējā novērtējumā.

BRĪDINĀJUMS: **Lietojot elektrisko darbarīku darba apstākļos, vibrācijas emisija var atšķirties no paziņotās kopējās vērtības / paziņotajām kopējām vērtībām atkarībā no darbarīka izmantošanas veida.**

BRĪDINĀJUMS: **Lai aizsargātu lietotāju, nosakiet drošības pasākumus, kas pamatoti ar iedarbību reālos darba apstākļos (ņemot vērā visus ekspluatācijas cikla posmus, piemēram, laiku, kamēr darbarīks ir izslēgts un kad darbojas tukšgaitā, kā arī palaides laiku).**

Atbilstības deklarācijas

Tikai Eiropas valstīm

Atbilstības deklarācijas šajā lietošanas rokasgrāmatā ir iekļautas kā A pielikums.

DROŠĪBAS BRĪDINĀJUMI

Vispārīgi elektrisko darbarīku drošības brīdinājumi

BRĪDINĀJUMS **Izlasiet visus drošības brīdinājumus, norādījumus un tehniskos datus un izpētiet ilustrācijas, kas iekļautas šā elektriskā darbarīka komplektā.** Neievērojot visus tālāk minētos noteikumus, iespējams elektriskās strāvas trieciena, aizdegšanās un/vai smagu traumu risks.

Glabājiet visus brīdinājumus un norādījums, lai varētu tajos ieskatīties turpmāk.

Termins „elektrisks darbarīks" brīdinājumos attiecas uz tādu elektrisko darbarīku, ko darbina ar elektrību (ar vadu), vai tādu, ko darbina ar akumulatoru (bez vada).

Darbavietas drošība

1. **Uzturiet darbavietu tīru un nodrošiniet labu apgaismojumu.** Nekārtīga vai slikti apgaismota darbavieta var izraisīt negadījumus.
2. **Nelietojiet mehanizētos darbarīkus sprādziennedrošās vidēs, piemērām, uzliesmojošo šķidrumu, gāzu vai putekļu klātbūtnē.** Mehanizētie darbarīki ģenerē dzirksteles, kuras var uzliesmot putekļus vai iztvaikojumus.
3. **Neļaujiet bērniem un nepiederošām personām atrasties darbavietas tuvumā.** Uzmanības novēršana var izraisīt kontroles zaudēšanu.

Elektriskā drošība

1. **Mehanizētā darbarīka kontaktdakšai jāatbilst kontaktligzdai. Nekad un nekādā veidā nemodificējiet kontaktdakšu. Neizmantojiet nekādas pārejas kontaktdakšas ar iezemētiem mehanizētajiem darbarīkiem.** Nemodificētas kontaktdakšas un atbilstošas kontaktligzdas samazinās elektriskā trieciena risku.
2. **Izvairieties no pieskaršanās iezemētām virsmām, piemēram, caurulēm, radiatoriem un ledusskapjiem.** Ja jūsu ķermenis ir iezemēts, tad

rodas palielināts elektriskā trieciena risks.

3. **Neatstājiet mehanizētos darbarīkus lietū vai mitruma apstākļos.** Ūdens nokļūšana elektriskajā darbarīkā palielinās elektriskā trieciena risku.
4. **Lietojiet vadu pareizi. Nekad nenesiet elektrisko darbarīku, turot aiz vada, neraujiet aiz vada, lai izņemtu kontaktdakšu no kontaktligzdas. Sargājiet vadu no siltuma avotiem, eļļas, asām malām un kustīgajām detaļām.** Bojāti vai sapīti vadi paaugstina elektriskā trieciena risku.
5. **Kad elektriskais darbarīks tiek lietots ārā, izmantojiet tikai tādus pagarinājuma vadus, kuri paredzēti lietošanai ārā.** Āra apstākļos lietošanai paredzēta vada izmantošana samazina elektriskā trieciena risku.
6. **Ja nevar novērst elektriskā darbarīka izmantošanu mitrā vidē, izmantojiet strāvas aizsardzības ierīces (RCD(Residual Current Device)) aizsargātu barošanas avotu.** RCD ierīces izmantošana mazina elektriskās strāvas trieciena bīstamību.
7. **Mehāniskie darbarīki var radīt lietotājam nekaitīgus elektromagnētiskos laukus (EML).** Taču lietotājiem ar elektrokardiostimulatoriem un līdzīgām medicīnas ierīcēm ir jāsazinās ar attiecīgo ierīču ražotājiem un/vai ārstu, pirms šī mehāniskā darbarīka izmantošanas.

Personiskā drošība

1. **Elektriskā darbarīka lietošanas laikā esiet uzmanīgi, sekojiet savai darbībai, rīkojieties prātīgi. Nelietojiet elektrisko darbarīku, ja esat noguruši, kā arī narkotiku, alkohola un medikamentu ietekmē.** Neuzmanības mirklis mehanizētā darbarīka lietošanas laikā var izraisīt smagas traumas gūšanu.
2. **Izmantojiet individuālos aizsardzības līdzekļus. Vienmēr lietojiet aizsargbrilles.** Attiecīgos apstākļos lietojot aizsarglīdzekļus, piemēram, putekļu masku, aizsargapavus ar neslīdošu zoli, aizsargķiveri un ausu aizsargus, mazināsies traumu risks.
3. **Nepieļaujiet nejaušu iedarbināšanu. Pirms darbarīka pievienošanas strāvas avotam un/vai akumulatoram, pirms tā pacelšanas un pārnēsāšanas pārliecinieties, ka slēdzis atrodas izslēgšanas stāvoklī.** Elektrisko darbarīku pārnēsāšana, novietojot pirkstu uz slēdža vai strāvas ieslēgšanas rīkiem, var izraisīt negadījumus.
4. **Noņemiet uzgriežņu atslēgas un regulēšanas instrumentus pirms elektriskā darbarīka ieslēgšanas.** Elektriskā darbarīka kustīgajai daļai piestiprināta uzgriežņu atslēga var izraisīt traumu.
5. **Nesniedzieties pārāk tālu. Vienmēr stingri stāviet uz piemērota atbalsta un saglabājiet līdzsvaru.** Tas nodrošinās labāku kontroli pār elektrisko darbarīku neparedzētās situācijās.
6. **Apģērbieties atbilstīgi. Nevalkājiet vaļīgu apģērbu un rotaslietas. Turiet matus un apģērbu drošā attālumā no darbarīka kustīgajām daļām.** Vaļīgs apģērbs, rotaslietas un gari mati var ieķerties kustīgajās daļās.
7. **Ja darbarīkam ir savienojuma vieta putekļu atsūknēšanas un savākšanas ierīces pievienošanai, pārliecinieties, ka tā ir pievienota un pareizi izmantota.** Putekļu savākšanas ierīces izmantošana var samazināt ar putekļiem saistītus riskus.
8. **Darbarīka ilgstošas izmantošanas gaitā iekrātās pieredzes dēļ neļaujieties pašapmierinātībai — neignorējiet darbarīka drošas lietošanas principus.**Neuzmanīga darbība var acumirklī radīt smagu traumu.
9. **Kad izmantojat mehāniskos darbarīkus, vienmēr valkājiet aizsargbrilles, lai pasargātu acis. Aizsargbrillēm jāatbilst šādiem standartiem: ANSI Z87.1 ASV, EN 166 Eiropā un AS/NZS 1336 Austrālijā/Jaunzēlandē. Austrālijā/Jaunzēlandē ar likumu noteikts, ka darba laikā jāizmanto arī sejsargs.**

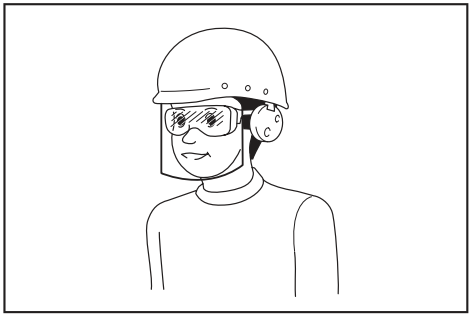

Darba devējam ir jānodrošina tas, lai darbarīka operatori un citas tiešajā darba vietā esošās personas izmantotu vajadzīgo aizsargaprīkojumu.

Mehanizētā darbarīka lietošana un apkope

1. **Nelietojiet elektrisko darbarīku ar spēku. Izmantojiet elektrisko darbarīku, kas atbilst pielietojuma veidam.** Atbilstošs elektriskais darbarīks veiks darbu labāk, ātrāk un ar paredzētu ražīgumu.
2. **Nelietojiet elektrisko darbarīku, ja slēdzis to neieslēdz un neizslēdz.** Jebkurš elektriskais darbarīks, kuru nevar vadīt ar slēdža palīdzību, ir bīstams, un tas ir jāremontē.
3. **Pirms mehanizēto darbarīku regulēšanas, piederumu maiņas vai uzglabāšanas atvienojiet barošanas kabeļa spraudni no barošanas avota un/vai izņemiet akumulatora bloku, ja to var izņemt.**Šādi piesardzības pasākumi nepieļaus mehanizētā darbarīka nejaušu ieslēgšanu.
4. **Glabājiet elektriskos darbarīkus bērniem nepieejamā vietā un neļaujiet darbarīku lietot personām, kuras nav apmācītas to lietošanai vai nezina šos norādījumus.** Neapmācītu lietotāju rokās elektriskie darbarīki ir bīstami.
5. **Veiciet mehanizēto darbarīku un piederumu apkopi. Pārbaudiet, vai kustīgās daļas ir pareizi savienotas un nostiprinātas, vai detaļas nav bojātas, kā arī vai nav kāds cits apstāklis, kas var ietekmēt mehanizēto darbarīku darbību. Ja mehanizētais darbarīks ir bojāts, pirms lietošanas tas jāsaremontē.**Daudzu negadījumu iemesls ir slikti uzturētu mehanizēto darbarīku lietošana.
6. **Regulāri uzasiniet un tīriet griešanas instrumentus.** Pareizi koptu instrumentu ar asām griezējšķautnēm iestrēgšanas risks ir mazāks un tos ir vieglāk vadīt.

7. **Izmantojiet elektrisko darbarīku, uzgaļus un citus piederumus saskaņā ar šiem norādījumiem, ņemot vērā darba apstākļus un veicamo darbu specifiku.** Elektrisko darbarīku izmantošana neparedzētiem nolūkiem var radīt bīstamas situācijas.
8. **Uzturiet rokturus un satveršanas virsmas sausas un tīras; gādājiet, lai uz tām nebūtu eļļas un smērvielu.** Slideni rokturi un satveršanas virsmas neļaus droši lietot un vadīt mehanizēto darbarīku neparedzētās situācijās.
9. **Darba laikā nevelciet auduma darba cimdus, kas var iepīties darbarīkā.** Ja auduma darba cimdi iepinas kustīgajās detaļās, tas var radīt traumas.

Bezvada darbarīka lietošana un apkope

1. **Uzlādei izmantojiet tikai ražotāja norādītos lādētājus.** Vienam akumulatoru tipam paredzēta uzlādētāja izmantošana cita tipa akumulatoru uzlādei var radīt aizdegšanās bīstamību.
2. **Izmantojiet mehanizētos darbarīkus tikai ar paredzētajiem akumulatoriem.** Jebkura cita tipa akumulatoru izmantošana var radīt traumu un aizdegšanās bīstamību.
3. **Kamēr akumulators netiek izmantots, neturiet to blakus metāla priekšmetiem, piemēram, saspraudēm, monētām, atslēgām, naglām, skrūvēm un citiem nelieliem metāla priekšmetiem, kas var savienot izvadus.** Akumulatora spaiļu īssavienojums var izraisīt apdegumus vai aizdegšanos.
4. **Nepareizas lietošanas gadījumā no akumulatora var iztecēt šķidrums, nepieskarieties tam. Ja nejauši pieskārāties šķidrumam, noskalojiet skarto vietu ar ūdeni. Ja šķidrums nokļūst acīs, papildus iepriekš minētajam, vērsieties pie ārsta.** No akumulatora iztecējušais šķidrums var izraisīt kairinājumu vai apdegumus.
5. **Ja akumulatora bloks vai darbarīks ir bojāts vai pārveidots, nelietojiet to.**Bojāti vai pārveidoti akumulatori var darboties nepareizi, izraisot aizdegšanos, sprādzienu vai traumu.
6. **Akumulatora bloku un darbarīku nepakļaujiet uguns un pārmērīgi augstas temperatūras ietekmei.**Ja akumulatora bloks vai darbarīks tiek pakļauts uguns vai par 130 °C augstākas temperatūras iedarbībai, var notikt sprādziens.
7. **Izpildiet visus uzlādes norādījumus un neuzlādējiet akumulatora bloku ārpus norādījumos noteiktā temperatūras diapazona.**Nepareiza uzlāde vai temperatūra, kas ir ārpus noteiktā diapazona, var sabojāt akumulatoru un palielināt aizdegšanās draudus.

Apkope

1. **Uzticiet sava elektriskā darbarīka apkopi kvalificētam remontstrādniekam, izmantojiet tikai identiskas rezerves daļas.** Tas garantēs to, ka elektriskā darbarīka drošības pakāpe nesamazināsies.
2. **Nekādā gadījumā nelietojiet bojātus akumulatora blokus.**Akumulatora bloka apkopi drīkst veikt tikai to ražotājs vai pilnvaroti apkopes centri.
3. **Ievērojiet eļļošanas un piederumu maiņas norādījumus.**

Drošības brīdinājumi sniega frēzes lietošanai

Vispārīga informācija

1. **Šī ierīce spēj nogriezt rokas un kājas, kā arī aizsviest priekšmetus. Drošības norādījumu neievērošana var izraisīt smagas traumas.**

Apmācība

1. **Pirms sniega frēzes lietošanas izlasiet, izprotiet un ievērojiet visus uz ierīces un lietošanas rokasgrāmatā sniegtos norādījumus. Rūpīgi iepazīstieties ar ierīces vadības ierīcēm un pareizas izmantošanas instrukcijām. Noskaidrojiet, kā ātri apturēt sniega frēzi un atslēgt vadības ierīces.**
2. **Neļaujiet bērniem lietot šo ierīci. Neļaujiet lietot ierīci pieaugušajiem, kuri nav pienācīgi apmācīti.**
3. **Neļaujiet darba zonā atrasties cilvēkiem, īpaši maziem bērniem.**
4. **Ievērojiet piesardzību, lai nepaslīdētu vai nepakristu, strādājot ar ierīci atpakaļgaitā.**
5. **Ilgstoša, nepārtraukta vibrācija kaitīgi ietekmē lietotāja asinsvadus un nervu sistēmu un izraisa nepatīkamus simptomus pirkstos, rokās un locītavās. Darba veidu maiņa un atbilstoši ieplānoti atpūtas pārtraukumi var palīdzēt samazināt vibrācijas ietekmi. Cilvēkiem, kuri nav pieraduši pie šāda darba, īpaši vecāka gadagājuma cilvēkiem, jābūt īpaši uzmanīgiem, lai nepiepūlētu ķermeni neatbilstošās pozās.**
6. **Lietojot šo ierīci uz publiskiem ceļiem, pievērsiet pienācīgu uzmanību apkārtnei.** Vienmēr iepazīstieties ar vietējiem noteikumiem un likumiem attiecībā uz satiksmes drošību un ievērojiet tos.

Sagatavošanās

1. **Rūpīgi pārbaudiet zonu, kur paredzēts lietot ierīci, un novāciet kājslauķus, ragaviņas, dēļus, akmeņus, strāvas kabeļus, koku zarus, oļus, kā arī citus svešķermeņus.** Ņemiet vērā, ka dažus priekšmetus var nepamanīt, kad tie ir zem sniega. Izsviesti priekšmeti var izraisīt ievainojumus.
2. **Nestrādājiet ar mašīnu bez atbilstoša ziemas apģērba. Nevalkājiet vaļīgu apģērbu, kas var ieķerties kustīgās daļās. Valkājiet tādus apavus, kas uzlabo stabilitāti uz slidenām virsmām.**
3. **Strādājot ar sniega frēzi, kā arī tās regulēšanas un remonta laikā valkājiet aizsargbrilles vai sejas vairogu, lai aizsargātu acis no svešķermeņiem, kas var tikt izsviesti no ierīces.**
4. **Nekad nemēģiniet regulēt ierīci, kamēr darbojas motors.**
5. **Izmantojiet individuālos aizsardzības līdzekļus. Vienmēr lietojiet aizsargbrilles.** Attiecīgos apstākļos lietojot aizsarglīdzekļus, piemēram, putekļu masku, aizsargapavus ar neslīdošu zoli, aizsargķiveri un ausu aizsargus, mazināsies traumu risks.

6. **Pirms akumulatora kasetnes uzstādīšanas un noņemšanas notīriet sniegu, kas sakrājies uz ierīces jumta.**

Ekspluatācija

1. **Nelieciet plaukstas vai pēdas rotējošo daļu tuvumā vai zem tām. Nekad nestāviet izmešanas atveres tuvumā.**
2. **Nelietojiet sniega frēzi uz grants ceļiem un takām. Ievērojiet ārkārtīgi lielu piesardzību, šķērsojot grants ceļus un takas. Ievērojiet modrību attiecībā uz slēptiem apdraudējumiem, kā arī strādājot koplietošanas ceļu tuvumā.**
3. **Pēc sadursmes ar svešķermeni apturiet motoru, izņemiet no ierīces akumulatoru, rūpīgi pārbaudiet, vai sniega frēzei nav bojājumu, un pirms sniega frēzes atkārtotas iedarbināšanas un lietošanas novērsiet bojājumus.**
4. **Ja ierīce sāk neparasti vibrēt, nekavējoties apturiet motoru un pārbaudiet vibrācijas iemeslu.** Vibrācija parasti liecina par problēmu.
5. **Apturiet motoru un izņemiet akumulatoru no ierīces vienmēr, kad atstājat lietošanas pozīciju, pirms transportiera korpusa vai izmešanas kanāla tīrīšanas, kā arī veicot jebkādus remonta, regulēšanas vai pārbaudes darbus.**
6. **Ievērojiet īpašu piesardzību, strādājot nogāzēs.**
7. **Nedarbiniet ierīci, ja attiecīgie aizsargi un citas drošības aizsargierīces nav savā vietā un nedarbojas pareizi.**
8. **Nekad nevērsiet izmešanas atveri pret cilvēkiem vai vietām, kur var rasties īpašuma bojājumi. Neļaujiet tuvoties bērniem un citiem cilvēkiem.**
9. **Nepārslogojiet ierīci, mēģinot tīrīt sniegu pārāk ātrā tempā.**
10. **Nedarbiniet ierīci lielā pārvietošanās ātrumā uz slidenām virsmām. Strādājot atpakaļgaitā, skatieties atpakaļ un ievērojiet piesardzību.**
11. **Atvienojiet jaudas padevi darbratam, kad ierīce tiek transportēta vai netiek lietota.**
12. **Izmantojiet tikai ierīces ražotāja apstiprinātas palīgierīces un piederumus.**
13. **Nekad nestrādājiet ar ierīci nepietiekamas redzamības vai apgaismojuma apstākļos. Vienmēr gādājiet par stabilu kāju atbalstu un cieši turiet ierīces rokturus.**
14. **Pārvietojieties ejot, nevis skrienot.** Šo noteikumu neievērošana var izraisīt paslīdēšanu, paklupšanu vai sadursmi kritienā, kas var radīt traumas.
15. **Nepieskarieties karstam motoram vai mašīnai.**
16. **Netuviniet ķermeņa daļas un vaļīgu apģērbu kustīgām daļām.** Tādējādi samazināsiet ievainojumu risku no saskaršanās ar kustīgām daļām.
17. **Nestrādājiet ar ierīci lietū vai uz slapjām virsmām, slidenās vietās vai uz nestabilām virsmām.**
18. **Ārkārtas apturēšanas manevra laikā uzmanīgi saglabājiet ierīces līdzsvaru.** Kontroles zaudēšana pār ierīci, pirms rotējošās daļas ir pilnīgi apstājušās, var izraisīt smagus ievainojumus jums un citiem darba zonā.
19. **Nekad nestrādājiet ar ierīci, ja tuvumā ir cilvēki, jo īpaši bērni, vai dzīvnieki.** Izmestais sniegs vai citi priekšmeti var izraisīt smagas traumas.
20. **Ierīces izmantošanas laikā apkārt esošās personas vai dzīvnieki nedrīkst atrasties tuvāk par 15 m (50 pēdām) no ierīces. Izslēdziet ierīci, tiklīdz kāds tuvojas. Ja strādājat kopā ar diviem cilvēkiem vai vairāk, savā starpā ievērojiet vismaz 15 m (50 pēdām) distanci un ieceliet darbu vadītāju.**
21. **Ierīci var darbināt tikai viens operators. Ierīci vienlaikus nedrīkst darbināt divi vai vairāki cilvēki.**
22. **Ierīces daļas noteiktās situācijās sala apstākļos var iesalt. Neizmantojiet ierīci, kamēr tās mehāniskās daļas ir iesalušas.**
23. **Nelietojiet ierīci uz aizsalušiem ezeriem, upēm vai līdzīgām virsmām.** Ledus salūšana rada risku ielūzt ledū, izraisot nāvi vai smagas traumas.
24. **Nelietojiet ierīci snigšanas vai lietus laikā vai lielā mitrumā. Nepakļaujiet ierīci lietus vai mitruma iedarbībai.** Ūdens iekļūšana ierīcē var palielināt elektriskās strāvas trieciena vai darbības traucējumu risku, kas var izraisīt ievainojumus.
25. **Nelietojiet ierīci sprādzienbīstamā vidē, piemēram, ugunsnedrošu šķidrumu, gāzu vai putekļu tuvumā.** Ierīce rada dzirksteles, kas var aizdedzināt putekļus vai izgarojumus.

Aizsprostota izmešanas kanāla tīrīšana

1. **Roku saskare ar rotējošu darbratu izmešanas kanālā ir visbiežāk sastopamais traumu iemesls saistībā ar sniega frēzēm. Nekādā gadījumā netīriet izmešanas kanālu ar roku.**
2. **Lai iztīrītu nosprostojumu, rīkojieties, kā aprakstīts tālāk.**
   - **Izslēdziet ierīci un izņemiet akumulatoru.**
   - **Nogaidiet 10 sekundes, lai garantētu, ka darbrats ir pārstājis griezties.**
   - **Vienmēr izmantojiet tīrīšanas darbarīku, nevis rokas.**

Apkope un glabāšana

1. **Regulāri pārbaudiet, vai bultskrūves ir kārtīgi pievilktas, lai garantētu, ka aprīkojums ir drošā darba kārtībā.**
2. **Ja sniega frēze jānovieto ilgstošākai glabāšanai, attiecīgo svarīgo informāciju skatiet lietošanas instrukcijā.**
3. **Uzturiet vai, ja nepieciešams, nomainiet drošības uzlīmes.**
4. **Pēc sniega tīrīšanas dažas minūtes padarbiniet ierīci, lai novērstu darbrata iesalšanu.**
5. **Pirms sniega frēzes tīrīšanas, remontēšanas vai pārbaudīšanas apturiet motoru un pārliecinieties, vai darbrats un visas kustīgās daļas ir apstājušās. Izņemiet no ierīces akumulatoru, lai kāds nevarētu nejauši iedarbināt motoru.**
6. **Pirms darbarīka ieslēgšanas noņemiet no tā visas uzgriežņatslēgas.** Uzgriežņatslēga, kas palikusi piestiprināta ierīcei, var radīt traumas.

Elektrodrošība un akumulatora drošība

1. **Neatbrīvojieties no akumulatora(-iem), to(-s) dedzinot.** Var rasties eksplozija. Skatiet attiecīgos valsts noteikumus, lai uzzinātu īpašus norādījumus izmešanai atkritumos.
2. **Akumulatoru(-s) nedrīkst atvērt vai sabojāt.** Iztecējušais elektrolīts ir kodīgs un var nodarīt kaitējumu acīm vai ādai. Norijot tas var būt toksisks.
3. **Nelādējiet akumulatoru lietū, sniegā vai mitrās vietās.**
4. **Nelādējiet akumulatoru ārpus telpām.**
5. **Neaiztieciet lādētāju, kā arī lādētāja spraudni vai spailes ar slapjām rokām.**
6. **Izvairieties no bīstamas vides. Neizmantojiet ierīci mitrās vai slapjās vietās un lietū.** Ja ierīcē iekļūst ūdens, palielinās elektriskā trieciena risks.

Papildu drošības norādījumi

1. **Bojāto daļu pārbaude** – Pirms turpināt lietot ierīci, aizsargu vai citu daļu, kas bijusi bojāta, rūpīgi pārbaudiet, lai noteiktu, vai tā darbosies pareizi un pildīs savu funkciju. Pārbaudiet, vai kustīgās daļas ir pareizi salāgotas, vai tās var brīvi kustēties, vai daļas nav salūzušas; pārbaudiet to stiprinājumus un citus apstākļus, kas var ietekmēt darbarīka darbību. Bojāts aizsargs vai citas daļas pienācīgi jāsaremontē vai jānomaina pilnvarotā apkopes centrā, ja vien šajā lietošanas rokasgrāmatā nav norādīts citādi.
2. **Nepieļaujiet nejaušu ieslēgšanu. Nepārnēsājiet ierīci ar uzstādītu akumulatora kasetni vai ar pirkstu uz slēdža. Uzstādot akumulatora kasetni, pārliecinieties, ka slēdzis ir izslēgts.**

SAGLABĀJIET ŠOS NORĀDĪJUMUS.

⚠BRĪDINĀJUMS: **NEPIEĻAUJIET to, ka labu iemaņu vai izstrādājuma labas pārzināšanas (darbarīku atkārtoti ekspluatējot) rezultātā vairs stingri neievērojat šī izstrādājuma drošības noteikumus.**

NEPAREIZI LIETOJOT darbarīku vai neievērojot šajā instrukciju rokasgrāmatā minētos drošības noteikumus, var tikt gūtas smagas traumas.

Svarīgi drošības norādījumi par akumulatora kasetni

1. **Pirms akumulatora lietošanas izlasiet visus norādījumus un brīdinājumus, kuri attiecas uz (1) akumulatora lādētāju, (2) akumulatoru un (3) ierīci, kurā tiek izmantots akumulators.**
2. **Akumulatora kasetni nedrīkst ne pārveidot, ne izjaukt.** Citādi var tikt izraisīta aizdegšanās, pārmērīgs karstums vai sprādziens.
3. **Ja akumulatora darbības laiks kļuva ievērojami īsāks, nekavējoties pārtrauciet to izmantot. Citādi, tas var izraisīt pārkarsējumu, uzliesmojumu vai pat sprādzienu.**
4. **Ja elektrolīts nonāk acīs, izskalojiet tās ar tīru ūdens un nekavējoties griezieties pie ārsta. Tas var izraisīt redzes zaudēšanu.**
5. **Neradiet īssavienojumu akumulatora kasetnē:**
   (1) **Nepieskarieties spailēm ar elektrību vadošiem materiāliem.**
   (2) **Neuzglabājiet akumulatoru kasetni kopā ar citiem metāla priekšmetiem, tādiem kā naglas, monētas u. c.**
   (3) **Nepakļaujiet akumulatora kasetni ūdens vai lietus iedarbībai.**

   Akumulatora īssavienojums var radīt spēcīgu strāvas plūsmu, pārkaršanu, uzliesmojumu un pat sabojāt akumulatoru.
6. **Neglabājiet un neizmantojiet darbarīku un akumulatora kasetni vietās, kur temperatūra var sasniegt vai pārsniegt 50 °C (122 °F).**
7. **Nededziniet akumulatora kasetni, pat ja tā ir stipri bojāta vai pilnībā nolietota. Akumulatora kasetne ugunī var eksplodēt.**
8. **Akumulatora kasetni nedrīkst naglot, griezt, saspiest, mest vai nomest, kā arī pa to nedrīkst sist ar cietu priekšmetu.** Šādas darbības var izraisīt aizdegšanos, pārmērīgu karstumu vai sprādzienu.
9. **Neizmantojiet bojātu akumulatoru.**
10. **Uz izmantotajiem litija jonu akumulatoriem attiecas likumdošanas prasības par bīstamiem izstrādājumiem.**
    Komerciālā transportēšanā, ko veic, piemēram, trešās puses, transporta uzņēmumi, jāievēro uz iesaiņojuma un marķējuma norādītās īpašās prasības.
    Lai izstrādājumu sagatavotu nosūtīšanai, jāsazinās ar bīstamo materiālu speciālistu. Ievērojiet arī citus attiecināmos valsts normatīvus.
    Vaļējus kontaktus nosedziet ar līmlenti vai citādi pārklājiet, bet akumulatoru iesaiņojiet tā, lai sainī tas nevarētu izkustēties.
11. **Lai utilizētu akumulatora kasetni, izņemiet to no darbarīka un likvidējiet drošā vietā. Ievērojiet vietējos noteikumus par akumulatora likvidēšanu.**
12. **Izmantojiet šos akumulatorus tikai ar izstrādājumiem, kurus norādījis Makita.** Ievietojot šos akumulatorus nesaderīgos izstrādājumos, var rasties ugunsgrēks, pārmērīgs karstums, tie var uzsprāgt vai no tiem var iztecēt elektrolīts.
13. **Ja darbarīks netiks lietots ilgu laiku, no tā jāizņem akumulators.**
14. **Lietošanas laikā vai pēc tās akumulatora kasetne var uzkrāt siltumu, kas var izraisīt apdegumus vai zemas temperatūras apdegumus. Ar karstu akumulatora kasetni apejieties rūpīgi.**
15. **Nepieskarieties darbarīka izvadam uzreiz pēc lietošanas, jo tas var būt sakarsis un izraisīt apdegumus.**
16. **Neļaujiet akumulatora kasetnes spailēs, atverēs un rievās uzkrāties skaidām, putekļiem vai netīrumiem.** Tas var izraisīt sasilšanu, aizdegšanos, sprādzienu un instrumenta vai akumulatora kasetnes nepareizu darbību, un lietotājs var gūt apdegumus vai ievainojumus.
17. **Neizmantojiet akumulatora kasetni augstsprieguma līniju tuvumā, izņemot gadījumus, kad darbarīks ir piemērots lietošanai augstsprieguma līniju tuvumā.** Citādi darbarīks vai

akumulatora kasetne var sākt darboties nepareizi vai tikt sabojāti.

18. **Glabājiet akumulatoru bērniem nepieejamā vietā.**

SAGLABĀJIET ŠOS NORĀDĪJUMUS.

⚠UZMANĪBU: **Lietojiet tikai oriģinālos Makita akumulatorus.** Ja lietojat neoriģinālus Makita akumulatorus vai pārveidotus akumulatorus, tie var uzsprāgt un izraisīt aizdegšanos, traumas un materiālos zaudējumus. Tiks anulēta arī Makita darbarīka un lādētāja garantija.

IEVĒRĪBAI: Makita neuzņemas atbildību par jebkādu negadījumu, kas radies no tādu akumulatoru izmantošanas, kas nav oriģinālie Makita akumulatori, vai arī no pārveidotu akumulatoru izmantošanas. Oriģinālie Makita akumulatori ir rūpīgi izvērtēti attiecībā uz to saderību ar Makita darbarīkiem un lādētājiem saskaņā ar piemērojamiem normatīvajiem aktiem un drošības standartiem.

Ieteikumi akumulatora kalpošanas laika pagarināšanai

1. **Uzlādējiet akumulatora kasetni, pirms tā ir pilnībā izlādējusies. Vienmēr, kad ievērojat, ka darbarīka darba jauda zudusi, apturiet darbarīku un uzlādējiet akumulatora kasetni.**
2. **Nekad neuzlādējiet pilnībā uzlādētu akumulatora kasetni. Pārmērīga uzlāde saīsina akumulatora kalpošanas laiku.**
3. **Uzlādējiet akumulatora kasetni istabas temperatūrā 10 °C - 40 °C. Karstai akumulatora kasetnei pirms uzlādes ļaujiet atdzist.**
4. **Kad akumulatora kasetne netiek izmantota, izņemiet to no darbarīka vai lādētāja.**
5. **Uzlādējiet litija jonu akumulatora kasetni, ja to ilgstoši nelietosit (vairāk nekā sešus mēnešus).**

MONTĀŽA

⚠BRĪDINĀJUMS: **Pirms jebkādu darbu veikšanas ar ierīci obligāti pārbaudiet, vai akumulatora kasetne ir izņemta.** Ja neizņem akumulatora kasetni, ierīces nejauša ieslēgšanās var izraisīt nopietnus ievainojumus.

⚠BRĪDINĀJUMS: **Neieslēdziet ierīci, ja tā nav pilnībā salikta.** Darbinot daļēji saliktu ierīci, var gūt smagas traumas.

Rokturu salikšana

Roktura vidusdaļas uzstādīšana

1. Pirms roktura samontēšanas piestipriniet vada skavu roktura vidusdaļai un roktura augšdaļai.

Izbāziet roktura galu cauri skavai. Pēc tam pagrieziet vada skavu tā, lai skavas atvērums būtu vērsts lejup.

► **Att.1:** **1.** Vada skava **2.** Skava **3.** Skavas atvērums

IEVĒRĪBAI: **Piestipriniet vada skavas pareizās pozīcijās, kā norādīts šajā rokasgrāmatā, lai elastīgie vadi neaizķertos aiz roktura daļām vai starp tām.**

2. Piestipriniet roktura vidusdaļas vaļējos galus roktura apakšdaļas sānu rāmjiem.

IEVĒRĪBAI: **Uzmanīgi novietojiet elastīgos vadus roktura vidusdaļas rāmja iekšpusē, lai nepieļautu vadu sapīšanos.**

PIEZĪME: Viegli pavelciet roktura galus prom vienu no otra, paplatinot rokturi, kad bīdāt to uz roktura apakšdaļas.

3. Savietojiet urbumus roktura vidusdaļā un apakšdaļā, lai varētu ievietot stiprinājuma bultskrūves.

4. Ievietojiet stiprinājuma bultskrūves urbumos no roktura rāmja iekšpuses un nostipriniet rokturus, uzskrūvējot kloķa uzgriežņus no ārpuses.

► **Att.2:** **1.** Bultskrūves galva **2.** Stiprinājuma bultskrūve **3.** Kloķa uzgrieznis **4.** Roktura vidusdaļa **5.** Roktura apakšdaļa **6.** Elastīgie vadi **7.** Roktura augšdaļa **8.** Vada skava

PIEZĪME: Ņemiet vērā, ka bultskrūvei ar dubulto vītni nepieciešams kloķa uzgriezni pievilkt divreiz: pirmā (ārējā) vītne paredzēta aptuvenai roktura daļu sastiprināšanai, un otrā (iekšējā) vītne paredzēta roktura daļu nostiprināšanai.

PIEZĪME: Raugieties, lai ievietotu bultskrūvi pareizi, proti, lai izliektā bultskrūves galva precīzi iegultu roktura rāmī.

Roktura augšdaļas uzstādīšana

1. Piestipriniet roktura augšdaļas vaļējos galus roktura vidusdaļas sānu rāmjiem.

IEVĒRĪBAI: **Uzmanīgi novietojiet elastīgos vadus zem roktura vidusdaļas rāmja, lai nepieļautu vadu sapīšanos.**

PIEZĪME: Viegli pavelciet roktura galus prom vienu no otra, paplatinot rokturi, kad bīdāt to uz roktura vidusdaļas.

2. Savietojiet urbumus roktura augšdaļā un vidusdaļā, lai varētu ievietot stiprinājuma bultskrūves.

3. Ievietojiet stiprinājuma bultskrūves urbumos no roktura rāmja iekšpuses un nostipriniet rokturus, uzskrūvējot kloķa uzgriežņus no ārpuses.

► **Att.3:** **1.** Bultskrūves galva **2.** Stiprinājuma bultskrūve **3.** Kloķa uzgrieznis **4.** Roktura augšdaļa **5.** Roktura vidusdaļa **6.** Elastīgie vadi **7.** Vada skava

PIEZĪME: Ņemiet vērā, ka bultskrūvei ar dubulto vītni nepieciešams kloķa uzgriezni pievilkt divreiz: pirmā (ārējā) vītne paredzēta aptuvenai roktura daļu sastiprināšanai, un otrā (iekšējā) vītne paredzēta roktura daļu nostiprināšanai.

PIEZĪME: Raugieties, lai ievietotu bultskrūvi pareizi, proti, lai izliektā bultskrūves galva precīzi iegultu roktura rāmī.

4. Ērti sakārtojiet vadus ar 2 vada skavām.

Piestipriniet vadus taisni pie roktura vidusdaļas un augšdaļas rāmja. Izvietojiet vadus gar rokturiem un to iekšpusē.

Sniega tīrītāja uzstādīšana

Pēc roktura daļu samontēšanas piestipriniet sniega un ledus tīrītāju darbarīka turētājiem uz roktura apakšdaļas.

► **Att.4:** **1.** Sniega un ledus tīrītājs **2.** Darbarīka turētāji

Izmešanas kanāla uzstādīšana

1. Savietojiet orientācijas atveri uz izmešanas kanāla ar simbolu uz kanāla korpusa.

2. Pagrieziet izmešanas kanālu virzienā, kas norādīts ar bultiņas atzīmi uz kanāla korpusa, līdz orientējošā atvere savietojas ar simbolu .

► **Att.5:** **1.** Izmešanas kanāls **2.** Kanāla korpuss

3. Ar roku pievelciet kanāla skrūvi, nostiprinot izmešanas kanālu vietā.

► **Att.6:** **1.** Kanāla skrūve

IEVĒRĪBAI: **Pārbaudiet, vai izmešanas kanāla deflektors ir pilnībā samontēts.** Daļēji samontēts deflektors var izraisīt nepietiekamu sniega izmešanu.

► **Att.7:** **1.** Deflektors **2.** Izmešanas kanāls

FUNKCIJU APRAKSTS

⚠UZMANĪBU: **Pirms mašīnas regulēšanas vai tās darbības pārbaudīšanas vienmēr pārliecinieties, vai tā ir izslēgta un akumulatora kasetne ir izņemta.**

Akumulatora kasetnes uzstādīšana un izņemšana

⚠UZMANĪBU: **Pirms akumulatora kasetnes uzstādīšanas vai izņemšanas vienmēr izslēdziet ierīci.**

⚠UZMANĪBU: **Uzstādot vai izņemot akumulatora kasetni, cieši satveriet darbarīku un akumulatora kasetni.** Ja darbarīks un akumulatora kasetne netiek turēti cieši, tie var izkrist no rokām, tādējādi radot akumulatora kasetnes bojājumus vai izraisot traumas.

⚠UZMANĪBU: **Pirms lietošanas pārbaudiet, vai akumulatora vāks ir nobloķēts.** Pretējā gadījumā dubļi, netīrumi vai ūdens var izraisīt ierīces vai akumulatora kasetnes bojājumus.

⚠UZMANĪBU: **Vienmēr ievietojiet akumulatora kasetni līdz galam, lai nav redzams sarkanas krāsas indikators.**

⚠UZMANĪBU: **Neievietojiet akumulatora kasetni ar spēku.** Ja kasetne neslīd ietvarā viegli, tā nav pareizi ielikta.

⚠UZMANĪBU: **Ieliekot vai izņemot akumulatora kasetni, turiet akumulatora vāku atvērtu.**

Darbības akumulatora kasetnes uzstādīšanai

1. Paceliet akumulatora vāku, lai to atvērtu.

2. Savietojiet mēlīti uz akumulatora kasetnes ar spraugu ierīcē. Iebīdiet akumulatora kasetni, līdz tā nofiksējas ar vieglu klikšķi.

► **Att.8:** **1.** Sarkanas krāsas indikators **2.** Poga **3.** Akumulatora kasetne

3. Aizveriet akumulatora vāku.

Akumulatora kasetnes izņemšana

1. Paceliet akumulatora vāku, lai to atvērtu.

2. Izvelciet akumulatora kasetni no ierīces, vienlaikus bīdot pogu kasetnes priekšpusē.

3. Aizveriet akumulatora vāku.

Darbarīka/akumulatora aizsardzības sistēma

Ierīce ir aprīkota ar ierīces/akumulatora aizsardzības sistēmu. Šī sistēma automātiski izslēdz motora barošanu, tādējādi pagarinot ierīces un akumulatora darbmūžu. Lietošanas laikā ierīce automātiski pārstāj darboties un iedegas indikatori, ja ierīci vai akumulatoru pakļauj kādam no tālāk minētajiem apstākļiem.

Aizsardzība pret pārslodzi

Ja akumulatoram ekspluatācijas laikā jānodrošina pārmērīgi liela strāva, ierīce automātiski pārstāj darboties un priekšējās lampas mirgo. Šādā gadījumā izslēdziet ierīci un pārtrauciet darbību, kas izraisīja pārslodzi. Pēc tam ieslēdziet ierīci, lai atsāktu darbu.

Aizsardzība pret pārkaršanu

Ja akumulators ir pārkarsis, ierīce automātiski pārstāj darboties un priekšējās lampas mirgo. Šādā gadījumā ļaujiet akumulatoram atdzist pirms atkārtotas ierīces ieslēgšanas.

Aizsardzība pret akumulatora pārmērīgu izlādi

Ja atlikusī akumulatora jauda kļūst pārāk zema, ierīce automātiski pārstāj darboties un indikatora lampiņa mirgo. Ja ierīce nedarbojas arī pēc atkārtotas slēdža nospiešanas un deg indikatora lampiņa, akumulatora jauda nav pietiekama ierīces darbināšanai. Izņemiet akumulatoru no ierīces un uzlādējiet to.

► **Att.9:** **1.** Indikatora lampiņa

Aizsardzība pret citiem cēloņiem

Aizsardzības sistēma ir paredzēta arī pret citiem cēloņiem, kas varētu radīt ierīces bojājumus, un nodrošina automātisku ierīces apturēšanu. Ja ierīces darbība ir īslaicīgi apturēta vai tā pārstājusi darboties, veiciet visas tālāk norādītās darbības, lai novērstu cēloņus.

1. Izslēdziet un atkal ieslēdziet ierīci, lai to atkārtoti iedarbinātu.
2. Uzlādējiet akumulatoru(-s) vai nomainiet to(-s) ar uzlādētu(-iem) akumulatoru(-iem).
3. Ļaujiet ierīcei un akumulatoram(-iem) atdzist.

Ja pēc aizsardzības sistēmas atjaunošanas nav uzlabojumu, sazinieties ar vietējo Makita tehniskās apkopes

centru.

IEVĒRĪBAI: **Ja ierīce izslēdzas kāda iepriekš neaprakstīta iemesla dēļ, skatiet sadaļu par problēmu novēršanu.**

Atlikušās akumulatora jaudas indikators

Nospiediet akumulatora kasetnes pārbaudes pogu, lai pārbaudītu akumulatora atlikušo uzlādes līmeni. Indikatori iedegsies uz dažām sekundēm.
► **Att.10: 1.** Indikatora lampas **2.** Pārbaudes poga

Indikatora lampas			Atlikusī jauda
Iededzies	Izslēgts	Mirgo	
			No 75% līdz 100%
			No 50% līdz 75%
			No 25% līdz 50%
			No 0% līdz 25%
			Uzlādējiet akumulatoru.
			Iespējama akumulatora kļūme.

PIEZĪME: Reālā jauda var nedaudz atšķirties no norādītās atkarībā no lietošanas apstākļiem un apkārtējās temperatūras.

PIEZĪME: Akumulatora aizsardzības sistēmas darbības laikā mirgo pirmais (kreisais malējais) indikators.

Slēdža darbība

BRĪDINĀJUMS: **Pirms akumulatora kasetnes uzstādīšanas vienmēr pārbaudiet, vai slēdža svira darbojas pareizi un pēc atlaišanas atgriežas sākotnējā stāvoklī.** Lietojot darbarīku, kura slēdzis nedarbojas pareizi, tas var kļūt nevadāms un radīt nopietnas traumas.

BRĪDINĀJUMS: **NEKAD nepielīmējiet ar līmlenti un neignorējiet atbloķēšanas pogas un slēdža mēlītes mērķi un funkcijas.**

PIEZĪME: Ierīce nesāk darboties, ja nav nospiesta bloķēšanas poga pat tad, ja nospiež slēdža sviru.

PIEZĪME: Ja mēģināt darbināt ierīci smagā sniegā, ierīce var nesākt darboties pārslodzes dēļ. Šādā gadījumā iestatiet lēnāku darba ātrumu un pārvietojieties lēnāk.

Šī ierīce ir aprīkota ar atbloķēšanas pogu. Ja pamanāt atbloķēšanas pogu darbojamies neparasti, nekavējoties pārtrauciet ierīces ekspluatāciju un nododiet to pārbaudei tuvākajā Makita pilnvarotā servisa centrā.

1. Uzstādiet akumulatora kasetni un pēc tam aizveriet akumulatora vāku.

2. Turiet nospiestu atbloķēšanas pogu. Pēc tam pavelciet slēdža sviru virzienā uz sevi.

Atbloķēšanas pogu var atlaist, kad motors ir sācis darboties.
► **Att.11: 1.** Atbloķēšanas poga **2.** Slēdža svira

3. Lai apturētu motoru, atlaidiet slēdža sviru.

Priekšējās lampas

UZMANĪBU: **Neskatieties gaismā, neļaujiet tās avotam iespīdēt acīs.**

Priekšējās lampas var apgaismot ceļu tumšās zonās. Lai ieslēgtu priekšējās lampas, nospiediet lampu pogu.
► **Att.12: 1.** Lampu poga **2.** Priekšējās lampas

Indikatora lampiņa

Lampiņa, kas atrodas vadības panelī, norāda atlikušo akumulatora jaudu. Lampiņa sāk mirgot, kad atlikusī akumulatora jauda kļūst mazāka par 20%. Turpinot lietot atlikušo akumulatora jaudu, ierīce apstājas un deg indikatora lampiņa.
► **Att.13: 1.** Indikatora lampiņa

Sniega un ledus tīrītājs

Izmantojiet manuālo sniega iztīrīšanas darbarīku, kas palīdz atbrīvoties no sniega un ledus, kurš uzkrājies sniega savākšanas pārsegā (gliemežtransportiera pārsegā) un izmešanas kanāla korpusā. Šo darbarīku var uzstādīt uz roktura apakšdaļas, lai tas būtu viegli pieejams.

Sniega tīrīšana grūti pieejamās vietās
► **Att.14**

Sniega novākšana no nevēlamām vietām
► **Att.15**

EKSPLUATĀCIJA

BRĪDINĀJUMS: **Vienmēr strādājiet īpaši uzmanīgi, lai saglabātu kontroli pār ierīci. Nevērsiet ierīces izmešanas kanālu pret sevi vai kādu citu ierīces tuvumā esošu personu.** Zaudējot kontroli pār ierīci, smagas traumas var gūt gan lietotājs, gan tuvumā esošie cilvēki.

BRĪDINĀJUMS: **Netuviniet rokas vai kājas gliemežtransportierim.**

***UZMANĪBU:* Pirms darba sākuma vienmēr stingri nostipriniet izmešanas kanālu uz ierīces.**

***UZMANĪBU:* Nekādā gadījumā nelietojiet ierīci uz jumta, augstās vietās, stāvās nogāzēs, uz ledus vai citām nestabilām virsmām.** Pretējā gadījumā iespējams gūt smagas traumas.

***UZMANĪBU:* Nekādā gadījumā nevērsiet ierīci pret sevi, tuvumā esošiem cilvēkiem vai dzīvniekiem.** Izmestais sniegs vai citi priekšmeti var izraisīt smagas traumas.

***UZMANĪBU:* Ņemiet vērā vēja virzienu.** Pielāgojiet sniega pūšanas virzienu vēja virzienam, lai izmestais sniegs neradītu apdraudējumu ierīces lietotājam vai apkārtējiem cilvēkiem.

***UZMANĪBU:* Novāciet no darba zonas akmeņus, stieples, lauskas, gružus, nezāles un citus šķēršļus pirms sniega sezonas sākuma.**

***UZMANĪBU:* Pirms svešķermeņu izņemšanas, kuri aizsprosto sniega plūsmu, vienmēr izņemiet akumulatora kasetni un uzvelciet cimdus.**

Pūtēja iestatījumi

***BRĪDINĀJUMS:* Veicot jebkādu regulēšanu, nekādā gadījumā nelieciet rokas vai kājas zem ierīces korpusa.**

***UZMANĪBU:* Nekādā gadījumā nevērsiet sniega izmešanas kanālu pret ierīces lietotāju, tuvumā esošiem cilvēkiem, transportlīdzekļiem vai tuvumā esošu ēku logiem.** Izsviestais sniegs vai nejauši savākti svešķermeņi var izraisīt smagas traumas. Vienmēr vērsiet izmešanas kanālu uz pretējo pusi no iespējamām briesmām.

Pūtēja ātruma regulēšana

Noregulējiet pūtēja ātrumu atbilstoši sniega apstākļiem. Pārvietojiet ātruma vadības sviru uz priekšu, lai palielinātu motora ātrumu, un pārvietojiet sviru atpakaļ, lai samazinātu ātrumu.

► **Att.16:** **1.** Ātruma vadības svira

Izmešanas virziena regulēšana

Izmešanas kanālu var pagriezt pa kreisi vai pa labi leņķī no 0 līdz 90 grādiem, ļaujot izmest sniegu tieši tur, kur vajadzīgs.

Pārvietojiet izmešanas kanāla virziena sviru uz priekšu, lai pagrieztu izmešanas kanālu pretēji pulksteņrādītāju kustības virzienam līdz 90 grādu leņķī pa kreisi, un pārvietojiet sviru atpakaļ, lai pagrieztu kanālu pulksteņrādītāju kustības virzienā līdz 90 grādu leņķī pa labi.

► **Att.17:** **1.** Kanāla virziena svira **2.** Izmešanas kanāls

Izmešanas leņķa regulēšana

Kanāla deflektoru var pagriezt uz augšu leņķī no 20 līdz 60 grādiem, ļaujot izmest sniegu tieši tur, kur vajadzīgs. Nospiediet atbrīvošanas mēlīti, lai atbloķētu deflektora pozīciju. Paceliet vai nolaidiet deflektoru vajadzīgajā augstumā atbilstoši sniega strūklai, kuru vēlaties izmest.

► **Att.18:** **1.** Kanāla deflektors **2.** Atbrīvošanas mēlīte

Lietojumi

Šī ierīce ir konstruēta sniega tīrīšanai no šaurām ietvēm, celiņiem, pakāpieniem, terasēm un mazākiem piebraucamajiem ceļiem, kad sniega dziļums ir mazāks par 300 mm.

Tīrīšanas dziļums mainās atkarībā no sniega dziļuma.

Lietojumi parasta sniega apstākļos

► **Att.19**

Lietojums	Att.	Sniega tips	Sniega stāvoklis	Sniega blīvums (g/l)
Lietderīgi	1	Svaigi uzsnidzis sniegs	Pūderveida sniegs, kas snieg sausā gaisā un aukstā laikā. Mīksts, irdens, viegli birst caur pirkstiem.	50 - 150
Lietderīgi	2	Nosēdies sniegs	Sniega kristāli salīp kopā. Viendabīga, poraina struktūra, līdzīga ledus sūklim.	150 - 300
Nelietderīgi	3	Sablīvēts sniegs	Sablīvēts sniegs, kas ir kusis un atkārtoti sasalis, izveidojot cietu sērsnas garozu kupenas virsū. Veidojas, kad mitra vai slapja sniega sega sasalst, krītoties temperatūrai.	300 vai vairāk
Nelietderīgi	4	Graudains sniegs	Relatīvi mitrs sniegs, kas ir atkusis virspusē un ir slapjš un smags. Kusis, pēc tam atkārtoti sasalis, bet sadalījies graudainās granulās.	300 vai vairāk

Ekspluatācijas pamati

Turiet roktura augšdaļu stingri ar abām rokām, kā parādīts attēlā.

Stāviet brīvi, lai ķermeņa svars vienmērīgi sadalītos uz abām kājām.

Novietojiet skrāpi (zem pārsega ierīces apakšā) plakaniski uz zemes. Pagrieziet sniega savākšanas pārsegu (gliemežtransportiera pārsegu) virzienā, kur vēlaties novākt sniegu.

Ieslēdziet ierīci. Stumiet ierīci uz priekšu. Rūpīgi uzmaniet stūrēšanas leņķi un virzības ātrumu uz priekšu atbilstoši sniega dziļumam un blīvumam.

► **Att.20**

***IEVĒRĪBAI:* Spēcīgā sānvējā sāciet no vēja puses un tad turpiniet darbu uz pavēja pusi.**

PIEZĪME: Darba laikā saglabājiet ērtu pozu. Centieties novietot skrāpi plakaniski uz zemes (sniega) virmas un stumiet ierīci uz priekšu, pieliekot savu svaru.

PIEZĪME: Pārvietojieties turp un atpakaļ, notīrot sniegu no attiecīgās zonas. Vairākas reizes pāriet vienai vietai var būt vieglāk, un bieži vien tas nodrošina labāku rezultātu nekā mēģinājumi notīrīt daudz sniega vienā piegājienā.

Sniega tīrīšanas darbība

***UZMANĪBU:* Uzmanieties no sniega, akmeņiem un citiem svešķermeņiem, kas var tikt izmesti uz priekšu neatkarīgi no izmešanas virziena iestatījuma.**

Pielāgojiet sniega izmešanas leņķi atbilstoši vēja virzienam, kā arī attiecībā pret sienām un jebkādiem ceļā esošajiem šķēršļiem.
► **Att.21**

***UZMANĪBU:* Pirms kanāla deflektora leņķa regulēšanas vienmēr izslēdziet ierīci.**

PIEZĪME: Regulējot sniega izmešanas leņķi, pievērsiet uzmanību vēja virzienam. Pat viegls vējiņš var ietekmēt jūsu darba rezultātu.

Uzskatāmi piemēri

Pirms ierīces lietošanas izprotiet, kā vadīt stūrēšanu un kanāla virzienu, kā arī gliemežtransportiera ātrumu.

Sniega pūšana noslēgtā teritorijā

— Samaziniet gliemežtransportiera ātrumu, pabīdot ātruma vadības sviru uz priekšu.
— Mainiet sniega izmešanas virzienu pa labi un pa kreisi, izmantojot kanāla virziena sviru.
► **Att.22**

Sniega pūšana atvērtā teritorijā

— Palieliniet gliemežtransportiera ātrumu, pavelkot ātruma vadības sviru atpakaļ.
— Iestatiet sniega izmešanas virzienu platā leņķī, izmantojot kanāla virziena sviru.
► **Att.23**

PIEZĪME: Pārvietojoties starp darba zonām, paceliet gliemežtransportiera pārsegu virs zemes, lai ierīces svars balstītos uz riteņiem. Pēc tam stumiet vai velciet ierīci.

► **Att.24**

TEHNISKĀ APKOPE

***BRĪDINĀJUMS:* Pirms uzglabāšanas, pārvietošanās starp darba zonām, pārbaudes vai apkopes vienmēr izņemiet no ierīces akumulatora kasetni.**

***BRĪDINĀJUMS:* Veicot pārbaudi vai apkopi, valkājiet cimdus.**

***BRĪDINĀJUMS:* Veicot pļaujmašīnas apkopes vai pārbaudes darbus, vienmēr valkājiet aizsargbrilles vai brilles ar sānu aizsargiem.**

***UZMANĪBU:* Pirms ierīces nešanas noteikti izņemiet akumulatora kasetni. Paceliet un nesiet ierīci uzmanīgi ar abām rokām.**

***IEVĒRĪBAI:* Nekad neizmantojiet gazolīnu, benzīnu, atšķaidītāju, spirtu vai līdzīgus šķidrumus. Tas var radīt izbalēšanu, deformāciju vai plaisas.**

Lai saglabātu izstrādājuma DROŠU un UZTICAMU darbību, remontdarbus, apkopi un regulēšanu uzticiet veikt tikai Makita pilnvarotam vai rūpnīcas apkopes centram, un vienmēr izmantojiet tikai Makita rezerves daļas.

Parastā apkope

1. Izņemiet akumulatora kasetni un pēc tam aizveriet akumulatora vāku.

2. Noslaukiet gružus un putekļus no ierīces augšpuses un ārējās virsmas, izmantojot ar maigu mazgāšanas līdzekli samitrinātu drānu vai tīrīšanas suku.

3. Novietojiet ierīci uz sāniem. Notīriet gružus, putekļus vai citus priekšmetus ierīces korpusa apakšā.
► **Att.25**

***IEVĒRĪBAI:* Nemazgājiet ierīci ar ūdeni.**

4. Pārbaudiet, vai visi uzgriežņi, bultskrūves, skrūves u. c. ir pievilkti cieši.

5. Pārbaudiet, vai kustīgās daļas nav bojātas, salūzušas vai nodilušas. Bojātās vai trūkstošās daļas jāremontē vai jāaizvieto.

6. Glabājiet ierīci drošā, sausā, bērniem nepieejamā vietā.

Roktura nolocīšana

***UZMANĪBU:* Izjaukšanas laikā vienmēr ar brīvo roku turiet rokturi.** Tas padara salocīšanas darbību drošu un vieglu.

Rokturi var nolocīt, lai atvieglotu ierīces pārnēsāšanu ar rokām un glabāšanu, aizņemot mazāk vietas.

1. Pagrieziet izmešanas kanālu uz priekšu, izmantojot kanāla virziena sviru.

2. Izņemiet no ierīces akumulatora kasetni. Tad aizveriet akumulatora vāku.

3. Atskrūvējiet visus kloķa uzgriežņus uz roktura vidusdaļas un augšdaļas.

Atskrūvējiet otro (iekšējo) vītni, lai roktura daļas varētu brīvi salocīt.

► **Att.26:** **1.** Pirmā (ārējā) vītne **2.** Otrā (iekšējā) vītne **3.** Kloķa uzgrieznis

4. Pavelciet roktura augšdaļas satveramo daļu atpakaļ ar vienu roku, ar otru tikmēr turot roktura vidusdaļu, lai stabilizētu ierīci.

► **Att.27:** **1.** Roktura augšdaļas tvereklis **2.** Roktura vidusdaļas tvereklis **3.** Roktura apakšdaļas tvereklis

5. Paceliet roktura vidusdaļu, pavelkot to uz augšu vertikālā pozīcijā, ar vienu roku turot aiz roktura vidusdaļas tverekļa, bet ar otru – aiz roktura apakšdaļas tverekļa.

6. Piespiediet roktura vidusdaļu un bīdiet to uz priekšu, lai salocītu rokturi glabāšanas pozīcijā.

7. Pilnībā nolaidiet kanāla deflektora leņķi. Pēc tam bīdiet roktura vidusdaļas tverekli lejup uz priekšu, līdz tas balstās uz izmešanas kanāla atbrīvošanas mēlītes.

► **Att.28:** **1.** Roktura vidusdaļas tvereklis **2.** Izmešanas kanāls **3.** Atbrīvošanas mēlīte

IEVĒRĪBAI: **Raugieties, lai elastīgie vadi nebūtu aizķērušies aiz roktura daļām vai starp tām.**

► **Att.29**

Pārsegšana

Sapakojamais pārsegs nodrošina ērtu aizsardzību pret putekļiem un saules radītiem bojājumiem gadiem ilgi. Elastīga apakšmala notur pārsegu stabilu vējā.

1. Atlokiet pārsegu un izklājiet to līdzeni.

Raugieties, lai kabata ar rāvējslēdzēju būtu savietota ar ierīces aizmuguri.

2. Pārvelciet pārsega priekšgalu pār ierīces skrāpja stieni.

3. Ietiniet ierīci no priekšas uz aizmuguri, gādājot, lai pārsegs pilnībā pārklāj ierīces virsmu, rokturi un aizmugures daļu.

4. Pabāziet pārsegu zem riteņiem un raugieties, lai tas sānos nosegtu visu ierīces augstumu.

► **Att.30:** **1.** Kabata ar rāvējslēdzēju

PIEZĪME: Pēc lietošanas salokiet pārsegu tā, lai tas platumā atbilstu kabatai ar rāvējslēdzēju. Apgrieziet kabatu uz kreiso pusi. Salokiet un iespiediet pārējo pārsegu kabatā.

Glabāšana

IEVĒRĪBAI: **Glabājiet akumulatora kasetnes iekštelpās istabas temperatūrā.** Zema temperatūra ievērojami pasliktina akumulatora veiktspēju.

Glabājiet ierīci iekštelpās vēsā, sausā un slēgtā vietā. Neglabājiet ierīci vietās, kur temperatūra var sasniegt vai pārsniegt 40 °C (104 °F).

1. Izņemiet akumulatora kasetni.

2. Notīriet ierīci.

3. Informāciju par to, kā salocīt roktura augšdaļu un vidusdaļu, skatiet nodaļā „*Roktura nolocīšana*".

4. Ja ierīce netiks lietota ilgāku laiku nesezonas laikā, rūpīgi notīriet gliemežtransportieri un ierīces korpusu un veiciet tā apkopi. Pārbaudiet , vai visas ierīces daļas ir pilnīgi sausas, lai novērstu rūsēšanu.

Skrāpja nomaiņa

IEVĒRĪBAI: **Nomaiņa jāveic Makita pilnvarotā vai rūpnīcas servisa centrā, izmantojot tikai Makita rezerves daļas.**

Skrāpis (zem pārsega ierīces apakšā) ir jānomaina, kad berzes dēļ ir nodilušas skrāpja ribas.

► **Att.31:** **1.** Skrāpis **2.** Skrāpja riba

PROBLĒMU NOVĒRŠANA

Pirms vienošanās par remontu vispirms veiciet savu pārbaudi. Ja konstatējat problēmu, kas rokasgrāmatā nav aprakstīta, nemēģiniet izjaukt darbarīku. Tā vietā vērsieties Makita pilnvarotā servisa centrā un remontam vienmēr izmantojiet tikai Makita rezerves daļas.

Neatbilstošas darbības stāvoklis	**Iespējamais iemesls (kļūme)**	**Risinājums**
Rokturis nav pareizā pozīcijā.	Rokturis ir uzstādīts nepareizi.	Pārbaudiet, vai bultskrūves ir pareizi uzstādītas caur rokturi. Pārbaudiet, vai kloķa uzgriežņi ir stingri pievilkti. Skatiet šajā rokasgrāmatā, kā samontēt rokturi.
Ierīci nevar iedarbināt.	Akumulatora kasetne ir izlādējusies.	Uzlādējiet akumulatora kasetni.
	Akumulatora kasetne ir pārāk auksta.	Izņemiet no ierīces akumulatora kasetni. Novietojiet akumulatora kasetni lādētājā un ļaujiet tai lādēties 10 minūtes. Izņemiet akumulatora kasetni no lādētāja un uzstādiet to atpakaļ ierīcē.
	Akumulatora kasetne nav pareizi uzstādīta.	Skatiet šajā rokasgrāmatā, kā pareizi uzstādīt akumulatora kasetni.
	Akumulatora kasetne ir bojāta.	Nomainiet to pret jaunu.
	Slēdzis ir bojāts.	Nomainiet to pret jaunu. Lūdziet veikt remontu vietējā pilnvarotā apkopes centrā.
	Gliemežtransportieris ir iestrēdzis.	Izņemiet no ierīces akumulatora kasetni, pārbaudiet gliemežtransportieri, iztīriet gružus.
Motors ir ieslēgts, bet gliemežtransportieris negriežas.	Dzensiksna ir bojāta.	Nomainiet to pret jaunu. Lūdziet veikt remontu vietējā pilnvarotā apkopes centrā.

PAPILDU PIEDERUMI

⚠***UZMANĪBU:*** **Kopā ar šajā rokasgrāmatā aprakstīto Makita darbarīku ieteicams izmantot norādītos piederumus vai palīgierīces.** Izmantojot citus piederumus vai palīgierīces, var izraisīt traumas. Piederumu vai palīgierīci izmantojiet tikai paredzētajam nolūkam.

Ja jums vajadzīga palīdzība vai precīzāka informācija par šiem piederumiem, vērsieties savā tuvākajā Makita apkopes centrā.

- Makita oriģinālais akumulators un lādētājs

PIEZĪME: Daži sarakstā norādītie izstrādājumi var būt iekļauti izstrādājuma komplektācijā kā standarta piederumi. Tie dažādās valstīs var būt atšķirīgi.

SPECIFIKACIJOS

Modelis:		**SN001G**
Sniego valymo plotis		530 mm
Be apkrovos		1 400–2 100 min^{-1}
Sniego valymo gylis [*1] [*2] (maks.)		300 mm
Išmetimo latako kryptis		180°
Matmenys (I x P x A)	išlanksčius	1 370 mm x 540 mm x 975 mm
	sulanksčius	800 mm x 540 mm x 700 mm
Vardinė įtampa		Nuolatinė 36 V – 40 V maks.
Grynasis svoris		17,6–18,8 kg
Apsaugos laipsnis		IPX4

[*1] Valymo gylis priklauso nuo sniego savybių.
[*2] Gylis matuojamas valant šviežiai iškritusį sniegą.

- Atliekame tęstinius tyrimus ir nuolatos tobuliname savo gaminius, todėl čia pateikiamos specifikacijos gali būti keičiamos be įspėjimo.
- Skirtingose šalyse specifikacijos gali skirtis.
- Grynojo svorio vertė apima lengviausią ir sunkiausią priedų ir akumuliatoriaus (-ių) kasetės (-čių) derinį, kuris (-ie) nurodytas (-i) naudojimo instrukcijoje.

Tinkama akumuliatoriaus kasetė ir (arba) įkroviklis

Akumuliatoriaus kasetė	BL4020 / BL4025 / BL4040* / BL4040F* / BL4050F* / BL4080F* *: rekomenduojamas akumuliatorius
Įkroviklis	DC40RA / DC40RB / DC40RC / DC40WA

- Atsižvelgiant į gyvenamosios vietos regioną, kai kurios pirmiau nurodytos akumuliatoriaus kasetės ir įkrovikliai gali būti neprieinami.

⚠ ***ĮSPĖJIMAS:*** **Naudokite tik akumuliatoriaus kasetes ir įkroviklius, kurie nurodyti anksčiau.** Naudojant bet kurias kitas akumuliatoriaus kasetes ir įkroviklius, gali kilti sužeidimo ir gaisro pavojus.

Simboliai

Toliau yra nurodyti simboliai, kurie gali būti naudojami įrangai. Prieš naudodami įsitikinkite, kad suprantate jų reikšmę.

⚠	Būkite itin atsargūs ir dėmesingi.
	Perskaitykite instrukcijų vadovą.
	Naudokite šalmą, apsauginius akinius ir klausos apsaugines priemones.
	Kad nesusižalotumėte, laikykite rankas, kojas ir kitas kūno dalis atokiau nuo besisukančio sraigto.
	Nevalykite užsikimšusio latako rankomis.
	Mūvėkite apsaugines pirštines ir avėkite apsauginę avalynę.
	**PERSPĖJIMAS!** Nežiūrėkite į įjungtą lempą.
	**ĮSPĖJIMAS!** Saugokite įrenginį nuo lietaus ir nenaudokite jo drėgnoje aplinkoje. Laikykite sausai.
	**PAVOJUS!** Pavojus įsipjauti (netekti galūnių): laikykite rankas, kojas ir drabužius atokiai nuo besisukančio sraigto, kad nesusižalotumėte.
	Nevalykite užsikimšusio sraigto korpuso rankomis. Prieš šalindami šiukšleles, sustabdykite variklį.
	**PERSPĖJIMAS!** Saugokitės akmenų ir kitų pašalinių daiktų, kuriuos įrenginys gali išsviesti.
	Pašaliniai asmenys ir gyvūnai turėtų laikytis bent 15 m atstumu nuo įrenginio.
	**PAVOJUS!** LAIKYKITE RANKAS IR PĖDAS ATOKIAI

	**ĮSPĖJIMAS!** Prieš atlikdami techninės priežiūros darbus, atjunkite akumuliatorių.
	Akumuliatorių kasetes laikykite patalpoje, kambario temperatūroje. Žemoje temperatūroje akumuliatoriaus našumas gerokai sumažėja.
	Prieš šalindami bet kokias šiukšleles, sustabdykite variklį. Išjungus įrenginį, rotacinė dalis dar veikia kelias sekundes.
	Garantuojamas garso galios lygis pagal ES lauko triukšmo direktyvą.
	Garso galios lygis pagal Australijos NSW triukšmo kontrolės reglamentą

Numatytoji naudojimo paskirtis

Šis akumuliatorinis sniego valytuvas skirtas sniegui šalinti ir valyti nuo šaligatvių, terasų, privažiavimų ir kitų lygių asfaltuotų paviršių. Nenaudokite jo jokiais kitais tikslais.

Triukšmas

Įprastas triukšmo A lygis, nustatytas pagal ISO8437-4:
Garso slėgio lygis (L_{pA}): 70 dB (A) arba mažiau
Paklaida (K): 3 dB (A)

PASTABA: Paskelbta (-os) triukšmo reikšmė (-ės) nustatyta (-os) pagal standartinį testavimo metodą ir jį galima naudoti vienam įrankiui palyginti su kitu.

PASTABA: Paskelbta (-os) triukšmo reikšmė (-ės) taip pat gali būti naudojama (-os) norint preliminariai įvertinti triukšmo poveikį.

⚠***ĮSPĖJIMAS:*** **Dėvėkite ausų apsaugą.**

⚠***ĮSPĖJIMAS:*** **Faktiškai naudojant elektrinį įrankį, keliamo triukšmo dydis gali skirtis nuo paskelbtos (-ų) reikšmės (-ių), priklausomai nuo būdų, kuriais yra naudojamas šis įrankis, ir ypač nuo to, kokio tipo ruošinys apdirbamas.**

⚠***ĮSPĖJIMAS:*** **Siekdami apsaugoti operatorių, būtinai įvertinkite saugos priemones, remdamiesi vibracijos poveikio įvertinimu esant faktinėms naudojimo sąlygoms (atsižvelgdami į visas darbo ciklo dalis, pavyzdžiui, ne tik kiek laiko įrankis veikia, bet ir kiek kartų jis yra išjungiamas bei kai jis veikia be apkrovų).**

Vibracija

Nepertraukiamos vibracijos bendroji vertė (triašio vektoriaus suma), nustatyta pagal standartą ISO8437-4:
Vibracijos emisija (a_h): 2,5 m/s^2 arba mažiau
Paklaida (K): 1,5 m/s^2

PASTABA: Paskelbta (-os) vibracijos bendroji (-osios) reikšmė (-ės) nustatyta (-os) pagal standartinį testavimo metodą ir jį galima naudoti vienam įrankiui palyginti su kitu.

PASTABA: Paskelbtoji (-osios) bendroji (-osios) vibracijos vertė (-ės) taip pat gali būti naudojama (-os) atliekant preliminarų poveikio vertinimą.

⚠***ĮSPĖJIMAS:*** **Faktiškai naudojant elektrinį įrankį, vibracijos emisija gali skirtis nuo paskelbtosios (-ųjų) bendrosios (-ųjų) vertės (-čių), atsižvelgiant į būdus, kuriais yra naudojamas šis įrankis.**

⚠***ĮSPĖJIMAS:*** **Siekdami apsaugoti operatorių, būtinai įvertinkite saugos priemones, remdamiesi vibracijos poveikio įvertinimu esant faktinėms naudojimo sąlygoms (atsižvelgdami į visas darbo ciklo dalis, pavyzdžiui, ne tik kiek laiko įrankis veikia, bet ir kiek kartų jis yra išjungiamas bei kai jis veikia be apkrovų).**

Atitikties deklaracijos

Tik Europos šalims

Atitikties deklaracijos įtrauktos į šios naudojimo instrukcijos A priedą.

SAUGOS ĮSPĖJIMAI

Bendrieji įspėjimai dirbant elektriniais įrankiais

⚠***ĮSPĖJIMAS*** **Perskaitykite visus saugos įspėjimus, nurodymus, peržiūrėkite paveikslėlius ir techninės sąlygas, pateiktas su šiuo elektriniu įrankiu.** Nesilaikant toliau pateiktų nurodymų, galima patirti elektros šoką, sunkų sužalojimą ir (arba) sukelti gaisrą.

Išsaugokite visus įspėjimus ir instrukcijas, kad galėtumėte jas peržiūrėti ateityje.

Terminas „elektrinis įrankis“ pateiktuose įspėjimuose reiškia į maitinimo tinklą jungiamą (laidinį) elektrinį įrankį arba akumuliatoriaus maitinamą (belaidį) elektrinį įrankį.

Darbo vietos sauga

1. **Pasirūpinkite, kad darbo vieta būtų švari ir gerai apšviesta.** Užgriozdintos ir tamsios vietos dažnai yra nelaimingų atsitikimų priežastimi.
2. **Nedirbkite elektriniais įrankiais sprogioje aplinkoje, pavyzdžiui, kai yra degių skysčių, dujų ar dulkių.** Elektriniai įrankiai skleidžia kibirkštis, kurios gali uždegti dulkes arba garus.
3. **Dirbdami elektriniu įrankiu neleiskite šalia būti vaikams ar kitiems žiūrovams.** Atitraukę dėmesį galite prarasti valdymą.

Elektros sauga

1. **Elektrinio įrankio kištukas privalo atitikti lizdą. Niekada niekaip nemodifikuokite kištuko. Nenaudokite jokių kištukų adapterių su**

įžemintais elektriniais įrankiais. Nemodifikuoti kištukai ir juos atitinkantys lizdai sumažins elektros smūgio riziką.

2. **Venkite liestis su įžemintais paviršiais, pavyzdžiui, vamzdžiais, radiatoriais, viryklėmis ir šaldytuvais.** Elektros smūgio rizika padidėja, jei jūsų kūnas yra įžemintas.
3. **Nelaikykite elektrinių įrankių lietuje ar drėgmėje.** Vanduo, pakliuvęs į elektrinį įrankį, padidina elektros smūgio riziką.
4. **Atsargiai elkitės su elektros laidu. Niekada nenaudokite laido elektriniam įrankiui nešti, jam ar kištukui traukti. Saugokite laidą nuo karščio, alyvos, aštrių kraštų ir judančių dalių.** Pažeistas arba supainiotas laidas padidina riziką gauti elektros smūgį.
5. **Kai elektrinį įrankį naudojate lauke, naudokite ilgintuvą, tinkamą naudoti lauke.** Tinkamo naudoti lauke laido naudojimas sumažina riziką gauti elektros smūgį.
6. **Jeigu elektrinį įrankį neišvengiamai reikia naudoti drėgnoje vietoje, naudokite likutinės elektros srovės saugiklį (RCD).** Naudojant RCD saugiklį mažėja elektros smūgio pavojus.
7. **Elektriniai įrankiai gali sukurti naudotojui nekenksmingus elektromagnetinius laukus (EML).** Tačiau, prieš naudodami šį elektrinį įrankį, širdies stimuliatorių ir kitų panašių medicinos įrenginių naudotojai turi susisiekti su savo įrenginio gamintoju ir (arba) gydytoju ir pasikonsultuoti.

Asmeninė sauga

1. **Būkite budrūs, stebėkite, ką darote, ir vadovaukitės sveiku protu, kai naudojate elektrinį įrankį. Nenaudokite elektrinio įrankio, kol esate pavargę arba veikia vaistai, alkoholis ar narkotikai.** Dėl nedėmesingumo darbo su elektriniais įrankiais metu galima rimtai susižeisti.
2. **Naudokite asmenines saugos priemones. Visada naudokite akių apsaugos priemones.** Apsauginės priemonės, pavyzdžiui, respiratorius, apsauginiai batai neslidžiais padais, šalmas ar ausų apsaugos, naudojamos atitinkamomis sąlygomis, sumažina susižeidimo pavojų.
3. **Būkite atsargūs, kad netyčia neįjungtumėte įrankio. Prieš įjungdami įrankį į elektros tinklą ir (arba) įdėdami akumuliatorių bloką, paimdami ar nešdami įrankį visuomet patikrinkite, ar išjungtas jo jungiklis.** Jei nešate elektrinius įrankius laikydami pirštą ant jungiklio arba įjungiate elektrinius prietaisus su įjungtu jungikliu į tinklą, patys šaukiatės nelaimės.
4. **Prieš įjungdami elektrinį įrankį, išimkite visus reguliavimo raktus arba sukimo raktą.** Dėl sukamoje įrankio dalyje palikto rakto galima susižeisti.
5. **Nepersitempkite. Visuomet tvirtai stovėkite ant žemės, išlaikykite pusiausvyrą.** Tai leidžia geriau valdyti elektrinį įrankį netikėtose situacijose.
6. **Tinkamai apsirenkite. Nedėvėkite palaidų drabužių arba papuošalų. Plaukus ir drabužius laikykite atokiau nuo judančių dalių.** Judančios dalys gali įtraukti laisvus drabužius, papuošalus arba ilgus plaukus.
7. **Jei pateikiami dulkių surinkimo ir pašalinimo priedai, įsitikinkite, ar jie prijungti ir naudojami tinkamai.** Surenkant dulkes gali sumažėti su dulkėmis susiję pavojai.
8. **Neleiskite žinioms, gautoms dažnai naudojant įrankius, atsipalaiduoti ir nepaisyti įrankio saugos principų.** Dėl neatsargaus darbo per sekundės dalį galima susižaloti.
9. **Visada naudodami elektrinius įrankius užsidėkite apsauginius akinius, kad apsaugotumėte savo akis nuo sužalojimų. Akiniai turi atitikti ANSI Z87.1 reikalavimus JAV, EN 166 reikalavimus Europoje arba AS/NZS 1336 reikalavimus Australijoje / Naujojoje Zelandijoje. Australijoje / Naujojoje Zelandijoje taip pat teisiškai privaloma naudoti veido skydelį.**

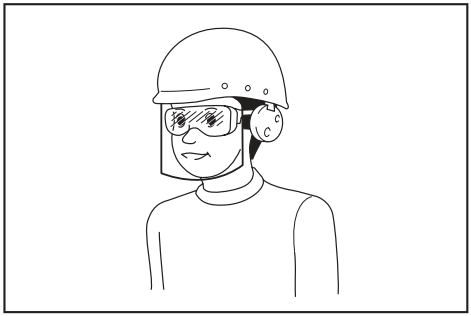

Darbdavys privalo užtikrinti, kad įrankio operatoriai ir kiti šalia jo darbo vietos esantys asmenys naudotų tinkamas apsaugos priemones.

Elektrinio įrankio naudojimas ir priežiūra

1. **Dirbdami elektriniu įrankiu nenaudokite jėgos. Naudokite tinkamą elektrinį įrankį pagal savo poreikius.** Tinkamu elektriniu įrankiu, parinkę spartą, kuriai jis buvo sukurtas, darbą atliksite geriau ir saugiau.
2. **Nenaudokite elektrinio įrankio, jei jungiklis neįjungia ar neišjungia įrankio.** Visi įrankiai, kurių negalima valdyti jungikliu, yra pavojingi ir turi būti taisomi.
3. **Atjunkite kištuką nuo elektros tinklo ir (arba) išimkite akumuliatorių (jei jį galima atjungti) iš elektrinio įrankio prieš reguliuodami, keisdami priedus arba laikydami elektrinius įrankius.** Tokios atsargumo priemonės sumažina riziką atsitiktinai įjungti elektrinį įrankį.
4. **Elektrinius įrankius laikykite vaikams nepasiekiamoje vietoje ir neleiskite žmonėms, nesusipažinusiems su šiuo elektriniu įrankiu ar jo instrukcija, juo naudotis.** Neapmokytiems naudotojams naudojant elektrinius įrankius kyla pavojus.
5. **Prižiūrėkite elektrinius įrankius ir priedus. Patikrinkite, ar judančios dalys gerai pritvirtintos ir yra tinkamoje padėtyje, ar nėra lūžusių dalių ir bet kokių kitų būsenų, kurios gali daryti įtaką elektriniams įrankiams juos naudojant. Esant pažeidimams, prieš tolimesnį naudojimą atiduokite elektrinį įrankį sutaisyti.** Daug nelaimingų atsitikimų įvyksta dėl prastai prižiūrimų elektrinių įrankių.
6. **Prižiūrėkite, kad pjovimo įrankiai būtų švarūs ir aštrūs.** Tinkamai prižiūrimi pjovimo įrankiai su aštriais ašmenimis mažiau sukimba ir juos

lengviau valdyti.

7. **Elektrinį įrankį, jo priedus ir dalis naudokite pagal šiuos nurodymus, atsižvelgdami į darbo sąlygas ir atliekamą darbą.** Naudojant elektrinį įrankį darbams, kuriems jis nėra skirtas, galima sukelti pavojų.
8. **Rankenos ir paėmimo paviršiai turi būti sausi, švarūs, ant jų neturi būti alyvos ir tepalo.** Jei rankenos ir paėmimo paviršiai bus slidūs, netikėtais atvejais negalėsite saugiai naudoti ir valdyti įrankį.
9. **Naudodami įrankį nenaudokite medžiaginių darbo pirštinių, kurios gali įsipainioti.** Medžiaginėms darbinėms pirštinėms įsipainiojus į judamąsias dalis galima patirti sužalojimų.

Akumuliatorinio įrankio naudojimas ir priežiūra

1. **Įkraukite naudodami tik gamintojo nurodytą įkroviklį.** Įkroviklis, kuris tinka vienam akumuliatorių tipui įkrauti, gali kelti gaisro pavojų, jei bus naudojamas su kitų tipų akumuliatoriais.
2. **Elektrinius įrankius naudokite tik su specialiai jiems skirtais akumuliatoriais.** Naudojant bet kurį kitą akumuliatorių gali kilti sužeidimo ir gaisro pavojus.
3. **Kai akumuliatorius nėra naudojamas, laikykite jį toliau nuo kitų metalinių daiktų, pavyzdžiui, popieriaus sąvaržėlių, monetų, raktų, vinių, varžtų ir kitų mažų metalinių daiktų, dėl kurių gali kilti trumpasis jungimas tarp kontaktų.** Akumuliatorių kontaktų trumpasis jungimas gali būti nudegimų arba gaisro priežastimi.
4. **Netinkamai naudojant iš akumuliatoriaus gali ištekėti skysčio. Venkite sąlyčio su juo. Jei sąlytis atsitiktinai įvyko, gausiai nuplaukite vandeniu. Jei skysčio pateko į akis, kreipkitės į gydytoją.** Iš akumuliatoriaus išbėgęs skystis gali sudirginti arba nudeginti odą.
5. **Nenaudokite sugadinto ar modifikuoto akumuliatoriaus arba įrankio.** Sugadinti arba modifikuoti akumuliatoriai gali veikti nejprastai, todėl gali kilti gaisras, sprogimas arba sužalojimo rizika.
6. **Saugokite akumuliatorių arba įrankį nuo ugnies ar pernelyg aukštos temperatūros.** Dėl ugnies ar 130 °C viršijančios temperatūros gali kilti sprogimas.
7. **Laikykitės visų įkrovimo nurodymų ir nekraukite akumuliatoriaus ar įrankio, kai temperatūra neatitinka nurodymuose pateikto temperatūros intervalo.** Netinkamai įkraunant arba įkraunat esant kitam nei nustatytas temperatūros intervalui, gali būti sugadintas akumuliatorius ar padidėti gaisro rizika.

Techninė priežiūra

1. **Tegu jūsų elektrinio įrankio techninę priežiūrą atlieka kvalifikuotas remonto meistras, naudodamas tik identiškas atsargines dalis.** Tai užtikrina, kad elektrinis įrankis liks saugus naudoti.
2. **Niekada neatlikite pažeistų akumuliatorių techninės priežiūros.** Akumuliatorių techninę priežiūrą turi atlikti tik gamintojas arba įgaliotieji techninės priežiūros paslaugų teikėjai.
3. **Laikykitės instrukcijoje pateiktų nurodymų dėl tepimo ir priedų keitimo.**

Sniego valytuvo saugos įspėjimai

Bendroji dalis

1. **Šis įrenginys gali amputuoti rankas ir kojas bei išsviesti daiktus. Jei nesilaikysite toliau pateiktų saugos nurodymų, galite sunkiai susižeisti.**

Mokymasis

1. **Prieš pradėdami naudoti sniego valytuvą, perskaitykite ir išsiaiškinkite visus nurodymus, pateiktus ant įrenginio ir šiame vadove, ir jų laikykitės. Nuodugniai susipažinkite su valdymo elementais ir kaip tinkamai naudoti šį įrenginį. Žinokite, kaip greitai sustabdyti sniego valytuvą ir atjungti valdymo elementus.**
2. **Niekada neleiskite įrenginiu naudotis vaikams. Niekada neleiskite įrenginiu naudotis suaugusiesiems be tinkamo instruktažo.**
3. **Saugokite, kad darbinėje zonoje nebūtų žmonių, ypač – mažų vaikų.**
4. **Būkite atsargūs, kad nepaslystumėte ir nenukristumėte, ypač – dirbdami įrenginiu atbuline eiga.**
5. **Ilgai ir nepertraukiamai veikiant vibracijai, pažeidžiamos operatoriaus kraujagyslės arba nervų sistema ir pirštuose, plaštakose, rankose arba pečiuose atsiranda simptomų. Vibracijos poveikį gali padėti sumažinti darbų keitimas ir tinkamai parinktos poilsio pertraukėlės. Dirbti nepratę žmonės, pvz., pagyvenę asmenys, turi būti ypač atsargūs dėl kūnui tenkančio krūvio.**
6. **Dirbdami įrenginiu viešuosiuose keliuose, stebėkite aplinką.** Būtinai susipažinkite su vietiniais reglamentais bei kelių eismo taisyklėmis ir jų laikykitės.

Pasiruošimas

1. **Kruopščiai apžiūrėkite vietą, kurioje bus naudojamas įrenginys, ir pašalinkite visus kilimėlius, rogutes, lentas, akmenis, elektros kabelius, medžio šakas, žvyrą ir kitus pašalinius daiktus.** Atminkite: kai kurių objektų galima nepastebėti, nes juos gali dengti sniegas. Išsviesti objektai gali sužaloti.
2. **Kad galėtumėte dirbti įrenginiu, užsivilkite tinkamus žieminius drabužius. Venkite laisvų drabužių, kurie gali įsipainioti į judančias dalis. Dėvėkite avalynę, kuri leistų stabiliau stovėti ant slidžių paviršių.**
3. **Siekdami apsaugoti akis nuo pašalinių objektų, kuriuos įrenginys gali išsviesti, dirbdami, reguliuodami arba remontuodami visada dėvėkite apsauginius akinius arba veido skydelį.**
4. **Niekada nebandykite atlikti jokių reguliavimo darbų veikiant varikliui.**
5. **Naudokite asmenines saugos priemones. Visada naudokite akių apsaugos priemones.** Apsauginės priemonės, pavyzdžiui, respiratorius, apsauginiai batai neslidžiais padais, šalmas ar ausų apsaugos, naudojamos atitinkamomis

sąlygomis, sumažina susižeidimo pavojų.

6. **Prieš įdėdami ir išimdami akumuliatoriaus kasetę, nuvalykite ant įrenginio stogo susikaupusį sniegą.**

Naudojimas

1. **Nekiškite rankų arba kojų artyn prie besisukančių dalių arba po jomis. Visada stovėkite atokiai nuo išmetimo angos.**
2. **Nedirbkite sniego valytuvu ant žvyrkelių ir šaligatvių. Kirsdami žvyrkelius arba šaligatvius, būkite itin atsargūs. Saugokitės slaptų pavojų ir dirbdami netoli viešųjų kelių būkite budrūs.**
3. **Atsitrenkę į pašalinį objektą, išjunkite variklį, išimkite iš įrenginio akumuliatorių ir kruopščiai apžiūrėkite, ar sniego valytuvas nebuvo pažeistas. Prieš vėl įjungdami ir naudodami sniego valytuvą, suremontuokite įrenginį.**
4. **Jei įrenginys pradėtų neįprastai vibruoti, sustabdykite variklį ir nedelsdami išsiaiškinkite priežastį.** Vibracija paprastai reiškia problemos grėsmę.
5. **Prireikus palikti darbo vietą, atkimšti sparnuotės korpusą arba išmetimo lataką, taip pat – vykdyti bet kokius remonto, reguliavimo arba tikrinimo darbus, sustabdykite variklį ir išimkite akumuliatorių iš įrenginio.**
6. **Dirbdami šlaituose būkite itin atsargūs.**
7. **Niekada nedirbkite įrenginiu, jei nėra įrengtų ir veikiančių tinkamų apsaugų bei kitų saugos įtaisų.**
8. **Niekada nenukreipkite išmetimo angos į žmones ar vietas, kuriose gali būti padaryta žalos turtui. Pasirūpinkite, kad vaikai ir kiti asmenys būtų atokiau.**
9. **Neperkraukite įrenginio, bandydami valyti sniegą per dideliu greičiu.**
10. **Niekada neleiskite įrenginio transportavimo greičiu ant slidžių paviršių. Dirbdami atbuline eiga, apsižvalgykite ir būkite atsargūs.**
11. **Prieš transportuodami arba nustoję naudoti įrenginį, atjunkite sparnuotės maitinimą.**
12. **Naudokite tik įrenginio gamintojo patvirtintus priedus bei reikmenis.**
13. **Niekada nedirbkite įrenginiu, jei nėra gero matomumo arba apšvietimo. Būtinai stovėkite stabiliai ir tvirtai laikykite rankenas.**
14. **Vaikščiokite, o ne bėgiokite.** Kitaip gali įvykti nelaimingas atsitikimas paslydus, suklupus, nukritus arba susidūrus ir galima susižaloti.
15. **Niekada nelieskite karšto variklio arba įrenginio.**
16. **Saugokite visas kūno dalis ir laisvus drabužius nuo judančių dalių.** Taip sumažinsite tikimybę susižeisti dėl sąlyčio su judančiomis dalimis.
17. **Venkite naudoti įrenginį lyjant lietui arba ant šlapio šlaito, slidžioje vietoje arba ant nestabilaus pagrindo.**
18. **Atlikdami avarinio stabdymo manevrą, atsargiai išlaikykite įrenginio pusiausvyrą.** Jei prarasite įrenginio kontrolę, kol besisukančios dalys visiškai nesustojo, galite sunkiai susižeisti jūs ir kiti darbinėje zonoje esantys asmenys.
19. **Niekada nedirbkite įrenginiu, jei netoliese yra žmonių, ypač – vaikų arba gyvūnų augintinių.** Išsviedžiamas sniegas arba kiti objektai gali sunkiai sužaloti.
20. **Darbo metu pašaliniai asmenys arba gyvūnai turi būti ne mažesniu nei 15 m (50 pėd.) atstumu iki įrenginio. Sustabdykite įrenginį, kai tik kas nors prie jo priartėja. Kai dirbate su dviem arba daugiau žmonių, laikykitės bent 15 m (50 pėd.) atstumo vienas nuo kito ir paskirkite prižiūrėtoją.**
21. **Įrenginį gali valdyti tik vienas operatorius. Vienu metu įrenginiu negali dirbti du arba daugiau žmonių.**
22. **Tam tikromis sąlygomis, esant žemai temperatūrai, įrenginio komponentai gali užšalti. Nenaudokite įrenginio, jei užšalo jo mechaninės dalys.**
23. **Nenaudokite įrenginio ant užšalusių ežerų, upių arba panašiose vietose.** Įskilęs ledas gali kelti pavojų įlūžti ir galite žūti arba sunkiai susižaloti.
24. **Nedirbkite įrenginiu sningant, lyjant arba ant šlapios dangos. Saugokite įrenginį nuo lietaus ir drėgmės.** Į įrenginį patekęs vanduo gali padidinti elektros šoko arba veikimo sutrikimo, dėl kurio gali būti sužaloti žmonės, riziką.
25. **Įrankio nenaudokite sprogiojoje aplinkoje, pvz., kur yra liepsnųjų skysčių, dujų arba dulkių.** Įrenginys generuoja kibirkštis, kurios gali uždegti dulkes arba garus.

Užsikimšusio išleidimo deflektoriaus valymas

1. **Dažniausia su sniego valytuvais susijusių sužalojimų priežastis yra besisukančios sparnuotės, esančios išmetimo deflektoriaus viduje, palietimas. Niekada nevalykite išleidimo deflektoriaus ranka.**
2. **Kaip išvalyti deflektorių?**
   - **Išjunkite įrenginį ir išimkite akumuliatorių.**
   - **Palaukite 10 sekundžių, kad įsitikintumėte, jog sparnuotė nustojo suktis.**
   - **Visada naudokite valymo įrankį. Nevalykite tiesiogiai rankomis.**

Techninė priežiūra ir sandėliavimas

1. **Dažnai tikrinkite, ar varžtai tinkamai užveržti, kad įsitikintumėte, jog įranga veikia saugiai.**
2. **Jei sniego valytuvą ketinate sandėliuoti ilgiau, visada žr. naudojimo instrukciją, kurioje pateikiama svarbios informacijos.**
3. **Pagal poreikį prižiūrėkite (pakeiskite) saugos etiketes.**
4. **Praėjus kelioms minutėms po sniego valymo leiskite įrenginiui paveikti, kad neužšaltų sparnuotė.**
5. **Prieš valydami, remontuodami arba tikrindami sniego valytuvą, sustabdykite variklį ir įsitikinkite, kad sparnuotė ir visos judančios dalys sustojo. Išimkite akumuliatorių iš įrenginio, kad kas nors netyčia nepaleistų variklio.**

6. **Prieš įjungdami įrenginį, nuimkite visus veržliarakčius.** Palikus prie įrenginio pritvirtintą veržliaraktį, galima susižaloti.

Elektros ir akumuliatoriaus sauga

1. **Nemeskite akumuliatoriaus (-ių) į ugnį.** Akumuliatoriaus elementas gali sprogti. Pasitikrinkite, ar vietiniai įstatymai nenurodo specialaus išmetimo būdo.
2. **Neatidarykite ir neardykite akumuliatoriaus (-ių).** Ištekėjęs elektrolitas yra ėsdinančioji medžiaga, kuri gali pažeisti akis ar odą. Nurytas jis gali apnuodyti.
3. **Lauke neįkraukite akumuliatoriaus lyjant, sningant arba drėgnose vietose.**
4. **Nekraukite akumuliatoriaus lauke.**
5. **Neimkite įkroviklio, įskaitant įkroviklio kištuką ir gnybtus, drėgnomis rankomis.**
6. **Venkite pavojingos aplinkos. Nenaudokite įrenginio drėgnoje arba šlapioje vietoje. Saugokite jį nuo lietaus.** Į įrenginį patekęs vanduo padidins elektros šoko pavojų.

Papildomi nurodymai dėl saugos

1. **Patikrinkite pažeistas dalis.** Prieš toliau naudodami prietaisą, atidžiai apžiūrėkite sugadintą apsaugą ar kitą dalį ir nustatykite, ar ji veiks tinkamai ir atliks savo funkciją. Patikrinkite, ar judamosios dalys tinkamai sulygiuotos, ar neliečia viena kitos, ar nėra sulūžusių dalių ir įtvarų, ar nekilo kitų sąlygų, galinčių turėti įtakos įrenginio veikimui. Sugadintą apsaugą arba kitą dalį reikia tinkamai suremontuoti arba pakeisti mūsų įgaliotajame priežiūros centre, nebent šioje instrukcijoje būtų nurodyta kitaip.
2. **Saugokitės, kad netyčia nepaleistumėte. Neneškite įrenginio su įdėta akumuliatoriaus kasete ir laikydami pirštą ant jungiklio. Prieš dėdami akumuliatoriaus kasetę įsitikinkite, kad jungiklis išjungtas.**

SAUGOKITE ŠIAS INSTRUKCIJAS.

⚠*ĮSPĖJIMAS:* NELEISKITE, kad patogumas ir gaminio pažinimas (įgyjamas pakartotinai naudojant) susilpnintų griežtą saugos taisyklių, taikytinų šiam gaminiui, laikymąsi.

Dėl NETINKAMO NAUDOJIMO arba saugos taisyklių, kurios pateiktos šioje instrukcijoje, nesilaikymo galima rimtai susižeisti.

Svarbios saugos instrukcijos, taikomos akumuliatoriaus kasetei

1. **Prieš naudodami akumuliatoriaus kasetę, perskaitykite visas instrukcijas ir perspėjimus ant (1) akumuliatorių įkroviklio, (2) akumuliatorių ir (3) akumuliatorių naudojančio gaminio.**
2. **Neardykite ir negadinkite akumuliatoriaus kasetės.** Dėl to ji gali užsidegti, per daug įkaisti arba sprogti.
3. **Jei įrankio darbo laikas žymiai sutrumpėjo, nedelsdami nutraukite darbą su įrankiu. Tai gali kelti perkaitimo, nudegimų ar net sprogimo pavojų.**
4. **Jei elektrolitas pateko į akis, plaukite jas tyru vandeniu ir nedelsdami kreipkitės į gydytoją. Gali kilti regėjimo praradimo pavojus.**
5. **Neužtrumpinkite akumuliatoriaus kasetės:**
   (1) **Nelieskite kontaktų degiomis medžiagomis.**
   (2) **Venkite laikyti akumuliatoriaus kasetę kartu su kitais metaliniais daiktais, pavyzdžiui, vinimis, monetomis ir pan.**
   (3) **Saugokite akumuliatoriaus kasetę nuo vandens ir lietaus.**

   Trumpasis jungimas akumuliatoriuje gali sukelti stiprią srovę, perkaitimą, galimus nudegimus ar net akumuliatoriaus gedimą.
6. **Nelaikykite ir nenaudokite įrankio ir akumuliatoriaus kasetės vietose, kur temperatūra gali pasiekti ar viršyti 50 °C (122 °F).**
7. **Nedeginkite akumuliatoriaus kasetės, net jei yra stipriai pažeista ar visiškai susidėvėjusi. Ugnyje akumuliatoriaus kasetė gali sprogti.**
8. **Akumuliatoriaus kasetės nekalkite, nepjaustykite ir nemėtykite ir taip pat į ją netrankykite kietu daiktu.** Taip elgiantis, ji gali užsidegti, per daug įkaisti arba sprogti.
9. **Nenaudokite pažeisto akumuliatoriaus.**
10. **Įdėtoms ličio jonų akumuliatoriams taikomi Pavojingų prekių teisės akto reikalavimai.** Komercinis transportas, pvz., trečiųjų šalių, prekių vežimo atstovų, turi laikytis specialaus reikalavimo ant pakuotės ir ženklinimo.
    Norėdami paruošti siųstiną prekę, pasitarkite su pavojingų medžiagų specialistu. Be to, laikykitės galimai išsamesnių nacionalinių reglamentų. Užklijuokite juosta arba padenkite atvirus kontaktus ir supakuokite akumuliatorių taip, kad ji pakuotėje nejudėtų.
11. **Kai išmetate akumuliatoriaus kasetę, išimkite ją iš įrankio ir išmeskite saugioje vietoje. Vadovaukitės vietos reglamentais dėl akumuliatorių išmetimo.**
12. **Baterijas naudokite tik su „Makita“ nurodytais gaminiais.** Baterijas įdėjus į netinkamus gaminius gali kilti gaisras, gaminys pernelyg kaisti, kilti sprogimas arba pratekėti elektrolitas.
13. **Jei įrankis bus ilgą laiką nenaudojamas, akumuliatorių būtina išimti iš įrankio.**
14. **Darbo metu ir po akumuliatoriaus kasetė gali būti įkaitusi ir dėl to nudeginti. Imdami akumuliatoriaus kasetes, būkite atsargūs.**
15. **Tuojau pat po naudojimo nelieskite įrankio gnybtų, nes jie gali būti įkaitę tiek, kad nudegins.**
16. **Neleiskite, kad į akumuliatoriaus kasetės gnybtus, angas ir griovelius patektų drožlių, dulkių ar žemių.** Jos gali sukelti kaitimą, užsidegti, sprogti ir sukelti įrankio ar akumuliatoriaus kasetės gedimą, dėl ko galima nusideginti ar susižaloti.
17. **Jeigu įrankis nėra pritaikytas naudoti šalia aukštos įtampos elektros linijų, akumuliatoriaus kasetės nenaudokite šalia aukštos įtampos elektros linijų.** Dėl to gali sutrikti įrankio ar akumuliatoriaus kasetės veikimas arba jie gali sugesti.

18. **Laikykite akumuliatorių vaikams nepasiekiamoje vietoje.**

SAUGOKITE ŠIAS INSTRUKCIJAS.

⚠***PERSPĖJIMAS:*** **Naudokite tik originalų „Makita“ akumuliatorių.** Neoriginalaus „Makita“ arba pakeisto akumuliatoriaus naudojimas gali nulemti gaisrą, asmens sužalojimą ir pažeidimą. Tai taip pat panaikina „Makita“ suteikiamą „Makita“ įrankio ir įkroviklio garantiją.

PASTABA: „Makita“ neatsako už jokius nelaimingus atsitikimus, kilusius naudojant neoriginalius „Makita“ akumuliatorius arba modifikuotus akumuliatorius. Originalių „Makita“ akumuliatorių suderinamumas su „Makita“ įrankiais ir įkrovikliais buvo kruopščiai įvertintas pagal galiojančius teisės aktus ir saugos standartus.

Patarimai, ką daryti, kad akumuliatorius veiktų kuo ilgiau

1. **Pakraukite akumuliatoriaus kasetę prieš jai visiškai išsikraunant. Visuomet nustokite naudoti įrankį ir pakraukite akumuliatoriaus kasetę, kai pastebite, kad įrankio galia sumažėjo.**
2. **Niekada nekraukite iki galo įkrautos akumuliatoriaus kasetės. Perkraunant trumpėja akumuliatoriaus eksploatacijos laikas.**
3. **Akumuliatoriaus kasetę kraukite esant kambario temperatūrai 10 - 40 °C. Prieš pradėdami krauti, leiskite įkaitusiai akumuliatoriaus kasetei atvėsti.**
4. **Kai akumuliatoriaus kasetės nenaudojate, ją išimkite iš įrankio ar įkroviklio.**
5. **Įkraukite akumuliatoriaus kasetę, jei jos nenaudojate ilgą laiką (ilgiau nei šešis mėnesius).**

SURINKIMAS

⚠***ĮSPĖJIMAS:*** **Prieš pradėdami bet kokius darbus prie įrenginio, būtinai išimkite akumuliatoriaus kasetę.** Neišėmus akumuliatoriaus kasetės, atsitiktinai įsijungus įrenginiui galima sunkiai susižeisti.

⚠***ĮSPĖJIMAS:*** **Niekada nepaleiskite įrenginio, kol jis nėra visiškai surinktas.** Naudojant iš dalies surinktą įrenginį, galima sunkiai susižaloti.

Rankenų nustatymas

Vidurinės rankenos įrengimas

1. Prieš surinkdami prijunkite po kabelio spaustuką prie vidurinės rankenos bei viršutinės rankenos.

Prakiškite rankenos galą pro laikiklį. Tada pasukite kabelio spaustuką taip, kad spaustuko anga būtų nukreipta žemyn.

► **Pav.1:** **1.** Kabelio spaustukas **2.** Laikiklis **3.** Spaustuko anga

PASTABA: **Pritvirtinkite kabelių spaustukus reikiamose vietose, kaip nurodyta šiame vadove, kad apsaugotų kabelių neužkabintų rankenos komponentai.**

2. Laisvus vidurinės rankenos galus pritvirtinkite prie apatinės rankenos šoninių rėmų.

PASTABA: **Pasirūpinkite, kad apsaugoti kabeliai būtų nutiesti vidurinės rankenos rėmo vidinėje dalyje ir nesusipainiotų.**

PASTABA: Švelniai patraukite rankenos galus, kad jie išsiplėstų, kai kišite juos pro apatinę rankeną.

3. Sulygiuokite kiaurymes vidurinėje ir apatinėje rankenose, kad būtų galima įkišti fiksavimo varžtus.

4. Įkiškite fiksavimo varžtus pro kiaurymes iš rankenų rėmų vidaus ir pritvirtinkite rankenas iš išorės, naudodami rankenų rankenėles.

► **Pav.2:** **1.** Varžto galvutė **2.** Fiksavimo varžtas **3.** Rankenos rankenėlė **4.** Vidurinė rankena **5.** Apatinė rankena **6.** Apsaugoti kabeliai **7.** Viršutinė rankena **8.** Kabelio spaustukas

PASTABA: Atminkite, kad dėl varžto su dvigubu sriegiu rankenos rankenėlę reikia priveržti du kartus: pirmuoju (išoriniu) sriegiu – rankenos komponentams apytiksliai pritvirtinti ir antruoju (vidiniu) sriegiu – rankenos komponentams užfiksuoti.

PASTABA: Įsitikinkite, kad varžtas įsuktas tinkamai: išlenkta varžto galvutė turi puikiai priglusti prie rankenos rėmo.

Viršutinės rankenos įrengimas

1. Laisvus viršutinės rankenos galus pritvirtinkite prie vidurinės rankenos šoninių rėmų.

PASTABA: **Pasirūpinkite, kad apsaugoti kabeliai būtų nutiesti po vidurinės rankenos rėmu ir nesusipainiotų.**

PASTABA: Švelniai patraukite rankenos galus, kad jie išsiplėstų, kai kišite juos pro vidurinę rankeną.

2. Sulygiuokite kiaurymes viršutinėje ir vidurinėje rankenose, kad būtų galima įkišti fiksavimo varžtus.

3. Įkiškite fiksavimo varžtus pro kiaurymes iš rankenų rėmų vidaus ir pritvirtinkite rankenas iš išorės, naudodami rankenų rankenėles.

► **Pav.3:** **1.** Varžto galvutė **2.** Fiksavimo varžtas **3.** Rankenos rankenėlė **4.** Viršutinė rankena **5.** Vidurinė rankena **6.** Apsaugoti kabeliai **7.** Kabelio spaustukas

PASTABA: Atminkite, kad dėl varžto su dvigubu sriegiu rankenos rankenėlę reikia priveržti du kartus: pirmuoju (išoriniu) sriegiu – rankenos komponentams apytiksliai pritvirtinti ir antruoju (vidiniu) sriegiu – rankenos komponentams užfiksuoti.

PASTABA: Įsitikinkite, kad varžtas įsuktas tinkamai: išlenkta varžto galvutė turi puikiai priglusti prie rankenos rėmo.

4. Patogiai sutvarkykite kabelius, naudodami 2 kabelių spaustukus.

Prispauskite kabelius tiesiai prie vidurinės ir viršutinės rankenų rėmų. Nutieskite kabelius išilgai rankenų ir jų viduje.

Sniego šalinimo įrankio įrengimas

Sumontavę rankenos komponentus, pritvirtinkite sniego ir ledo šalinimo įrankį prie įrankio laikiklių apatinėje rankenoje.

► **Pav.4:** **1.** Sniego ir ledo šalinimo įrankis **2.** Įrankio laikikliai

Išmetimo latako nustatymas

1. Sulygiuokite kontrolinę kiaurymę ant išmetimo latako su simboliu ant latako korpuso.

2. Sukite išmetimo lataką kryptimi, nurodyta rodyklės ženklu ant latako korpuso, kol kontrolinė kiaurymė susilygiuos su simboliu .

► **Pav.5:** **1.** Išmetimo latakas **2.** Latako korpusas

3. Ranka priveržkite latako varžtą, kad išmetimo latakas būtų užfiksuotas vietoje.

► **Pav.6:** **1.** Latako varžtas

PASTABA: **Užtikrinkite, kad išmetimo latako kreiptuvas būtų visiškai sumontuotas.** Dėl iš dalies surinkto kreiptuvo gali būti nepakankamai išmetamas sniegas.

► **Pav.7:** **1.** Kreiptuvas **2.** Išmetimo latakas

VEIKIMO APRAŠYMAS

PERSPĖJIMAS: **Prieš pradėdami reguliuoti įrenginį arba tikrinti jo veikimą, būtinai išjunkite įrenginį ir išimkite akumuliatoriaus kasetę.**

Akumuliatoriaus kasetės uždėjimas ir nuėmimas

PERSPĖJIMAS: **Prieš įdėdami arba išimdami akumuliatoriaus kasetę, visada išjunkite mašiną.**

PERSPĖJIMAS: **Įdėdami arba išimdami akumuliatoriaus kasetę, tvirtai laikykite mašiną ir akumuliatoriaus kasetę.** Jeigu mašiną ir akumuliatoriaus kasetę laikysite netvirtai, jie gali išslysti iš rankų, todėl mašina ir akumuliatoriaus kasetė gali būti sugadinti, o naudotojas sužalotas.

PERSPĖJIMAS: **Prieš pradėdami naudoti, įsitikinkite, kad akumuliatoriaus skyriaus dangtelis užfiksuotas.** Kitaip gali patekti purvo, nešvarumų arba vandens ir įrenginys arba akumuliatoriaus kasetė gali sugesti.

PERSPĖJIMAS: **Visada kiškite akumuliatoriaus kasetę iki galo, kad nesimatytų raudono sandariklio (indikatoriaus).**

PERSPĖJIMAS: **Nekiškite akumuliatoriaus kasetės jėga.** Jeigu kasetė sunkiai lenda, ją kišate netinkamai.

PERSPĖJIMAS: **Įdėdami arba išimdami akumuliatoriaus kasetę, laikykite akumuliatoriaus skyriaus dangtelį atidarytą.**

Norėdami įdėti akumuliatoriaus kasetę;

1. Norėdami atidaryti, pakelkite akumuliatoriaus skyriaus dangtelį.

2. Sulygiuokite akumuliatoriaus kasetės liežuvėlį su įrenginio lizdu. Stumkite akumuliatoriaus kasetę, kol ji užsifiksuos ir tyliai spragtelės.

► **Pav.8:** **1.** Raudonas sandariklis (indikatorius) **2.** Mygtukas **3.** Akumuliatoriaus kasetė

3. Uždarykite akumuliatoriaus skyriaus dangtelį.

Kaip ištraukti akumuliatoriaus kasetę:

1. Norėdami atidaryti, pakelkite akumuliatoriaus skyriaus dangtelį.

2. Slinkdami mygtuką, esantį kasetės priekyje, ištraukite akumuliatoriaus kasetę iš įrenginio.

3. Uždenkite akumuliatoriaus skyriaus dangtelį.

Mašinos / akumuliatoriaus apsaugos sistema

Įrenginyje įdiegta įrenginio ir akumuliatoriaus apsaugos sistema. Kad pailgėtų įrenginio ir akumuliatoriaus eksploatacija, ši sistema automatiškai atjungia variklio maitinimą. Susidarius vienai iš toliau nurodytų įrenginio arba akumuliatorius veikimo sąlygų, įrenginys veikimo metu automatiškai išsijungia rodydamas tam tikrą indikatorių lempučių schemą.

Apsauga nuo perkrovos

Kai akumuliatorius naudojamas taip, kad neįprastai padidėja srovės stipris, įrenginys automatiškai sustoja ir ima mirksėti priekinės lempos. Tokiu atveju išjunkite įrenginį ir nutraukite darbą, dėl kurio atsirado įrenginio perkrova. Tada vėl įjunkite įrenginį ir pradėkite iš naujo.

Apsauga nuo perkaitimo

Kai akumuliatorius perkaista, įrenginys automatiškai sustoja ir ima mirksėti priekinės lempos. Tokiu atveju palaukite, kol akumuliatorius atvės, paskui vėl galėsite įjungti įrenginį.

Apsauga nuo visiško išeikvojimo

Kai išsikrauna akumuliatorius, įrenginys automatiškai sustoja ir ima mirksėti indikatoriaus lemputė. Jei įrenginys neveikia net ir po to, kai vėl įjungiate jungiklį ir užsidega indikatoriaus lemputė, vadinasi, akumuliatoriaus energijos nepakanka, kad įrenginys veiktų. Ištraukite akumuliatorių iš įrenginio ir jį įkraukite.

► **Pav.9:** **1.** Indikatoriaus lemputė

Apsaugos dėl kitų priežasčių

Apsaugos sistema taip pat saugo esant kitų priežasčių, dėl kurių gali sugesti įrenginys, ir leidžia jam automatiškai išsijungti. Įrenginiui laikinai sustojus arba veikimo metu išsijungus, imkitės visų toliau nurodytų veiksmų ir pašalinkite to priežastis.

1. Išjunkite įrenginį, tada vėl įjunkite, kad paleistumėte iš naujo.
2. Įkraukite akumuliatorių (-ius) arba jį (juos) pakeiskite įkrautu (-ais) akumuliatoriumi (-iais).
3. Palaukite, kol įrenginys ir akumuliatorius (-iai) atvės.

Jei, atkūrus apsaugos sistemą, veikimas nepagerėja, kreipkitės į vietos „Makita“ priežiūros centrą.

PASTABA: **Jei įrenginys sustoja dėl pirmiau neapibūdintos priežasties, žr. trikčių šalinimo skirsnį.**

Likusios akumuliatoriaus galios rodymas

Paspauskite akumuliatoriaus kasetės tikrinimo mygtuką, kad būtų rodoma likusi akumuliatoriaus energija. Maždaug trims sekundėms užsidegs indikatorių lemputės.

► **Pav.10:** **1.** Indikatorių lemputės **2.** Tikrinimo mygtukas

Indikatorių lemputės			Likusi galia
Šviečia	Nešviečia	Blyksi	
■	□	◪	
■ ■ ■ ■			75 - 100 %
■ ■ ■ □			50 - 75 %
■ ■ □ □			25 - 50 %
■ □ □ □			0 - 25 %
◪ □ □ □			Įkraukite akumuliatorių.
■ ■ □ □ ↑ ↓ □ □ ■ ■			Galimai įvyko akumuliatoriaus veikimo triktis.

PASTABA: Rodmuo gali šiek tiek skirtis nuo faktinės energijos lygio – tai priklauso nuo naudojimo sąlygų ir aplinkos temperatūros.

PASTABA: Veikiant akumuliatoriaus apsaugos sistemai ims mirksėti pirmoji (toliausiai kairėje) indikatoriaus lemputė.

Jungiklio veikimas

⚠ĮSPĖJIMAS: **Prieš įdėdami akumuliatoriaus kasetę, visada patikrinkite, ar svirtinis jungiklis veikia tinkamai ir atleistas sugrįžta į pradinę padėtį.** Naudojant mašiną, kurios jungiklis netinkamai veikia, galima jos nesuvaldyti ir sunkiai susižaloti.

⚠ĮSPĖJIMAS: **NIEKADA neklijuokite lipniosios juostelės ant atrakinimo mygtuko bei svirtinio jungiklio ir kitaip nebandykite anuliuoti jų paskirties bei funkcijos.**

PASTABA: Įrankis nepasileidžia nepaspaudus atrakinimo mygtuko netgi spaudžiant svirtinį jungiklį.

PASTABA: Kai bandote naudoti įrenginį ant tankaus sniego, dėl perkrovos jis gali nepradėti veikti. Tokiu atveju nustatykite mažesnį darbo greitį ir sumažinkite tempą.

Šiame įrenginyje yra atrakinimo mygtukas. Jei pastebėjote, kad atrakinimo mygtukas veikia neįprastai, tuoj pat nutraukite darbą ir pasirūpinkite, kad įrenginys būtų patikrintas artimiausiame įgaliotajame „Makita“ priežiūros centre.

1. Įdėkite akumuliatoriaus kasetę, tada uždarykite akumuliatoriaus skyriaus dangtelį.

2. Nuspauskite ir palaikykite atrakinimo mygtuką. Tada patraukite svirtinį jungiklį į save.

Varikliui pradėjus veikti, galite atleisti atrakinimo mygtuką.

► **Pav.11:** **1.** Atrakinimo mygtukas **2.** Svirtinis jungiklis

3. Jeigu norite išjungti variklį, atleiskite svirtinį jungiklį.

Priekinės lempos

⚠PERSPĖJIMAS: **Nežiūrėkite tiesiai į šviesą arba šviesos šaltinį.**

Tamsioje vietoje priekinės lempos gali apšviesti kelią pirmyn. Norėdami įjungti priekines lempas, paspauskite apšvietimo mygtuką.

► **Pav.12:** **1.** Apšvietimo mygtukas **2.** Priekinės lempos

Indikatoriaus lemputė

Valdymo skydelyje esanti lemputė rodo, kiek liko akumuliatoriaus energijos. Kai akumuliatoriuje lieka mažiau nei 20 % energijos, lemputė pradeda mirksėti. Toliau naudojant likusią akumuliatoriaus energiją, įrenginys sustoja ir įsijungia indikatoriaus lemputė.

► **Pav.13:** **1.** Indikatoriaus lemputė

Sniego ir ledo šalinimo įrankis

Rankiniu sniego šalinimo įrankiu galima pašalinti sniegą ir ledą, susikaupusį sniego įsiurbimo gaubte (sraigto gaubte) ir išmetimo latako korpuse. Įrankį galima pritvirtinti ant apatinės rankenos, kad jis būtų lengvai pasiekiamas.

Sniego šalinimas iš sunkiai pasiekiamų vietų

► **Pav.14**

Sniego šalinimas iš nepageidaujamų vietų

► **Pav.15**

NAUDOJIMAS

⚠ĮSPĖJIMAS: **Būkite itin atsargūs ir nuolat kontroliuokite įrenginį. Neleiskite, kad įrenginys mestų sniegą į jus arba kitus darbo aplinkoje esančius asmenis.** Neužtikrinę tinkamos įrenginio kontrolės, galite sunkiai susižaloti arba sužaloti aplinkinius.

⚠ĮSPĖJIMAS: **Saugokite rankas ir kojas nuo sraigto.**

***PERSPĖJIMAS:* Prieš pradėdami darbą, įsitikinkite, kad išmetimo latakas patikimai sumontuotas įrenginyje.**

***PERSPĖJIMAS:* Niekada nedirbkite įrenginiu ant stogo, aukštoje vietoje, stačiame šlaite, ant ledo arba kito nestabilaus pagrindo.** Kitaip galima sunkiai susižaloti.

***PERSPĖJIMAS:* Niekada nenukreipkite įrenginio į save, pašalinius asmenis arba gyvūnus.** Išsviedžiamas sniegas arba kiti objektai gali sunkiai sužaloti.

***PERSPĖJIMAS:* Atkreipkite dėmesį į vėjo kryptį.** Sniego pūtimo kryptį reguliuokite pagal vėjo kryptį, kad išmetamas sniegas nekeltų pavojaus operatoriui arba aplinkiniams žmonėms.

***PERSPĖJIMAS:* Prieš prasidedant žiemos sezonui, iš darbinės zonos pašalinkite akmenis, vielas, nuolaužas, šiukšles, piktžoles ir bet kokias kitas kliūtis.**

***PERSPĖJIMAS:* Prieš valydami pašalinius objektus, kurie užstoja sniego srautą, visada išimkite akumuliatoriaus kasetę ir užsimaukite pirštines.**

Pūstuvo nuostatos

***ĮSPĖJIMAS:* Atlikdami bet kokius reguliavimo darbus, niekada nekiškite rankos arba kojos po įrenginio korpusu.**

***PERSPĖJIMAS:* Niekada nenukreipkite sniego išmetimo latako į operatorių, pašalinius asmenis, transporto priemones arba netoliese esančius langus.** Atsitiktinai išmestas sniegas arba pašaliniai objektai gali sunkiai sužaloti. Išmetimo lataką visada nukreipkite priešinga galimiems pavojams kryptimi.

Pūstuvo greičio reguliavimas

Nustatykite pūstuvo greitį pagal sniego būseną.
Norėdami padidinti variklio sūkių dažnį, pastumkite greičio valdymo svirtį pirmyn, o norėdami sumažinti – atgal.
► **Pav.16: 1.** Greičio valdymo svirtis

Išmetimo krypties reguliavimas

Išmetimo lataką galima pakreipti nuo 0 iki 90 laipsnių kampu kairėn arba dešinėn, kad sniegas būtų metamas tiksliai ten, kur reikia.
Perstumkite latako krypties svirtį pirmyn, kad išmetimo lataką pasuktumėte prieš laikrodžio rodyklę iki 90 laipsnių kairėn. Perstumkite svirtį atgal, kad lataką pasuktumėte pagal laikrodžio rodyklę iki 90 laipsnių dešinėn.
► **Pav.17: 1.** Latako krypties svirtis **2.** Išmetimo latakas

Išmetimo kampo reguliavimas

Latako kreiptuvą galima pakreipti nuo 20 iki 60 laipsnių kampu, kad sniegas būtų metamas tiksliai ten, kur reikia.

Paspauskite atleidimo gaiduką, kad atrakintumėte kreiptuvo padėtį. Pakelkite arba nuleiskite kreiptuvą į norimą sniego metimo aukštį.
► **Pav.18: 1.** Latako kreiptuvas **2.** Atleidimo gaidukas

Naudojimo sritys

Įrenginys suprojektuotas sniegui valyti nuo siaurų takų, šaligatvių, laiptų, terasų ir mažesnių privažiavimų, kai sniego gylis neviršija 300 mm.
Valymo gylis priklauso nuo sniego savybių.

Naudojimas ir sniego tipai
► **Pav.19**

Naudojimas	Pav.	Sniego tipas	Sniego būsena	Sniego tankis (g/l)
Praktiška	1	Šviežiai iškritęs sniegas	Miltinis sniegas, kuris krenta esant sausam orui ir žemai temperatūrai. Minkštas, purus, lengvai krenta pro pirštus.	50 - 150
Praktiška	2	Susigulėjęs sniegas	Sniego kristalai auga ir kimba tarpusavyje. Kibi, akyta struktūra, panaši į ledo kempinę.	150 - 300
Nepraktiška	3	Kietas sniegas	Sutankintas sniegas, kuris ištirpo ir vėl užšalo, todėl ant sniego dangos susidarė kieta ledinė pluta. Susidaro, kai nukritus temperatūrai užšąla drėgnas arba šlapias sniegas.	300 arba sunkesnis
Nepraktiška	4	Kukurūzinis sniegas	Santykinai drėgnas sniegas, kuris paviršiuje atitirpo, yra šlapias ir sunkus. Ištirpęs ir vėl užšaląs, bet suskilęs į kukurūzus primenančias granules.	300 arba sunkesnis

Valdymo pagrindai

Abiem rankomis tvirtai laikykite viršutinę rankeną, kaip parodyta paveikslėlyje.
Atsistokite taip, kad kūno svorį tolygiai paskirstytumėte abiem kojoms.

Nustatykite grandiklį (po dangčiu įrenginio apačioje) lygiai ant žemės. Pasukite sniego įsiurbimo gaubtą (sraigto gaubtą) ta kryptimi, kuria norite valyti sniegą.

Įjunkite įrenginį. Stumkite įrenginį pirmyn. Atsargiai valdykite vairo pasukimo kampą ir važiavimo pirmyn greitį, atsižvelgdami į sniego gylį ir svorį.
► **Pav.20**

***PASTABA:* Esant stipriam vėjui, stenkitės dirbti pavėjui.**

PASTABA: Dirbdami išlaikykite patogią laikyseną. Stenkitės nustatyti grandiklį lygiai ant žemės (sniego) paviršiaus ir stumkite sniego valytuvą pirmyn, remdamiesi savo svoriu.

PASTABA: Sniegą iš zonos valykite pirmyn ir atgal. Keletą kartų pravažiuoti gali būti lengviau ir dažnai pasiekiama geresnių rezultatų nei bandymas vienu kartu nuvalyti storą sniego sluoksnį.

Sniego valymas

***PERSPĖJIMAS:* Saugokitės sniego, akmenų ir kitų pašalinių daiktų, kurie gali būti išsviesti į priekį, kokia bebūtų nustatyta išmetimo kryptis.**

Sniego metimo kampą reguliuokite atsižvelgdami į vėjo kryptį, sieną arba bet kokią kitą kliūtį.
► **Pav.21**

***PERSPĖJIMAS:* Prieš reguliuodami latako kreiptuvo kampą, būtinai išjunkite įrenginį.**

PASTABA: Reguliuodami sniego išmetimo kryptį, atkreipkite dėmesį į vėją. Net ir nedidelis vėjelis gali turėti įtakos darbo našumui.

Konkretūs atvejai

Prieš naudodami įrenginį, išsiaiškinkite, kaip vairuoti, reguliuoti latako kryptį bei sraigto greitį.

Sniego metimas uždaroje erdvėje

— Sumažinkite sraigto sūkių dažnį, pastumdami greičio valdymo svirtį pirmyn.
— Pakeiskite sniego metimo kryptį kairėn arba dešinėn, naudodami latako krypties svirtį.
► **Pav.22**

Sniego metimas atviroje erdvėje

— Padidinkite sraigto sūkių dažnį, patraukdami greičio valdymo svirtį atgal.
— Naudodami latako krypties svirtį, nustatykite sniego metimo kryptį atviru kampu.
► **Pav.23**

PASTABA: Prieš važiuodami iš vienos darbo vietos į kitą, pakelkite sraigto gaubtą virš žemės, kad įrenginio svoris tektų ratams. Tada stumkite arba traukite įrenginį.
► **Pav.24**

TECHNINĖ PRIEŽIŪRA

***ĮSPĖJIMAS:* Būtinai išimkite iš įrenginio akumuliatoriaus kasetę prieš įrenginį sandėliuodami, važiuodami iš vienos darbo vietos į kitą, tikrindami arba vykdydami techninės priežiūros darbus.**

***ĮSPĖJIMAS:* Atlikdami patikrinimo arba techninės priežiūros darbus, mūvėkite pirštines.**

***ĮSPĖJIMAS:* Naudodami arba prižiūrėdami vejapjovę, visada dėvėkite apsauginius akinius arba apsauginius akinius su šoniniais apsauginiais skydais.**

***PERSPĖJIMAS:* Prieš nešdami įrenginį, būtinai išimkite akumuliatoriaus kasetę. Atsargiai kelkite ir neškite įrenginį abiem rankomis.**

***PASTABA:* Niekada nenaudokite gazolino, benzino, tirpiklio, spirito arba panašių medžiagų. Gali atsirasti išblukimų, deformacijų arba įtrūkimų.**

Kad gaminys būtų SAUGUS ir PATIKIMAS, jį taisyti, apžiūrėti ar vykdyti bet kokią kitą priežiūrą ar derinimą turi įgaliotasis kompanijos „Makita“ techninės priežiūros centras; reikia naudoti tik kompanijos „Makita“ pagamintas atsargines dalis.

Įprastinė techninė priežiūra

1. Išimkite akumuliatoriaus kasetę, tada uždarykite akumuliatoriaus skyriaus dangtelį.

2. Švelniu valikliu sudrėkinta šluoste arba valymo šepetėliu nuvalykite nešvarumus ir dulkes nuo viršutinės platformos ir išorinio įrenginio paviršiaus.

3. Paguldykite įrenginį ant šono. Nuvalykite mašinos korpuso apačioje esančias šiukšleles, dulkes ir kitus objektus.
► **Pav.25**

***PASTABA:* Neplaukite įrenginio vandeniu.**

4. Patikrinkite, ar tvirtai priveržtos visos veržlės, varžtai, sraigtai ir pan.

5. Apžiūrėkite visas judamąsias dalis, ar jos nėra sugadintos, sulūžusios ar nusidėvėjusios. Sugadintas arba trūkstamas dalis reikia remontuoti arba keisti naujomis.

6. Įrenginį sandėliuokite saugioje ir sausoje, vaikams nepasiekiamoje vietoje.

Rankenos sulankstymas

***PERSPĖJIMAS:* Ardydami visada laikykite rankeną laisva ranka.** Taip lankstyti bus saugu ir paprasta.

Rankeną galima nulenkti, kad įrenginį būtų patogu nešti rankose ir sandėliuoti bet kur, užimant mažiau vietos.

1. Valdydami latako krypties svirtį, pasukite išmetimo lataką pirmyn.

2. Išimkite akumuliatoriaus kasetę iš įrenginio. Tada uždarykite akumuliatoriaus skyriaus dangtelį.

3. Atlaisvinkite visas vidurinės ir viršutinės rankenų rankenėles.

Atlaisvinkite antrąjį (vidinį) sriegį, kad rankenos komponentus būtų galima laisvai sulankstyti.

► **Pav.26:** **1.** Pirmasis (išorinis) sriegis **2.** Antrasis (vidinis) sriegis **3.** Rankenos rankenėlė

4. Viena ranka patraukite už viršutinės rankenos suėmimo vietos atgal, o kita ranka prilaikykite vidurinės rankenos suėmimo vietą, kad įrenginys būtų stabilizuotas.

► **Pav.27:** **1.** Viršutinės rankenos suėmimo vieta **2.** Vidurinės rankenos suėmimo vieta **3.** Apatinės rankenos suėmimo vieta

5. Viena ranka laikydami už vidurinės rankenos suėmimo vietos, o kita – už apatinės rankenos suėmimo vietos, pakelkite vidurinę rankeną į vertikalią padėtį.

6. Paspauskite vidurinę rankeną žemyn ir pirmyn, kad rankena būtų nulenkta į sandėliavimo padėtį.

7. Visiškai nuleiskite latako kreiptuvo kampą. Tada vidurinės rankenos suėmimo vietą stumkite toliau pirmyn, kol ji atsirems į išmetimo latako atleidimo gaiduką.

► **Pav.28:** **1.** Vidurinės rankenos suėmimo vieta **2.** Išmetimo latakas **3.** Atleidimo gaidukas

PASTABA: **Užtikrinkite, kad apsaugoti kabeliai neužsikabintų už rankenos komponentų arba aplink juos.**

► **Pav.29**

Uždengimas

Supakuojamas uždangalas ilgus metus užtikrins nepriekaištingą apsaugą nuo dulkių ir saulės spindulių žalos. Dėl elastingo dugno uždangalas stabiliai laikosi pučiant vėjui.

1. Išlankstykite uždangalą ir lygiai jį paklokite.

Užtikrinkite, kad fiksavimo kišenė būtų sulygiuota su galine įrenginio dalimi.

2. Priekinį uždangalo galą užtraukite ant įrenginio grandiklio juostos.

3. Aptraukite įrenginį nuo priekio iki galo, kad uždangalas visiškai apgaubtų denį, rankeną ir galinę dalį.

4. Pakiškite uždangalą po ratais ir įsitikinkite, kad jis šonuose apjuosia visą įrenginio gylį.

► **Pav.30:** **1.** Fiksavimo kišenė

PASTABA: Panaudoję užlenkite uždangalą taip, kad jis atitiktų fiksavimo kišenės plotį. Išverskite kišenę į išorę. Užlenkite ir įkiškite likusią uždangalo dalį į kišenę.

Sandėliavimas

PASTABA: **Akumuliatorių kasetes laikykite patalpoje, kambario temperatūroje.** Žemoje temperatūroje akumuliatoriaus našumas gerokai sumažėja.

Įrenginį sandėliuokite vėsioje, sausoje rakinamoje patalpoje. Įrenginio nesandėliuokite tokiose vietose, kur temperatūra gali pasiekti arba viršyti 40 °C (104 °F).

1. Nuimkite akumuliatoriaus kasetę.

2. Nuvalykite įrenginį.

3. Norėdami nulenkti viršutinę ir vidurinę rankenas, žr. skyrių „*Rankenos sulankstymas*“.

4. Ne sezono metu nenaudodami įrenginio ilgesnį laiką, kruopščiai prižiūrėkite ir valykite sraigtą bei įrenginio korpusą. Užtikrinkite, kad visos įrenginio dalys būtų visiškai sausos, kad nerūdytų.

Grandiklio keitimas

PASTABA: **Keisti gali tik „Makita“ įgaliotieji arba gamykliniai priežiūros centrai, naudodami tik „Makita“ atsargines dalis.**

Grandiklį (po dangčiu įrenginio apačioje) reikia pakeisti, kai dėl trinties nusidėvi grandiklio briaunos.

► **Pav.31:** **1.** Grandiklis **2.** Grandiklio briauna

GEDIMŲ ŠALINIMAS

Prieš kreipdamiesi dėl remonto darbų, pirmiausia patikrinkite gedimus patys. Jeigu susidursite su problema, kuri nėra paaiškinta vadove, nemėginkite išrinkti mašinos. Verčiau kreipkitės į įgaliotuosius „Makita“ techninės priežiūros centrus, kuriuose remontui visuomet naudojamos „Makita“ pakaitinės dalys.

Neįprasta būklė	**Tikėtina priežastis (triktis)**	**Ištaisomoji priemonė**
Rankena nenustatyta tinkamoje padėtyje.	Rankena netinkamai įrengta.	Užtikrinkite, kad varžtai būtų tinkamai prakišti pro rankeną. Patikrinkite, ar rankenų rankenėlės gerai priveržtos. Norėdami surinkti rankeną, vadovaukitės šiuo vadovu.
Nepavyksta paleisti įrenginio.	Išsikrovė akumuliatoriaus kasetė.	Įkraukite akumuliatoriaus kasetę.
	Akumuliatoriaus kasetė per šalta.	Išimkite akumuliatoriaus kasetę iš įrenginio. Įdėkite akumuliatoriaus kasetę į įkroviklį ir įkraukite 10 minučių. Išimkite akumuliatoriaus kasetę iš įkroviklio ir vėl ją įdėkite į įrenginį, kad galėtumėte naudoti.
	Akumuliatoriaus kasetė netinkamai įdėta.	Norėdami tinkamai įdėti akumuliatoriaus kasetę, vadovaukitės šiuo vadovu.
	Akumuliatoriaus kasetė pažeista.	Pakeiskite akumuliatoriaus kasetę nauja.
	Jungiklis sugedęs.	Pakeiskite nauju. Dėl remonto kreipkitės į vietinį įgaliotąjį priežiūros centrą.
	Sraigtas užstrigo.	Išimkite akumuliatoriaus kasetę iš įrenginio, patikrinkite sraigtą ir pašalinkite šiukšleles.
Variklis įjungtas, bet sraigtas nesisuka.	Pažeistas diržas.	Pakeiskite nauju. Dėl remonto kreipkitės į vietinį įgaliotąjį priežiūros centrą.

PASIRENKAMI PRIEDAI

⚠***PERSPĖJIMAS:*** **Su šiame vadove nurodyta „Makita“ mašina rekomenduojama naudoti šiuos įtaisus arba priedus.** Naudojant bet kokius kitus įtaisus arba priedus, gali kilti pavojus sužaloti žmones. Įtaisus arba priedus naudokite tik pagal nurodytą paskirtį.

Jeigu norite daugiau sužinoti apie tuos priedus, kreipkitės į artimiausią „Makita“ techninės priežiūros centrą.

- Originalūs „Makita“ akumuliatorius ir įkroviklis

PASTABA: Kai kurie sąraše esantys priedai gali būti pristatomi gaminio pakuotėje kaip standartiniai priedai. Įvairiose šalyse jie gali skirtis.

TEHNILISED ANDMED

Mudel:		**SN001G**
Töölaius		530 mm
Koormuseta kiirus		1 400–2 100 min^{-1}
Töösügavus [*1] [*2] (maksimaalne)		300 mm
Väljalaskerenni suund		180°
Mõõtmed (P × L × K)	lahtivõetuna	1 370 mm × 540 mm × 975 mm
	kokkupanduna	800 mm × 540 mm × 700 mm
Nimipinge		Alalisvool 36 V – 40 V max
Netokaal		17,6–18,8 kg
Kaitseaste		IPX4

[*1] Töösügavus erineb sõltuvalt lume omadustest.
[*2] Sügavus mõõdetud värskelt sadanud lumega.

- Meie pideva uuringu- ja arendusprogrammi tõttu võidakse tehnilisi andmeid muuta ilma sellest ette teatamata.
- Tehnilised andmed võivad riigiti erineda.
- Netokaalu väärtus sisaldab kasutusjuhendis kirjeldatud tarviku(te) ja akukasseti/-kassettide kõige kergemat ja raskemat kombinatsiooni.

Sobiv akukassett ja laadija

Akukassett	BL4020 / BL4025 / BL4040* / BL4040F* / BL4050F* / BL4080F* *: Soovituslik aku
Laadija	DC40RA / DC40RB / DC40RC / DC40WA

- Mõned eespool loetletud akukassetid ja -laadijad ei pruugi olla teie riigis saadaval.

⚠ ***HOIATUS:*** **Kasutage ainult ülalpool loetletud akukassette ja laadureid.** Muude akukassettide ja laadurite kasutamine võib tekitada vigastusi ja/või tulekahju.

Sümbolid

Alljärgnevalt kirjeldatakse tingmärke, mida võidakse seadmetel kasutada. Enne seadme kasutamist tehke endale selgeks nende tähendus.

	Olge äärmiselt ettevaatlik ja tähelepanelik.
	Lugege juhendit.
	Kandke kiivrit, kaitseprille ja kõrvakaitsmeid.
	Vigastuste vältimiseks hoidke käed, jalad ja muud kehaosad pöörlevast rootorist eemal.
	Ärge eemaldage rennist ummistusi kätega.
	Kandke kaitsekindaid ja turvajalatseid.

	**ETTEVAATUST!** Ärge vaadake töötule sisse.
	**HOIATUS!** Ärge jätke masinat vihma kätte ega märga keskkonda. Hoidke kuivas.
	**OHT!** Lõike-/amputatsioonioht – Vigastuste vältimiseks hoidke käed, jalad ja riided pöörlevast rootorist eemal.
	Ärge eemaldage rootorikorpusest ummistusi kätega. Enne prahi eemaldamist seisake mootor.
	**ETTEVAATUST!** Olge ettevaatlik kivide ja muude võõrkehadega, mida masin võib välja paisata.
	Hoidke kõrvalised isikud ja loomad masinast vähemalt 15 m kaugusel.
	**OHT!** HOIDKE KÄED JA JALAD EEMAL

	**HOIATUS!** Enne hooldamist lahutage aku.
	Hoidke akukassette siseruumides toatemperatuuril. Madalam temperatuur vähendab oluliselt aku töövõimet.
	Enne prahi eemaldamist seisake mootor. Pöörlev osa liigub edasi mitu sekundit pärast masina väljalülitamist.
	Garanteeritud helivõimsustase ELi välistingimustes kasutatavate seadmete müra direktiivi kohasel.
	Helivõimsustase Austraalia NSW mürakontrolli määruse kohaselt

Kavandatud kasutus

Akulumepuhur on mõeldud lume eemaldamiseks ja teisaldamiseks kõnniteedelt, terrassidelt, sissesõiduteedelt ja muudelt tasapinnalistelt kõvakattega pindadelt. Ärge kasutage seda muul otstarbel.

Müra

Tüüpiline A-korrigeeritud müratase, määratud standardi ISO8437-4 kohaselt:
Helirõhutase (L_{pA}): 70 dB (A) või vähem
Määramatus (K): 3 dB (A)

MÄRKUS: Deklareeritud müra väärtust (väärtuseid) on mõõdetud kooskõlas standardse katsemeetodiga ning seda võib kasutada ühe seadme võrdlemiseks teisega.

MÄRKUS: Deklareeritud müra väärtust (väärtuseid) võib kasutada ka müratasemе esmaseks hindamiseks.

HOIATUS: **Kasutage kõrvakaitsmeid.**

HOIATUS: **Müratase võib elektritööriista tegelikkuses kasutamise ajal erineda deklareeritud väärtus(t)est olenevalt tööriista kasutusviisidest ja eriti töödeldavast toorikust.**

HOIATUS: **Rakendage operaatori kaitsmiseks kindlasti piisavaid ohutusabinõusid, mis põhinevad hinnangulisel müratasemel tegelikus töösituatsioonis (võttes arvesse tööperioodi kõiki osasid, näiteks korrad, kui seade lülitatakse välja ja seade töötab tühikäigul, lisaks tööajale).**

Vibratsioon

Vibratsiooni koguväärtus (kolmeteljeliste vektorite summa) standardi ISO8437-4 kohaselt määratuna:
Vibratsiooniheide (a_h): 2,5 m/s^2 või vähem
Määramatus (K): 1,5 m/s^2

MÄRKUS: Deklareeritud vibratsiooni koguväärtust (-väärtuseid) on mõõdetud kooskõlas standardse katsemeetodiga ning seda võib kasutada ühe seadme võrdlemiseks teisega.

MÄRKUS: Deklareeritud vibratsiooni koguväärtust/-väärtusi võib kasutada ka kokkupuute esmaseks hindamiseks.

HOIATUS: **Olenevalt tööriista kasutamisviisidest võib vibratsioontase elektritööriista tegeliku kasutamise ajal erineda deklareeritud väärtus(t) est.**

HOIATUS: **Rakendage operaatori kaitsmiseks kindlasti piisavaid ohutusabinõusid, mis põhinevad hinnangulisel müratasemel tegelikus töösituatsioonis (võttes arvesse tööperioodi kõiki osasid, näiteks korrad, kui seade lülitatakse välja ja seade töötab tühikäigul, lisaks tööajale).**

Vastavusdeklaratsioon

Ainult Euroopa riikide puhul

Vastavusdeklaratsioonid on selle juhendi A-lisas.

OHUTUSHOIATUSED

Üldised elektritööriistade ohutushoiatused

HOIATUS **Lugege läbi kõik selle elektritööriistaga kaasas olevad ohutushoiatused, juhised, illustratsioonid ja tehnilised andmed.** Alljärgnevate juhiste eiramine võib põhjustada elektrilöögi, süttimise ja/või raske kehavigastuse.

Hoidke edaspidisteks viideteks alles kõik hoiatused ja juhtnöörid.

Hoiatustes kasutatud termini „elektritööriist" all peetakse silmas elektriga töötavaid (juhtmega) elektritööriistu või akuga töötavaid (juhtmeta) elektritööriistu.

Tööpiirkonna ohutus

1. **Tööpiirkond peab olema puhas ja hästi valgustatud.** Asju täiskuhjatud või pimedad alad soodustavad õnnetuste teket.
2. **Ärge kasutage elektritööriistu plahvatusohtlikus keskkonnas, nagu tuleohtlike vedelike, gaaside või tolmu läheduses.** Elektritööriistad tekitavad sädemeid, mis võivad süüdata tolmu või aurud.
3. **Hoidke lapsed ja kõrvalised isikud elektritööriistaga töötamise ajal eemal.** Tähelepanu hajumisega võib kaasneda kontrolli kaotus.

Elektriohutus

1. **Elektritööriistade pistik peab sobima pistikupesaga. Ärge kunagi muutke pistikut mis tahes moel. Ärge kasutage adapterpistikuid maandatud elektritööriistadega.** Muutmata pistikud ja sobivad pistikupesad vähendavad elektrilöögiriski.

2. **Vältige keha kokkupuudet maandatud pindadega, nagu torud, radiaatorid, pliidid ja külmikud.** Eksisteerib suurenenud elektrilöögirisk, kui teie keha on maandatud.
3. **Elektritööriistad ei tohi sattuda vihma kätte või märga kohta.** Elektritööriista sisse läinud vesi suurendab elektrilöögiriski.
4. **Ärge kahjustage toitejuhet. Ärge kunagi kasutage elektrijuhet elektritööriista kandmiseks, tõmbamiseks või pistikupesast väljatõmbamiseks. Hoidke juhe eemal kuumast, õlist, teravatest nurkadest või liikuvatest osadest.** Kahjustatud või sassis juhtmed suurendavad elektrilöögiriski.
5. **Kui töötate elektritööriistaga välistingimustes, kasutage sellist pikendusjuhet, mis sobib väljas kasutamiseks.** Välistingimustesse sobiva pikendusjuhtme kasutamine vähendab elektrilöögiriski.
6. **Kui niiskes asukohas elektritööriistaga töötamine on vältimatu, kasutage lekkevoolukaitsmega (RCD) kaitstud vooluahelat.** RCD kasutamine vähendab elektrilöögiohtu.
7. **Mootortööriistad võivad tekitada elektromagnetvälju (EMV), mis ei ole kasutajale kahjulikud.** Küll aga peaksid südamestimulaatorite ja teiste sarnaste meditsiiniseadmetega kasutajad võtma enne mootortööriista kasutamist nõu saamiseks ühendust oma seadme tootja ja/või arstiga.

Isiklik ohutus

1. **Püsige ergas, jälgige pidevalt, mida teete, ning kasutage elektritööriistaga töötamisel tervet mõistust. Ärge kasutage elektritööriista, kui olete väsinud või narkootikumide, alkoholi või ravimite mõju all.** Elektritööriistadega töötades võib tähelepanematus endaga kaasa tuua tõsised tervisekahjustusi.
2. **Kasutage isikukaitsevahendeid. Kandke alati silmakaitsmeid.** Kaitsevahendid, näiteks oludesse sobiv tolmumask, libisemiskindlad turvajalatsid, kõva peakate või kõrvaklapid, vähendavad tervisekahjustusi.
3. **Vältige juhukäivitust. Enne tööriista vooluvõrgu ja/või akuga ühendamist, ülesvõtmist või kandmist veenduge, et lüliti oleks väljalülitatud asendis.** Elektritööriistade kandmine näppu lülitil hoides või sisse lülitatud tööriista pingestamine suurendab õnnetuse tekkimise ohtu.
4. **Eemaldage reguleerimis- ja mutrivõtmed enne elektritööriista käivitamist.** Mutrivõti või mingi muu võti, mis on jäetud elektritööriista pöörleva osa külge, võib põhjustada terviskahjustusi.
5. **Ärge küünitage liiga kaugele ette. Hoidke kogu aeg jalad kindlalt maas ning hoidke tasakaalu.** See tagab parema kontrolli elektritööriista üle ootamatutes olukordades.
6. **Riietuge kohaselt. Ärge kandke lahtisi riideid ega ehteid. Hoidke juuksed ja riided liikuvatest osadest eemal.** Lahtised riided, ehted ja pikad juuksed võivad liikuvate osade külge jääda.
7. **Kui seadmed on varustatud tolmueraldus- ja kogumisvahenditega, veenduge, et need oleks ühendatud ja neid kasutataks õigesti.** Tolmu kogumise kasutamine võib vähendada tolmuga seotud riske.
8. **Ärge laske tööriistade sagedase kasutamise tulemusel tekkival enesekindlusel muuta end hooletuks ega tööriista ohutuspõhimõtteid eiravaks.** Hooletus võib vaid murdosa sekundi vältel põhjustada raske vigastuse.
9. **Kandke elektritööriistu kasutades oma silmade vigastuste eest kaitsmiseks alati kaitseprille. Prillid peavad vastama USA-s standardile ANSI Z87.1, Euroopas standardile EN 166 või Austraalias/Uus-Meremaal standardile AS/NZS 1336. Austraalias/Uus-Meremaal on näo kaitsmiseks seadusega nõutud ka näokaitsme kasutamine.**

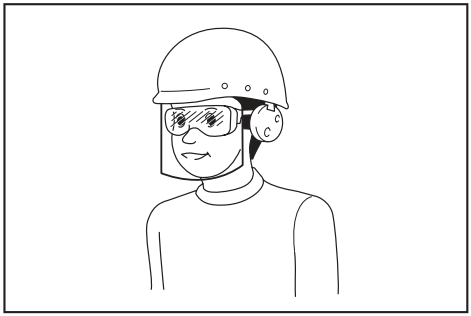

Tööandja kohustus on nõuda, et tööriista operaatorid ja teised tööpiirkonnas viibivad isikud kannaksid sobivat ohutusvarustust.

Elektritööriista kasutamine ja hooldus

1. **Ärge kasutage elektritööriista suhtes jõudu. Kasutage tööks sobilikku elektritööriista.** Elektritööriist töötab paremini ja ohutumalt võimsusel, mis on tööks ette nähtud.
2. **Ärge kasutage elektritööriista, kui seda ei saa lülitist sisse ja välja lülitada.** Iga elektritööriist on ohtlik, kui seda ei saa lülitist sisse või välja lülitada, ning see tuleb parandada.
3. **Enne muudatuste tegemist, tarvikute vahetamist või elektritööriistade ladustamist lahutage pistik vooluvõrgust ja/või eemaldage aku.** Ennetavad ohutusmeetmed vähendavad elektritööriista juhukäivituse riski.
4. **Hoidke elektritööriistad, mida ei kasutata, laste käeulatusest eemale ning ärge lubage kõrvalseisjatel, kes pole elektritööriista ja juhendiga tutvunud, elektritööriistaga töötada.** Kogenematute kasutajate käes on elektritööriistad ohtlikud.
5. **Hooldage elektritööriista ja lisatarvikuid. Kontrollige, kas liikuvad osad on tsentreeritud ja liiguvad vabalt, kas esineb katkisi osi või muud, mis võiks elektritööriista tööd mõjutada. Kui esineb vigastusi, laske elektritööriist enne kasutamist parandada.** Paljud õnnetused juhtuvad halvasti hooldatud elektritööriistade tõttu.
6. **Hoidke lõikeriistad teravad ja puhtad.** Korralikult hooldatud lõikeriistad, millel on teravad lõikeservad, ei kiilu nii lihtsalt kinni ning neid on lihtsam käsitleda.
7. **Kasutage elektritööriista, lisatarvikuid, tööriista lõiketerasid jne juhendite kohaselt,**

võttes arvesse töötingimusi ja tehtavat tööd. Elektritööriistade kasutamine selleks mitte ette nähtud eesmärkidel võib kaasa tuua ohtlikke olukordi.

8. **Hoidke käepidemed ja haardepinnad kuivad, puhtad ning õli- ja määrdevabad.** Libisevad käepidemed ja haardepinnad ei lase tööriista ootamatutes olukordades ohutult käsitseda ja juhtida.
9. **Tööriista kasutamise ajal ärge kandke riidest töökindaid, kuna need võivad kinni jääda.** Liikuvate osade külge kinni jäänud riidest töökindad võivad põhjustada kehavigastusi.

Akuga tööriista kasutamine ja hooldus

1. **Laadige alati laadijaga, mille tootja on heaks kiitnud.** Laadija, mis sobib kasutamiseks ühte tüüpi akuga, võib kaasa tuua tulekahjuohu, kui seda kasutada koos mõnda teist tüüpi akuga.
2. **Kasutage elektritööriistu üksnes spetsiaalselt neile toodetud akudega.** Mis tahes muude akude kasutamine võib tekitada tervisekahjustusi või tulekahjuohtu.
3. **Kui akut ei kasutata, ärge hoidke seda koos muude metallesemetega, nagu kirjaklambrid, mündid, võtmed, naelad, kruvid jm väiksed metallesemed, mis võivad tekitada ühenduse klemmide vahel.** Akuklemmide lühis võib põhjustada põletusi ja tulekahjuohtu.
4. **Väärkasutamise tagajärjel võib akust valguda välja vedelikku; ärge seda puudutage. Kui olete selle vedelikuga siiski kogemata kokku puutunud, uhtke kohta veega. Kui vedelik on sattunud silma, minge arsti juurde.** Akust väljavalgunud vedelik võib põhjustada ärritust ja põletusi.
5. **Ärge kasutage akupaketti ega tööriista, mis on kahjustatud või muudetud.** Kahjustatud või muudetud akud võivad käituda etteaimamatult, põhjustades süttimis-, plahvatus- või vigastusohu.
6. **Kaitske akupaketti ja tööriista tule ja kõrge temperatuuri eest.** Tule või kõrgema kui 130 °C temperatuuriga kokkupuutumine võib tuua kaasa plahvatuse.
7. **Pidage kinni kõigist laadimisjuhistest ja ärge laadige akupaketti ega tööriista väljaspool juhendis märgitud temperatuurivahemikku.** Valesti või väljaspool märgitud temperaturivahemikku laadimine võib kahjustada akupaketti ja suurendada süttimisohtu.

Hooldus

1. **Laske elektritööriista hooldada eksperdil, kes kasutab vaid originaalvaruosi.** Siis püsib elektritööriista ohutus.
2. **Ärge hooldage kahjustatud akupakette.** Akupakette võivad hooldada ainult tootja või ametlikud teenusepakkujad.
3. **Järgige õlitamist ja tarvikute vahetamist puudutavaid juhtnööre.**

Lumepuhuri ohutushoiatused

Üldist

1. **See masin võib amputeerida käsi ja jalgu ning lennutada esemeid. Järgmiste ohutusjuhiste eiramine võib põhjustada raskeid vigastusi.**

Koolitus

1. **Lugege, tehke endale selgeks ja järgige kõiki masinal ja kasutusjuhendis olevaid juhiseid, enne kui lumepuhurit kasutama hakkate. Tutvuge põhjalikult masina juhtelementidega ja õppige masinat õigesti kasutama. Tehke endale selgeks, kuidas lumepuhurit seisata ja juhtelemente kiiresti välja lülitada.**
2. **Ärge mitte kunagi lubage lastel masinat kasutada. Ärge lubage täiskasvanutel masinat ilma piisava juhendamiseta kasutada.**
3. **Hoidke tööpiirkonnast eemal kõik inimesed, eriti väikesed lapsed.**
4. **Olge ettevaatlik, et vältida libisemist või kukkumist, eriti kui liigute masinaga tagurpidi.**
5. **Pikaajaline ja pidev kokkupuude vibratsiooniga kahjustab operaatori veresooni ja närvisüsteemi ning põhjustab sümptomeid sõrmedel, käelabadel, käsivartel ja õlgades. Kokkupuudet vibratsiooniga aitab vähendada tööde roteerimine ja sobivad puhkepausid. Inimesed, kes ei ole tööga tuttavad, näiteks vanemad inimesed, peavad olema keha koormamisega eriti ettevaatlikud.**
6. **Masina kasutamisel avalikel teedel jälgige tähelepanelikult ümbrust.** Tutvuge kohalike liiklusohutuse nõuetega ja järgige neid.

Ettevalmistus

1. **Enne masina kasutamist tutvuge hoolikalt alaga, kus masinat kasutama hakatakse, ning eemaldage kõik uksematid, kelgud, lumelauad, kivid, toitekaablid, puuoksad, killustikutükid ja muud võõrkehad.** Arvestage, et mõni objekt ei pruugi lume all näha olla. Eemalepaiskuv objekt võib põhjustada kehavigastuse.
2. **Ärge kasutage masinat ilma sobivate talveriieteta. Vältige avaraid rõivaid, mis võivad liikuvate osade vahele jääda. Kandke jalatseid, mis parandavad püsimist libedal pinnal.**
3. **Kandke töö ajal ning reguleerimise ja remondi ajal alati kaitseprille või silmade kaitset, et kaitsta silmi võõrkehade eest, mida võidakse masinast välja paisata.**
4. **Ärge mitte kunagi püüdke teha reguleerimisi töötava mootoriga.**
5. **Kasutage isikukaitsevahendeid. Kandke alati silmakaitsmeid.** Kaitsevahendid, näiteks oludesse sobiv tolmumask, libisemiskindlad turvajalatsid, kõva peakate või kõrvaklapid, vähendavad tervisekahjustusi.
6. **Enne akukasseti paigaldamist ja eemaldamist eemaldage masina peale kogunenud lumi.**

Kasutamine

1. **Ärge pange käsi ega jalgu pöörlevate osade lähedale ega alla. Hoidke väljaviskeavast alati eemal.**
2. **Ärge kasutage lumepuhurit kruusaga kaetud sissesõidu- ja kõnniteedel. Olge kruusaga kaetud sissesõidu- ja kõnniteede ületamisel äärmiselt ettevaatlik. Olge tähelepanelik varjatud**

ohtude suhtes ning avalike teede läheduses töötades.

3. **Võõrkehaga kokkupuutumisel seisake mootor, eemaldage masinast aku, kontrollige hoolikalt, ega lumepuhuril pole kahjustusi, ning kõrvaldage kahjustus, enne kui lumepuhuri uuesti käivitate.**
4. **Kui masin hakkab ebatavaliselt vibreerima, seisake mootor ja tehke kohe kindlaks selle põhjus.** Vibratsioon annab tavaliselt märku probleemist.
5. **Töökohast lahkudes, enne rootorikorpusest või väljalaskerennist ummistuse eemaldamist ning parandustööde, reguleerimise ja kontrollimise ajaks seisake mootor ja eemaldage masinast aku.**
6. **Olge kallakutel töötamisel äärmiselt ettevaatlik.**
7. **Ärge kasutage masinat ilma asjakohaste kaitsmeteta ja muude paigaldatud ja toimivate kaitseseadisteta.**
8. **Ärge mitte kunagi suunake väljalaset inimeste ega piirkondade poole, kus võib tekkida materiaalne kahju. Hoidke lapsed ja teised isikud eemal.**
9. **Ärge koormake masinat üle, püüdes koristada lund liiga suurel kiirusel.**
10. **Ärge kasutage masinat suurel kiirusel libedal pinnal. Vaadake tagurpidi töötades taha ja olge ettevaatlik.**
11. **Lahutage rootori toide, kui masinat transporditakse või kui seda ei kasutata.**
12. **Kasutage ainult tarvikuid ja lisavarustust, mille masina tootja on heaks kiitnud.**
13. **Kasutage masinat ainult hea nähtavuse ja valgustuse korral. Jalgealune peab olema alati kindel ja käepidemetest tuleb tugevalt kinni hoida.**
14. **Kõndige, ärge kunagi jookske.** Vastasel juhul võite libiseda, komistada, kukkuda või põrgata kokku ja saada kehavigastusi.
15. **Ärge puudutage kuuma mootorit ega masinat.**
16. **Hoidke kõik kehaosad ja avarad riided liikuvatest osadest eemal.** See vähendab vigastuste ohtu kokkupuutel liikuvate osadega.
17. **Vältige masina kasutamist vihmas või märjal kallakul, libedates kohtades ja ebastabiilsetel pindadel.**
18. **Hoidke hädaseiskamismanöövri ajal hoolikalt masina tasakaalu.** Kontrolli kaotamine masina üle enne pöörlevate osade täielikku seiskumist võib põhjustada raskeid vigastusi teile ja teistele tööpiirkonnas viibijatele.
19. **Ärge kunagi kasutage masinat, kui läheduses viibib inimesi (eriti lapsi) või lemmikloomi.** Väljastatav lumi ja muud esemed võivad põhjustada raskeid vigastusi.
20. **Jälgige, et kõrvalised isikud ja loomad jääksid töötamise ajal masinast vähemalt 15 m (50 jalga) kaugusele. Seisake masin kohe, kui keegi läheneb. Kahe või enama inimesega koos töötamisel hoidke teineteisest vähemalt 15 m (50 jalga) kaugusele ja määrake järelevaataja.**
21. **Masinat tohib kasutada ainult üks operaator. Ärge kasutage masinat kahe või rohkema inimesega korraga.**
22. **Masina komponendid võivad külmumistemperatuuril teatud tingimustel külmuda. Ärge kasutage masinat, kui selle mehaanikaosad on külmunud.**
23. **Ärge kasutage masinat jäätunud järvedel, jõgedel ega muudel sarnastel pindadel.** Murduv jää võib tekitada jääst läbivajumise ohtu, mis toob kaasa surma või raske vigastuse.
24. **Ärge kasutage masinat lume- või vihmasaju ajal või märgades tingimustes. Ärge laske masinal kokku puutuda vihma või niiskusega.** Masinasse sattuv vesi võib suurendada elektrilöögi või rikke ohtu, mis võib põhjustada kehavigastusi.
25. **Ärge kasutage masinat plahvatusohtlikus keskkonnas, nagu tuleohtlike vedelike, gaaside või tolmu läheduses.** Masin tekitab sädemeid, mis võivad süüdata tolmu või aurud.

Ummistunud väljalaskerenni puhastamine

1. **Käte kokkupuude väljalaskerennis oleva pöörleva rootoriga on kõige tavalisem lumepuhuritega seotud vigastus. Ärge puhastage väljalaskerenni käega.**
2. **Väljalaskerenni puhastamine:**
   - **Lülitage masin välja ja eemaldage aku.**
   - **Oodake 10 sekundit, et rootor jääks seisma.**
   - **Kasutage alati puhastustööriista, mitte käsi.**

Hooldus ja hoiustamine

1. **Kontrollige sagedasti, kas poldid on õigesti pingutatud, sest nii on tagatud seadme ohutu töö.**
2. **Kui soovite lumepuhuri pikemaks ajaks hoiule panna, lugege alati kasutusjuhendist olulist teavet.**
3. **Hooldage või vahetage ohutussümbolid vajaduse korral.**
4. **Laske masinal pärast lume koristamist mõni minut töötada, et rootor ei külmuks.**
5. **Lumepuhuri puhastamisel, remontimisel ja kontrollimisel seisake mootor ja veenduge, et rootor ja kõik liikuvad osad on seiskunud. Eemaldage aku masinast, et keegi ei saaks mootorit juhuslikult käivitada.**
6. **Eemaldage mutrivõtmed enne masina käivitamist.** Masina külge jäetud mutrivõti võib põhjustada kehavigastusi.

Elektriohutus ja aku ohutus

1. **Ärge visake kasutatud akut (akusid) tulle.** Element võib plahvatada. Kasutatud akude käitlemise võimalikud erinõuded leiate kohalikest eeskirjadest.
2. **Akut (akusid) ei tohi avada ega kahjustada.** Väljavalgunud elektrolüüt on söövitava toimega ning võib kahjustada silmi ja nahka. See võib

osutuda allaneelamisel mürgiseks.

3. **Ärge laadige akut vihma või lume käes ega märjas kohas.**
4. **Ärge laadige akut välistingimustes.**
5. **Ärge käsitsege laadurit, sh laaduri pistikut ja laadimisterminale märgade kätega.**
6. **Vältige ohtlikku keskkonda. Ärge kasutage masinat niisketes või märgades kohtades ega jätke seda vihma kätte.** Masina sisse sattunud vesi suurendab elektrilöögiohtu.

Lisaohutusnõuded

1. **Kahjustunud osade kontrollimine** - Enne seadme edasist kasutamist tuleb hoolikalt kontrollida kahjustunud kaitset või muud seadme osa, et teha kindlaks, kas see töötab nõuetekohaselt ja täidab oma otstarvet. Kontrollige liikuvate osade joondust, liikuvate osade kokkujooksu, purunenud osi, osade paigaldust ja muid tingimusi, mis võivad mõjutada nende tööd. Kahjustunud kaitse või muu seadme osa tuleb nõuetekohaselt parandada või vahetada välja volitatud hoolduskeskuses, välja arvatud juhul, kui juhendis on öeldud teisiti.
2. **Vältige juhukäivitust. Ärge kandke masinat paigaldatud akukassetiga ega sõrme lülitil hoides. Akukasseti paigaldamisel veenduge, et lüliti oleks välja lülitatud.**

HOIDKE JUHEND ALLES.

⚠*HOIATUS:* ÄRGE UNUSTAGE järgida toote ohutusnõudeid mugavuse või toote (korduskasutamisega saavutatud) hea tundmise tõttu.

VALE KASUTUS või kasutusjuhendi ohutuseeskirjade eiramine võib põhjustada tervisekahjustusi.

Akukassetiga seotud olulised ohutusjuhised

1. **Enne akukasseti kasutamist lugege (1) akulaadijal, (2) akul ja (3) seadmel olevad juhtnöörid ja hoiatused läbi.**
2. **Ärge võtke akukassetti lahti ega muutke seda.** See võib põhjustada tulekahju, liigset kuumust või plahvatuse.
3. **Kui tööaeg järsult lüheneb, siis lõpetage kohe kasutamine. Edasise kasutamise tulemuseks võib olla ülekuumenemisoht, võimalikud põletused või isegi plahvatus.**
4. **Kui elektrolüüti satub silma, siis loputage silma puhta veega ja pöörduge koheselt arsti poole. Selline õnnetus võib põhjustada pimedaksjäämist.**
5. **Ärge tekitage akukassetis lühist:**
   (1) **Ärge puutuge klemme elektrijuhtidega.**
   (2) **Ärge hoidke akukassetti tööriistakastis koos metallesemetega, nagu naelad, mündid jne.**
   (3) **Ärge tehke akukassetti märjaks ega jätke seda vihma kätte.**

   Aku lühis võib põhjustada tugevat elektrivoolu, ülekuumenemist, põletusi ning ka seadet tõsiselt kahjustada.
6. **Ärge hoidke ega kasutage tööriista ja akukassetti kohtades, kus temperatuur võib tõusta üle 50 °C (122 °F).**
7. **Ärge põletage akukassetti isegi siis, kui see on saanud tõsiselt vigastada või on täiesti kulunud. Akukassett võib tules plahvatada.**
8. **Ärge naelutage, lõigake, muljuge, visake akukassetti ega laske sel kukkuda, samuti ärge lööge selle pihta kõva esemega.** Selline tegevus võib põhjustada tulekahju, liigset kuumust või plahvatuse.
9. **Ärge kasutage kahjustatud akut.**
10. **Sisalduvatele liitium-ioonakudele võivad kohalduda ohtlike kaupade õigusaktide nõuded.**
    Kaubanduslikul transportimisel, näiteks kolmandate poolte või transpordiettevõtete poolt, tuleb järgida pakendil ja siltidel toodud erinõudeid. Transportimiseks ettevalmistamisel on vajalik pidada nõu ohtliku materjali eksperdiga. Samuti tuleb järgida võimalike riiklike regulatsioonide üksikasjalikumaid nõudeid.
    Katke teibiga või varjake avatud kontaktid ja pakendage aku selliselt, et see ei saaks pakendis liikuda.
11. **Kasutuskõlbmatuks muutunud akukasseti kõrvaldamiseks eemaldage see tööriistast ja viige selleks ette nähtud kohta. Järgige kasutuskõlbmatuks muutunud aku kõrvaldamisel kohalikke eeskirju.**
12. **Kasutage akusid ainult Makita heaks kiidetud toodetega.** Akude paigaldamine selleks mitte ettenähtud toodetele võib põhjustada süttimist, ülemäärast kuumust, plahvatamist või elektrolüüdi lekkimist.
13. **Kui tööriista ei kasutata pika ajaperioodi jooksul, tuleb aku tööriistast eemaldada.**
14. **Kasutamise ajal ja pärast kasutamist võib akukassett kuumeneda, mis võib põhjustada põletusi või madala temperatuuri põletusi. Olge kuuma akukasseti kandmisel ettevaatlik.**
15. **Ärge puudutage tööriista klemmi kohe pärast kasutamist, sest see võib olla kuum ja põhjustada põletusi.**
16. **Hoidke akukasseti klemmid, avad ja sooned tükikestest, tolmust ja mullast puhtad.** See võib põhjustada tööriista või aku ülekuumenemist, süttimist, purunemist ja talitlushäireid, mis võib lõppeda põletuste või kehavigastustega.
17. **Kui tööriist ei kannata kasutamist kõrgepingeliinide lähedal, ärge kasutage akukassetti kõrgepingeliinide lähedal.** Muidu võib tööriist või akukassett puruneda või sellel tõrge tekkida.
18. **Hoidke akut lastele kättesaamatult.**

HOIDKE JUHEND ALLES.

⚠*ETTEVAATUST:* Kasutage ainult Makita originaalakusid. Mitte Makita originaalakude või muudetud akude kasutamine võib põhjustada akude süttimise, kehavigastuse ja kahjustuse. Samuti muudab see kehtetuks Makita tööriista ja laadija Makita garantii.

TÄHELEPANU: Makita ei vastuta õnnetuste eest, mis tekivad muude kui Makita originaalakude või modifitseeritud akude kasutamisest. Makita originaalakude sobivust Makita tööriistade ja laadijatega on kooskõlas kohalduva õiguse ja ohutusstandarditega põhjalikult kontrollitud.

Vihjeid aku maksimaalse kasutusaja tagamise kohta

1. **Laadige akukassetti enne selle täielikku tühjenemist. Kui märkate, et tööriist töötab väiksema võimsusega, peatage töö ja laadige akukassetti.**
2. **Ärge laadige täielikult laetud akukassetti. Ülelaadimine lühendab akude kasutusiga.**
3. **Laadige akukassetti toatemperatuuril 10 °C - 40 °C. Enne laadimist laske kuumenenud akukassetil maha jahtuda.**
4. **Kui te ei kasuta parajasti akukassetti, eemaldage see tööriistast või laadurist.**
5. **Kui te ei kasuta akukassetti kauem kui kuus kuud, laadige see.**

KOKKUPANEK

⚠***HOIATUS:*** **Veenduge enne masinal igasuguste tööde tegemist alati, et akukassett oleks eemaldatud.** Akukasseti eemaldamata jätmine võib põhjustada niiduki juhuslikul käivitumisel raskeid kehavigastusi.

⚠***HOIATUS:*** **Ärge kunagi käivitage masinat, kui see pole täielikult monteeritud.** Osaliselt kokkupandud masina käivitamine võib põhjustada raskeid kehavigastusi.

Käepidemete paigaldamine

Keskmise käepideme paigaldamine

1. Kinnitage igale keskmisele käepidemele ja ülemisele käepidemele enne kokkupanekut juhtmeklamber.

Viige käepidemeots läbi klambri. Seejärel keerake juhtmeklambrit, kuni klambriava on suunatud allapoole.

► **Joon.1:** **1.** Juhtmeklamber **2.** Klamber **3.** Klambriava

TÄHELEPANU: **Kinnitage juhtmeklambrid õigetesse asenditesse, nagu selles juhendis kirjeldatakse, et kaabel ei jääks käepidemekomponentide taha ega ümber kinni.**

2. Kinnitage keskmise käepideme lahtised otsad alumise käepideme külgraamidele.

TÄHELEPANU: **Kaabli sassimineku vältimiseks asetage kaabel hoolikalt keskmise käepideme raami sisse.**

MÄRKUS: Tõmmake käepidemeotsad ettevaatlikult lahku, et käepide laieneks, ja libistage need üle alumise käepideme.

3. Joondage keskmisel ja alumisel käepidemel olevad avad, et nendesse saaks sisestada kinnituspoldid.

4. Sisestage kinnituspoldid käepidemeraami siseküljelt läbi avade ja kinnitage käepidemed väljastpoolt tiibmutritega.

► **Joon.2:** **1.** Poldipea **2.** Kinnituspolt **3.** Tiibmutter **4.** Keskmine käepide **5.** Alumine käepide **6.** Kaabel **7.** Ülemine käepide **8.** Juhtmeklamber

MÄRKUS: Arvestage, et topeltkeermega poldil tuleb tiibmutter kaks korda kinni keerata: kõigepealt (välis) keere käepidemekomponentide ligikaudseks kinnitamiseks ning seejärel (sise)keere käepidemekomponentide kinnitamiseks.

MÄRKUS: Sisestage polt õigesti, et kumer poldipea sobituks õigesti käepidemeraamile.

Ülemise käepideme paigaldamine

1. Kinnitage ülemise käepideme lahtised otsad keskmise käepideme külgraamidele.

TÄHELEPANU: **Kaabli sassimineku vältimiseks asetage kaabel hoolikalt keskmise käepideme raami alla.**

MÄRKUS: Tõmmake käepidemeotsad ettevaatlikult lahku, et käepide laieneks, ja libistage need üle keskmise käepideme.

2. Joondage ülemisel ja keskmisel käepidemel olevad avad, et nendesse saaks sisestada kinnituspoldid.

3. Sisestage kinnituspoldid käepidemeraami siseküljelt läbi avade ja kinnitage käepidemed väljastpoolt tiibmutritega.

► **Joon.3:** **1.** Poldipea **2.** Kinnituspolt **3.** Tiibmutter **4.** Ülemine käepide **5.** Keskmine käepide **6.** Kaabel **7.** Juhtmeklamber

MÄRKUS: Arvestage, et topeltkeermega poldil tuleb tiibmutter kaks korda kinni keerata: kõigepealt (välis) keere käepidemekomponentide ligikaudseks kinnitamiseks ning seejärel (sise)keere käepidemekomponentide kinnitamiseks.

MÄRKUS: Sisestage polt õigesti, et kumer poldipea sobituks õigesti käepidemeraamile.

4. Kinnitage kaabel mugavalt 2 juhtmeklambriga.

Kinnitage kaabel sirgelt keskmise ja ülemise käepideme raamile. Juhtmed peavad paiknema mööda käepidemeid ja käepidemete sees.

Lume-eemaldi paigaldamine

Pärast käepidemekomponentide kokkupanekut kinnitage lume- ja jääeemaldi alumise käepideme tööriistahoidikutele.

► **Joon.4:** **1.** Lume- ja jääeemaldi **2.** Tööriistahoidikud

Väljalaskerenni kokkupanek

1. Joondage väljalaskerennil olev pilootava rennikorpusel oleva sümboliga .

2. Keerake väljalaskerenn rennikorpusel oleva noolemärgiga näidatud suunas, kuni pilootava on sümboliga kohakuti.

► **Joon.5:** **1.** Väljalaskerenn **2.** Rennikorpus

3. Keerake rennikruvi käega kinni, et väljalaskerenn kohale fikseerida.

► **Joon.6: 1.** Rennikruvi

TÄHELEPANU: **Väljalaskerennil olev deflektor peab olema täielikult paigaldatud.** Osaliselt paigaldatud deflektor võib põhjustada lume ebapiisava väljaviskamise.

► **Joon.7: 1.** Deflektor **2.** Väljalaskerenn

FUNKTSIONAALNE KIRJELDUS

ETTEVAATUST: **Enne masina reguleerimist või kontrollimist lülitage see alati välja ja eemaldage akukassett.**

Akukasseti paigaldamine või eemaldamine

ETTEVAATUST: **Lülitage masin alati enne akukasseti paigaldamist või eemaldamist välja.**

ETTEVAATUST: **Akukasseti paigaldamisel või eemaldamisel tuleb masinat ja akukassetti kindlalt paigal hoida.** Kui masinat ja akukassetti ei hoita kindlalt paigal, võivad need käest libiseda ning kahjustada masinat ja akukassetti või põhjustada kehavigastusi.

ETTEVAATUST: **Enne kasutamist lukustage kindlasti akukate.** Muidu võivad pori, mustus või vesi põhjustada masina või akukasseti kahjustuse.

ETTEVAATUST: **Paigaldage akukassett alati täies ulatuses nii, et punane näidik poleks nähtaval.**

ETTEVAATUST: **Ärge rakendage akukasseti paigaldamisel jõudu.** Kui kassett ei lähe kergesti sisse, pole see õigesti paigaldatud.

ETTEVAATUST: **Akukasseti paigaldamisel või eemaldamisel hoidke akukatet avatuna.**

Akukasseti paigaldamine

1. Avamiseks tõstke akukate üles.

2. Joondage akukassetil olev keel masinal oleva piluga. Lükake akukassetti seni, kuni see väikese klõpsatusega kohale lukustub.

► **Joon.8: 1.** Punane näidik **2.** Nupp **3.** Akukassett

3. Sulgege akukate.

Akukasseti eemaldamiseks:

1. Avamiseks tõstke akukate üles.

2. Tõmmake akukassett masinast välja, lükates samal ajal kasseti esiküljel paiknevat nuppu.

3. Sulgege akukate.

Masina/aku kaitsesüsteem

Masinal on masina/aku kaitsesüsteem. Süsteem lülitab masina ja aku tööea pikendamiseks mootori automaatselt välja. Kui masinal või akul esineb mõni järgmistest tingimustest, seiskub masin töö ajal automaatselt ja süttivad märgutuled.

Ülekoormuskaitse

Kui akut kasutatakse viisil, mis põhjustab ebanormaalselt kõrget voolutarvet, siis seiskub masin automaatselt ja esituled hakkavad vilkuma. Sellisel juhul lülitage masin välja ja lõpetage kasutamine, mis põhjustas masina ülekoormuse. Pärast seda lülitage masin taaskäivitamiseks sisse.

Ülekuumenemiskaitse

Aku ülekuumenemisel seiskub masin automaatselt ja esituled hakkavad vilkuma. Sellisel juhul laske akul maha jahtuda, enne kui masina uuesti sisse lülitate.

Ülelaadimiskaitse

Kui aku jääkmahtuvus on väike, seiskub masin automaatselt ja märgutuli hakkab vilkuma. Kui masin ei hakka tööle isegi siis, kui vajutate lülitit uuesti ja märgutuli süttib, ei ole akus töötamiseks piisavalt võimsust. Eemaldage aku masinast ja laadige akut.

► **Joon.9: 1.** Märgutuli

Kaitse muude olukordade eest

Kaitsesüsteem on mõeldud ka muude olukordade jaoks, mis võivad masinat kahjustada, ja võimaldab masinal automaatselt seiskuda. Kui masin on ajutiselt peatatud või seiskunud, tehke põhjuste kõrvaldamiseks läbi kõik allpool kirjeldatud sammud.

1. Lülitage masin välja ja seejärel taaskäivitamiseks uuesti sisse.
2. Laadige akut (akusid) või asendage laetud aku(de)ga.
3. Laske masinal ja aku(de)l jahtuda.

Kui kaitsesüsteemi taastamisega ei õnnestu olukorda parandada, võtke ühendust Makita kohaliku hoolduskeskusega.

TÄHELEPANU: **Kui masin on seiskunud mõnel muul põhjusel, mida eespool ei kirjeldatud, lugege veaotsingut käsitlevat jaotist.**

Aku jääkmahutavuse näit

Akukasseti järelejäänud mahutavuse kontrollimiseks vajutage kontrollimise nuppu. Märgulambid süttivad mõneks sekundiks.

► **Joon.10: 1.** Märgulambid **2.** Kontrollimise nupp

Märgulambid			Jääkmahutavus
Põleb	Ei põle	Vilgub	
■ ■ ■ ■			75 - 100%
■ ■ ■ □			50 - 75%
■ ■ □ □			25 - 50%

Märgulambid			Jääkmahutavus
Põleb	Ei põle	Vilgub	
			0 - 25%
			Laadige akut.
	↑ ↓		Akul võib olla tõrge.

MÄRKUS: Näidatud mahutavus võib veidi erineda tegelikust mahutavusest olenevalt kasutustingimustest ja ümbritseva keskkonna temperatuurist.

MÄRKUS: Esimene (taga vasakul asuv) märgutuli vilgub, kui akukaitsesüsteem töötab.

Lüliti funktsioneerimine

⚠***HOIATUS:*** **Kontrollige alati enne akukasseti sisestamist seda, kas hooblüliti töötab nõuetekohaselt ja kas see liigub pärast vabastamist algasendisse tagasi.** Masina juhtimine lüliti abil, mis ei toimi korralikult, võib kaasa tuua kontrolli kaotamise ja põhjustada tõsiseid vigastusi.

⚠***HOIATUS:*** **ÄRGE KUNAGI teipige lukust avamise nuppu ja hooblülitit kinni ega takistage nende otstarvet ja funktsioneerimist muul viisil.**

MÄRKUS: Kui lukustusnupule ei vajutata, siis ei käivitu masin ka hooblüliti tõmbamisel.

MÄRKUS: Masin ei pruugi käivituda ülekoormuse tõttu, kui püüate kasutada masinat raske lumega. Sellisel juhul seadke töökiirus aeglasemaks ja aeglustage oma kiirust.

Sellel masinal on lukustusnupp. Kui märkate lukustusnupu juures midagi ebatavalist, lõpetage kohe kasutamine ja laske lukustusnuppu lähimas Makita volitatud teeninduskeskuses kontrollida.

1. Paigaldage akukassett ja seejärel sulgege akukate.

2. Vajutage ja hoidke all lukust avamise nuppu. Seejärel tõmmake hooblülitit enda poole.

Võite lukust avamise nupu lahti lasta pärast mootori töölehakkamist.

► **Joon.11:** **1.** Lukust avamise nupp **2.** Hooblüliti

3. Vabastage hooblüliti, et mootor seisata.

Esituled

⚠***ETTEVAATUST:*** **Ärge vaadake otse valgusesse ega valgusallikat.**

Esituledega saab valgustada pimedates kohtades teie ees olevat ala. Esitulede sisselülitamiseks vajutage valgusnuppu.

► **Joon.12:** **1.** Valgusnupp **2.** Esituled

Märgutuli

Juhtpaneelil olev lamp näitab järelejäänud akuvõimsust. Tuli hakkab vilkuma, kui aku jääkmahtuvus langeb alla 20%. Aku järelejäänud jääkmahtuvusega edasi kasutamine põhjustab masina seiskumise ja märgutule süttimise.

► **Joon.13:** **1.** Märgutuli

Lume- ja jääeemaldi

Kasutage käsitsi lume-eemaldustööriista, mis aitab eemaldada lume sisselaskekattele (rootorikate) ja väljalaskerenni korpusele kogunenud lund ja jääd. Tööriista saab paigaldada käeulatusse alumisele käepidemele.

Lume eemaldamine raskesti ligipääsetavatest kohtadest

► **Joon.14**

Lume eemaldamine soovimatutest kohtadest

► **Joon.15**

TÖÖRIISTA KASUTAMINE

⚠***HOIATUS:*** **Olge äärmiselt ettevaatlik ja tagage masina üle alati kontroll. Ärge laske masinal pöörata väljalaset enda või teiste töökoha lähedal olevate inimeste poole.** Kontrolli kaotamine masina üle võib põhjustada teile ja kõrvalistele isikutele raskeid kehavigastusi.

⚠***HOIATUS:*** **Hoidke oma käed ja jalad rootorist eemal.**

⚠***ETTEVAATUST:*** **Enne töö alustamist paigaldage väljalaskerenn kindlalt masinale.**

⚠***ETTEVAATUST:*** **Ärge kasutage masinat katusel, kõrgetes kohtades, järsul kallakul, jääl ega muul ebastabiilsel pinnal.** See võib põhjustada raske vigastuse.

⚠***ETTEVAATUST:*** **Ärge suunake masinat iseenda, kõrvaliste isikute ega loomade poole.** Väljastatav lumi ja muud esemed võivad põhjustada raskeid vigastusi.

⚠***ETTEVAATUST:*** **Arvestage tuule suunaga.** Reguleerige lumepuhumissuunda tuulesuuna järgi nii, et väljastatav lumi ei tekitaks operaatorile ega läheduses viibijatele ohtu.

⚠***ETTEVAATUST:*** **Enne lume saabumist eemaldage tööpiirkonnast kivid, traadid, killustik, praht, umbrohi ja muud takistused.**

⚠***ETTEVAATUST:*** **Enne lume liikumist takistavate võõrkehade eemaldamist eemaldage alati akukassett ja pange kätte kindad.**

Puhuri seadistused

⚠***HOIATUS:*** **Reguleerimisel ärge asetage käsi ega jalgu masina kere alla.**

***ETTEVAATUST:* Ärge suunake lume väljalaskerenni operaatorile, kõrvalistele isikutele, sõidukitele ega läheduses olevatele akendele.** Väljapaiskuv lumi ja kogemata kogutud võõrkehad võivad põhjustada raskeid kehavigastusi. Suunake väljalaskerenn alati võimalikele ohukohtadele vastupidises suunas.

Puhuri kiiruse seadistamine

Reguleerige puhuri kiirust vastavalt lumeoludele. Mootori kiiruse suurendamiseks viige kiirusehooba ettepoole ning kiiruse vähendamiseks tahapoole.
► **Joon.16: 1.** Kiirusehoob

Väljalaskesuuna reguleerimine

Väljalaskerenni saab keerata vasakule või paremale 0- kuni 90-kraadise nurga alla, et lund visataks täpselt sinna, kuhu soovite.
Väljalaskerenni keeramiseks kuni 90 kraadi vastupäeva vasakule viige rennisuunamishooba ettepoole ning renni keeramiseks kuni 90 kraadi päripäeva paremale viige rennisuunamishooba tahapoole.
► **Joon.17: 1.** Rennisuunamishoob **2.** Väljalaskerenn

Väljalaskenurga reguleerimine

Rennideflektorit saab keerata üles 20- kuni 60-kraadise nurga alla, et lund visataks täpselt sinna, kuhu soovite. Deflektori asendi lukust avamiseks vajutage vabastuspäästikut. Tõstke või langetage deflektor soovitud lumeviskamiskõrgusele.
► **Joon.18: 1.** Rennideflektor **2.** Vabastuspäästik

Kasutusalad

Masin on mõeldud lume eemaldamiseks kitsastelt radadelt, kõnniteedelt, astmetelt, terrassidelt ja väiksematelt sissesõiduteedelt, kus lumesügavus on alla 300 mm. Töösügavus erineb sõltuvalt lume omadustest.

Kasutamine tüüpilise lume korral
► **Joon.19**

Kasutamine	Joon.	Lume tüüp	Lume omadused	Lume tihedus (g/l)
Praktiline	1	Värskelt langenud lumi	Pulbriline lumi, mis sajab kuiva õhu ja külma temperatuuriga. Pehme, kohev, kukub kergesti läbi sõrmede.	50 - 150
Praktiline	2	Lörts	Lumekristallid jäävad üksteise külge kinni. Kleepuv, poorne struktuur, mis meenutab jääkäsna.	150 - 300
Ebapraktiline	3	Tihe lumi	Kokkusurutud lumi, mis on läbinud sulamis- ja külmumistsükli ning muutunud kõvaks ja jäätunud lumekattel koorikuks. Tekib siis, kui niiske või märg lumekate külmub pärast temperatuuri langemist.	300 või raskem
Ebapraktiline	4	Teraline lumi	Suhteliselt niiske lumi, mis on pealt sulanud ning märg ja raske. Sulanud ja uuesti külmunud, kuid on purunenud terakujulisteks graanuliteks.	300 või raskem

Kasutamise põhialused

Hoidke ülemist käepidet kindlalt mõlema käega, nagu joonisel on näidatud.
Hoidke jalgu kergelt harkis nii, et keharaskus oleks ühtlaselt jaotunud mõlemale jalale.

Asetage kaabits (masina põhjal oleva katte all) lapiti maapinnale. Lülitage lume sisselaskekate (rootorikate) ümber suunda, kus soovite lund eemaldada.

Lülitage masin sisse. Lükake masinat edasi. Reguleerige roolinurka ja liikumiskiirust hoolikalt lume sügavuse ja raskuse järgi.
► **Joon.20**

***TÄHELEPANU:* Tugeva külgtuule korral alustage vastutuult suunas ja seejärel liikuge allatuult.**

MÄRKUS: Püsige töö ajal mugavas asendis. Proovige panna kaabits lapiti maha (lumele) ja lükake lumekoristusmasinat edasi, kasutades oma keharaskust.

MÄRKUS: Lume eemaldamiseks alalt liikuge edasi-tagasi-mustrit järgides. Mitmeetapiline lumekoristus on lihtsam ja võib anda paremaid tulemusi kui paksu lume eemaldamine ühe korraga.

Lumepuhuri kasutamine

***ETTEVAATUST:* Arvestage lume, kivide ja teiste võõrkehadega, mis võivad ettepoole paiskuda olenemata sellest, milline on väljalaskesuuna seadistus.**

Reguleerige lumepuhumisnurka vastavalt tuule suunale või suunake lumi vastu teele jäävat seina või takistust.
► **Joon.21**

***ETTEVAATUST:* Lülitage masin enne rennideflektori nurga reguleerimist alati välja.**

MÄRKUS: Lumeväljastussuuna reguleerimisel pöörake tähelepanu tuulele. Isegi väike tuuleiil võib töö tulemust mõjutada.

Kasutusnäited

Lugege enne masina kasutamist, kuidas muuta rooli ja renni suunda ning rootori kiirust.

Lume puhumine suletud alal

— Rootori kiiruse vähendamiseks vajutage kiirusehooba ettepoole.
— Lumepuhumissuuna muutmiseks vasakule või paremale kasutage rennisuunamishooba.

► **Joon.22**

Lume puhumine avatud kohas

— Rootori kiiruse suurendamiseks tõmmake kiirusehooba tahapoole.
— Seadke lumeviskamissuund rennisuunamishoova abil nürinurga alla.

► **Joon.23**

MÄRKUS: Töökohtade vahel liikumiseks tõstke rootorikate maapinnast kõrgemale, et masina kaal oleks ratastel. Seejärel lükake või tõmmake masinat.

► **Joon.24**

HOOLDUS

HOIATUS: **Veenduge alati enne masina hoiulepanekut, töökohtade vahel liikumist, kontrollimist või hooldamist, et akukassett oleks masinast eemaldatud.**

HOIATUS: **Kandke kontrollimise või hooldamise ajal kaitsekindaid.**

HOIATUS: **Kandke niiduki kontrollimisel või hooldamisel alati kaitseprille või külgmiste kaitsmetega kaitseprille.**

ETTEVAATUST: **Enne masina kandmist eemaldage akukassett. Tõstke ja kandke masinat hoolikalt kahe käega.**

TÄHELEPANU: **Ärge kunagi kasutage bensiini, vedeldit, alkoholi ega midagi muud sarnast. Selle tulemuseks võib olla luitumine, deformatsioon või pragunemine.**

Toote OHUTUSE ja TÖÖKINDLUSE tagamiseks tuleb vajalikud remonttööd ning muud hooldus- ja reguleerimistööd lasta teha Makita volitatud teeninduskeskustes või tehase teeninduskeskustes. Alati tuleb kasutada Makita varuosi.

Regulaarne hooldus

1. Eemaldage akukassett ja seejärel sulgege akukate.

2. Pühkige mustus ja tolm masina pealmiselt osalt ja välispinnalt niiske lapi ja õrna pesuvahendi või puhastusharjaga ära.

3. Asetage masin küljele. Eemaldage masina kere alumiselt osalt praht, tolm ja muud objektid.

► **Joon.25**

TÄHELEPANU: **Ärge peske masinat veega.**

4. Kontrollige kõikide mutrite, poltide, kruvide jne pingust.

5. Kontrollige liikuvaid osi kahjustuste, purunemise ja kulumise suhtes. Kahjustatud või puuduvad osad tuleb remontida või välja vahetada.

6. Hoiustage masinat turvalises, kuivas ja lastele kättesaamatus kohas.

Käepideme kokkupanek

ETTEVAATUST: **Masina osadeks võtmisel hoidke käepidet alati vaba käega kinni.** Nii on kokkupanek ohutu ja lihtne.

Käepideme saab kokku panna, et masinat oleks lihtne kanda ja hoiustada, kui ruumi on vähe.

1. Keerake väljalaskerenn ümber esiosa, kasutades rennisuunamishooba.

2. Eemaldage akukassett masinast. Seejärel sulgege akukate.

3. Keerake lahti kõik keskmisel ja ülemisel käepidemel olevad tiibmutrid.

Käepidemekomponentide kokkupanekuks keerake lahti teine (sise)keere.

► **Joon.26:** **1.** Esimene (väline) keere **2.** Teine (sisemine) keere **3.** Tiibmutter

4. Tõmmake ülemist käepidet ühe käega tagasi, hoides samal ajal teise käega keskmise käepideme haardepinnast, et masinat stabiliseerida.

► **Joon.27:** **1.** Ülemise käepideme haardepind
2. Keskmise käepideme haardepind
3. Alumise käepideme haardepind

5. Tõstke keskmist käepidet, tõmmates selle üles püstiasendisse, hoides ühte kätt keskmise käepideme haardepinnal ja teist kätt alumise käepideme haardepinnal.

6. Käepideme viimiseks puhkeasendisse vajutage keskmist käepidet edasi alla.

7. Viige rennideflektori nurk täiesti alla. Seejärel vajutage keskmise käepideme haardepind veel allapoole, kuni see on väljalaskerenni vabastuspäästikul.

► **Joon.28:** **1.** Keskmise käepideme haardepind
2. Väljalaskerenn **3.** Vabastuspäästik

TÄHELEPANU: **Veenduge, et kaabel ei oleks käepidemekomponentidele või nende ümber takerdunud.**

► **Joon.29**

Katmine

Kokkupakitav kate tagab aastatepikkuse kaitse tolmu ja päikesekahjustuste eest. Kummist alumine osa hoiab

katet ka tuulega paigal.

1. Võtke kate lahti ja asetage lapiti peale.

Hoiutasku peab olema masina tagaosaga kohakuti.

2. Tõmmake katte esiosa üle masina kaabitsalati.

3. Pakkige masin eestpoolt tahapoole sisse, veendudes, et kate kataks täielikult rootorimehhanismi, käepidemed ja tagaosa.

4. Tõmmake kate rataste alla ja veenduge, et see kataks masina külgedelt täispikkuses.
► **Joon.30: 1.** Hoiutasku

MÄRKUS: Pärast kasutamist voltige kate kokku sama suureks, kui on hoiutasku laius. Tõmmake tasku sisemus välja. Voltige kate kokku ja suruge ülejäänud kate taskusse.

Hoiustamine

TÄHELEPANU: **Hoidke akukassette siseruumides toatemperatuuril.** Madalam temperatuur vähendab oluliselt aku töövõimet.

Hoidke masinat siseruumis jahedas, kuivas ja lukustatud kohas. Ärge hoidke masinat kohtades, kus temperatuur võib tõusta 40 °C (104 °F)-ni või üle selle.

1. Eemaldage akukassett.

2. Puhastage masin.

3. Ülemise ja alumise käepideme kokkupanekut vt jaotisest „*Käepideme kokkupanek*“.

4. Kui hoiustate masinat hooajavälisel ajal pikemat aega, hooldage ja puhastage põhjalikult rootorit ja masina keret. Rooste vältimiseks veenduge, et kõik masina osad oleksid täiesti kuivad.

Kaabitsa vahetamine

TÄHELEPANU: **Vahetuse peab tegema Makita volitatud teeninduskeskus või tehase teeninduskeskus, kasutades alati Makita varuosi.**

Kaabits (masina põhjas oleva katte all) tuleb välja vahetada, kui selle ribid on hõõrdumise tõttu kulunud.
► **Joon.31: 1.** Kaabits **2.** Kaabitsa ribi

VEAOTSING

Enne parandustöökotta pöördumist kontrollige esmalt ise seadet. Ärge proovige masinat lahti võtta, kui leiate probleemi, mida kasutusjuhendis ei kirjeldata. Selle asemel pöörduge Makita volitatud teeninduskeskusesse, kus kasutatakse parandamisel alati Makita tagavaraosi.

Tõrge	Võimalik põhjus (rike)	Lahendus
Käepide ei ole asendis.	Käepide on valesti paigaldatud.	Veenduge, et poldid oleksid õigesti läbi käepideme paigaldatud. Kontrollige, kas tiibmutrid on kinni keeratud. Käepideme kokkupaneku kohta vt seda juhendit.
Masin ei käivitu.	Akukassett on tühi.	Laadige akukassetti.
	Akukassett on liiga külm.	Eemaldage akukassett masinast. Asetage akukassett laadijasse ja laske sellel 10 minutit laadida. Eemaldage akukassett laadijast ja paigaldage see kasutamiseks tagasi.
	Akukassett ei ole korralikult kinnitatud.	Akukasseti korrektset kinnitamist vt sellest juhendist.
	Akukassett on kahjustunud.	Asendage uue akukassetiga.
	Lüliti on vigane.	Asendage see uuega. Laske kohalikus volitatud teeninduskeskuses parandada.
	Rootor on kinni jäänud.	Eemaldage akukassett masinast, kontrollige rootorit, eemaldage praht.
Mootor on sisse lülitatud, kuid rootor ei pöörle.	Rihm on kahjustunud.	Asendage see uuega. Laske kohalikus volitatud teeninduskeskuses parandada.

VALIKULISED TARVIKUD

⚠***ETTEVAATUST:*** **Neid tarvikuid ja lisaseadmeid on soovitatav kasutada koos Makita masinaga, mille kasutamist selles kasutusjuhendis kirjeldatakse.** Muude tarvikute ja lisaseadmete kasutamisega võib kaasneda vigastusoht. Kasutage tarvikuid ja lisaseadmeid ainult otstarbekohaselt.

Saate vajaduse korral kohalikust Makita teeninduskeskusest lisateavet nende tarvikute kohta.

- Makita algupärane aku ja laadija

MÄRKUS: Mõned nimekirjas loetletud tarvikud võivad olla lisatud põhivarustusena toote pakendisse. Need võivad riigiti erineda.

TEHNIČNI PODATKI

Model:		**SN001G**
Širina odmetavanja snega		530 mm
Hitrost brez obremenitve		1.400 – 2.100 min^{-1}
Globina odmetavanja snega [*1] [*2] (največ)		300 mm
Smer žleba za izmet		180°
Mere (D x Š x V)	razprt	1.370 mm x 540 mm x 975 mm
	zložen	800 mm x 540 mm x 700 mm
Nazivna napetost		D.C. 36 V – 40 V
Neto teža		17,6 – 18,8 kg
Stopnja zaščite		IPX4

[*1] Globina čiščenja se razlikuje glede na snežne pogoje.
[*2] Globina, izmerjena pri odstranjevanju sveže zapadlega snega.

- Ker nenehno opravljamo raziskave in razvijamo svoje izdelke, se lahko tehnični podatki v tem dokumentu spremenijo brez obvestila.
- Tehnični podatki se lahko razlikujejo od države do države.
- Neto vrednost vključuje najlažjo in najtežjo kombinacijo nastavkov ter akumulatorskih baterij, ki so navedeni v navodilih za uporabo.

Uporabna akumulatorska baterija in polnilnik

Baterijski vložek	BL4020 / BL4025 / BL4040* / BL4040F* / BL4050F* / BL4080F* * : Priporočeni akumulator
Polnilnik	DC40RA / DC40RB / DC40RC / DC40WA

- Nekatere zgoraj navedene akumulatorske baterije in polnilniki morda v vaši državi prebivališča niso na voljo.

⚠***OPOZORILO:*** **Uporabljajte le zgoraj navedene akumulatorske baterije in polnilnike.** Uporaba drugih akumulatorskih baterij in polnilnikov lahko povzroči telesne poškodbe in/ali požar.

Simboli

Naslednji simboli se lahko uporabljajo v povezavi s strojem. Pred uporabo izdelka se obvezno seznanite z njihovim pomenom.

	Potrebna je posebna pozornost in previdnost.
	Preberite navodila za uporabo.
	Nosite čelado, očala in zaščito za sluh.
	Držite roke, noge in dele telesa stran od vrtečega se vrtalnega polža, da se izognete telesnim poškodbam.
	Žleba ne odmašite z rokami.
	Nosite zaščitne rokavice in zaščitno obutev.
	**POZOR!** Ne glejte v luč, ki sveti.
	**OPOZORILO!** Stroja ne izpostavljajte dežju ali mokrim pogojem. Hranite na suhem.
	**NEVARNOST!** Nevarnost ureznin/razkosanja – roke, noge in oblačila držite stran od vrtečega se vrtalnega polža, da se izognete telesnim poškodbam.
	Ohišja polža ne odmašite z rokami. Pred odstranjevanjem odpadkov ustavite motor.
	**POZOR!** Pazite na kamenje in druge tujke, ki bi jih stroj lahko vrgel v zrak.
	Stroj upravljajte najmanj 15 m stran od oseb in živali v okolici.
	**NEVARNOST!** NE PRIBLIŽUJTE ROK IN NOG

	**OPOZORILO!** Pred vzdrževanjem odklopite akumulator.
	Akumulatorsko baterijo shranite v notranjosti pri sobni temperaturi. Nizka temperatura znatno zmanjša delovanje akumulatorja.
	Pred odstranjevanjem odpadkov ustavite motor. Vrtljivi del bo neprekinjeno deloval še nekaj sekund po izklopu stroja.
	Zajamčena raven zvočne moči v skladu z direktivo EU o hrupu na prostem.
	Raven zvočne moči v skladu z avstralskim predpisom o nadzoru hrupa NSW

Predvidena uporaba

Ta akumulatorska snežna freza je namenjena odmetavanju in čiščenju snega s pločnikov, teras, dovozov in drugih ravnih tlakovanih površin. Ne uporabljajte je v druge namene.

Hrup

Običajna A-ovrednotena raven hrupa v skladu z ISO8437-4:
Raven zvočnega tlaka (L_{pA}): 70 dB (A) ali manj
Odstopanje (K): 3 dB (A)

OPOMBA: Navedene vrednosti oddajanja hrupa so bile izmerjene v skladu s standardnimi metodami testiranja in se lahko uporabljajo za primerjavo orodij.

OPOMBA: Navedene vrednosti oddajanja hrupa se lahko uporabljajo tudi pri predhodni oceni izpostavljenosti.

OPOZORILO: **Uporabljajte zaščito za sluh.**

OPOZORILO: **Oddajanje hrupa med dejansko uporabo električnega orodja se lahko razlikuje od navedenih vrednosti, odvisno od načina uporabe orodja in predvsem vrste obdelovanca.**

OPOZORILO: **Upravljavec mora za lastno zaščito poznati varnostne ukrepe, ki temeljijo na oceni izpostavljenosti v dejanskih pogojih uporabe (poleg časa proženja je treba upoštevati celoten delovni cikel, vključno s časom, ko je orodje izklopljeno, in časom, ko deluje v prostem teku).**

Vibracije

Skupna vrednost neprekinjenih vibracij (vektorska vsota treh osi) v skladu s standardom ISO8437-4:
Emisije vibracij (a_h): 2,5 m/s^2 ali manj
Odstopanje (K): 1,5 m/s^2

OPOMBA: Navedene skupne vrednosti oddajanja vibracij so bile izmerjene v skladu s standardnimi metodami testiranja in se lahko uporabljajo za primerjavo orodij.

OPOMBA: Navedene skupne vrednosti oddajanja vibracij se lahko uporabljajo tudi pri predhodni oceni izpostavljenosti.

OPOZORILO: **Oddajanje vibracij med dejansko uporabo električnega orodja se lahko razlikuje od navedenih skupnih vrednosti, odvisno od načina uporabe orodja.**

OPOZORILO: **Upravljavec mora za lastno zaščito poznati varnostne ukrepe, ki temeljijo na oceni izpostavljenosti v dejanskih pogojih uporabe (poleg časa proženja je treba upoštevati celoten delovni cikel, vključno s časom, ko je orodje izklopljeno, in časom, ko deluje v prostem teku).**

Izjave o skladnosti

Samo za evropske države

Izjave o skladnosti so vključene v dodatku A teh navodil za uporabo.

VARNOSTNA OPOZORILA

Splošna varnostna opozorila za električno orodje

OPOZORILO **Preberite vsa varnostna opozorila ter navodila s slikami in tehničnimi podatki, ki so priloženi temu električnemu orodju.** Ob neupoštevanju spodaj navedenih navodil obstaja nevarnost električnega udara, požara in/ali hudih telesnih poškodb.

Shranite vsa opozorila in navodila za poznejšo uporabo.

Izraz „električno orodje“ v opozorilih se nanaša na vaše električno orodje (s kablom) ali baterijsko električno orodje (brez kabla).

Varnost na delovnem mestu

1. **Delovno območje mora biti čisto in dobro osvetljeno.** Neurejena ali temna območja povečajo možnost nesreče.
2. **Ne uporabljajte električnega orodja v eksplozivnih območjih, kjer so prisotne vnetljive tekočine, plini ali prah.** Električna orodja ustvarjajo iskre, ki lahko vžgejo prah ali hlape.
3. **Otroci in prisotne osebe se ne smejo približevati upravljavcu električnega orodja med delom.** Motnje lahko povzročijo izgubo nadzora.

Električna varnost

1. **Vtič električnega orodja se mora ujemati z vtičnico. Nikoli ne spreminjajte vtiča. Ne uporabljajte vmesniških vtičev z ozemljenim električnim orodjem.** Nespremenjeni vtiči in

ujemajoče se vtičnice bodo zmanjšali nevarnost električnega udara.

2. **Izogibajte se stiku z ozemljenimi površinami, kot so cevi, radiatorji, štedilniki in hladilniki.** Če je vaše telo ozemljeno, obstaja večja nevarnost električnega udara.
3. **Ne izpostavljajte električnega orodja dežju ali mokroti.** Voda, ki vdira v električno orodje, bo povečala nevarnost električnega udara.
4. **Ne zlorabljajte kabla. Nikoli ne uporabljajte kabla za nošenje, vlečenje ali izklapljanje električnega orodja. Kabla ne približujte virom toplote, olju, ostrim robovom ali gibljivim delom.** Poškodovani ali prepleteni kabli povečajo nevarnost električnega udara.
5. **Pri uporabi električnega orodja na prostem uporabite podaljšek, ki je primeren za uporabo na prostem.** Uporaba primernega kabla zmanjša nevarnost električnega udara.
6. **Če je uporaba električnega orodja v vlažnem okolju neizogibna, uporabite zaščitno napravo za diferenčni tok (RCD).** Uporaba naprave RCD zmanjša nevarnost električnega udara.
7. **Električna orodja lahko proizvajajo elektromagnetna polja (EMF), ki uporabniku niso škodljiva.** Vendar pa se morajo uporabniki srčnih spodbujevalnikov in drugih podobnih medicinskih pripomočkov pred uporabo tega električnega orodja posvetovati s proizvajalcem pripomočka in/ali zdravnikom.

Osebna varnost

1. **Pri uporabi električnega orodja bodite pozorni in glejte, kaj počnete, ter uporabljajte zdrav razum. Ne uporabljajte električnega orodja, če ste utrujeni ali pod vplivom drog, alkohola ali zdravil.** Trenutek nepazljivosti med delom z električnim orodjem lahko povzroči resne telesne poškodbe.
2. **Uporabljajte osebno zaščitno opremo. Vedno uporabljajte zaščito za oči.** Uporaba zaščitne opreme (npr. protiprašna maska, nedrseči zaščitni čevlji, trdo pokrivalo ali zaščita za sluh) v primernih pogojih bo zmanjšala možnost telesnih poškodb.
3. **Preprečite nenameren zagon. Pred priključitvijo vira napajanja in/ali akumulatorskega sklopa ali med dvigovanjem/prenašanjem orodja zagotovite, da je stikalo izklopljeno.** Pri prenašanju električnega orodja s prstom na sprožilcu ali električnega orodja pod napetostjo z vklopljenim stikalom obstaja velika možnost nezgode.
4. **Preden vklopite električno orodje, odstranite vse prilagoditvene ključe.** Ključ, ki je ostal pritrjen na vrtljivi del električnega orodja, lahko povzroči telesne poškodbe.
5. **Ne segajte predaleč. Vselej pazite na ustrezno oporo in ravnotežje.** To omogoča boljši nadzor nad električnim orodjem v nepričakovanih situacijah.
6. **Uporabljajte ustrezna oblačila. Ne nosite ohlapnih oblačil ali nakita. Ne približujte las in obleke gibljivim delom.** Ohlapna oblačila, nakit in dolgi lasje se lahko zataknejo v premične dele.
7. **Če so naprave opremljene s priključki za odstranjevanje prahu in zbiralniki, zagotovite, da so ti priključki povezani in pravilno uporabljeni.** Uporaba zbiralnika prahu lahko zmanjša nevarnosti, povezane s prahom.
8. **Tudi če izdelek pogosto uporabljate in ga že dobro poznate, še vedno upoštevajte varnostna načela.** Neprevidno dejanje lahko v delčku sekunde povzroči resne poškodbe.
9. **Pri uporabi električnih orodij vedno nosite zaščitna očala, da preprečite poškodbe oči. Očala morajo ustrezati standardu ANSI Z87.1 v ZDA, EN 166 v Evropi ali AS/NZS 1336 v Avstraliji/Novi Zelandiji. V Avstraliji/Novi Zelandiji je zakonsko zahtevano tudi nošenje obrazne zaščite.**

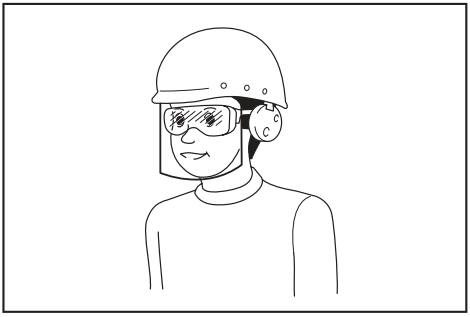

Delodajalec mora zagotoviti, da upravljavci orodja in druge osebe v neposrednem delovnem območju uporabljajo ustrezno zaščitno opremo.

Uporaba in nega električnega orodja

1. **Pri upravljanju električnega orodja ne uporabljajte prekomerne sile. Uporabljajte ustrezno električno orodje.** Ustrezno električno orodje bo pri predvideni hitrosti opravilo delo bolje in varneje.
2. **Ne uporabljajte električnega orodja, ki ga ni mogoče vklopiti in izklopiti s stikalom.** Vsa električna orodja, ki jih ni mogoče nadzorovati s stikalom, so nevarna in jih je treba popraviti.
3. **Pred izvajanjem nastavitev, menjavo pripomočkov ali shranjevanjem električnega orodja izvlecite vtič iz vira napajanja in/ali odklopite akumulatorski sklop z električnega orodja (če je to mogoče).** Takšni preventivni zaščitni ukrepi zmanjšajo nevarnost nenamernega zagona električnega orodja.
4. **Neuporabljeno električno orodje hranite izven dosega otrok in ne dovolite, da električno orodje uporabljajo osebe, ki niso seznanjene z električnim orodjem ali temi navodili.** Električna orodja so v rokah neusposobljenih oseb nevarna.
5. **Električno orodje in pripomočke dobro vzdržujte. Preverite morebitno napačno poravnanost ali zatikanje premikajočih se delov, zlomljene dele in vsa druga stanja, ki bi lahko vplivala na delovanje električnega orodja. Če je električno orodje poškodovano, ga je treba pred uporabo popraviti.** Veliko nesreč se zgodi zaradi slabo vzdrževanega električnega orodja.

6. **Rezalno orodje more biti ostro in čisto.** Ustrezno vzdrževano električno orodje z ostrimi rezalnimi robovi se ne bo zatikalo in ga je lažje upravljati.
7. **Električno orodje, pripomočke in nastavke orodja itd. uporabljajte v skladu s temi navodili, pri tem pa upoštevajte delovne pogoje in delo, ki ga boste izvajali.** Uporaba električnega orodja za nepredvidena opravila lahko povzroči nevarne situacije.
8. **Ročaji in držalne površine morajo biti suhi, čisti ter brez olja in masti.** Z drsečimi ročaji in držalnimi površinami orodja ni mogoče varno uporabljati in nadzorovati v nepričakovanih situacijah.
9. **Pri uporabi orodja ne nosite delovnih rokavic iz tkanine, ki se lahko zagozdi.** Zagozditev delovnih rokavic iz tkanine v premičnih delih lahko povzroči telesne poškodbe.

Uporaba akumulatorskega orodja in ravnanje z njim

1. **Orodje polnite samo s polnilnikom, ki ga je določil proizvajalec.** Polnilnik, ki je primeren za eno vrsto akumulatorskih baterij, lahko pomeni nevarnost požara, če ga uporabljate z drugimi akumulatorskimi baterijami.
2. **Električno orodje uporabljajte le s posebej označenimi akumulatorskimi baterijami.** Uporaba drugih akumulatorskih baterij lahko pomeni nevarnost telesnih poškodb in požara.
3. **Ko akumulatorske baterije ne uporabljate, je ne hranite ob kovinskih predmetih, kot so sponke za papir, kovanci, ključi, žeblji, vijaki ali drugi manjši kovinski predmeti, ki lahko povzročijo stik med priključkoma.** Kratek stik akumulatorskih priključkov lahko povzroči opekline ali požar.
4. **V neprimernih pogojih lahko iz akumulatorja uhaja tekočina; izogibajte se stiku. Če pride do nenamernega stika, sperite z vodo. Če pride tekočina v stik z očmi, takoj poiščite zdravniško pomoč.** Tekočina iz akumulatorja lahko povzroči draženje ali opekline.
5. **Ne uporabljajte akumulatorskega sklopa ali orodja, ki je poškodovano ali spremenjeno.** Delovanje poškodovanih ali spremenjenih akumulatorjev je nepredvidljivo in lahko povzroči požar, eksplozijo ali telesne poškodbe.
6. **Akumulatorskega sklopa in orodja ne izpostavljajte ognju ali previsoki temperaturi.** Izpostavljenost ognju ali temperaturam nad 130 °C lahko povzroči eksplozijo.
7. **Upoštevajte vsa navodila glede polnjenja in akumulatorskih baterij ali orodja ne polnite zunaj določenega temperaturnega obsega.** Nepravilno polnjenje ali polnjenje pri temperaturah, ki so zunaj določenega obsega, lahko poškoduje akumulator in poveča nevarnost požara.

Servis

1. **Električno orodje lahko servisira samo usposobljen serviser, ki uporablja ustrezne nadomestne dele.** Tako bo zagotovljena varnost električnega orodja.
2. **Nikoli ne servisirajte poškodovanih akumulatorskih sklopov.** Servis akumulatorskih sklopov lahko izvaja samo proizvajalec ali pooblaščeni serviser.
3. **Sledite navodilom za mazanje in menjavo pripomočkov.**

Varnostna opozorila za snežno frezo

Splošno

1. **Ta stroj lahko amputira roke in noge ter meče predmete. Neupoštevanje sledečih varnostnih navodil lahko privede do hudih telesnih poškodb.**

Usposabljanje

1. **Pred uporabo snežne freze preberite, da boste razumeli, in upoštevajte vsa navodila na stroju in v priročniku. Temeljito se seznanite s funkcijami za upravljanje in pravilno uporabo stroja. Vedeti morate, kako hitro ustaviti snežno frezo in izklopiti krmiljenje.**
2. **Otroci ne smejo upravljati tega stroja. Odrasli ne smejo upravljati stroja brez ustreznih navodil.**
3. **Pazite, da v delovnem območju ni oseb, še posebno otrok.**
4. **Bodite previdni, da ne zdrsnete ali padete, zlasti pri vožnji stroja vzvratno.**
5. **Dolgotrajna in neprekinjena izpostavljenost vibracijam poškoduje krvne žile ali živčni sistem upravljavca in povzroči simptome v prstih, dlaneh, rokah ali ramenih. K zmanjšanju izpostavljenosti vibracijam lahko pripomoreta rotacija dela in ustrezno odmerjeni odmori za počitek. Osebe, ki niso seznanjene z delom, kot so starejši, naj bodo še posebej pozorne na obremenitev telesa.**
6. **Pri uporabi stroja na javnih cestah bodite pozorni na okolico.** Vedno preverite lokalne predpise in pravila glede prometne varnosti in jih upoštevajte.

Priprava

1. **Dobro preglejte območje, kjer boste stroj uporabljali, in odstranite vse predpražnike, sani, deske, kamenje, električne kable, veje, gramoz in druge tujke.** Nekatere predmete lahko, ko so prekriti s snegom, spregledate. Z letečimi predmeti se lahko poškodujete.
2. **Stroj upravljajte samo z ustrezno zimsko opremo oz. oblačili. Ne nosite ohlapnih oblek, saj se lahko zataknejo v gibljive dele stroja. Nosite obutev, ki omogoča boljši oprijem na spolzkih površinah.**
3. **Med delovanjem, nastavljanjem ali popravilom vedno nosite zaščitna očala ali ščitnike za oči, da jih zaščitite pred tujki, ki jih lahko vrže iz stroja.**
4. **Stroja nikoli ne nastavljajte, ko je prižgan.**
5. **Uporabljajte osebno zaščitno opremo. Vedno uporabljajte zaščito za oči.** Uporaba zaščitne opreme (npr. protiprašna maska, nedrseči zaščitni čevlji, trdo pokrivalo ali zaščita za sluh) v primernih pogojih bo zmanjšala možnost telesnih poškodb.

6. **Pred namestitvijo in odstranitvijo akumulatorske baterije odstranite sneg, ki se je nabral na strehi stroja.**

Uporaba

1. **Ne segajte z rokami ali nogami pod vrteče se dele ali v njihovo bližino. Vedno bodite odmaknjeni od odprtine za izmet.**
2. **Snežne freze ne uporabljajte na gramoznih dovozih in sprehajališčih. Ko prečkate gramozne dovoze ali sprehajališča, bodite izredno previdni. Bodite pozorni na skrite nevarnosti ali uporabo v bližini javnih cest.**
3. **Po trku s tujim predmetom zaustavite motor, odstranite akumulatorsko baterijo iz stroja, temeljito preglejte snežno frezo glede morebitnih poškodb in jih odpravite, preden ponovno zaženete in uporabite snežno frezo.**
4. **Če začne stroj nenavadno vibrirati, ustavite motor in takoj preverite vzrok.** Vibracije navadno kažejo na težave.
5. **Motor ustavite in odstranite akumulator iz stroja vedno, ko zapustite delovni položaj, preden odmašite ohišje impelerja ali žleb za izmet ter pri kakršnih koli popravilih, nastavitvah ali pregledih.**
6. **Kadar upravljajte stroj na pobočjih, bodite izjemno previdni.**
7. **Nikoli ne uporabljajte stroja brez nameščenih in delujočih ustreznih ščitnikov in drugih varnostnih naprav.**
8. **Nikoli ne usmerjajte izpusta proti ljudem ali območjem, kjer lahko pride do materialne škode. Otrokom in drugim osebam ne pustite blizu stroja.**
9. **Stroja ne preobremenite s premočnim in prehitrim čiščenjem snega.**
10. **Na spolzkih površinah nikoli ne uporabljajte stroja pri visokih prevoznih hitrostih. Pri vožnji vzvratno se ozrite nazaj in bodite previdni.**
11. **Ko stroj prevažate ali ga ne uporabljate, izklopite napajanje impelerja.**
12. **Uporabljajte samo priključke in dodatke, ki jih je odobril proizvajalec stroja.**
13. **Stroja nikoli ne uporabljajte pri slabi vidljivosti in svetlobi. Vedno se zavedajte, kje hodite, in trdno držite ročaje.**
14. **Hodite; ne tecite.** V nasprotnem primeru lahko pride do zdrsa, spotikanja ali padca, kar lahko povzroči telesne poškodbe.
15. **Nikoli se ne dotikajte vročega motorja ali stroja.**
16. **Vse dele telesa in ohlapna oblačila držite stran od gibljivih delov.** Tako zmanjšate možnost poškodbe zaradi stika z gibljivimi deli.
17. **Ne uporabljajte stroja v dežju ali na mokrem pobočju, spolzkem mestu in nestabilnih površinah.**
18. **Med manevrom za zaustavitev v sili skrbno ohranjajte ravnotežje stroja.** Če izgubite nadzor nad strojem, preden se vrteči deli popolnoma ustavijo, lahko povzročite hude poškodbe sebi in drugim na delovnem območju.
19. **Nikoli ne uporabljajte orodja v bližini ljudi, še posebej otrok, ali hišnih ljubljenčkov.** Odmetan sneg ali drugi objekti lahko povzročijo poškodbe.
20. **Med uporabo naj bodo prisotne osebe ali živali vsaj 15 m (50 ft) oddaljeni od stroja. Če se kdo približa, takoj ustavite stroj. Kadar delate z dvema ali več osebami, med seboj ohranjajte razdaljo vsaj 15 m (50 ft) ali več in določite nadzornika.**
21. **Stroj lahko upravlja samo en upravljavec. Stroja ne smeta upravljati dve ali več oseb hkrati.**
22. **Komponente stroja lahko pod določenimi pogoji in temperaturah pod ničlo zamrznejo. Ne uporabljajte stroja, ko zmrzujejo mehanski deli stroja.**
23. **Stroja ne uporabljajte na zamrznjenih jezerih, rekah ali podobnih površinah.** Zlomljen led lahko predstavlja nevarnost padca skozi led, kar lahko povzroči smrt ali hude poškodbe.
24. **Stroja ne uporabljajte, če sneži, dežuje ali je mokro. Stroja ne izpostavljajte dežju ali vlagi.** Vdor vode v stroj lahko poveča nevarnost električnega udara ali okvare, ki bi lahko privedla do telesnih poškodb.
25. **Stroja ne uporabljajte v eksplozivnih območjih, kjer so prisotne vnetljive tekočine, plini ali prah.** Stroj ustvari iskre, ki lahko povzročijo vžig prahu ali hlapov.

Čiščenje zamašenega izmetnega žleba

1. **Najpogostejši vzrok poškodb, povezanih s snežnimi frezami, je stik roke z vrtečim se impelerjem v izmetnem žlebu. Izmetnega žleba ne čistite z rokami.**
2. **Za čiščenje žleba:**
   - **Izklopite stroj in odstranite akumulator.**
   - **Počakajte 10 sekund in se prepričajte, da se je impeler ustavil.**
   - **Vedno uporabljajte orodje za čiščenje, ne čistite z rokami.**

Vzdrževanje in shranjevanje

1. **Pogosto preverjajte, ali so vijaki pravilno zategnjeni, da se prepričate, da je oprema v varnem delovnem stanju.**
2. **Če želite snežno frezo shraniti za daljši čas, si vedno oglejte navodila za uporabo, kjer so navedeni pomembni podatki o tem.**
3. **Po potrebi vzdržujte ali zamenjajte varnostne oznake.**
4. **Stroj zaženite nekaj minut po odmetavanju snega, da preprečite zamrznitev impelerja.**
5. **Pri čiščenju, popravilu ali pregledu snežne freze zaustavite motor in se prepričajte, da so impeler in vsi gibljivi deli ustavljeni. Odstranite akumulator iz stroja, da ne bi kdo po naključju zagnal motorja.**
6. **Pred vklopom stroja odstranite vse ključe.** Ključ, ki ostane pritrjen na stroj, lahko povzroči telesne poškodbe.

Električna zaščita in zaščita akumulatorja

1. **Akumulatorja/-ev ni dovoljeno metati v ogenj.** Celica lahko eksplodira. Preverite lokalne predpise glede morebitnih posebnih navodil za odstranjevanje.
2. **Ne odpirajte ali spreminjajte akumulatorja/-ev.** Sproščeni elektrolit je koroziven in lahko povzroči poškodbe oči ali kože. Pri zaužitju je lahko strupen.
3. **Akumulatorja ne polnite v dežju, snegu ali na mokrih mestih.**
4. **Akumulatorja ne polnite na prostem.**
5. **Ne dotikajte se polnilnika, vtiča polnilnika in priključkov polnilnika z mokrimi rokami.**
6. **Izogibajte se nevarnemu okolju. Stroja ne uporabljajte na vlažnih ali mokrih mestih in ga ne izpostavljajte dežju.** Voda, ki prodre v stroj, bo povečala nevarnost električnega udara.

Dodatna varnostna navodila

1. **Preverite poškodovane dele** - Pred nadaljnjo uporabo naprave pozorno preglejte ščitnik ali druge dele glede poškodb in ugotovite, ali bodo pravilno delovali in služili namenu. Preverite poravnanost in zatikanje gibljivih delov, morebitne zlomljene dele in vsa druga stanja, ki bi lahko vplivala na njegovo delovanje. Ščitnik ali drug poškodovani del mora ustrezno popraviti ali zamenjati pooblaščeni servisni center, razen če je drugače določeno v teh navodilih.
2. **Preprečite nenameren zagon. Stroja ne prenašajte, če je vstavljena akumulatorska baterija in imate prst na stikalu. Pri vstavljanju akumulatorske baterije poskrbite za to, da je stikalo izključeno.**

SHRANITE TA NAVODILA.

OPOZORILO: **NE dovolite, da bi zaradi udobnejšega dela ali znanja o uporabi izdelka (pridobljenega z večkratno uporabo) opustili strogo upoštevanje varnostnih zahtev v okviru pravilne uporabe orodja.**

ZLORABA ali neupoštevanje varnostnih zahtev v teh navodilih za uporabo lahko povzroči resne telesne poškodbe.

Pomembna varnostna navodila za akumulatorsko baterijo

1. **Pred uporabo baterijskega vložka preberite vsa navodila in opozorilne oznake na (1) polnilniku akumulatorja, (2) akumulatorju in (3) izdelku, ki uporablja akumulator.**
2. **Ne razstavljajte ali spreminjajte akumulatorske baterije.** S tem lahko povzročite požar, prekomerno vročino ali eksplozijo.
3. **Če se je čas delovanja občutno skrajšal, takoj prenehajte uporabljati orodje. V nasprotnem primeru lahko pride do pregretja, morebitnih opeklin in celo eksplozije.**
4. **Če pride elektrolit v stik z očmi, jih sperite s čisto vodo in takoj poiščite zdravniško pomoč. Posledica je lahko izguba vida.**
5. **Ne povzročite kratkega stika baterijskega vložka:**
   (1) **Ne dotikajte se priključkov s kakršnim koli prevodnim materialom.**
   (2) **Izogibajte se shranjevanju baterijskega vložka v vsebniku z drugimi kovinskimi predmeti kot so žeblji, kovanci itn.**
   (3) **Ne izpostavljajte baterijskega vložka vodi ali dežju.**

   Kratek stik akumulatorja lahko povzroči velik električni tok, pregrevanje, morebitne opekline in celo okvaro.
6. **Ne shranjujte in uporabljajte orodja in akumulatorske baterije na mestih, kjer lahko temperatura doseže ali preseže 50 °C (122 °F).**
7. **Ne sežigajte baterijskega vložka, tudi če je hudo poškodovan ali v celoti izpraznjen. Baterijski vložek lahko v ognju eksplodira.**
8. **Ne pribijajte, režite, drobite, mečite, spuščajte akumulatorske baterije oziroma ne udarjajte z akumulatorsko baterijo po trdem predmetu.** Takšno ravnanje lahko povzroči požar, prekomerno vročino ali eksplozijo.
9. **Ne uporabljajte poškodovanih akumulatorjev.**
10. **Priložene litij-ionske baterije ustrezajo zahtevam zakonodaje v zvezi z nevarnim blagom.** Za komercialne prevoze, npr. tiste, ki jih opravljajo tretje stranke in carinski posredniki, je treba upoštevati posebne zahteve v zvezi z embalažo in označevanjem.
    Med postopkom priprave na odpremo izdelka se je treba posvetovati s strokovnjakom za nevarne snovi. Pri tem upoštevajte tudi podrobnejše nacionalne predpise.
    Odprte stike oblepite z lepilnim trakom ali jih drugače zaščitite, baterijo pa zapakirajte tako, da se v embalaži ne more premikati.
11. **Ko odstranjujete akumulatorsko baterijo, jo vzemite iz orodja in varno zavrzite. Upoštevajte lokalne uredbe glede odlaganja baterije.**
12. **Baterije uporabljajte le z izdelki, ki jih določi Makita.** Če namestite baterije v neskladne izdelke, lahko pride do požara, pregrevanja, eksplozije ali puščanja elektrolita.
13. **Če orodja dlje časa ne uporabljate, morate iz njega odstraniti baterijo.**
14. **Med uporabo in po uporabi lahko akumulatorska baterija postane vroča in povzroči opekline. Z vročimi akumulatorskimi baterijami ravnajte pazljivo.**
15. **Ne dotikajte se priključka orodja takoj po uporabi, ker se lahko dovolj segreje, da povzroči opekline.**
16. **Ne dovolite, da bi se v priključke, odprtine in utore akumulatorske baterije zlepili ostružki, prah ali zemlja.** To lahko povzroči pregrevanje, požar, razpočenje in okvaro orodja ali akumulatorske baterije ter privede do opeklin ali drugih telesnih poškodb.
17. **Razen če orodje podpira uporabo v bližini visokonapetostnih električnih vodov,**

akumulatorske baterije ne uporabljajte v bližini visokonapetostnih električnih vodov. Takšna uporaba lahko povzroči motnje v delovanju ali okvaro orodja oziroma akumulatorske baterije.

18. **Baterijo hranite izven dosega otrok.**

SHRANITE TA NAVODILA.

***POZOR:* Uporabljajte le originalne baterije Makita.** Če uporabljate neoriginalne baterije Makita ali baterije, ki so bile spremenjene, lahko pride do eksplozije baterije in posledično do požara, telesnih poškodb ali materialne škode. S takšno uporabo boste tudi razveljavili garancijo Makita za orodje in polnilnik Makita.

OBVESTILO: Družba Makita ne odgovarja za morebitne nesreče, ki so posledica uporabe neoriginalnih baterij Makita ali baterij, ki so bile spremenjene. Originalne baterije Makita so bile strogo ocenjene glede združljivosti z orodji in polnilniki Makita v skladu z veljavno zakonodajo ter varnostnimi standardi.

Nasveti za ohranjanje največje zmogljivosti akumulatorja

1. **Napolnite baterijski vložek, preden se v celoti izprazni. Ko opazite, da ima orodje manjšo moč, vedno ustavite delovanje orodja in napolnite baterijski vložek.**
2. **Nikoli znova ne polnite popolnoma napolnjenega baterijskega vložka. Prenapolnjenje skrajša življenjsko dobo akumulatorja.**
3. **Baterijski vložek s sobno temperaturo polnite pri temperaturi okolja od 10 °C do 40 °C. Počakajte, da se vroč baterijski vložek pred polnjenjem ohladi.**
4. **Ko akumulatorske baterije ne uporabljate, jo odstranite iz orodja ali polnilnika.**
5. **Če baterijskega vložka ne uporabljate dalj časa (več kot 6 mesecev), ga napolnite.**

MONTAŽA

***OPOZORILO:* Pred izvajanjem kakršnih koli opravil na stroju se prepričajte, da je akumulatorska baterija odstranjena.** Če akumulatorske baterije ne odstranite, lahko pride do resnih telesnih poškodb zaradi nenamernega zagona.

***OPOZORILO:* Nikoli ne zaženite stroja, če ni popolnoma sestavljen.** Uporaba delno sestavljenega stroja lahko povzroči hude telesne poškodbe.

Nastavitev ročice

Namestitev srednjega ročaja

1. Pred sestavljanjem pritrdite sponko za kabel na srednji in zgornji ročaj.

Konec ročaja napeljite skozi sponko. Nato obrnite sponko za kabel, dokler odprtina sponke ni obrnjena navzdol.

► **Sl.1:** **1.** Sponka za kabel **2.** Sponka **3.** Odprtina sponke

***OBVESTILO:* Sponke za kabel namestite na pravilna mesta, kot je navedeno v tem priročniku, tako da se napajalni kabli ne zataknejo za ali okoli komponent ročaja.**

2. Pritrdite odprte konce srednjega ročaja na stranski okvir spodnjega ročaja.

***OBVESTILO:* Pazite, da vrvice za napajalne kable položite znotraj okvirja srednjega ročaja, da preprečite zapletanje kablov.**

OPOMBA: Konca ročaja nežno povlecite narazen, da razširite ročaj, ko ju potisnete čez spodnji ročaj.

3. Poravnajte luknje na srednjem in spodnjem ročaju tako, da lahko vstavite pritrdilne vijake.

4. Skozi luknje z notranje strani okvirjev ročajev vstavite pritrdilne vijake in pritrdite ročaje z gumbi ročajev od zunaj.

► **Sl.2:** **1.** Glava vijaka **2.** Pritrdilni vijak **3.** Gumb ročaja **4.** Srednji ročaj **5.** Spodnji ročaj **6.** Napajalni kabli **7.** Zgornji ročaj **8.** Sponka za kabel

OPOMBA: Upoštevajte, da morate pri vijaku z dvojnim navojem dvakrat zategniti gumb ročaja; prvi (zunanji) navoj za ohlapno pritrditev komponent ročaja in drugi (notranji) navoj za trdno pritrditev komponent ročaja.

OPOMBA: Preverite, da pravilno vstavite vijak, da se ukrivljena glava vijaka popolnoma prilega okvirju ročaja.

Namestitev zgornjega ročaja

1. Pritrdite odprte konce zgornjega ročaja na stranski okvir srednjega ročaja.

***OBVESTILO:* Pazite, da vrvice za napajalne kable položite pod okvirjem srednjega ročaja, da preprečite zapletanje kablov.**

OPOMBA: Konca ročaja nežno povlecite narazen, da razširite ročaj, ko ju potisnete čez srednji ročaj.

2. Poravnajte luknje na zgornjem in srednjem ročaju tako, da lahko vstavite pritrdilne vijake.

3. Skozi luknje z notranje strani okvirjev ročajev vstavite pritrdilne vijake in pritrdite ročaje z gumbi ročajev od zunaj.

► **Sl.3:** **1.** Glava vijaka **2.** Pritrdilni vijak **3.** Gumb ročaja **4.** Zgornji ročaj **5.** Srednji ročaj **6.** Napajalni kabli **7.** Sponka za kabel

OPOMBA: Upoštevajte, da morate pri vijaku z dvojnim navojem dvakrat zategniti gumb ročaja; prvi (zunanji) navoj za ohlapno pritrditev komponent ročaja in drugi (notranji) navoj za trdno pritrditev komponent ročaja.

OPOMBA: Preverite, da pravilno vstavite vijak, da se ukrivljena glava vijaka popolnoma prilega okvirju ročaja.

4. Dobro napeljite kabel z 2 sponkama za kabel.

Kable pritrdite naravnost na okvir srednjega in zgornjega ročaja. Kabli naj potekajo vzdolž in znotraj ročajev.

Namestitev snežne freze

Po sestavljanju komponent ročaja pritrdite frezo za sneg in led na držala orodja na spodnjem ročaju.
► **Sl.4: 1.** Freza za sneg in led **2.** Držala orodja

Nastavitev žleba za izmet

1. Poravnajte vodilno luknjo na žlebu za izmet s simbolom na ohišju žleba.

2. Žleb za izmet obračajte v smeri puščice na ohišju žleba, dokler se vodilna luknja ne poravna s simbolom .
► **Sl.5: 1.** Žleb za izmet **2.** Ohišje žleba

3. S prsti privijte vijak žleba za izmet, da ga pritrdite na svoje mesto.
► **Sl.6: 1.** Vijak žleba

OBVESTILO: **Prepričajte se, da je deflektor na žlebu za izmet popolnoma sestavljen.** Delno sestavljen deflektor lahko povzroči nezadostno odmetavanje snega.

► **Sl.7: 1.** Deflektor **2.** Žleb za izmet

OPIS DELOVANJA

⚠***POZOR:*** **Pred nastavljanjem ali preizkusom delovanja stroja se prepričajte, da je stroj izklopljen in akumulatorska baterija odstranjena.**

Nameščanje ali odstranjevanje akumulatorske baterije

⚠***POZOR:*** **Pred nameščanjem ali odstranjevanjem akumulatorske baterije vedno izklopite stroj.**

⚠***POZOR:*** **Trdno držite stroj in akumulatorsko baterijo, ko nameščate ali odstranjujete akumulatorsko baterijo.** Če stroja in akumulatorske baterije ne držite dovolj trdno, vam lahko zdrsneta iz rok in povzročita poškodbe stroja in akumulatorske baterije ali telesne poškodbe.

⚠***POZOR:*** **Pokrov akumulatorja morate pred uporabo zapreti.** Sicer lahko blato, umazanija ali voda poškoduje stroj ali akumulatorsko baterijo.

⚠***POZOR:*** **Vedno namestite akumulatorsko baterijo tako, da rdeči indikator ni več viden.**

⚠***POZOR:*** **Ne nameščajte akumulatorske baterije s silo.** Če se akumulatorska baterija ne zaskoči zlahka, ni pravilno vstavljena.

⚠***POZOR:*** **Ko nameščate ali odstranjujete akumulatorsko baterijo, držite pokrov odprt.**

Za namestitev akumulatorske baterije:

1. Dvignite pokrov akumulatorja, da ga odprete.

2. Jeziček na akumulatorski bateriji poravnajte z režo na stroju. Potiskajte akumulatorsko baterijo, dokler se ne zaskoči z rahlim klikom.
► **Sl.8: 1.** Rdeči indikator **2.** Gumb **3.** Baterijski vložek

3. Zaprite zaščitni pokrov baterije.

Če želite odstraniti akumulatorsko baterijo:

1. Dvignite pokrov akumulatorja, da ga odprete.

2. Izvlecite akumulatorsko baterijo iz stroja, pri tem pa pomikajte gumb na sprednji strani akumulatorske baterije.

3. Zaprite zaščitni pokrov akumulatorja.

Zaščitni sistem stroja/akumulatorja

Stroj je opremljen s sistemom za zaščito akumulatorja/stroja. Sistem samodejno prekine napajanje stroja, da podaljša življenjsko dobo stroja in akumulatorja. Stroj se samodejno zaustavi z indikatorskimi lučkami, če stroj ali akumulator delujeta pod naslednjimi pogoji:

Zaščita pred preobremenitvijo

Če akumulator uporabljate tako, da povzroča čezmerno uporabo električnega toka, se stroj samodejno ustavi, sprednje lučke pa utripajo. V tem primeru izklopite stroj in prekinite delo, ki je povzročilo njegovo preobremenitev. Nato vklopite stroj, da ga znova zaženete.

Zaščita pred pregrevanjem

Če je akumulator pregret, se stroj samodejno ustavi in sprednje lučke utripajo. V tem primeru pustite, da se akumulator ohladi, preden znova vklopite stroj.

Zaščita pred izpraznjenjem

Če je zmogljivost baterije prenizka, se stroj samodejno ustavi in indikatorska lučka utripa. Če stroj ne deluje niti po ponovni sprožitvi stikala in indikatorska lučka zasveti, akumulatorska baterija ne zadošča za delovanje. Odstranite akumulatorsko baterijo iz stroja in jo napolnite.
► **Sl.9: 1.** Indikatorska lučka

Zaščita pred drugimi vzroki

Sistem zaščite je zasnovan tudi za druge vzroke, ki bi lahko povzročili poškodbe stroja, in omogoča samodejno ustavitev stroja. Ko se stroj začasno ustavi ali preneha delovati, izvedite vse naslednje korake, da odpravite vzroke.

1. Stroj izklopite in ga nato vklopite, da ga znova zaženete.
2. Napolnite baterijo ali jo zamenjajte z napolnjeno baterijo (po potrebi ponovite postopek še za drugo baterijo).
3. Počakajte, da se stroj in baterije ohladijo.

Če z obnovitvijo sistema zaščite ne odpravite težave, se obrnite na lokalni servisni center Makita.

OBVESTILO: **Če se stroj ustavi zaradi razloga, ki ni opisan zgoraj, glejte razdelek za odpravljanje težav.**

Prikazuje preostalo raven napolnjenosti akumulatorja

Pritisnite gumb za preverjanje na baterijskem vložku, da preverite raven napolnjenosti akumulatorja. Indikatorske lučke na kratko zasvetijo.
► **Sl.10: 1.** Indikatorske lučke **2.** Gumb za preverjanje

Indikatorske lučke			Prikaz preostale ravni napolnjenosti
Sveti	Ne sveti	Utripa	
			od 75 % do 100 %
			od 50 % do 75 %
			od 25 % do 50 %
			od 0 % do 25 %
			Napolnite akumulator.
	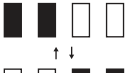		Akumulator je morda okvarjen.

OPOMBA: Odvisno od pogojev uporabe in okoljske temperature se označba lahko nekoliko razlikuje od dejanske napolnjenosti.

OPOMBA: Prva opozorilna lučka (skrajno levo) bo utripala, ko sistem za zaščito akumulatorja deluje.

Delovanje stikala

⚠OPOZORILO: **Preden namestite akumulatorsko baterijo, se vedno prepričajte, ali se preklopna ročica ustrezno sproža in vrača v prvotni položaj, ko jo spustite.** Uporaba stroja s stikalom, ki se ne sproži pravilno, lahko privede do izgube nadzora in resnih telesnih poškodb.

⚠OPOZORILO: **NIKOLI ne zalepite ali onemogočite funkcije sprostilnega gumba in preklopne ročice.**

OPOMBA: Stroj se ne zažene, če ne pritisnete sprostilnega gumba, tudi če je preklopna ročica povlečena.

OPOMBA: Stroj se zaradi preobremenitve morda ne bo zagnal, če ga boste poskušali upravljati na težkem snegu. V tem primeru nastavite nižjo delovno hitrost in upočasnite tempo.

Stroj je opremljen s sprostilnim gumbom. Če opazite karkoli nenavadnega pri sprostilnem gumbu, takoj prenehajte uporabljati stroj in poskrbite, da gumb pregledajo v pooblaščenem servisnem centru Makita.

1. Namestite akumulatorsko baterijo in zaprite pokrov akumulatorja.

2. Pritisnite in držite sprostilni gumb. Nato povlecite preklopno ročico k sebi.

Sprostilni gumb lahko spustite, ko se motor zažene.
► **Sl.11: 1.** Sprostilni gumb **2.** Preklopna ročica

3. Če želite zaustaviti motor, spustite preklopno ročico.

Sprednje luči

⚠POZOR: **Ne glejte neposredno v lučko ali vir svetlobe.**

Sprednje luči vam lahko osvetlijo pot v temnem območju. Če želite vklopiti sprednje luči, pritisnite gumb za luči.
► **Sl.12: 1.** Gumb za luči **2.** Sprednje luči

Indikatorska lučka

Lučka na nadzorni plošči prikazuje preostalo moč akumulatorja. Lučka začne utripati, ko zmogljivost baterije pade pod 20 %. Nadaljnja uporaba preostale zmogljivosti baterije bo ustavila stroj, indikatorska lučka pa bo zasvetila.
► **Sl.13: 1.** Indikatorska lučka

Freza za sneg in led

Uporabite ročno orodje za odmetavanje snega, ki pomaga odstraniti sneg in led, nakopičen v pokrovu za zajem snega (pokrov vrtalnega polža) in ohišju žleba za izmet. Orodje je mogoče namestiti na spodnji ročaj, ki je enostavno dosegljiv.

Odmetavanje snega s težko dostopnih mest
► **Sl.14**

Odmetavanje snega z neželenih mest
► **Sl.15**

UPRAVLJANJE

⚠OPOZORILO: **Bodite še posebej previdni, da ohranjate nadzor nad strojem ves čas uporabe. Ne pustite, da bi stroj odbijal izmet proti vam ali drugi osebi v bližini.** Če ne ohranite ustreznega nadzora, se lahko vi ali druge osebe hudo telesno poškodujete.

⚠OPOZORILO: **Rok ali nog ne približujte vrtalnemu polžu.**

⚠*POZOR:* Pred začetkom dela se prepričajte, da je žleb za izmet varno nameščen v stroju.

⚠*POZOR:* Stroja nikoli ne uporabljajte na strehi, visokem mestu, strmem pobočju, ledu ali drugi nestabilni površini. Posledica je lahko huda telesna poškodba.

⚠*POZOR:* Nikoli ne usmerite stroja proti sebi, drugim osebam v bližini ali živalim. Odmetan sneg ali drugi objekti lahko povzročijo poškodbe.

⚠*POZOR:* Bodite pozorni na smer vetra. Smer odmetavanja snega prilagodite smeri vetra, tako da izmet snega ne bo ogrožal upravljavca ali ljudi v bližini.

⚠*POZOR:* Pred začetkom snežne sezone odstranite kamenje, žice, grušč, drobir, plevel in vse druge ovire na delovnem območju.

⚠*POZOR:* Preden odstranite tujke, ki ovirajo pretok snega, vedno odstranite akumulatorsko baterijo in si nadenite rokavice.

Nastavitve freze

⚠*OPOZORILO:* Med nastavljanjem ne segajte z rokami ali nogami pod ohišje stroja.

⚠*POZOR:* Žleb za izmeta snega nikoli ne usmerjajte proti upravljavcu, mimoidočim, vozilom ali bližnjim oknom. Izmet snega ali tujkov, ki se po nesreči zajamejo, lahko povzroči resne telesne poškodbe. Žleb za izmet vedno usmerite v nasprotno smer od morebitnih nevarnosti.

Nastavitev hitrosti freze

Hitrost freze prilagodite glede na snežne pogoje.
Ročico za nadzor hitrosti premaknite naprej, da povečate hitrost motorja, in nazaj, da jo zmanjšate.
► **Sl.16: 1.** Ročica za nadzor hitrosti

Nastavitev smeri izmeta

Žleb za izmet je mogoče nagniti v levo ali desno pod kotom od 0 do 90 stopinj, kar omogoča natančno odmetavanje snega tja, kamor želite.
Premaknite ročico za smer žleba naprej, da žleb za izmet obrnete v nasprotni smeri urinega kazalca do 90 stopinj v levo, in nazaj, da ga obrnete v smeri urinega kazalca do 90 stopinj v desno.
► **Sl.17: 1.** Ročica za smer žleba **2.** Žleb za izmet

Nastavitev kota izmeta

Deflektor žleba je mogoče nagniti navzgor pod kotom od 20 do 60 stopinj, kar omogoča natančno odmetavanje snega tja, kamor želite.
Stisnite sprožilec, da odklenete položaj deflektorja. Dvignite ali spustite deflektor na želeno višino toka snega, ki ga želite odmetati.
► **Sl.18: 1.** Deflektor žleba **2.** Sprožilec

Uporaba

Stroj je zasnovan za čiščenje snega z ozkih poti, pločnikov, stopnic, teras in manjših dovozov, kadar je globina snega manjša od 300 mm.
Globina čiščenja se razlikuje glede na snežne pogoje.

Uporabe pri tipičnih snežnih pogojih
► **Sl.19**

Uporaba	Sl.	Tip snega	Snežni pogoji	Gostota snega (g/L)
Praktično	1	Sveže zapadli sneg	Pršič, ki zapade skozi suh zrak in nizke temperature. Mehek, zrahljan sneg, ki zlahka pade skozi prste.	50 - 150
Praktično	2	Zapadli sneg	Snežni kristali, ki se utrdijo skupaj. Kohezivna, porozna struktura, podobna gobi iz ledu.	150 - 300
Neprak-tično	3	Trdno zbit sneg	Zbit sneg, ki je bil podvržen ciklusu taljenja in ponovnega zmrzovanja, zaradi česar je na vrhu snežne odeje nastala trda in ledena skorja. Nastane, ko vlažna ali mokra snežna odeja zamrzne, ko se temperatura spusti.	300 ali težja
Neprak-tično	4	Zamr-znjen sneg	Sneg je razmeroma vlažen, na površini se odtaja, je moker in težak. Sneg se je stopil in nato ponovno zamrznil, vendar je razpadel na zrnca, podobna koruzi.	300 ali težja

Osnove delovanja

Držite zgornji ročaj trdno z obema rokama, kot je prikazano na sliki.
Odprite svojo držo tako, da je telesna teža enakomerno razporejena na obe nogi.

Strgalo (pod pokrovom na dnu priključka stroja) postavite ravno na tla. Zavrtite pokrov za zajem snega (pokrov vrtalnega polža) v smeri, v katero želite odstraniti sneg.

Vklopite stroj. Potiskajte stroj naprej. Previdno uravnavajte kot krmiljenja in hitrost vožnje naprej glede na globino in težo snega.
► **Sl.20**

***OBVESTILO:* Pri močnem bočnem vetru začnite na strani proti vetru in nato delajte v smeri vetra.**

OPOMBA: Med delom ohranjajte udobno držo telesa. Poskusite postaviti strgalo ravno na površino tal (sneg) in potisnite snežno frezo naprej, pri čemer jo obremenite s svojo težo.

OPOMBA: Za odmetavanje snega z območja potiskajte naprej in nazaj. Delo v več prehodih je lahko lažje in pogosto daje boljše rezultate kot poskus odmetavanja močno zasneženega območja z enim poskusom.

Upravljanje snežne freze

***POZOR:* Pazite na sneg, kamenje in druge tujke, ki bi jih lahko vrglo naprej, ne glede na nastavitev smeri izmeta.**

Kot odmetavanja snega prilagodite smeri vetra ali steni in morebitnim oviram na poti.
► **Sl.21**

***POZOR:* Preden nastavite kot deflektorja žleba, vedno izklopite stroj.**

OPOMBA: Pri nastavljanju smeri izmeta snega bodite pozorni na veter. Že rahel vetrič lahko vpliva na vašo zmogljivost.

Primeri uporabe

Pred uporabo stroja se naučite upravljati krmiljenje in smer izmeta žleba ter hitrost polža.

Odmetavanje snega na zaprtem območju

— Zmanjšajte hitrost polža tako, da ročico za nadzor hitrosti potisnete naprej.
— Smer odmetavanja snega spremenite v levo ali desno z ročico za smer žleba.
► **Sl.22**

Odmetavanje snega na odprtem območju

— Hitrost polža povečate tako, da ročico za nadzor hitrosti povlečete nazaj.
— Smer odmetavanja snega nastavite pod odprtim kotom z ročico za smer žleba.
► **Sl.23**

OPOMBA: Pri premikanju med delovnimi mesti dvignite pokrov polža nad tlemi, tako da je teža stroja na kolesih. Nato stroj potisnite ali povlecite.

► **Sl.24**

VZDRŽEVANJE

***OPOZORILO:* Pred skladiščenjem, premikanjem med delovnimi mesti, pregledom in vzdrževanjem se vedno prepričajte, da je akumulatorska baterija odstranjena iz stroja.**

***OPOZORILO:* Med pregledovanjem ali vzdrževanjem uporabljajte rokavice.**

***OPOZORILO:* Med pregledom ali vzdrževanjem vedno nosite navadna zaščitna očala ali zaščitna očala s transko zaščito.**

***POZOR:* Pred prenašanjem stroja preverite, da ste odstranili akumulatorsko baterijo. Stroj previdno dvignite in prenašajte z obema rokama.**

***OBVESTILO:* Nikoli ne uporabljajte bencina, razredčila, alkohola ali podobnega sredstva. V tem primeru se lahko orodje razbarva ali deformira oziroma lahko nastanejo razpoke.**

VARNO in ZANESLJIVO delovanje tega izdelka bo zagotovljeno le, če boste popravila, vzdrževanje in nastavitve prepustili pooblaščenemu servisu za orodja Makita ali tovarniškemu osebju, ki vgrajuje izključno originalne nadomestne dele.

Rutinsko vzdrževanje

1. Odstranite akumulatorsko baterijo in zaprite pokrov akumulatorja.

2. S suho ali vlažno krpo z blagim detergentom ali krtačo za čiščenje obrišite umazanijo in prah z zgornje plošče in zunanje površine stroja.

3. Postavite stroj na stran. Očistite odpadke, prah ali druge predmete na spodnji strani ohišja stroja.
► **Sl.25**

***OBVESTILO:* Stroja ne čistite z vodo.**

4. Preverite, ali so vse matice, vijaki, gumbi, itd. zategnjeni.

5. Preverite, ali so premični deli poškodovani, zlomljeni oziroma obrabljeni. Zamenjajte vse poškodovane ali manjkajoče dele.

6. Stroj hranite na varnem, suhem mestu in izven dosega otrok.

Zlaganje ročaja

***POZOR:* Med razstavljanjem vedno držite ročaj s prosto roko.** Tako je zlaganje varno in enostavno.

Ročaj je mogoče zložiti, da bo stroj enostavno prenašati v roki in bo zasedel manj prostora pri hrambi.

1. Žleb za izmet obrnite naprej z ročico za smer žleba.

2. Akumulatorsko baterijo odstranite iz stroja. Nato zaprite pokrov predala za baterijo.

3. Zrahljajte vse gumbe ročajev na srednjih in zgornjih ročajih.

Odtegnite drugi (notranji) navoj, da se komponente ročaja prosto zložijo.

► **Sl.26:** **1.** Prvi (zunanji) navoj **2.** Drugi (notranji) navoj **3.** Gumb ročaja

4. Z eno roko povlecite držalo zgornjega ročaja nazaj, medtem ko z drugo roko držite držalo srednjega ročaja, da stabilizirate stroj.

► **Sl.27:** **1.** Držalo zgornjega ročaja **2.** Držalo srednjega ročaja **3.** Držalo spodnjega ročaja

5. Dvignite srednji ročaj tako, da ga povlečete navzgor v pokončen položaj, pri čemer z eno roko držite držalo srednjega ročaja, z drugo pa za držalo spodnjega ročaja.

6. Srednji ročaj potisnite navzdol naprej, da ga zložite v položaj za mirovanje.

7. Popolnoma spustite kot deflektorja žleba. Nato držalo srednjega ročaja potisnite še naprej navzdol, dokler se ne nasloni na sprožilec na žlebu za izmet.

► **Sl.28:** **1.** Držalo srednjega ročaja **2.** Žleb za izmet **3.** Sprožilec

OBVESTILO: **Prepričajte se, da se napajalni kabli ne zataknejo na komponente ročaja ali okoli njih.**

► **Sl.29**

Pokrov

Prevleka za pokrivanje zagotavlja leta brezskrbne zaščite pred prahom in soncem. Elastično dno ohranja prevleko stabilno v vetru.

1. Razgrnite prevleko in jo položite ravno.

Prepričajte se, da je žep za pritrdilne elemente poravnan z zadnjim delom stroja.

2. Sprednji konec prevleke povlecite čez drog strgala stroja.

3. Stroj pokrijte od spredaj nazaj in se prepričajte, da prevleka popolnoma pokrije ohišje, ročaj in zadnji del.

4. Prevleko zataknite pod kolesa in se prepričajte, da ob straneh pokrije celotno globino stroja.

► **Sl.30:** **1.** Žep za pritrdilne elemente

OPOMBA: Po uporabi prepognite prevleko, da se ujema s širino žepa za pritrdilne elemente. Žep povlecite od znotraj navzven. Preostanek prevleke prepognite in potisnite v žep.

Shranjevanje

OBVESTILO: **Akumulatorsko baterijo shranite v notranjosti pri sobni temperaturi.** Nizka temperatura znatno zmanjša delovanje akumulatorja.

Stroj hranite v hladnem, suhem in zaprtem prostoru. Ne shranjujte tega stroja na mestih, kjer lahko temperatura doseže ali preseže 40 °C (104 °F).

1. Odstranite akumulatorsko baterijo.

2. Čiščenje stroja.

3. Za zlaganje zgornjega in srednjega ročaja glejte poglavje „*Zlaganje ročaja*“.

4. Kar zadeva hrambo, ko stroj ni v uporabi dlje časa izven sezone, temeljito vzdržujte in čistite vrtalnega polža ter ohišje stroja. Prepričajte se, da so vsi deli stroja popolnoma suhi, da preprečite nastajanje rje.

Zamenjava strgala

OBVESTILO: **Zamenjavo morajo opraviti pooblaščeni ali tovarniški servisni centri Makita, vedno z nadomestnimi deli Makita.**

Strgalo (pod pokrovom na dnu stroja) je treba zamenjati, ko se rebra strgala zaradi trenja obrabijo.

► **Sl.31:** **1.** Strgalo **2.** Rebro strgala

ODPRAVLJANJE TEŽAV

Preden zahtevate popravilo, sami preglejte stroj. Če naletite na težavo, ki ni pojasnjena v navodilih, ne poskušajte razstavljati stroja. Namesto tega se obrnite na pooblaščeni servis Makita. Pri popravilih vedno uporabljajte nadomestne dele Makita.

Neobičajno stanje	Možni vzroki (okvare)	Ukrep
Ročaj ni v položaju.	Ročaj ni pravilno nameščen.	Prepričajte se, da so vijaki pravilno nameščeni skozi ročaj. Preverite, ali so gumbi ročaja trdno priviti. Za sestavljanje ročaja glejte ta priročnik.
Stroj se ne zažene.	Akumulatorska baterija je izpraznjena.	Napolnite akumulatorsko baterijo.
	Akumulatorska baterija je prehladna.	Akumulatorsko baterijo odstranite iz stroja. Akumulatorsko baterijo postavite na polnilnik in jo pustite polniti 10 minut. Akumulatorsko baterijo odstranite iz polnilnika in jo ponovno namestite, da jo boste lahko uporabili.
	Akumulatorska baterija ni pravilno pritrjena.	Za pravilno namestitev akumulatorske baterije glejte ta priročnik.
	Akumulatorska baterija je poškodovana.	Zamenjajte jo z novo akumulatorsko baterijo.
	Stikalo je okvarjeno.	Zamenjajte ga z novim. Za popravilo se obrnite na lokalni pooblaščeni servisni center.
	Polž je zagozden.	Akumulatorsko baterijo odstranite iz stroja, preglejte polža in odstranite umazanijo.
Motor je vklopljen, vendar se polž ne vrti.	Jermen je poškodovan.	Zamenjajte ga z novim. Za popravilo se obrnite na lokalni pooblaščeni servisni center.

DODATNA OPREMA

⚠***POZOR:*** **Ta dodatna oprema ali priključki so predvideni za uporabo s strojem Makita, opisanim v teh navodilih za uporabo.** Pri uporabi druge dodatne opreme ali nastavkov lahko pride do telesnih poškodb. Dodatno opremo ali nastavke uporabljajte le v skladu z njihovim namenom.

Za več informacij o dodatni opremi se obrnite na najbližji pooblaščeni servis za orodja Makita.

- Originalna akumulator in polnilnik Makita

OPOMBA: Nekateri predmeti na seznamu so lahko izdelku priloženi kot standardna dodatna oprema. Lahko se razlikujejo od države do države.

SPECIFIKIMET

Modeli:		SN001G
Gjerësia e pastrimit të borës		530 mm
Shpejtësia pa ngarkesë		1 400 - 2 100 min^{-1}
Thellësia e pastrimit të borës [*1] [*2] (maksimum)		300 mm
Drejtimi i kanalit të shkarkimit		180°
Përmasat (GJ x T x L)	shpalosur	1 370 mm x 540 mm x 975 mm
	palosur	800 mm x 540 mm x 700 mm
Tensioni nominal		D.C. 36 V - 40 V maks.
Pesha neto		17,6 - 18,8 kg
Shkalla e mbrojtjes		IPX4

[*1] Thellësia e pastrimit ndryshon në varësi të kushteve të borës.
[*2] Thellësia e matur kur pastrohet bora e saporënë.

- Për shkak të programit tonë të vazhdueshëm të kërkim-zhvillimit, specifikimet që jepen këtu mund të ndryshojnë pa dhënë njoftim.
- Specifikimet mund të ndryshojnë nga njëri shtet në tjetrin.
- Vlera e peshës neto përfshin kombinimin më të lehtë dhe më të rëndë të aksesorëve dhe të kutitë e baterisë që përcaktohen në manualin e përdorimit.

Kutia e aplikueshme e baterisë dhe karikuesi

Kutia e baterisë	BL4020 / BL4025 / BL4040* / BL4040F* / BL4050F* / BL4080F* * : Bateria e rekomanduar
Karikuesi	DC40RA / DC40RB / DC40RC / DC40WA

- Disa prej kutive të baterive dhe karikuesve të renditura më lart mund të mos jenë të disponueshme në varësi të zonës ku ju banoni.

⚠***PARALAJMËRIM:*** **Përdorni vetëm kutitë e baterisë dhe karikuesit e listuar më lart.** Përdorimi i karikuesve dhe kutive të tjera të baterisë mund të shkaktojë lëndim dhe/ose zjarr.

Simbolet

Pjesët në vazhdim tregojnë simbolet që mund të përdoren për pajisjen. Sigurohuni që merrni vesh kuptimin e tyre përpara përdorimit.

⚠	Tregoni kujdes dhe vëmendje të veçantë.
	Lexoni manualin e përdorimit.
	Mbani helmetë, syze dhe mbrojtëse për veshët.
	Mbajini duart, këmbët dhe pjesët e trupit larg turjelës rrotulluese për të shmangur lëndimin.
	Mos përdorni duart për të zhbllokuar kanalin.
	Mbani doreza sigurie dhe këpucë mbrojtëse.
	**KUJDES!** Mos shikoni drejtpërdrejt te llamba e ndezur.
	**PARALAJMËRIM!** Mos e ekspozoni makinerinë ndaj shiut apo kushteve të lagështa. Mbajeni të thatë.
	**RREZIK!** Rreziku i prerjes/ngrohjes - Mbajini duart, këmbët dhe rrobat larg nga turjela rrotulluese për të shmangur lëndimin.
	Mos përdorni duart për të hapur folenë e turjelës. Ndaloni motorin përpara se të hiqni mbeturinat.
	**KUJDES!** Kujdes nga gurët dhe objekte të tjera të huaja që mund të hidhen nga makineria.
	Mbajini kalimtarët dhe kafshët të paktën 15 m larg makinerisë.
	**RREZIK!** MBAJINI LARG DUART DHE KËMBËT

	**PARALAJMËRIM!** Shkëputeni baterinë para se të bëni punë mirëmbajtjeje.
	Ruajini brenda kutitë e baterive në temperaturë ambienti. Temperatura e ulët ul ndjeshëm rendimentin e baterisë.
 STOP	Ndaloni motorin përpara se të hiqni papastërtitë. Pjesa rrotulluese do të funksionojë vazhdimisht për disa sekonda pasi të fikni makinerinë.
	Niveli i garantuar i fuqisë së zhurmës sipas Direktivës së BE-së për Nivelin e Zhurmës Jashtë.
	Niveli i fuqisë së zhurmës sipas Rregullores së Australisë NSW për Kontrollin e Zhurmës

Përdorimi i synuar

Kjo borëhedhëse me bateri synohet për heqjen dhe pastrimin e borës nga trotuaret, kuvertat, rrugicat dhe sipërfaqet e tjera të sheshta. Mos e përdorni për qëllime të tjera.

Zhurma

Niveli tipik i zhurmës A, i matur sipas ISO8437-4:
Niveli i presionit të zhurmës (L_{pA}) : 70 dB (A) ose më pak
Pasiguria (K): 3 dB (A)

SHËNIM: Vlerat e deklaruar totale të emetimeve të zhurmës janë matur sipas një metode standarde testimi dhe mund të përdoren për të krahasuar një vegël me një tjetër.

SHËNIM: Vlerat e deklaruara të emetimeve të zhurmës mund të përdoren për një vlerësim paraprak të ekspozimit.

PARALAJMËRIM: **Mbani mbrojtëse për veshët.**

PARALAJMËRIM: **Emetimet e zhurmës gjatë përdorimit aktual të veglës elektrike mund të ndryshojnë nga vlerat e deklaruara në varësi të mënyrave sesi përdoret vegla, veçanërisht nga lloji i materialit të punës që përdoret.**

PARALAJMËRIM: **Vërtetoni që masat e sigurisë për mbrojtjen e përdoruesit bazohen në vlerësimin e ekspozimit ndaj kushteve aktuale të përdorimit (duke marrë parasysh të gjitha pjesët e ciklit të funksionimit si ato kur pajisja është e fikur dhe punon pa prerë ashtu edhe kohën e përdorimit).**

Dridhja

Vlera totale e dridhjeve konstante (shuma e vektorit me tre akse) përcaktohet sipas ISO8437-4:
Emetimi i dridhjeve (a_h) : 2,5 m/s^2 ose më pak
Pasiguria (K): 1,5 m/s^2

SHËNIM: Vlerat e deklaruara totale të dridhjeve janë matur sipas një metode standarde testimi dhe mund të përdoren për të krahasuar një vegël me një tjetër.

SHËNIM: Vlerat e deklaruara totale të dridhjeve mund të përdoren për një vlerësim paraprak të ekspozimit.

PARALAJMËRIM: **Emetimet e dridhjeve gjatë përdorimit aktual të veglës elektrike mund të ndryshojnë nga vlerat e deklaruara të totale në varësi të mënyrave sesi përdoret vegla.**

PARALAJMËRIM: **Vërtetoni që masat e sigurisë për mbrojtjen e përdoruesit bazohen në vlerësimin e ekspozimit ndaj kushteve aktuale të përdorimit (duke marrë parasysh të gjitha pjesët e ciklit të funksionimit si ato kur pajisja është e fikur dhe punon pa prerë ashtu edhe kohën e përdorimit).**

Deklaratat e konformitetit

Vetëm për shtetet evropiane

Deklaratat e konformitetit përfshihen në Shtojcën A në këtë manual përdorimi.

PARALAJMËRIME SIGURIE

Paralajmërimet e përgjithshme për sigurinë e veglës

PARALAJMËRIM **Lexoni të gjitha paralajmërimet për sigurinë, udhëzimet, ilustrimet dhe specifikimet e dhëna me këtë vegël elektrike.** Mosndjekja e të gjitha udhëzimeve të renditura më poshtë mund të shkaktojë goditje elektrike, zjarr dhe/ose lëndim të rëndë.

Ruajini të gjitha paralajmërimet dhe udhëzimet për të ardhmen.

Termi “vegël elektrike” në paralajmërime i referohet veglës elektrike që përdoret e lidhur në prizë (me kordon) ose veglës së përdorur me bateri (pa kordon).

Siguria në zonën e punës

1. **Mbajeni zonën e punës të pastër dhe të ndriçuar mirë.** Zonat e ngarkuara ose të errëta provokojnë aksidente.
2. **Mos i përdorni veglat elektrike në mjedise shpërthyese, si p.sh. në praninë e lëngjeve, gazeve ose pluhurave të djegshme.** Veglat elektrike krijojnë shkëndija të cilat mund të ndezin pluhurin ose avujt.
3. **Mbajini larg fëmijët dhe personat aty pranë ndërkohë që përdorni veglën elektrike.** Shpërqendrimi mund të shkaktojë humbje të kontrollit.

Siguria elektrike

1. **Spina e veglës elektrike duhet të përshtatet me prizën. Asnjëherë dhe në asnjë mënyrë mos e modifikoni spinën. Mos përdorni spina**

përshtatëse me vegla elektrike të tokëzuara. Spinat e pamodifikuara dhe që përshtaten me prizën pakësojnë rrezikun e goditjes elektrike.

2. **Shmangni kontaktin e trupit me sipërfaqe të tokëzuara siç janë tubat, radiatorët, sobat dhe frigoriferët.** Ka rrezik më të madh goditjeje elektrike nëse trupi juaj prek tokën.
3. **Mos e ekspozoni veglën elektrike ndaj shiut dhe kushteve me lagështi.** Uji që hyn në veglën elektrike shton rrezikun e goditjes elektrike.
4. **Mos e keqpërdorni kordonin. Asnjëherë mos e përdorni kordonin për ta transportuar, për ta tërhequr ose për ta hequr veglën nga priza. Mbajeni kordonin larg nxehtësisë, lubrifikantit, pjesëve të mprehta ose pjesëve lëvizëse.** Kordonët e dëmtuar ose të ngatërruar shtojnë rrezikun e goditjes elektrike.
5. **Kur e përdorni veglën elektrike në ambient të jashtëm, përdorni kordon zgjatues të përshtatshëm për përdorim të jashtëm.** Përdorimi i kordonit të përshtatshëm për ambient të jashtëm ul rrezikun e goditjes elektrike.
6. **Nëse përdorimi i veglës elektrike në ambient të lagësht është i pashmangshëm, përdorni një burim energjie të mbrojtur nga automati (RCD).** Përdorimi i një RCD-je ul rrezikun e goditjes elektrike.
7. **Veglat elektrike mund të prodhojnë fusha elektromagnetike (EMF) të cilat nuk janë të dëmshme për përdoruesin.** Megjithatë, përdoruesit e stimuluesve kardiakë ose pajisjeve të ngjashme mjekësore, duhet të kontaktojnë me prodhuesin e pajisjes së tyre dhe/ose mjekun përpara se ta përdorin këtë vegël elektrike.

Siguria personale

1. **Qëndroni vigjilentë, kini kujdes se çfarë bëni dhe veproni me mend kur përdorni veglën elektrike. Mos e përdorni veglën elektrike kur jeni të lodhur ose nën ndikimin e drogave, alkoolit ose mjekimit.** Një moment hutimi ndërkohë që përdorni veglën elektrike mund të rezultojë në lëndim të rëndë personal.
2. **Përdorni pajisje mbrojtëse personale. Mbani gjithmonë mbrojtëse për sytë.** Pajisjet mbrojtëse, si maska kundër pluhurit, këpucët e sigurisë kundër rrëshqitjes, kaskat e forta ose mbrojtëset ndaj zhurmës të përdorura për kushtet e duhura reduktojnë lëndimet personale.
3. **Parandaloni ndezjen e paqëllimshme. Sigurohuni që çelësi të jetë në pozicionin fikur përpara se ta lidhni me burimin e energjisë dhe/ose paketën e baterisë, apo përpara se të ngrini ose të mbani veglën.** Mbajtja e veglës elektrike me gishtin të vendosur te çelësi mund të sjellë aksidente.
4. **Hiqni çelësat rregullues përpara se të ndizni veglën.** Çelësat e mbetur në pjesët rrotulluese të veglës elektrike mund të rezultojnë në lëndim personal.
5. **Mos u zgjatni më shumë seç duhet. Mbani në çdo moment këmbët në pozicionin e duhur dhe ruani ekuilibrin.** Kjo mundëson kontroll më të mirë të veglës elektrike në situata të papritura.
6. **Vishuni siç duhet. Mos vishni rroba të lirshme dhe mos mbani bizhuteri. Mbajini flokët dhe rrobat larg pjesëve lëvizëse.** Rrobat e lirshme, bizhuteritë ose flokët e gjatë mund të kapen te pjesët lëvizëse.
7. **Nëse ofrohen pajisje për lidhjen me mjete ndihmëse të nxjerrjes dhe mbledhjes së pluhurave, sigurohuni që këto të jenë lidhura dhe të përdoren siç duhet.** Mbledhja e pluhurave mund të pakësojë rreziqet në lidhje me to.
8. **Mos lejoni që njohja që keni fituar nga përdorimi i shpeshtë i veglave t'ju bëjë të shkujdesur dhe të shpërfillni parimet e sigurisë së veglave.** Një veprim i pakujdesshëm mund të shkaktojë plagosje të rënda në një fraksion sekonde.
9. **Gjithmonë mbani veshje mbrojtëse për të mbrojtur sytë nga lëndimi kur përdorni veglat elektrike. Syzet mbrojtëse duhet të jenë në pajtim me ANSI Z87.1 në SHBA, EN 166 në Evropë ose AS/NZS 1336 në Australi/Zelandën e Re. Në Australi/Zelandën e Re, ligji kërkon që të mbahet gjithashtu edhe një mbrojtëse fytyre për të mbrojtur fytyrën.**

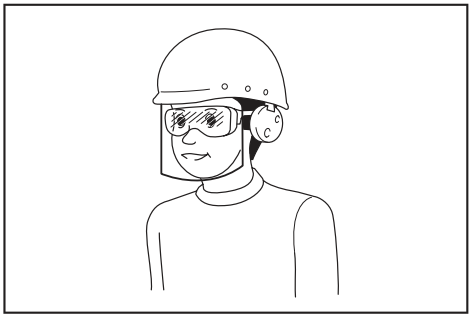

Është përgjegjësi e punëdhënësit të detyrojë përdorimin e pajisjeve të duhura mbrojtëse për sigurinë nga punëtorët dhe nga personat e tjerë që ndodhen pranë ambienteve të punës.

Përdorimi dhe kujdesi për veglën elektrike

1. **Mos ushtroni forcë mbi veglën elektrike. Përdorni veglën e duhur elektrike për përdorimin tuaj.** Vegla e duhur elektrike do ta bëjë punën më mirë dhe më të sigurt, me shpejtësinë për të cilën është projektuar.
2. **Mos e përdorni veglën elektrike nëse çelësi nuk ndizet dhe fiket.** Çdo vegël elektrike që nuk mund të kontrollohet me çelës është e rrezikshme dhe duhet të riparohet.
3. **Shkëputeni spinën nga burimi i energjisë dhe/ose hiqni paketën e baterisë, nëse mund të hiqet, nga vegla elektrike përpara se të bëni rregullime, të ndërroni aksesorë ose ta ruani veglën.** Masa të tilla parandaluese të sigurisë ulin rrezikun e ndezjes së veglës elektrike aksidentalisht.
4. **Mbajini veglat elektrike të fikura larg fëmijëve dhe mos i lejoni personat që nuk e njohin veglën ose këto udhëzime ta përdorin atë.** Veglat elektrike janë të rrezikshme në duart e përdoruesve të pakualifikuar.
5. **Mirëmbani veglat elektrike dhe aksesorët. Kontrolloni për keqvendosje ose ngecje të pjesëve të lëvizshme, thyerje të pjesëve dhe**

ndonjë gjendje tjetër që mund të ndikojë në përdorimin e veglës elektrike. Nëse vegla elektrike është e dëmtuar, riparojeni përpara përdorimit. Shumë aksidente shkaktohen nga veglat jo të mirëmbajtura.

6. **Mbajini veglat prerëse të mprehta dhe të pastra.** Veglat prerëse të mirëmbajtura me fletë të mprehta kanë më pak mundësi të përthyhen dhe kontrollohen më lehtë.
7. **Përdoreni veglën elektrike, aksesorët dhe puntot e veglës etj. sipas këtyre udhëzimeve, duke pasur parasysh kushtet e punës dhe punën që do të kryhet.** Përdorimi i veglës elektrike për punë të ndryshme nga ato të synuara mund të rezultojë në situata të rrezikshme.
8. **Mbajini dorezat dhe sipërfaqet e kapjes të thata, të pastra dhe pa vaj dhe graso.** Dorezat dhe sipërfaqet e kapjes që janë të rrëshqitshme nuk lejojnë manovrimin dhe kontrollin e sigurt të veglës në situata të papritura.
9. **Gjatë përdorimit të veglës, mos mbani doreza pune prej lecke sepse ato mund të ngecin.** Ngecja e dorezave të punës prej lecke në pjesët lëvizëse mund të rezultojë në lëndime personale.

Përdorimi dhe kujdesi për veglën me bateri

1. **Ngarkojeni vetëm me ngarkuesin e specifikuar nga prodhuesi.** Ngarkuesi që është i përshtatshëm për një lloj pakete baterie mund të shkaktojë rrezik zjarri kur përdoret me një paketë tjetër baterie.
2. **Përdorini veglat elektrike vetëm me paketat e baterisë të përcaktuara në mënyrë specifike.** Përdorimi i paketave të tjera të baterisë mund të paraqesë rrezik lëndimi dhe zjarri.
3. **Kur paketa e baterisë nuk përdoret, mbajeni larg nga objektet e tjera metalike, si kapëset e letrave, monedhat, çelësat, gozhdët, vidat ose objektet e tjera metalike të vogla që mund të bëjnë lidhje nga njëri terminal tek tjetri.** Krijimi i lidhjes së shkurtër ndërmjet terminaleve të baterisë mund të shkaktojë djegie ose zjarr.
4. **Në kushte sforcimi mund të dalë lëng nga bateria; shmangni kontaktin. Nëse aksidentalisht ndodh kontakt, shpëlani me ujë. Nëse lëngu bie në kontakt me sytë, kërkoni edhe ndihmën e mjekut.** Lëngu i dalë nga bateria mund të shkaktojë acarim ose djegie.
5. **Mos e përdorni një kuti baterie apo vegël që është e dëmtuar ose e modifikuar.** Bateritë e dëmtuara ose të modifikuara mund të shfaqin sjellje të paparashikueshme që rezultojnë në zjarr, shpërthime apo rrezik plagosjeje.
6. **Mos e ekspozoni kutinë e baterisë ose veglën në zjarr ose ndaj temperaturave ekstreme.** Ekspozimi ndaj zjarrit ose temperaturave mbi 130 °C mund të shkaktojë shpërthim.
7. **Ndiqni të gjitha udhëzimet e karikimit dhe mos e karikoni kutinë e baterisë ose veglën jashtë kufijve të temperaturës të specifikuar te udhëzimet.** Karikimi i pasaktë ose në temperatura jashtë kufijve të specifikuar mund të dëmtojë baterinë dhe të rrisë rrezikun e zjarrit.

Shërbimi

1. **Bëjini shërbim veglës elektrike nga një person i kualifikuar për riparime, duke përdorur vetëm pjesë identike zëvendësimi.** Kjo do ta mbajë të sigurt veglën elektrike.
2. **Asnjëherë mos e kryeni vetë shërbimin e paketave të dëmtuara të baterive.** Shërbimi i paketave të baterive duhet të kryhet vetëm nga prodhuesi ose ofruesit e autorizuar të shërbimit.
3. **Ndiqni udhëzimet për lubrifikimin dhe ndërrimin e aksesorëve.**

Paralajmërime për sigurinë e borëhedhëses

Të përgjithshme

1. **Kjo makinë është e aftë të presë duart dhe këmbët dhe të hedhë sende. Mosrespektimi i udhëzimeve të mëposhtme të sigurisë mund të rezultojë në lëndime të rënda.**

Trajnimi

1. **Lexoni, kuptoni dhe ndiqni të gjitha udhëzimet në makineri dhe në manual përpara se të përdorni borëhedhësen. Njihuni mirë me komandat dhe përdorimin e duhur të makinerisë. Mësoni si ta ndaloni borëhedhësen dhe të çaktivizoni shpejt komandat.**
2. **Mos lejoni kurrë fëmijët të përdorin makinerinë. Mos lejoni kurrë të rriturit të përdorin makinerinë pa udhëzimet e duhura.**
3. **Mbajeni zonën e punës pa njerëz, sidomos pa fëmijë të vegjël.**
4. **Bëni kujdes të shmangni rrëshqitjen ose rënien, veçanërisht kur përdorni makinerinë në ecje mbrapsht.**
5. **Ekspozimi ndaj dridhjeve për periudha të gjata dhe të vazhdueshme dëmton enët e gjakut ose sistemin nervor të operatorit dhe shkakton simptoma në gishta, duar, krahë ose shpatulla. Ndërrimi i punës me cikle dhe pushimet me kohë të përshtatshme mund të ndihmojnë në reduktimin e ekspozimit ndaj dridhjeve. Për personat që nuk e njohin punën, si p.sh. të moshuarit, bëni kujdes me sforcimin e trupit.**
6. **Kushtojini vëmendje mjedisit kur përdorni makinerinë në rrugë publike.** Gjithmonë konsultohuni dhe ndiqni rregulloret dhe kodet tuaja lokale në lidhje me sigurinë e trafikut.

Përgatitja

1. **Inspektoni tërësisht zonën ku duhet të përdoret makineria dhe hiqni të gjitha shtrojat, slitat, dërrasat, gurët, kabllot elektrike, degët, zhavorrin dhe objekte të tjera të huaja.** Vini re se disa objekte mund të mos i vini re kur mbulohen me borë. Sendet e hedhura mund të shkaktojnë lëndime.
2. **Mos e përdorni makinerinë pa veshur rroba të përshtatshme dimërore. Shmangni veshjet e lirshme që mund të kapen në pjesë të lëvizshme. Vishni këpucë që do të**

përmirësojnë pozicionimin e këmbës në sipërfaqet e rrëshqitshme.

3. **Mbani gjithmonë syze sigurie ose mbrojtëse sysh gjatë përdorimit, ose gjatë kryerjes së një rregullimi, ose riparimi, për të mbrojtur sytë nga objektet e huaja që mund të hidhen nga makineria.**
4. **Mos u përpiqni kurrë të bëni ndonjë rregullim ndërsa motori është në punë.**
5. **Përdorni pajisje mbrojtëse personale. Mbani gjithmonë mbrojtëse për sytë.** Pajisjet mbrojtëse, si maska kundër pluhurit, këpucët e sigurisë kundër rrëshqitjes, kaskat e forta ose mbrojtëset ndaj zhurmës të përdorura për kushtet e duhura reduktojnë lëndimet personale.
6. **Pastroni borën e grumbulluar në çatinë e makinerisë përpara se të instaloni dhe hiqni kutinë e baterisë.**

Përdorimi

1. **Mos i vendosni duart ose këmbët pranë apo nën pjesët rrotulluese. Qëndroni gjithmonë larg vrimës së shkarkimit.**
2. **Mos e përdorni borëhedhësen në zhavorr dhe rrugina. Bëni kujdes të veçantë kur kaloni në rrugë apo rrugina me zhavorr. Jini vigjilent për rreziqe të fshehura ose kur punoni pranë rrugëve publike.**
3. **Pasi të keni goditur një objekt të huaj, ndaloni motorin, hiqni baterinë nga makineria, inspektoni tërësisht borëhedhësen për ndonjë dëmtim dhe riparoni dëmtimin përpara se ta rindizni dhe përdorni borëhedhësen.**
4. **Nëse makineria nis të dridhet në mënyrë jonormale, ndaloni motorin dhe kontrolloni menjëherë për shkakun.** Dridhja në përgjithësi është paralajmërim problemesh.
5. **Fikeni motorin dhe hiqeni baterinë nga makineria sa herë që largoheni nga pozicioni i funksionimit, përpara se të çaktivizoni folenë e transmisionit ose kanalin e shkarkimit dhe kur bëni ndonjë riparim, rregullim ose inspektim.**
6. **Bëni kujdes të veçantë kur punoni në pjerrina.**
7. **Mos e përdorni kurrë makinerinë pa vendosur dhe vënë në punë mbrojtëset e duhura dhe pajisjet e tjera mbrojtëse të sigurisë.**
8. **Mos e drejtoni kurrë hedhjen drejt njerëzve apo zonave ku mund të ndodhë dëmtim prone. Mbajini fëmijët dhe të tjerët larg.**
9. **Mos e mbingarkoni kapacitetin e makinerisë duke u përpjekur ta pastroni borën me shpejtësi shumë të lartë.**
10. **Mos e përdorni kurrë makinerinë me shpejtësi të lartë transporti në sipërfaqe të rrëshqitshme. Shikoni mbrapa dhe bëni kujdes kur punoni duke ecur mbrapsht.**
11. **Shkëputni energjinë nga helika kur makineria transportohet ose nuk është në përdorim.**
12. **Përdorni vetëm aksesorë të miratuar nga prodhuesi i makinerisë.**
13. **Mos e përdorni kurrë makinerinë pa dukshmëri apo ndriçim të mirë. Gjithmonë jini të sigurt ku shkelni dhe mbajini fort dorezat.**
14. **Ecni; kurrë mos vraponi.** Moszbatimi i kësaj mund të shkaktojë një rrëshqitje, udhëtim, aksident që çon në lëndime të personit.
15. **Mos prekni kurrë motorin apo makinerinë e nxehtë.**
16. **Mbani të gjitha pjesët e trupit dhe rrobat e lirshme larg pjesëve të lëvizshme.** Kjo zvogëlon mundësinë e lëndimit nga kontakti me pjesët lëvizëse.
17. **Shmangni përdorimin e makinerisë në shi ose në pjerrësi të njomë, vend të rrëshqitshëm dhe sipërfaqe të paqëndrueshme.**
18. **Mbani me kujdes ekuilibrin e makinerisë gjatë manovrës suaj të ndalimit emergjent.** Humbja e kontrollit të makinerisë përpara se pjesët rrotulluese të ndalojnë plotësisht mund të shkaktojë lëndime të rënda për ju dhe të tjerët në zonën e punës.
19. **Mos e përdorni kurrë makinerinë nëse ka njerëz pranë, sidomos fëmijë apo kafshë shtëpiake.** Bora e shkarkuar ose objekte të tjera mund të shkaktojnë lëndime të rënda.
20. **Gjatë punës, mbajini personat e pranishëm ose kafshët të paktën 15 m (50 ft) larg nga makineria. Ndalojeni makinerinë sapo të afrohet dikush. Kur punoni me dy a më shumë persona, mbani distancë prej të paktën 15 m (50 ft) a më shumë mes njëri-tjetrit, dhe caktoni një mbikëqyrës.**
21. **Pajisja mund të përdoret vetëm nga një operator. Mos e përdorni makinerinë me dy ose më shumë njerëz njëherësh.**
22. **Komponentët e makinerisë mund të ngrijnë në kushte të caktuara në temperatura ngrirjeje. Mos e përdorni makinerinë kur pjesët e saj mekanike janë të ngrira.**
23. **Mos e përdorni makinerinë në liqene të ngrira, lumenj apo sipërfaqe të ngjashme.** Akulli i thyer mund të përbëjë rrezik rrëzimi duke rezultuar në vdekje ose lëndim të rëndë.
24. **Mos e përdorni makinerinë kur bie borë, shi apo kur ka lagështi. Mos e ekspozoni makinerinë ndaj shiut apo lagështirës.** Uji që hyn në makineri mund të rrisë rrezikun e goditjes elektrike ose të defektit duke rezultuar në lëndime.
25. **Mos e përdorni makinerinë në atmosfera shpërthyese, si p.sh. në praninë e lëngjeve, gazeve ose pluhurave të ndezshme.** Makineria krijon shkëndija që mund të ndezin pluhurin ose avujt.

Pastrimi i kanalit të bllokuar të shkarkimit

1. **Kontakti i dorës me helikën rrotulluese brenda kanalit të shkarkimit është shkaku më i zakonshëm i dëmtimit të lidhur me borëhedhësët. Mos përdorni kurrë dorën për të pastruar kanalin e shkarkimit.**
2. **Për të pastruar kanalin:**
   - **Fikni makinerinë dhe hiqni baterinë.**
   - **Prisni 10 sekonda për t'u siguruar që helika ka ndaluar së rrotulluari.**
   - **Përdorni gjithmonë një mjet pastrimi, jo duart.**

Mirëmbajtja dhe ruajtja

1. **Kontrollojini bulonat në intervale të shpeshta për shtrëngimin e duhur për t'u siguruar që pajisja është në gjendje të sigurt pune.**
2. **Gjithmonë shihni manualin të udhëzimeve për detaje të rëndësishme nëse borëhedhësja do të ruhet mënjanë për një periudhë të gjatë.**
3. **Ruani ose zëvendësoni etiketat e sigurisë, sipas nevojës.**
4. **Mbajeni makinerinë në punë disa minuta pas fryrjes së borës për të parandaluar ngrirjen e helikës.**
5. **Kur pastroni, riparoni ose inspektoni borëhedhësen, ndaloni motorin dhe sigurohuni që helika dhe të gjitha pjesët lëvizëse të jenë ndalur. Hiqeni baterinë nga makineria për të parandaluar nisjen pa dashje të motorit nga të tjerët.**
6. **Hiqni çelësat e mundshëm të dadove përpara se të ndizni makinerinë.** Çelësat e lënë kapur në makineri mund të shkaktojnë lëndime.

Siguria elektrike dhe e baterisë

1. **Mos e hidhni baterinë(të) në zjarr.** Ajo mund të shpërthejë. Kontrolloni kodet vendore për udhëzime të mundshme të veçanta të hedhjes.
2. **Mos e hapni dhe mos e shformoni baterinë(të).** Elektroliti i çliruar është gërryes dhe mund të dëmtojë sytë ose lëkurën. Ai mund të jetë toksik nëse gëlltitet.
3. **Mos e karikoni baterinë në shi, borë apo vende të lagura.**
4. **Mos e karikoni baterinë në ambiente të jashtme.**
5. **Mos e manovroni me duar të lagura karikuesin, as spinën dhe kontaktet e tij.**
6. **Shmangni mjediset e rrezikshme. Mos e përdorni makinerinë në vende të lagështa ose të lagura dhe mos e ekspozoni ndaj shiut.** Uji që hyn në makineri mund të rrisë rrezikun e goditjeve elektrike.

Udhëzime shtesë mbi sigurinë

1. **Kontrolloni pjesët e dëmtuara** - Para përdorimit të mëtejshëm të pajisjes, mbrojtëset ose pjesët e tjera të dëmtuara duhen kontrolluar me kujdes për të përcaktuar nëse do të funksionojnë siç duhet dhe nëse do të kryejnë funksionin e synuar. Kontrolloni bashkërenditjen e pjesëve lëvizëse, lidhjen e pjesëve lëvizëse, prishjen e pjesëve, montimin dhe ndonjë rrethanë tjetër që mund të ndikojë në funksionimin e saj. Mbrojtësja ose ndonjë pjesë tjetër e dëmtuar duhet të riparohet siç duhet ose të ndërrohet nga një qendër shërbimi e autorizuar, përveç nëse udhëzohet ndryshe diku tjetër në manual.
2. **Shmangni ndezjen e paqëllimshme. Mos e transportoni makinerinë kur kutia e baterisë është e instaluar dhe me gishtin në çelës. Sigurohuni që çelësi të jetë fikur gjatë instalimit të kutisë së baterisë.**

RUAJINI KËTO UDHËZIME.

⚠*PARALAJMËRIM:* MOS lejoni që njohja ose familjarizimi me produktin (të fituara nga përdorimi i shpeshtë) të zëvendësojnë zbatimin me përpikëri të rregullave të sigurisë për produktin në fjalë.

KEQPËRDORIMI ose mosndjekja e rregullave të sigurisë të dhëna në këtë manual përdorimi mund të shkaktojnë dëmtime të rënda personale.

Udhëzime të rëndësishme rreth sigurisë për kutinë e baterisë

1. **Përpara se ta përdorni kutinë e baterisë, lexoni të gjitha udhëzimet dhe shënimet e masave parandaluese te (1) ngarkuesi i baterisë, (2) bateria dhe (3) produkti që përdor baterinë.**
2. **Mos e çmontoni ose dëmtoni kutinë e baterisë.** Kjo mund të shkaktojë zjarr, nxehtësi të lartë ose shpërthim.
3. **Nëse koha e përdorimit është shkurtuar jashtë mase, ndalojeni punën menjëherë. Kjo mund të rezultojë në rrezik mbinxehjeje, djegie të mundshme, madje edhe shpërthim.**
4. **Nëse ju futen elektrolite në sy, shpëlajini sytë me ujë të pastër dhe kërkoni ndihmë mjekësore menjëherë. Kjo gjë mund të rezultojë në humbje të shikimit.**
5. **Mos bëni lidhje të shkurtër me kutinë e baterisë:**
   (1) **Mos i prekni terminalet me materiale përcjellëse.**
   (2) **Shmangni ruajtjen e kutisë së baterisë në një kuti me objekte të tjera metalike, si gozhdë, monedha etj.**
   (3) **Mos e ekspozoni kutinë e baterisë në ujë ose shi.**
   Qarku i shkurtër i baterisë mund të shkaktojë qarkullim të madh të rrymës elektrike, mbinxehje, djegie të mundshme dhe madje prishje.
6. **Mos e ruani dhe mos e përdorni pajisjen dhe kutinë e baterisë në vende ku temperatura mund të arrijë ose tejkalojë 50 °C (122 °F).**
7. **Mos e digjni kutinë e baterisë, edhe nëse është shumë e dëmtuar ose është konsumuar plotësisht. Kutia e baterisë mund të shpërthejë në zjarr.**
8. **Mos e shponi, pritni, shtypni, hidhni apo rrëzoni kutinë e baterisë apo ta goditni kutinë e baterisë me një objekt të fortë.** Një sjellje e tillë mund të shkaktojë zjarr, nxehtësi të lartë ose shpërthim.
9. **Mos përdorni bateri të dëmtuar.**
10. **Bateritë e përfshira të litiumit, u nënshtrohen kërkesave të legjislacionit për mallrat e rrezikshme.**
    Për transport tregtar p.sh. nga palë të treta, agjentë të ndërmjetëm, duhet të ndiqen kërkesa specifike mbi paketimin dhe etiketimin.
    Për përgatitjen e artikullit për transport, është i nevojshëm konsultimi i një eksperti për materiale të rrezikshme. Ju lutemi, ndiqni gjithashtu rregulloret me gjasë më të detajuara vendore.

Mbuloni me ngjitëse ose maskoni kontaktet e zhveshura dhe paketojeni baterinë në mënyrë të tillë që të mos lëvizë në paketim.

11. **Kur hidhni kutinë e baterisë, hiqeni nga vegla dhe hidheni në një vend të sigurt. Zbatoni rregulloret lokale rreth hedhjes së baterisë.**
12. **Përdorini bateritë vetëm me produktet e specifikuara nga Makita.** Instalimi i baterive në produkte të papajtueshme mund të rezultojë në zjarr, nxehtësi të lartë, shpërthim ose rrjedhje të elektroliteve.
13. **Nëse vegla nuk përdoret për një periudhë të gjatë kohe, bateria duhet të hiqet nga vegla.**
14. **Gjatë dhe pas përdorimit, kutia e baterisë mund të nxehet, gjë që mund të shkaktojë djegie ose djegie në temperaturë të ulët. Tregoni kujdes gjatë manovrimit të kutive të nxehta të baterive.**
15. **Mos prekni terminalin e veglës menjëherë pas përdorimit pasi mund të nxehet aq shumë sa të shkaktojë djegie.**
16. **Mos lejoni që grumbullimin e ashklave, pluhurave ose papastërtive në terminalet, vrimat ose kanalet e kutisë së baterisë.** Mund të shkaktojë ngrohje, marrje flakë, plasje dhe avari të veglës ose të kutisë së baterisë, duke rezultuar në djegie ose lëndime personale.
17. **Përveç kur vegla e mbështet përdorimin pranë linjave elektrike me voltazh të lartë, mos e përdorni kutinë e baterisë pranë linjave elektrike me voltazh të lartë.** Kjo mund të shkaktojë një defekt ose dëmtim të veglës ose të kutisë së baterisë.
18. **Mbajeni baterinë larg fëmijëve.**

RUAJINI KËTO UDHËZIME.

⚠***KUJDES:*** **Përdorni vetëm bateri origjinale Makita.** Përdorimi i baterive jo-origjinale Makita ose baterive që mund të jenë modifikuar, mund të rezultojë në marrjen flakë të baterisë, lëndime personale apo dëmtime. Kjo do të anulojë gjithashtu edhe garancinë e Makita-s për veglën e Makita-s dhe ngarkuesin.

VINI RE: Makita nuk është përgjegjëse për ndonjë aksident që vjen si pasojë e përdorimit të baterive Makita joorigjinale apo të baterive të modifikuara. Bateritë origjinale Makita janë vlerësuar rigorozisht për pajtueshmëri me veglat dhe karikuesit Makita, në përputhje me legjislacionin dhe standardet e sigurisë në fuqi.

Këshilla për të ruajtur jetëgjatësinë maksimale të baterisë

1. **Ngarkojeni baterinë përpara se të shkarkohet plotësisht. Gjithmonë ndaloni punën me pajisjen dhe ngarkoni baterinë kur vëreni ulje të fuqisë së pajisjes.**
2. **Asnjëherë mos e ringarkoni baterinë e ngarkuar plotësisht. Mbingarkimi shkurton jetëgjatësinë e shërbimit të baterisë.**
3. **Ngarkojeni baterinë në temperaturën e dhomës në 10 °C - 40 °C. Lëreni kutinë e nxehtë të baterisë të ftohet përpara se ta ngarkoni atë.**
4. **Kur nuk e përdorni kutinë e baterisë, hiqeni atë nga vegla ose karikuesi.**
5. **Ngarkojeni baterinë nëse nuk e përdorni për një kohë të gjatë (mbi gjashtë muaj).**

MONTIMI

⚠***PARALAJMËRIM:*** **Sigurohuni gjithmonë që kutia e baterisë të jetë hequr përpara se të kryeni ndonjë shërbim te makineria.** Mosheqja e kutisë së baterisë mund të rezultojë në lëndim të rëndë personal për shkak të ndezjes aksidentale.

⚠***PARALAJMËRIM:*** **Mos e ndizni kurrë makinerinë nëse nuk është montuar plotësisht.** Përdorimi i makinerisë në gjendje të montuar pjesërisht mund të rezultojë në lëndime të rënda.

Konfigurimi i dorezës

Instalimi i dorezës së mesme

1. Vendosni një kapëse kordoni në secilën dorezë, te doreza e mesit dhe doreza e sipërme, përpara montimit.

Kaloni fundin e dorezës përmes morsës. Më pas kthejeni kapësen e kordonit derisa hapja e kapëses të jetë me pamje poshtë.

► **Fig.1:** **1.** Kapëse kordoni **2.** Morsa **3.** Hapja e kapëses

VINI RE: **Vendosni kapëset e kordonit në pozicionet e duhura sipas udhëzimeve në këtë manual që kordonët e gomës të mos kapen apo rreth komponentëve të dorezës.**

2. Vendosni skajet e hapura të dorezës së mesit në kornizat anësore të dorezës së poshtme.

VINI RE: **Kini kujdes të vendosni kordonët e gomës brenda kuadrit të dorezës së mesit për të parandaluar ngatërrimin e kordonëve.**

SHËNIM: Tërhiqeni lehtë dorezën për t'u shkëputur për të zgjeruar dorezën ndërsa i rrëshqitni mbi dorezën e poshtme.

3. Drejtoni vrimat në dorezat e mesit dhe të poshtme që të futen bulonat mbajtëse.

4. Futni bulonat mbajtëse përmes vrimave nga brenda kornizave të dorezës dhe shtrëngoni dorezat me rrotullat e dorezës nga jashtë.

► **Fig.2:** **1.** Koka e bulonit **2.** Buloni mbajtës **3.** Rrotulla e dorezës **4.** Doreza e mesit **5.** Doreza e poshtme **6.** Kordonët e gomës **7.** Doreza e sipërme **8.** Kapëse kordoni

SHËNIM: Kini parasysh se buloni i filetuar dyfish kërkon që ju të shtrëngoni dy herë rrotullën e dorezës; filetimi i parë (nga jashtë) për fiksimin e përafërt të komponentëve të dorezës dhe filetimi i dytë (nga brenda) për fiksimin e komponentëve të dorezës.

SHËNIM: Sigurohuni që ta fusni një bulon saktë në mënyrë që koka e harkuar e bulonit të përputhet në mënyrë të përkryer në skeletin e dorezës.

Instalimi i dorezës së sipërme

1. Vendosni skajet e hapura të dorezës së sipërme në kornizat anësore të dorezës së mesit.

VINI RE: **Kini kujdes të vendosni kordonët e gomës nën kornizën e dorezës së mesit për të parandaluar ngatërrimin e kordonëve.**

SHËNIM: Tërhiqni lehtë skajet e dorezës për të zgjeruar dorezën ndërsa i rrëshqitni mbi dorezën e mesit.

2. Drejtoni vrimat në dorezat e sipërme dhe të mesit në mënyrë që bulonat mbajtëse të mund të futen.

3. Futni bulonat mbajtëse përmes vrimave nga brenda kornizave të dorezës dhe shtrëngoni dorezat me rrotullat e dorezës nga jashtë.

► **Fig.3:** **1.** Koka e bulonit **2.** Buloni mbajtës **3.** Rrotulla e dorezës **4.** Doreza e sipërme **5.** Doreza e mesit **6.** Kordonët e gomës **7.** Kapëse kordoni

SHËNIM: Kini parasysh se buloni i filetuar dyfish kërkon që ju të shtrëngoni dy herë rrotullën e dorezës; filetimi i parë (nga jashtë) për fiksimin e përafërt të komponentëve të dorezës dhe filetimi i dytë (nga brenda) për fiksimin e komponentëve të dorezës.

SHËNIM: Sigurohuni që ta fusni një bulon saktë në mënyrë që koka e harkuar e bulonit të përputhet në mënyrë të përkryer në skeletin e dorezës.

4. Menaxhojini kabllot në mënyrë komode me 2 kapëset e kordonit.

Shtrëngoni kordonët drejt e te kornizat e dorezave të ndërmjetme dhe të sipërme. Lërini kordonët të kalojnë përgjatë pjesës së brendshme të dorezave.

Instalimi i borëheqëses

Vendosni borë dhe akullheqësen në mbajtëset e veglës në dorezën e poshtme pas montimit të pjesëve të dorezës.

► **Fig.4:** **1.** Borë dhe akullheqësja **2.** Mbajtëset e veglave

Konfigurimi i kanalit të shkarkimit

1. Drejtojeni vrimën pilot në kanalin e shkarkimit me simbolin në kasën e kanalit.

2. Kthejeni kanalin e shkarkimit në drejtim siç tregohet nga shenja e shigjetës në kasën e kanalit derisa vrima pilot të bashkërenditet me simbolin .

► **Fig.5:** **1.** Kanali i shkarkimit **2.** Kasa e kanalit

3. Shtrëngoni vidën e kanalit për të siguruar kanalin e shkarkimit në vend.

► **Fig.6:** **1.** Vida e kanalit

VINI RE: **Sigurohuni që deflektori në kanalin e shkarkimit të jetë i montuar plotësisht.** Deflektori i montuar pjesërisht mund të shkaktojë shkarkim të pamjaftueshëm të borës.

► **Fig.7:** **1.** Deflektori **2.** Kanali i shkarkimit

PËRSHKRIMI I PUNËS

⚠***KUJDES:*** **Sigurohuni gjithmonë që makineria të jetë e fikur dhe kutia e baterisë të jetë hequr përpara se ta rregulloni apo të kontrolloni funksionin e makinerisë.**

Instalimi ose heqja e kutisë së baterisë

⚠***KUJDES:*** **Fikeni gjithmonë makinerinë përpara se të instaloni ose hiqni kutinë e baterisë.**

⚠***KUJDES:*** **Mbajeni fort makinerinë dhe kutinë e baterisë kur montoni ose hiqni kutinë e baterisë.** Mosmbajtja fort e makinerisë dhe e kutisë së baterisë mund të bëjë që t'ju rrëshqasin nga duart dhe të shkaktohet dëmtim i makinerisë dhe i kutisë së baterisë, si dhe lëndim i personit.

⚠***KUJDES:*** **Sigurohuni që të bllokoni kapakun e baterisë përpara përdorimit.** Përndryshe, balta, pluhuri ose uji mund të dëmtojnë makinerinë ose kutinë e baterisë.

⚠***KUJDES:*** **Vendoseni gjithnjë plotësisht kutinë e baterisë derisa treguesi i kuq të mos duket.**

⚠***KUJDES:*** **Mos e vendosni me forcë kutinë e baterisë.** Nëse kutia nuk hyn lehtë, nuk po e futni siç duhet.

⚠***KUJDES:*** **Mbajeni kapakun e baterisë të hapur gjatë instalimit ose heqjes së kutisë së baterisë.**

Për të instaluar kutinë e baterisë;

1. Ngrini kapakun e baterisë për ta hapur.

2. Bashkërenditeni gjuhën në kutinë e baterisë me folenë në makineri. Rrëshqitni kutinë e baterisë derisa të kyçet në vend me një klikim të vogël.

► **Fig.8:** **1.** Treguesi i kuq **2.** Butoni **3.** Kutia e baterisë

3. Mbyllni kapakun e baterisë.

Për të hequr kutinë e baterisë;

1. Ngrini kapakun e baterisë për ta hapur.

2. Tërhiqni kutinë e baterisë nga makineria ndërsa rrëshqitni butonin në pjesën e përparme të kutisë.

3. Mbyllni kapakun e baterisë.

Sistemi i mbrojtjes së makinerisë/ baterisë

Makineria është e pajisur me një sistem për mbrojtjen e makinerisë/baterisë. Ky sistem ndërpret automatikisht energjinë në motor për të zgjatur jetëgjatësinë e makinerisë dhe baterisë. Makineria do të ndalojë automatikisht me dritat treguese gjatë punës nëse makineria ose bateria janë vendosur sipas njërit prej kushteve të mëposhtme:

Mbrojtja nga mbingarkesa

Kur bateria përdoret në mënyrë të tillë që të kërkojë nivele të larta jonormale rryme, makineria ndalon automatikisht dhe dritat e parme pulsojnë. Në këtë situatë, fikeni makinerinë dhe ndaloni punën që shkaktoi mbingarkesën. Pastaj ndizeni makinerinë për ta rinisur.

Mbrojtja ndaj mbinxehjes

Kur bateria është e mbinxehur, makineria ndalon automatikisht dhe dritat e parme pulsojnë. Në këtë rast, lëreni baterinë të ftohet përpara se ta ndizni sërish makinerinë.

Mbrojtja nga mbishkarkimi

Kur kapaciteti i baterisë ulet, makineria ndalon automatikisht dhe llamba treguese pulson. Nëse makineria nuk funksionon edhe pasi riaktivizoni çelësin dhe llamba treguese ndizet, fuqia e baterisë nuk mjafton për ta vënë në punë. Hiqeni baterinë nga makineria dhe karikojeni baterinë.

► **Fig.9: 1.** Llamba treguese

Mbrojtjet nga shkaqe të tjera

Sistemi i mbrojtjes është menduar edhe për shkaqe të tjera që mund ta dëmtojnë makinerinë dhe i lejon asaj të ndalojë automatikisht. Ndërmerrni të gjithë hapat e mëposhtëm për të zgjidhur rastet, kur makineria ka arritur në ndalim të përkohshëm apo ndërprerje të punës.

1. Fikeni makinerinë dhe pastaj rindizeni për të rifilluar.
2. Karikoni bateritë ose ndërrojini me bateri të karikuara.
3. Lëreni makinerinë dhe bateritë të ftohen.

Nëse nuk vini re ndonjë përmirësim me rivendosjen e sistemit të mbrojtjes, kontaktoni qendrën vendore të shërbimit të Makita.

VINI RE: **Nëse pajisja ndalon për një shkak që nuk është përshkruar më lart, referojuni seksionit për ndreqjen e problemeve.**

Treguesi i kapacitetit të mbetur të baterive

Shtypni butonin e kontrollit në kutinë e baterisë për të treguar kapacitetin e mbetur të baterisë. Llambat treguese ndizen për pak sekonda.

► **Fig.10: 1.** Llambat treguese **2.** Butoni i kontrollit

Llambat treguese			Kapaciteti i mbetur
Ndezur	Fikur	Duke pulsuar	
			75% deri 100%
			50% deri 75%
			25% deri 50%
			0% deri 25%
			Ngarkojeni baterinë.
			Llambushka mund të ketë keqfunksionuar.

SHËNIM: Në varësi të kushteve të përdorimit dhe të temperaturës së ambientit, treguesi mund të ndryshojë paksa nga kapaciteti aktual.

SHËNIM: Llamba e parë e treguesit (në fund majtas) do të pulsojë kur sistemi i mbrojtjes së baterisë është në punë.

Veprimi i ndërrimit

⚠***PARALAJMËRIM:*** **Përpara instalimit të kutisë së baterisë, kontrolloni gjithmonë nëse leva e çelësit aktivizohet siç duhet dhe nëse kthehet në pozicionin fillestar kur lëshohet.** Përdorimi i makinerisë me një çelës që nuk funksionon siç duhet mund të çojë në humbje të kontrollit dhe lëndim të rëndë personal.

⚠***PARALAJMËRIM:*** **Mos e lidhni KURRË as pengoni qëllimin dhe funksionin e butonit të zhbllokimit dhe levës së çelësit.**

SHËNIM: Makineria nuk ndizet pa shtypur butonin e zhbllokimit, edhe nëse e keni tërhequr levën e çelësit.

SHËNIM: Makineria mund të mos fillojë për shkak mbingarkese kur përpiqeni ta përdorni në borë të dendur. Në këtë rast, vendoseni shpejtësinë e punës më ngadalë dhe ngadalësoni ritmin.

Kjo makineri është pajisur me butonin e zhbllokimit. Nëse vini re diçka të pazakontë me butonin e i zhbllokimit, ndaloni menjëherë punën dhe kontrollojeni në qendrën më të afërt të shërbimit të autorizuar Makita.

1. Vendosni kutitë e baterisë dhe pastaj mbyllni kapakun e baterisë.

2. Shtypni e mbani butonin e zhbllokimit. Më pas tërhiqni levën e çelësit drejt jush.

Mund ta lëshoni butonin e zhbllokimit pasi motori të fillojë të punojë.

► **Fig.11: 1.** Butoni i zhbllokimit **2.** Leva e çelësit

3. Lëshoni levën e çelësit për të ndaluar motorin.

Dritat e parme

⚠*KUJDES:* Mos e shikoni direkt dritën ose burimin e dritës.

Dritat e parme mund të ndizen përpara në një zonë të errët. Për të ndezur dritat e parme, shtypni butonin e dritës.
► **Fig.12: 1.** Butoni i dritës **2.** Dritat e parme

Llamba treguese

Llamba që ndodhet në panelin e kontrollit tregon fuqinë e mbetur të baterisë. Llamba fillon të pulsojë kur kapaciteti i baterisë bëhet më i ulët se 20%. Përdorimi i mëtejshëm i kapacitetit të mbetur të baterisë do të ndalojë makinerinë me llambën treguese që ndizet.
► **Fig.13: 1.** Llamba treguese

Borë dhe akullheqësja

Përdorni një vegël manuale për heqjen e borës që ndihmon në pastrimin e borës dhe të akullit të grumbulluar në kapakun e aspiratorit të borës (kapaku i turjelës) dhe në kasën e kanalit të shkarkimit. Vegla mund të montohet në dorezën e poshtme ku arrihet lehtë.

Heqja e borës nga zonat e vështira për t'u arritur
► **Fig.14**

Pastrimi i borës nga vendet e padëshiruara
► **Fig.15**

PËRDORIMI

⚠*PARALAJMËRIM:* Bëni kujdes të veçantë të ruani kontrollin e makinerisë gjatë gjithë kohës. Mos lejoni që makineria të devijojë shkarkimin drejt jush ose ndaj dikujt në afërsi të punës. Mosmbajtja e kontrollit të duhur të makinerisë mund të shkaktojë lëndim të rëndë për ju dhe të pranishmit.

⚠*PARALAJMËRIM:* Mbajini duart dhe këmbët larg turjelës.

⚠*KUJDES:* Sigurohuni që ta instaloni mirë kanalin e shkarkimit në makineri sa herë që filloni punën.

⚠*KUJDES:* Mos e përdorni kurrë makinerinë në një çati, vend të lartë, pjerrësi të fortë, akull apo sipërfaqe të tjera të paqëndrueshme. Përndryshe mund të shkaktojë lëndim të rëndë.

⚠*KUJDES:* Mos e drejtoni kurrë makinerinë te vetja, personat e pranishëm apo kafshët. Bora e shkarkuar ose objekte të tjera mund të shkaktojnë lëndime të rënda.

⚠*KUJDES:* Kini kujdes nga drejtimi i erës. Rregulloni drejtimin e fryrjes së borës sipas drejtimit të erës që bora e shkarkuar të mos krijojë rrezik për drejtuesin apo personat përreth.

⚠*KUJDES:* Largoni gurët, telat, mbetjet, hedhurinat, barërat e këqija dhe çdo pengesë tjetër në zonën e punës përpara se të fillojë sezoni i borës.

⚠*KUJDES:* Hiqni gjithmonë kutinë e baterisë dhe vishni doreza përpara se të pastroni sendet e huaja që bllokojnë rrjedhën e borës.

Cilësimet e ventilatorit

⚠*PARALAJMËRIM:* Mos e vendosni kurrë dorën ose këmbën nën trupin e makinerisë kur bëni ndonjë rregullim.

⚠*KUJDES:* Mos e drejtoni kurrë kanalin e shkarkimit të borës tek operatori, kalimtarët, automjetet ose dritaret aty pranë. Bora e shkarkuar ose sendet e huaja që mblidhen aksidentalisht mund të shkaktojnë lëndime të rënda. Drejtojeni gjithmonë kanalin e shkarkimit në drejtim të kundërt nga rreziqet e mundshme.

Rregullimi i shpejtësisë së hedhëses

Rregulloni shpejtësinë e hedhëses sipas kushteve të borës.
Lëvizeni levën e kontrollit të shpejtësisë përpara për të rritur shpejtësinë e motorit dhe lëvizeni levën mbrapsht për të ulur shpejtësinë.
► **Fig.16: 1.** Leva e kontrollit të shpejtësisë

Rregullimi i drejtimit të shkarkimit

Kanali i shkarkimit mund të drejtohet në të majtë ose të djathtë midis 0 - 90 gradë, duke lejuar hedhjen e saktë të borës aty ku ju duhet.
Lëvizeni levën e drejtimit të kanalit përpara për të kthyer kanalin e shkarkimit në drejtim të kundërt të akrepave të orës deri në 90 gradë majtas dhe lëvizeni levën mbrapa për ta kthyer në drejtim të akrepave të orës deri në 90 gradë djathtas.
► **Fig.17: 1.** Leva e drejtimit të kanalit **2.** Kanali i shkarkimit

Rregullimi i këndit të shkarkimit

Deflektori i kanalit mund të drejtohet nga 20 - 60 gradë, duke lejuar hedhjen e saktë të borës aty ku ju duhet.

Shtypni këmbëzën e lëshimit për të shkyçur pozicionin e deflektorit. Ngrijeni ose ulni deflektorin në lartësinë e dëshiruar të rrjedhës së borës që dëshironi të hidhni.
► **Fig.18:** **1.** Deflektori i kanalit **2.** Këmbëza e lëshimit

Përdorimet

Makineria është projektuar për pastrimin e borës nga shtigjet e ngushta, trotuaret, shkallët, kuvertat dhe rrugët më të vogla kur thellësia e borës është nën 300 mm.
Thellësia e pastrimit ndryshon në varësi të kushteve të borës.

Përdorimet në kushte tipike bore
► **Fig.19**

Përdorimi	Fig.	Lloji i borës	Gjendja e borës	Dendësia e borës (g/l)
Praktike	1	Dëborë e saporënë	Dëborë e imët që bie në ajër të thatë dhe temperatura të ftohta. E butë, e lirshme, bie lehtësisht nëpër gishta.	50 - 150
Praktike	2	Dëborë që ka zënë	Kristalet e dëborës rriten dhe lidhen së bashku. Strukturë kohezive, poroze e ngjashme me sfungjer prej akulli.	150 - 300
Jopraktike	3	Dëborë e ngjeshur	Dëborë e ngjeshur që ka pësuar një cikël shkrirje-ngrirjeje duke rezultuar në një kore të fortë dhe të akullt sipër masës së dëborës. Formohet kur mbulesa e njomë ose e lagësht e dëborës ngrin pas një rënieje të temperaturës.	300 ose më e rëndë
Jopraktike	4	Dëborë e kokërrzuar	Dëborë relativisht e njomë që shkrihet në sipërfaqe dhe është e lagësht dhe e rëndë. Shkrihet, pastaj ringrin, por është ndarë në kokrra të ngjashme me të misrit.	300 ose më e rëndë

Funksionimi bazë

Mbajeni dorezën e sipërme fort me të dyja duart siç tregohet në figurë.
Hapni posturën në mënyrë që pesha e trupit të shpërndahet në mënyrë të barabartë në të dyja këmbët.

Vendoseni skraperin (nën kapakun e poshtëm të makinerisë) të rrafshët në tokë. Kthejeni kapakun e aspiratorit të borës (kapaku i turjelës) në drejtimin nga dëshironi ta hiqni borën.

Ndizni makinerinë. Shtyni makinerinë përpara. Kontrolloni me kujdes këndin e drejtimit dhe shpejtësinë përpara sipas thellësisë dhe peshës së borës.
► **Fig.20**

VINI RE: **Në kundërryma të forta ere, filloni në drejtimin e erës dhe pastaj kundër saj.**

SHËNIM: Sigurohuni që të mbani një qëndrim të rehatshëm gjatë punës. Provoni ta vendosni skraperin rrafsh me terrenin (borën) dhe shtyjeni makinerinë e borës përpara, duke ushtruar peshë mbi të.

SHËNIM: Lëvizni në motiv para-mbrapa për të pastruar borën nga zona. Kalimi disa herë mund të jetë më i lehtë dhe shpesh jep rezultate më të mira sesa përpjekja për të pastruar rënien e dendur të borës me vetëm një kalim.

Hedhja e borës

⚠***KUJDES:*** **Kujdes nga bora, gurët dhe objekte të tjera të huaja që mund të hidhen përpara pavarësisht nga cilësimi i drejtimit të shkarkimit.**

Rregulloni këndin e hedhjes së borës me drejtimin e erës ose përkundër murit dhe pengesave të mundshme që keni rrugës.
► **Fig.21**

⚠***KUJDES:*** **Fikeni gjithmonë makinerinë përpara se të rregulloni këndin e deflektorit të kanalit.**

SHËNIM: Kushtojini vëmendje erës kur rregulloni drejtimin e lëshimit të borës. Edhe një fllad i vogël ka mundësinë të ndikojë në performancë.

Rastet përkatëse

Kuptoni se si të kontrolloni drejtimin e lëvizjes dhe të kanalit, si dhe shpejtësinë e turjelës përpara se të përdorni makinerinë.

Hedhje bore në seksionin e mbyllur

— Uleni shpejtësinë e turjelës duke e shtyrë levën e kontrollit të shpejtësisë përpara.
— Ndryshoni drejtimin e hedhjes së borës në të majtë ose të djathtë duke përdorur levën e drejtimit të kanalit.
► **Fig.22**

Hedhje bore në vend të hapur

— Rrisni shpejtësinë e turjelës duke tërhequr pas levën e kontrollit të shpejtësisë.
— Caktoni drejtimin e hedhjes së borës në një kënd të hapur duke përdorur levën e drejtimit të kanalit.
► **Fig.23**

SHËNIM: Kur lëvizni midis vendeve të punës, ngrini kapakun e turjelës mbi tokë që pesha e makinerisë të jetë mbi rrota. Më pas shtyjeni ose tërhiqeni makinerinë.

► **Fig.24**

MIRËMBAJTJA

⚠*PARALAJMËRIM:* Sigurohuni gjithmonë që kutia e baterisë të hiqet nga makineria përpara ruajtjes, të lëvizë midis vendeve të punës, inspektojeni dhe mirëmbajeni.

⚠*PARALAJMËRIM:* Vini gjithmonë doreza kur kryeni një inspektim ose mirëmbajtje.

⚠*PARALAJMËRIM:* Vendosni gjithmonë syzet mbrojtëse ose syzet e sigurisë me mbrojtëse anësore gjatë kryerjes së inspektimit ose të mirëmbajtjes.

⚠*KUJDES:* Para se ta transportoni makinerinë, sigurohuni që të hiqet kutia e baterisë. Ngrijeni dhe mbajeni makinerinë me kujdes me të dyja duart.

***VINI RE:* Mos përdorni kurrë benzinë, benzinë pastrimi, hollues, alkool dhe të ngjashme. Mund të shkaktoni çngjyrosje, deformime ose krisje.**

Për të ruajtur SIGURINË dhe QËNDRUESHMËRINË, riparimet dhe çdo mirëmbajtje apo rregullim tjetër duhen kryer nga qendrat e autorizuara të shërbimit ose të shërbimit të fabrikës të Makita-s, duke përdorur gjithnjë pjesë këmbimi të Makita-s.

Mirëmbajtja rutinë

1. Hiqni kutinë e baterisë dhe pastaj mbyllni kapakun e baterisë.

2. Fshini papastërtitë dhe pluhurin nga pjesa e sipërme dhe sipërfaqja e jashtme e makinerisë duke përdorur një leckë të njomë me detergjent të butë ose furçë pastrimi.

3. Vëreni makinerinë me qëndrim anash. Pastroni mbeturinat, pluhurin ose objekte të tjera në pjesën e poshtme të trupit të makinerisë.
► **Fig.25**

***VINI RE:* Mos e lani makinerinë me ujë.**

4. Kontrolloni të gjitha dadot, dorezat, vidat etj., nëse janë shtrënguar mire.

5. Inspektoni pjesët e lëvizshme për dëmtim, thyerje dhe konsumim. Pjesët e dëmtuara ose që mungojnë duhet të riparohen ose zëvendësohen.

6. Mbajeni makinerinë në një vend të thatë e të sigurt ku nuk arrihet nga fëmijët.

Doreza me palosje

⚠*KUJDES:* Mbani gjithmonë dorezën duke përdorur dorën e lirë gjatë çmontimit. Kjo e bën funksionimin e palosjes të sigurt dhe të lehtë.

Doreza mund të paloset për ta bërë makinerinë të lehtë për t'u transportuar me dorë dhe për ta mbajtur kudo në më pak hapësirë.

1. Kthejeni kanalin e shkarkimit përpara duke përdorur levën e drejtimit të kanalit.

2. Hiqni kutinë e baterisë nga makineria. Më pas mbylleni kapakun e baterisë.

3. Lironi të gjitha rrotullat e dorezës në dorezat e mesit dhe të sipërme.

Zhbllokoni filetimin e dytë (nga brenda) për t'i lënë të lirë komponentët e dorezës për t'u palosur.
► **Fig.26:** **1.** Filetimi i parë (nga jashtë) **2.** Filetimi i dytë (nga brenda) **3.** Rrotulla e dorezës

4. Tërhiqeni kapjen e dorezës së sipërme me njërën dorë ndërsa mbani kapjen e dorezës së mesit me dorën tjetër për të stabilizuar makinerinë.
► **Fig.27:** **1.** Kapja e dorezës së sipërme **2.** Kapja e dorezës së mesme **3.** Kapja e dorezës së poshtme

5. Ngrijeni dorezën e mesit duke e tërhequr lart në pozicion drejt me njërën dorë në kapjen e dorezës së mesit dhe dorën tjetër në kapjen e dorezës së poshtme.

6. Shtyni dorezën e mesit përpara për ta palosur dorezën në pozicionin e pushimit.

7. Uleni plotësisht këndin e deflektorit të kanalit. Më pas shtyni më tej përpara kapjen e dorezës së mesit derisa të qëndrojë në këmbëzën e lëshimit në kanalin e shkarkimit.
► **Fig.28:** **1.** Kapja e dorezës së mesme **2.** Kanali i shkarkimit **3.** Këmbëza e lëshimit

***VINI RE:* Sigurohuni që kordonët e gomës të mos kapen mbi apo rreth komponentëve të dorezës.**

► **Fig.29**

Mbulimi

Kapaku i paketueshëm ofron vite mbrojtjeje pa nevojë përkujdesjeje nga pluhuri dhe dëmtimi i diellit. Pjesa e poshtme elastike e mban kapakun të qëndrueshëm në erë.

1. Hapni mbulesën dhe vendoseni rrafsh.

Sigurohuni që një xhep i shtrëngueses të drejtohet me skajin e pasmë të makinerisë.

2. Tërhiqni skajin e përparmë të kapakut mbi shufrën e skraperit të makinerisë.

3. Mbështilleni makinerinë para-mbrapa, duke siguruar që mbulesa të mbështjellë plotësisht platformën, dorezën dhe pjesën e pasme.

4. Shtrëngoni mbulesën poshtë rrotave dhe sigurohuni që të mbështjellë thellësinë e plotë të makinerisë në anë.
► **Fig.30:** **1.** Xhepi i shtrëngueses

SHËNIM: Pas përdorimit, palosni mbulesën për të përshtatur gjerësinë e xhepit të shtrëngueses. Nxirrni xhepin. Palosni dhe futeni pjesën tjetër të mbulesës në xhep.

Ruajtja

***VINI RE:* Ruajini brenda kutitë e baterive në temperaturë ambienti.** Temperatura e ulët ul ndjeshëm rendimentin e baterisë.

Ruajeni makinerinë në një vend të mbyllur, të freskët, të thatë dhe të kyçur. Mos e ruani makinerinë në vende ku temperatura mund të arrijë ose të kalojë 40 °C (104 °F).

1. Hiqni kutinë e baterisë.

2. Pastrojeni makinerinë.

3. Referojuni kapitullit "*Doreza me palosje*" për të palosur dorezat e sipërme dhe të mesme.

4. Sa i përket magazinimit kur nuk përdoret për një periudhë të gjatë jashtë sezonit, mirëmbani dhe pastroni tërësisht turjelën dhe trupin e makinerisë. Sigurohuni që të gjitha pjesët e makinerisë të jenë plotësisht të thata për të parandaluar ndryshkun.

Zëvendësimi i skraperit

VINI RE: **Zëvendësimi duhet të kryhet nga qendrat e autorizuara të shërbimit Makita ose të fabrikës, gjithmonë duke përdorur pjesë këmbimi Makita.**

Skraperi (nën kapakun në fund të makinerisë) duhet zëvendësuar kur brinjët e skraperit të jenë konsumuar për shkak të fërkimit.

► **Fig.31:** **1.** Skraperi **2.** Brinja e skraperit

NDREQJA E DEFEKTEVE

Përpara se të kërkoni riparime, bëni fillimisht një kontroll nga ana juaj. Nëse zbuloni ndonjë problem që nuk shpjegohet në manual, mos u mundoni të çmontoni makinerinë. Përkundrazi, drejtojuni qendrave të autorizuara të shërbimit Makita, duke përdorur gjithmonë pjesë këmbimi Makita për riparimet.

Gjendja anormale	Shkaku i mundshëm (keqfunksionimi)	Zgjidhja
Doreza nuk është në pozicion.	Doreza nuk është instaluar siç duhet.	Sigurohuni që bulonat të jenë instaluar saktë përmes dorezës. Kontrolloni për të parë nëse rrotullat e dorezës janë të shtrënguara. Referojuni këtij manuali për të montuar dorezën.
Makineria nuk niset.	Kutia e baterisë është shkarkuar.	Karikoni kutinë e baterisë.
	Kutia e baterisë është shumë e ftohtë.	Hiqni kutinë e baterisë nga makineria. Vendoseni kutinë e baterisë mbi karikues dhe lëreni të karikohet për 10 minuta. Hiqni kutinë e baterisë nga karikuesi dhe rivendoseni për përdorim.
	Kutia e baterisë nuk është vendosur siç duhet.	Referojuni këtij manuali për ta vendosur siç duhet kutinë e baterisë.
	Kutia e baterisë është dëmtuar.	Ndërrojeni me kutinë e re të baterisë.
	Çelësi është me defekt.	Ndërrojeni me një të re. Kërkojini qendrës lokale të autorizuar të shërbimit që ta riparojë.
	Turjela është bllokuar.	Hiqni kutinë e baterisë nga makineria, inspektoni turjelën, hiqni mbeturinat.
Motori është i ndezur, por turjela nuk rrotullohet.	Është dëmtuar rripi.	Ndërrojeni me një të re. Kërkojini qendrës lokale të autorizuar të shërbimit që ta riparojë.

AKSESORË OPSIONALË

⚠***KUJDES:*** **Këta aksesorë ose shtojca rekomandohen për përdorim me makinerinë Makita të përcaktuar në këtë manual.** Përdorimi i aksesorëve apo i shtojcave të tjera mund të përbëjë rrezik lëndimi ndaj njerëzve. Aksesorët ose shtojcat përdorini vetëm për qëllimin e tyre të përcaktuar.

Nëse keni nevojë për më shumë të dhëna në lidhje me aksesorët, pyesni qendrën vendore të shërbimit të Makita-s.

- Bateri dhe ngarkues origjinal Makita

SHËNIM: Disa artikuj të listës mund të përfshihen në paketën e produktit si aksesorë standardë. Ato mund të ndryshojnë nga njëri shtet në tjetrin.

СПЕЦИФИКАЦИИ

Модел:		**SN001G**
Ширина на почистване на сняг		530 мм
Обороти на празен ход		1 400–2 100 мин$^{-1}$
Дълбочина на почистване на сняг [*1] [*2] (максимум)		300 мм
Посока на улея за изхвърляне		180°
Размери (Д x Ш x В)	разгънат	1 370 мм x 540 мм x 975 мм
	сгънат	800 мм x 540 мм x 700 мм
Номинално напрежение		Постоянно напрежение 36 V – 40 V макс.
Нетно тегло		17,6–18,8 кг
Степен на защита		IPX4

[*1] Дълбочината на почистване варира в зависимост от снежните условия.
[*2] Дълбочина, която е измерена при почистване на прясно навалял сняг.

- Поради нашата непрекъсната научно-развойна дейност посочените тук спецификации могат да бъдат променени без предизвестие.
- Спецификациите може да са различни в различните държави.
- Нетното тегло включва най-леката и най-тежката комбинация от принадлежност(и) и акумулаторна(и) батерия(и), които са посочени в ръководството за експлоатация.

Приложима акумулаторна батерия и зарядно устройство

Акумулаторна батерия	BL4020 / BL4025 / BL4040* / BL4040F* / BL4050F* / BL4080F* *: Препоръчителна батерия
Зарядно устройство	DC40RA / DC40RB / DC40RC / DC40WA

- Някои от акумулаторните батерии и зарядните устройства, посочени по-горе, може да не са налични в зависимост от региона на местоживеене.

ПРЕДУПРЕЖДЕНИЕ: **Използвайте само посочените по-горе акумулаторни батерии и зарядни устройства.** Използването на други акумулаторни батерии и зарядни устройства може да причини нараняване и/или пожар.

Символи

По-долу са описани символите, които може да се използват за тази машина. Задължително е да се запознаете с техните значения, преди да пристъпите към работа.

	Необходимо е особено внимание.
	Прочетете ръководството за експлоатация.
	Носете каска, очила и предпазни средства за слуха.
	Дръжте ръцете, краката и всички части на тялото си далеч от въртящия се шнек, за да избегнете нараняване.
	Не почиствайте улея от замърсявания с ръце.
	Носете защитни ръкавици и предпазни обувки.
	**ВНИМАНИЕ!** Не гледайте към работеща лампа.
	**ПРЕДУПРЕЖДЕНИЕ!** Не излагайте машината на въздействието на дъжд или влага. Поддържайте я суха.
	**ОПАСНОСТ!** Опасност от порязване/отсичане – Пазете ръцете, краката и облеклото си далеч от въртящия се шнек, за да избегнете нараняване.
	Не почиствайте корпуса на шнека с ръце. Спрете електромотора, преди да пристъпите към отстраняване на отпадъците.
	**ВНИМАНИЕ!** Внимавайте за камъни и други чужди предмети, които може да излетят от машината.

	Не допускайте странични лица и животни на разстояние под 15 м от машината.
	**ОПАСНОСТ!** ДРЪЖТЕ РЪЦЕТЕ И КРАКАТА СИ ДАЛЕЧ
	**ПРЕДУПРЕЖДЕНИЕ!** Изключвайте батерията, преди да пристъпите към поддръжка.
	Съхранявайте акумулаторната батерия на закрито при стайна температура. Ниската температура значително намалява характеристиките на батерията.
	Спрете електромотора, преди да пристъпите към отстраняване на отпадъци. Въртящата се част ще продължи да работи още няколко секунди след изключване на машината.
	Гарантирано ниво на звукова мощност съгласно директивата на ЕС за шумовите емисии на съоръжения, предназначени за употреба извън сградите.
	Ниво на звукова мощност съгласно Регламента за управление на шума на Нов Южен Уелс, Австралия

Предназначение

Този акумулаторен снегорин е предназначен за премахване и почистване на сняг от плочници, платформи, алеи и други равни павирани повърхности. Не го използвайте за други цели.

Шум

Обичайното ниво на шума с тегловен коефициент A, определено съгласно ISO8437-4:
Ниво на звуково налягане (L_{pA}) : 70 dB(A) или по-малко
Коефициент на неопределеност (K): 3 dB(A)

ЗАБЕЛЕЖКА: Обявената(ите) стойност(и) на шумовите емисии е(са) измерена(и) в съответствие със стандартни методи за изпитване и може да се използва(т) за сравняване на инструменти.

ЗАБЕЛЕЖКА: Обявеното(ите) стойност(и) на шумови емисии може да се използва(т) също и за предварителна оценка на вредното въздействие.

⚠ПРЕДУПРЕЖДЕНИЕ: **Използвайте предпазни средства за слуха.**

⚠ПРЕДУПРЕЖДЕНИЕ: **Нивото на шума при работа с електрическия инструмент може да се различава от обявената(ите) стойност(и) в зависимост от начина на използване на инструмента, по-специално какъв детайл се обработва.**

⚠ПРЕДУПРЕЖДЕНИЕ: **Задължително определете предпазни мерки за защита на оператора въз основа на оценка на риска в реални работни условия (като се вземат предвид всички етапи на работния цикъл, като например момента на изключване на инструмента, работата на празен ход, както и времето на задействане).**

Вибрации

Общата стойност на непрекъснатите вибрации (векторна сума на вибрациите по трите оси), определена съгласно ISO8437-4:
Ниво на вибрациите (a_h): 2,5 м/с^2 или по-малко
Коефициент на неопределеност (K): 1,5 м/с^2

ЗАБЕЛЕЖКА: Обявената(ите) обща(и) стойност(и) на вибрациите е(са) измерена(и) в съответствие със стандартни методи за изпитване и може да се използва(т) за сравняване на инструменти.

ЗАБЕЛЕЖКА: Обявената(ите) обща(и) стойност(и) на вибрациите може да се използва(т) и за предварителна оценка на експозицията.

⚠ПРЕДУПРЕЖДЕНИЕ: **Нивото на вибрации при работа с електрическия инструмент може да се различава от обявената(ите) обща(и) стойност(и) в зависимост от начина на използване на инструмента.**

⚠ПРЕДУПРЕЖДЕНИЕ: **Задължително определете предпазни мерки за защита на оператора въз основа на оценка на риска в реални работни условия (като се вземат предвид всички етапи на работния цикъл, като например момента на изключване на инструмента, работата на празен ход, както и времето на задействане).**

Декларации за съответствие

Само за европейските страни

Декларациите за съответствие са включени в Анекс А към тази инструкция за употреба.

ПРЕДУПРЕЖДЕНИЯ ЗА БЕЗОПАСНОСТ

Общи предупреждения за безопасност при работа с електрически инструменти

⚠ПРЕДУПРЕЖДЕНИЕ **Прочетете всички предупреждения, инструкции, илюстрации и спецификации за безопасност, предоставени с този електрически инструмент.** При неспазване на изброените по-долу инструкции има опасност от токов удар, пожар и/или тежко нараняване.

Запазете всички предупреждения и инструкции за справка в бъдеще.

Терминът "електрически инструмент" в предупрежденията се отнася за вашия инструмент (с кабел за включване в мрежата) или работещ на батерии (безжичен) електрически инструмент.

Безопасност в работната зона

1. **Поддържайте работната зона чиста и добре осветена.** Безпорядъкът и тъмнината предизвикват злополуки.
2. **Не работете с електрически инструменти във взривоопасна среда, например при наличие на леснозапалими течности, газове или прах.** Електрическите инструменти произвеждат искри, които могат да запалят прах или изпарения.
3. **Когато работите с електрически инструмент, дръжте децата и наблюдателите настрана.** Разсейването може да доведе до загуба на контрол.

Електрическа безопасност

1. **Щепселът на електрическия инструмент трябва да съответства на контакта. В никакъв случай не правете промени по щепсела. Не използвайте адаптери за щепсела при работа със заземени електрически инструменти.** Непроменените щепсел и съответстващият контакт намаляват риска от електрически удар.
2. **Избягвайте допир на тялото до заземени повърхности като тръби, радиатори, стелажи и хладилници.** Има по-голяма опасност от електрически удар, ако тялото ви е заземено.
3. **Не излагайте електрическите инструменти на дъжд и влага.** Проникването на вода в инструмента увеличава риска от електрически удар.
4. **Не опъвайте захранващия кабел. Никога не носете инструмента за кабела и не дърпайте кабела, за да го изключите от контакта. Пазете кабела от топлина, масло, остри ръбове и подвижни части.** Повреденият или усукан кабел увеличава риска от електрически удар.
5. **Когато работите с електрически инструмент на открито, ползвайте удължител за работа на открито.** Ползването на кабел за работа на открито намалява риска от електрически удар.
6. **Ако се налага да работите на влажно място, ползвайте захранване със защита против остатъчен ток на разряд (RCD).** Ползването на RCD намалява риска от електрически удар.
7. **Електрическите инструменти могат да създадат електромагнитни полета (EMF), които не са вредни за потребителя.** Тези, които използват сърдечни стимулатори и други подобни медицински устройства обаче, трябва да се свържат с производителя на тяхното устройство и/или с лекар за съвет, преди да работят с този електрически инструмент.

Лична безопасност

1. **Бъдете бдителни, внимавайте какво правите и се уповавайте на здравия разум при работа с електрически инструменти. Не работете с електрически инструменти под влиянието на алкохол, наркотици или лекарства.** Секунда невнимание при работа с електрически инструмент може да доведе до тежка телесна повреда.
2. **Използвайте лични предпазни средства. Винаги носете предпазни средства за очите.** Защитното оборудване като маска против прах, безопасни обувки, които не се пързалят, твърда шапка или защита против топлина, прилагани при подходящи условия, намаляват риска от нараняване.
3. **Не допускайте неочаквано стартиране. Уверете се, че ключът е в положение "Изключено", преди да свържете захранването и/или батериите, когато вземате или носите инструмента.** Носенето на електрически инструменти с пръст, поставен на прекъсвача, и включването на инструменти с включен прекъсвач предизвикват злополуки.
4. **Преди да включите инструмента, махнете всички ключове, ползвани за регулиране.** Ключ, който е останал закрепен за въртяща се част на електрически инструмент, може да причини тежка телесна повреда.
5. **Не се пресягайте. По всяко време стойте стабилно на краката си.** Така ще можете да контролирате по-лесно електрически инструмент в неочаквани ситуации.
6. **Носете подходящо облекло. Не носете широки дрехи или бижута. Дръжте косата и облеклото си далеч от движещи се части.** Широките дрехи, бижутата и дългата коса могат да бъдат захванати от движещите се части.
7. **Ако има устройства за улавяне и отвеждане на праха, уверете се, че са свързани и се използват правилно.** Ползването на прахоуловител може да намали опасностите, свързани с праха.
8. **Не позволявайте на увереността ви, придобита от честото използване на инструменти, да доведе до самоувереност и пренебрегване на принципите за безопасна работа с инструмента.** Невнимателните действия могат да причинят сериозно нараняване в рамките на части от секундата.
9. **Когато използвате електрически инструменти, винаги носете защитни очила, за да предпазите очите си от нараняване. Очилата трябва да съответстват на ANSI Z87.1 в САЩ, EN 166 в Европа или AS/NZS 1336 в Австралия/Нова Зеландия. Освен това, в Австралия/Нова Зеландия има законово изискване за носене на маска за защита на лицето.**

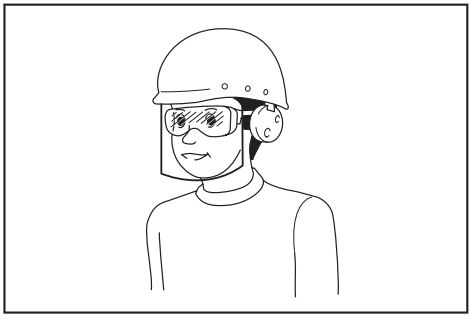

Работодателят е длъжен да наложи използването на подходящи предпазни средства от операторите на инструментите и всички лица, намиращи се непосредствено в работната зона.

Ползване и грижи за електрическите инструменти

1. **Никога не насилвайте електрическите инструменти. Ползвайте инструмент, предназначен за съответната цел.** С правилния инструмент ще свършите работа по-добре и безопасно, със скоростта, за която е предназначен.
2. **Не ползвайте електрическия инструмент, ако не може да се включи или изключи от прекъсвача.** Инструмент, който не може да се включва и изключва от прекъсвача, е опасен и трябва да се ремонтира.
3. **Изключете щепсела от контакта и/или извадете батерията, ако може да се сваля, от електрическия инструмент преди регулиране, смяна на принадлежности или прибиране за съхранение.** Тези превантивни предпазни мерки намаляват риска от неволно включване на електрическия инструмент.
4. **Съхранявайте електрическите инструменти извън обсега на деца и не позволявайте на лица, които не са запознати с инструмента или с настоящото ръководство, да работят с тях.** В ръцете на необучени потребители електрическите инструменти са опасни.
5. **Поддръжка на електрически инструменти и принадлежности. Проверете за изкривени или заяли подвижни части, повредени части и други обстоятелства, които могат да повлияят върху работата на инструмента. В случай на повреда на електрическия инструмент трябва да го ремонтирате, преди да го ползвате.** Много злополуки се дължат на лоша поддръжка на инструментите.
6. **Поддържайте режещите инструменти заточени и чисти.** Вероятността правилно поддържаните инструменти за рязане с остри ръбове да заядат е по-малка, а и по-лесно се контролират.
7. **Ползвайте електрическия инструмент, принадлежностите и накрайниците в съответствие с настоящото ръководство, като вземате предвид работните условия и работата, която трябва да се свърши.** Ползването на инструментите за работа, за която не са предназначени, може да доведе до опасна ситуация.
8. **Поддържайте ръкохватките и повърхностите за хващане сухи, чисти и без масло или грес.** Хлъзгавите дръжки и повърхности за хващане не позволяват безопасна работа и управление на инструмента при неочаквани ситуации.
9. **Когато използвате инструмента, не носете платнени работни ръкавици, които могат да бъдат захванати.** Захващането на платнени работни ръкавици от движещите се части може да доведе до нараняване.

Ползване и грижа за акумулаторните батерии

1. **Презареждайте само със зарядното устройство, което е посочено от производителя.** Зарядно устройство, което е подходящо за едни акумулаторни батерии, може да създаде риск от пожар, ако се използва с други акумулаторни батерии.
2. **Използвайте електрическите инструменти само с акумулаторни батерии, конкретно предназначени за тях.** Използването на други акумулаторни батерии може да създаде риск от нараняване и пожар.
3. **Когато акумулаторните батерии не се използват, ги дръжте далече от други метални предмети като кламери, монети, ключове, пирони, винтове или други дребни такива, които могат да дадат накъсо изводите им.** Закъсяването на изводите на акумулаторна батерия може да предизвика изгаряния или пожар.
4. **При грубо манипулиране е възможно изхвърляне на течност от батериите; избягвайте контакт с тях. При случайно докосване изплакнете с вода. Ако течност попадне в очите, потърсете допълнително и медицинска помощ.** Изхвърлената от батерията течност може да предизвика възпаления или изгаряния.
5. **Не използвайте батерията или инструмента, който е повреден или променен.** Повредените или променените батерии могат да проявяват непредвидимо поведение, което може да доведе до пожар, експлозия или опасност от нараняване.
6. **Не излагайте батерията или инструмента на огън или прекомерна температура.** Излагането на огън или температура над 130°C може да доведе до експлозия.
7. **Спазвайте всички инструкции за зареждане и не зареждайте батерията или инструмента извън диапазона на температура, посочен в инструкциите.** Неправилното зареждане или при температура извън посочения диапазон може да доведе до повреда на батерията и да повиши опасността от пожар.

Сервизно обслужване

1. **Дайте вашия електрически инструмент за сервизно обслужване от квалифициран техник, който ползва само оригинални резервни части.** Така ще осигурите поддържането на безопасността на електрическия инструмент.
2. **Никога не обслужвайте повредени батерии.** Обслужването на батерии трябва да се извършва само от производителя или упълномощени фирми за обслужване.
3. **Следвайте инструкциите за смазване и за смяна на принадлежности.**

Предупреждения за безопасна работа със снегорина

Обща информация

1. **Тази машина е способна да ампутира ръце и крака, както и да изхвърля предмети. Неспазването на следващите инструкции за безопасност може да доведе до сериозни наранявания.**

Обучение

1. **Прочетете, разберете и изпълнявайте всички инструкции, поставени върху машината и в ръководството, преди да работите със снегорина. Запознайте се изцяло с органите за управление и правилната експлоатация на машината. Научете как бързо да спирате снегорина и да деактивирате органите за управление.**
2. **Никога не допускайте деца да работят с машината. Никога не допускайте възрастни да работят с машината без надлежен инструктаж.**
3. **Не допускайте в зоната на работа хора, особено малки деца.**
4. **Бъдете предпазливи и избягвайте подхлъзване или падане, особено когато работите с машината назад.**
5. **Излагането на въздействието на вибрации за продължителни и непрекъснати периоди увреждa кръвоносните съдове или нервната система на оператора и води до поява на оплаквания в пръстите, дланите, ръцете или раменете. Редуването при изпълнение на работата и почивките с подходяща продължителност могат да помогнат за намаляване на въздействието на вибрациите. За лица, незапознати с работата, например такива в напреднала възраст, трябва да бъдат особено внимателни за претоварване на тялото.**
6. **Когато използвате машината по обществени пътища, следете с необходимото внимание околната обстановка.** Винаги се консултирайте с и спазвайте местните разпоредби и правилници, свързани с пътната безопасност.

Подготовка

1. **Проверявайте щателно площта, където ще се използва машината, и отстранявайте всички изтривалки пред вратите, шейни, дъски, камъни, електрически кабели, клонки, чакъл и други чужди предмети.** Имайте предвид, че някои предмети може да бъдат пропуснати, когато са покрити със сняг. Изхвърчащите предмети може да причинят нараняване.
2. **Не работете с машината, ако не носите подходящо зимно облекло. Избягвайте свободно висящи дрехи, които може да бъдат захванати в движещи се части. Носете обувки, които ще подобрят стабилността при ходене по хлъзгави повърхности.**
3. **Винаги носете предпазни очила или щитове за очи по време на работа или докато изпълнявате регулиране или ремонт, за да предпазите очите си от чужди предмети, които може да излетят от машината.**
4. **Никога не се опитвайте да изпълнявате регулиране, докато двигателят работи.**
5. **Използвайте лични предпазни средства. Винаги носете предпазни средства за очите.** Защитното оборудване като маска против прах, безопасни обувки, които не се пързалят, твърда шапка или защита против топлина, прилагани при подходящи условия, намаляват риска от нараняване.
6. **Почистете натрупания върху машината сняг, преди да поставяте или изваждате акумулаторната батерия.**

Работа

1. **Не поставяйте ръцете или краката си в близост до въртящи се части или под тях. Никога не застанавайте пред изходния отвор.**
2. **Не работете със снегорина върху покрити с чакъл алеи и пътеки. Бъдете изключително внимателни, когато пресичате покрити с чакъл алеи или пътеки. Бъдете нащрек за скрити опасности или работа в близост до обществени пътища.**
3. **Преди повторно да включите и да работите със снегорина след удар в чужд предмет, спрете двигателя, извадете батерията от машината, инспектирайте щателно снегорина за повреди и ремонтирайте повредата.**
4. **Ако машината започне да вибрира по необичаен начин, незабавно спрете двигателя и потърсете причината.** По принцип вибрациите са предупреждение за неизправност.
5. **Спирайте електромотора и изваждайте батерията от машината винаги когато напускате работната позиция, преди почистване на кожуха на ротора или улея за изхвърляне на сняг, както и при извършване на ремонти, настройки или проверки.**
6. **Бъдете изключително внимателни, когато работите по наклони.**
7. **Никога не работете с машината без монтирани на място и функциониращи подходящи предпазители и други защитни предпазни устройства.**
8. **Никога не насочвайте хвърчащия материал към хора или места, където може да се повреди имущество. Пазете децата и другите хора.**
9. **Не претоварвайте машината, като се опитвате да почиствате сняг с твърде висока скорост.**
10. **Никога не работете с машината при висока скорост на придвижване по хлъзгави повърхности. Гледайте зад себе си и внимавайте, когато работите с машината назад.**
11. **Разкачете захранването от ротора, когато машината се транспортира или няма да се използва.**

12. **Използвайте единствено приставки и принадлежности, одобрени от производителя на машината.**
13. **Никога не работете с машината при липса на добра видимост или осветление. Винаги стъпвайте стабилно и дръжте здраво ръкохватките.**
14. **Ходете; никога не тичайте.** В противен случай може да се стигне до подхлъзване, спъване, падане или сблъсък, които да доведат до наранявания.
15. **Никога не докосвайте горещ двигател или машина.**
16. **Пазете всички части на тялото и свободните дрехи от движещите се части.** Това намалява вероятността да се нараните вследствие на контакт с движещите се части.
17. **Избягвайте да работите с машината при дъжд или по мокър наклон, хлъзгави места и нестабилни повърхности.**
18. **Внимателно запазете баланса на машината по време на маневра за спиране при аварийна ситуация.** Загубването на контрол върху машината преди пълното спиране на въртящите се части може да причини сериозно нараняване на вас и други хора в работната зона.
19. **Никога не работете с машината в близост до хора, особено до деца, или до домашни любимци.** Изхвърляният сняг или други предмети може да причинят сериозни наранявания.
20. **По време на работа не допускайте странични лица или животни на разстояние по-малко от 15 м (50 фута) до машината. Ако някой се приближи, веднага спрете машината. Когато работите с двама или повече души, поддържайте разстояние от поне 15 м (50 фута) между тях и определете наблюдаващ.**
21. **Машината може да се управлява само от един оператор. Машината не трябва да се управлява от двама души или повече едновременно.**
22. **Компонентите на машината може да замръзнат при определени условия при температури под нулата. Не използвайте машината, когато механичните ѝ части са замръзнали.**
23. **Не използвайте машината върху замръзнали езера, реки или подобни повърхности.** Счупеният лед може да създаде опасност от падане във водата под него, което ще доведе до смърт или сериозно нараняване.
24. **Не работете с машината по време на снеговалеж, дъжд или при мокри условия. Не излагайте машината на дъжд или влага.** Навлизането на вода в машината може да увеличи риска от токов удар или от неизправност, което може да доведе до нараняване.
25. **Не работете с машината в експлозивна атмосфера, например при наличие на запалителни течности, газове или прах.** Машината произвежда искри, които могат да запалят прах или изпарения.

Почистване на задръстен улей за изхвърляне на сняг

1. **Контактът на ръцете с въртящия се ротор вътре в улея за изхвърляне на сняг е най-честата причина за наранявания, свързани със снегорини. Никога не почиствайте с ръка улея за изхвърляне на сняг.**
2. **За да почистите улея:**
   - **Изключете машината и извадете батерията.**
   - **Изчакайте 10 секунди, за да сте сигурни, че роторът е спрял да се върти.**
   - **Винаги използвайте инструмент за почистване, а не ръцете си.**

Техническа поддръжка и съхранение

1. **Проверявайте болтовете на чести интервали за правилната им затегнатост, за да сте сигурни, че оборудването е в добро работно състояние.**
2. **Винаги правете справка с ръководството за експлоатация за важни подробности, ако снегоринът ще се съхранява продължителен период от време.**
3. **Поддържайте или заменяйте предупредителните табелки, когато е необходимо.**
4. **Оставяйте машината да работи няколко минути, след като сте почиствали сняг, за да се предпази роторът от замръзване.**
5. **Когато почиствате, ремонтирате или проверявате снегорина, спрете двигателя и се уверете, че роторът и всички движещи се части са спрели. Извадете батерията от машината, за да предотвратите неволното включване на двигателя от някой друг.**
6. **Преди да включите машината, махнете всички ключове.** Гаечен ключ, останал закрепен на машината, може да причини телесно нараняване.

Безопасност при работа с електрически ток и акумулаторната батерия

1. **Не изхвърляйте акумулаторната(ите) батерия(и) в огън.** Клетките на батерията могат да експлодират. Проверете местните разпоредби за евентуални специални инструкции за унищожаване.
2. **Не отваряйте или повреждайте акумулаторната батерия(и).** Изтичащият електролит има разяждащо действие и може да увреди очите или кожата. Може да бъде токсичен при поглъщане.
3. **Не зареждайте батерията, когато вали дъжд, сняг или на влажни места.**
4. **Не зареждайте акумулаторната батерия на открито.**
5. **Не хващайте зарядното устройство, включително щепсела и изводите му, с мокри ръце.**

6. **Избягвайте опасни среди. Машината да не се използва във влажни или мокри участъци и да не се излага на дъжд.** Попадналата в машината вода увеличава риска от токов удар.

Допълнителни инструкции за безопасност

1. **Проверявайте за повредени части** – Преди да продължите да използвате уреда, повреден предпазител или друга част трябва да бъдат проверени внимателно, за да се определи дали уредът може да работи правилно и да изпълнява предназначението си. Проверявайте движещите се части за неправилно подравняване или огъване, за счупване, монтаж или друго обстоятелство, което може да повлияе на функционирането им. Ако предпазителят или друга част са повредени, те трябва да бъдат съответно ремонтирани или заменени в оторизиран сервизен център, освен ако това не е посочено друго в ръководството.
2. **Избягвайте неволно стартиране. Не пренасяйте машината с монтирана акумулаторна батерия и пръст, поставен на прекъсвача. Уверете се, че прекъсвачът е изключен, когато монтирате акумулаторната батерия.**

ЗАПАЗЕТЕ НАСТОЯЩИТЕ ИНСТРУКЦИИ.

⚠ПРЕДУПРЕЖДЕНИЕ: **НЕ позволявайте комфорта от познаването на продукта (придобит при дългата му употреба) да замени стриктното спазване на правилата за безопасност за въпросния продукт.**

НЕПРАВИЛНАТА УПОТРЕБА и неспазването на правилата за безопасност, посочени в настоящото ръководство за експлоатация, може да доведе до тежки наранявания.

Важни инструкции за безопасност за акумулаторната батерия

1. **Преди да използвате акумулаторната батерия, прочетете всички инструкции и предупредителни маркировки на (1) зарядното устройство за батериите, (2) за батериите и (3) за използващия батериите продукт.**
2. **Не разглобявайте и не променяйте акумулаторната батерия.** Това може да предизвика пожар, прегряване или взрив.
3. **Ако мощността на машината намалее много, веднага спрете да работите. Това може да доведе до риск от прегряване, до възможни изгаряния и даже до експлозии.**
4. **Ако в очите ви попадне електролит, изплакнете ги с чиста вода и веднага потърсете лекарска помощ. Това може да доведе до загуба на зрението ви.**
5. **Не давайте на късо акумулаторните батерии:**
   (1) **Не докосвайте клемите с проводими материали.**
   (2) **Избягвайте съхраняването на акумулаторните батерии в контейнер с други метални предмети като пирони, монети и други подобни.**
   (3) **Не излагайте акумулаторните батерии на вода или дъжд.**

   Закъсяването на акумулаторна батерия може да доведе до протичане на много силен ток, до прегряване, до възможни изгаряния и даже до разпадане на батерията.
6. **Не съхранявайте и не използвайте инструмента и акумулаторните батерии на места, където температурата може да достигне или надмине 50 °C (122 °F).**
7. **Не изгаряйте акумулаторните батерии даже и ако те са сериозно повредени или напълно износени. Акумулаторната батерия може да експлодира в огън.**
8. **Не забивайте пирони, не режете, не смачквайте, не хвърляйте, не изпускайте и не удряйте в твърд предмет акумулаторната батерия.** Това поведение може да предизвика пожар, прегряване или взрив.
9. **Не използвайте повредени акумулаторни батерии.**
10. **Съдържащите се литиево-йонни акумулаторни батерии са обект на изискванията на законодателството за опасни стоки.**
    При търговски превози, напр. от трети страни, спедитори, трябва да се спазват специални изисквания за опаковане и етикетиране.
    За подготовка на артикула, който трябва да бъде изпратен, е необходима консултация с експерт по опасните материали. Моля, спазвайте и евентуално по-подробните национални разпоредби.
    Залепете с лента или покрийте откритите контакти и опаковайте акумулаторната батерия по такъв начин, че да не може да се премества в опаковката.
11. **При изхвърляне на акумулаторната батерия я извадете от инструмента и я изхвърлете на подходящо място. Спазвайте местните разпоредби за изхвърляне на акумулаторни батерии.**
12. **Използвайте батериите само с продуктите, определени от Makita.** Поставянето на батериите към неодобрени продукти може да предизвика пожар, прегряване, взрив или изтичане на електролит.
13. **Ако инструментът няма да се използва продължително време, батерията трябва да се извади от него.**
14. **По време на и след употреба акумулаторната батерия може да поеме топлина, която може да причини изгаряния или нискотемпературни изгаряния. Внимавайте, когато боравите с горещите акумулаторни батерии.**
15. **Не докосвайте клемата на инструмента веднага след употреба, тъй като е възможно да е достатъчно нагрята, за да предизвика изгаряния.**
16. **Не позволявайте стружки, прах или почва да полепват по клемите, отворите и каналите на акумулаторната батерия.** Това може

да причини загряване, възникване на пожар, избухване и повреда на инструмента или акумулаторната батерия, което да доведе до изгаряния или телесни наранявания.

17. **Освен ако инструментът поддържа използването в близост до високоволтови електропроводи, не използвайте акумулаторната батерия близо до високоволтови електропроводи.** Това може да доведе до неизправност или повреда на инструмента или акумулаторната батерия.
18. **Пазете батерията от деца.**

ЗАПАЗЕТЕ НАСТОЯЩИТЕ ИНСТРУКЦИИ.

⚠ВНИМАНИЕ: **Използвайте само оригинални акумулаторни батерии на Makita.** При използване на различни от акумулаторните батерии на Makita или стари акумулаторни батерии може да се получи пръскане на акумулаторната батерия, което да доведе до пожар, нараняване или повреда. Това също ще анулира гаранцията на Makita за инструмента и зарядното устройство Makita.

БЕЛЕЖКА: Makita не носи отговорност за злополуки, настъпили в резултат от използване на батерии, различни от оригиналните батерии на Makita, или на модифицирани батерии. Оригиналните батерии на Makita са стриктно оценени за съвместимост с инструменти и зарядни устройства на Makita в съответствие с приложимото законодателство и стандартите за безопасност.

Съвети за поддържане на максимално дълъг живот на акумулаторните батерии

1. **Зареждайте акумулаторните батерии, преди те да са се разредили напълно. Когато забележите, че мощността на инструмента намалява, винаги спирайте работата с инструмента и заредете акумулаторната батерия.**
2. **Никога не презареждайте напълно заредена акумулаторна батерия. Презарядът скъсява експлоатационния живот на батерията.**
3. **Зареждайте акумулаторната батерия при стайна температура от 10 °C – 40 °C (50 °F – 104 °F). Оставете загретите акумулаторни батерии да се охладят, преди да ги зареждате.**
4. **Когато не използвате акумулаторната батерия, извадете я от инструмента или зарядното устройство.**
5. **Заредете акумулаторната батерия, ако не сте го използвали дълъг период от време (повече от шест месеца).**

СГЛОБЯВАНЕ

⚠ПРЕДУПРЕЖДЕНИЕ: **Винаги проверявайте дали акумулаторната батерия е отстранена, преди да извършвате каквато и да е дейност по машината.** Ако не отстраните акумулаторната батерия, може да се стигне до сериозни наранявания при случайно стартиране.

⚠ПРЕДУПРЕЖДЕНИЕ: **Никога не стартирайте машината, ако не е напълно сглобена.** Работата с машината в частично сглобено състояние може да доведе до сериозни наранявания.

Сглобяване на дръжката

Монтиране на средната дръжка

1. Поставете щипка за кабел на средната дръжка и на горната дръжка преди сглобяване.

Прокарайте края на дръжката през скобата. След това завъртете щипката за кабел така, че отворът ѝ да се обърне надолу.

► **Фиг.1:** **1.** Щипка за кабел **2.** Скоба **3.** Отвор на щипката

БЕЛЕЖКА: **Поставете щипките за кабел на правилните места, указани в това ръководство, така че шланговите кабели да не се закачат за компонентите на дръжката или да се увият около тях.**

2. Прикрепете отворените краища на средната дръжка към страничните рамки на долната дръжка.

БЕЛЕЖКА: **Разположете кабелите от вътрешната страна на рамката на средната дръжка, за да предотвратите заплитането им.**

ЗАБЕЛЕЖКА: Внимателно издърпайте краищата на дръжката, за да я разширите, като същевременно ги плъзнете върху долната дръжка.

3. Подравнете отворите в средната и долната дръжка, така че да могат да се поставят закрепващите болтове.

4. Вкарайте закрепващите болтове през отворите от вътрешната страна на рамките на дръжката и затегнете дръжките с гайките с ръкохватка от външната страна.

► **Фиг.2:** **1.** Глава на болт **2.** Закрепващ болт **3.** Гайка с ръкохватка **4.** Средна дръжка **5.** Долна дръжка **6.** Шлангови кабели **7.** Горна дръжка **8.** Щипка за кабел

ЗАБЕЛЕЖКА: Имайте предвид, че при болта с двойна резба трябва да затегнете гайката с ръкохватка два пъти; първата (външна) резба за грубо закрепване на компонентите на дръжката и втората (вътрешна) резба за застопоряване на компонентите на дръжката.

ЗАБЕЛЕЖКА: Уверете се, че поставяте болта правилно, така че извитата му глава да пасва идеално върху рамката на дръжката.

Монтиране на горната дръжка

1. Прикрепете отворените краища на горната дръжка към страничните рамки на средната дръжка.

БЕЛЕЖКА: **Разположете кабелите под рамката на средната дръжка, за да предотвратите заплитането им.**

ЗАБЕЛЕЖКА: Внимателно издърпайте краищата на дръжката, за да я разширите, като същевременно ги плъзнете върху средната дръжка.

2. Подравнете отворите в горната и средната дръжка, така че да могат да бъдат поставени закрепващите болтовете.

3. Вкарайте закрепващите болтове през отворите от вътрешната страна на рамките на дръжката и затегнете дръжките с гайките с ръкохватка от външната страна.

► **Фиг.3:** **1.** Глава на болт **2.** Закрепващ болт **3.** Гайка с ръкохватка **4.** Горна дръжка **5.** Средна дръжка **6.** Шлангови кабели **7.** Щипка за кабел

ЗАБЕЛЕЖКА: Имайте предвид, че при болта с двойна резба трябва да затегнете гайката с ръкохватка два пъти; първата (външна) резба за грубо закрепване на компонентите на дръжката и втората (вътрешна) резба за застопоряване на компонентите на дръжката.

ЗАБЕЛЕЖКА: Уверете се, че поставяте болта правилно, така че извитата му глава да пасва идеално върху рамката на дръжката.

4. Подредете кабелите удобно с помощта на 2 щипки за кабел.

Пристегнете прави кабелите към средната и горната рамка на дръжката. Прокарайте кабелите по протежение на дръжките и от вътрешната им страна.

Монтиране на инструмент за почистване на сняг

Закрепете инструмента за почистване на сняг и лед в държачите на инструмента на долната ръкохватка след сглобяване на компонентите на дръжката.

► **Фиг.4:** **1.** Инструмент за почистване на сняг и лед **2.** Държач на инструмента

Монтаж на улея за изхвърляне

1. Подравнете водещия отвор на улея за изхвърляне със символа на гнездото за улея.

2. Завъртете улея за изхвърляне в посоката, указана със стрелката на гнездото за улея, докато водещият отвор се подравни със символа .

► **Фиг.5:** **1.** Улей за изхвърляне **2.** Гнездо за улея

3. Затегнете с пръсти винта на улея, за да фиксирате улея за изхвърляне на място.

► **Фиг.6:** **1.** Винт на улея

БЕЛЕЖКА: **Уверете се, че дефлекторът на улея за изхвърляне е напълно сглобен.** Частично сглобеният дефлектор може да стане причина за недостатъчно ефективно почистване на снега.

► **Фиг.7:** **1.** Дефлектор **2.** Улей за изхвърляне

ОПИСАНИЕ НА ФУНКЦИИТЕ

ВНИМАНИЕ: **Винаги проверявайте дали машината е изключена и дали акумулаторната батерия е извадена, преди да регулирате или проверявате дадена функция на машината.**

Поставяне и изваждане на акумулаторната батерия

ВНИМАНИЕ: **Винаги изключвайте машината преди поставяне или изваждане на акумулаторната батерия.**

ВНИМАНИЕ: **Когато поставяте или изваждате акумулаторната батерия, дръжте здраво машината и акумулаторната батерия.** Ако не държите здраво машината и акумулаторната батерия, те могат да се изплъзнат от ръцете Ви и да се повредят или да предизвикат нараняване.

ВНИМАНИЕ: **Преди употреба проверявайте дали сте заключили капака на батерията.** В противен случай кал, мръсотия или вода може да повредят машината или акумулаторната батерия.

ВНИМАНИЕ: **Винаги поставяйте акумулаторната батерия докрай, така че червеният индикатор да не се вижда.**

ВНИМАНИЕ: **Не инсталирайте акумулаторната батерия със сила.** Ако батерията не се движи свободно, тя не е била поставена правилно.

ВНИМАНИЕ: **Когато поставяте или изваждате акумулаторната батерия, дръжте капака ѝ отворен.**

За да поставите акумулаторната батерия;

1. Повдигнете капака на батерията, за да го отворите.

2. Подравнете езика на акумулаторната батерия с прореза на машината. Плъзнете акумулаторната батерия, ключалката я задържи на място с леко прищракване.

► **Фиг.8:** **1.** Червен индикатор **2.** Бутон **3.** Акумулаторна батерия

3. Затворете капака на батерията.

За да извадите акумулаторната батерия;

1. Повдигнете капака на батерията, за да го отворите.

2. Издърпайте акумулаторната батерия навън от машината, като плъзнете бутона в предната част на батерията.

3. Затворете капака на акумулатора.

Предпазна система на машината/ акумулаторната батерия

Машината е снабдена със система за защита на машината/батерията. Тази система автоматично прекъсва захранването към електромотора, за да осигури по-дълъг живот на машината и батерията. Машината ще спре автоматично по време на работа и светлинният индикатор ще светне, ако тя или батерията се намират в едно от следните състояния:

Защита срещу претоварване

Когато с батерията се работи по начин, който я принуждава да консумира необичайно много ток, машината автоматично спира и предните лампи започват да мигат. В този случай изключете машината и преустановете използването ѝ по начина, който я претоварва. След това включете машината, за да я стартирате повторно.

Защита срещу прегряване

Когато батерията прегрее, машината спира автоматично и предните лампи започват да мигат. В този случай оставете батерията да изстине, преди да включите машината отново.

Защита срещу прекомерно разреждане

Когато капацитетът на акумулаторната батерия спадне, машината автоматично спира да работи и светлинният индикатор мига. Ако машината не работи дори след като отново задействате превключвателя, и светлинният индикатор свети, зарядът на батерията не е достатъчен за работа. Извадете батерията от машината и я заредете.

► **Фиг.9:** **1.** Светлинен индикатор

Защити срещу други причини

Предпазната система е предназначена и за други причини, които може да повредят машината, и позволява автоматичното спиране на машината. Изпълнете всички следващи стъпки, за да отстраните причините, когато машината е прекъснала временно действието си или спре по време на работа.

1. Изключете машината и след това отново я включете.
2. Заредете батерията(ите) или я/ги заменете със заредена(и) батерия(и).
3. Оставете машината и батерията(ите) да изстинат.

Ако не бъде постигнато подобрение чрез връщане на предпазната система в изходно положение, се свържете с местния сервизен център на Makita.

БЕЛЕЖКА: **Ако машината спре поради причина, която не е описана по-горе, вижте раздела за отстраняване на неизправности.**

Индикация на оставащия капацитет на акумулаторната батерия

Натиснете бутона за проверка на акумулаторната батерия за показване на оставащия заряд на батерията. Светлинните индикатори ще светнат за няколко секунди.

► **Фиг.10:** **1.** Светлинни индикатори **2.** Бутон за проверка

Светлинни индикатори			Оставащ заряд на батерията
Свети	Изкл.	Мига	
■	■	■	75% до 100%
■	■	□	50% до 75%
■	□	□	25% до 50%
■	□	□	0% до 25%
◪	□	□	Заредете батерията.
■ ↑ □	■ ↓ □	□ ■	Батерията може да не работи правилно.

ЗАБЕЛЕЖКА: В зависимост от условията на употреба и околната температура е възможно показанията леко да се различават от действителния капацитет.

ЗАБЕЛЕЖКА: Първият (краен ляв) светлинен индикатор ще мига, когато системата за защита на батерията функционира.

Включване

⚠***ПРЕДУПРЕЖДЕНИЕ:*** **Преди поставянето на акумулаторната батерия, винаги проверявайте дали лостът на прекъсвача се задейства правилно и се връща в първоначална позиция при освобождаване.** Работа с машината с прекъсвач, който не функционира правилно, може да доведе до загуба на контрол и до сериозно телесно нараняване.

⚠***ПРЕДУПРЕЖДЕНИЕ:*** **НИКОГА не залепвайте с лента и не елиминирайте предназначението и функцията на бутона за деблокиране и лоста на прекъсвача.**

ЗАБЕЛЕЖКА: Машината не се стартира без натискане на бутона за деблокиране дори ако лостът на прекъсвача е издърпан.

ЗАБЕЛЕЖКА: Машината може да не стартира поради претоварване, ако се опитвате да работите с нея върху тежък сняг. В този случай намалете работната скорост и забавете темпото.

Тази машина е оборудвана с бутон за деблокиране. Ако забележите нещо необичайно с бутона за деблокиране, незабавно спрете работа и занесете машината за проверка в най-близкия оторизиран сервизен център на Makita.

1. Поставете акумулаторната батерия и след това затворете капака ѝ.

2. Натиснете и задръжте бутона за деблокиране. След това издърпайте лоста на прекъсвача към себе си.

Можете да освободите бутона за деблокиране веднага щом електромоторът се стартира.

► **Фиг.11: 1.** Бутон за деблокиране **2.** Лост на прекъсвача

3. За спиране на двигателя отпуснете лоста на прекъсвача.

Предни лампи

⚠*ВНИМАНИЕ:* Не гледайте директно в светлинния източник.

При работа на тъмно предните лампи могат да осветят пътя ви напред. За да включите предните лампи, натиснете бутона за лампите.

► **Фиг.12: 1.** Бутон за лампите **2.** Предни лампи

Светлинен индикатор

Светлинният индикатор, разположен на панела за управление, показва оставащия заряд на батерията. Индикаторът започва да мига, когато капацитетът на акумулаторната батерия спадне до под 20%. При продължаване на използване на оставащия капацитет на акумулаторната батерия машината ще спре и светлинният индикатор ще светне.

► **Фиг.13: 1.** Светлинен индикатор

Инструмент за почистване на сняг и лед

Използвайте ръчен инструмент за почистване на сняг, който помага за отстраняване на натрупаните сняг и лед в снегосъбиращия капак (капак на шнека) и в гнездото за улея за изхвърляне на сняг. Инструментът може да бъде закрепен на долната дръжка, така че да е лесно достъпен.

Почистване на сняг от труднодостъпни места
► Фиг.14

Почистване на сняг от нежелани места
► Фиг.15

Експлоатация

⚠*ПРЕДУПРЕЖДЕНИЕ:* Винаги внимавайте машината да е под контрол. Не допускайте машината да насочва изхвърляния сняг към вас или други лица в работната зона. Ако не се поддържа достатъчен контрол върху машината, съществува опасност от сериозно нараняване на вас и околните лица.

⚠*ПРЕДУПРЕЖДЕНИЕ:* Дръжте ръцете и краката си далеч от шнека.

⚠*ВНИМАНИЕ:* Уверете се, че улеят за изхвърляне е здраво монтиран в машината преди започване на работа.

⚠*ВНИМАНИЕ:* Никога не използвайте машината върху покрив, на високи места, по стръмен наклон, лед или друга нестабилна повърхност. В противен случай това може да доведе до сериозно нараняване.

⚠*ВНИМАНИЕ:* Никога не насочвайте машината към себе си, странични лица или животни. Изхвърляният сняг или други предмети може да причинят сериозни наранявания.

⚠*ВНИМАНИЕ:* Следете посоката на вятъра. Регулирайте посоката на изхвърляне на снега според посоката на вятъра, така че изхвърляният сняг да не създава опасност за оператора или хора отстрани.

⚠*ВНИМАНИЕ:* Разчистете камъни, телове, отломки, мръсотия, плевели и всякакви други препятствия в работната зона преди началото на снежния сезон.

⚠*ВНИМАНИЕ:* Винаги изваждайте акумулаторната батерия и слагайте ръкавици, преди да пристъпите към премахване на чужди предмети, които блокират изхвърляния сняг.

Настройки на снегорина

⚠*ПРЕДУПРЕЖДЕНИЕ:* Никога не поставяйте ръцете или стъпалата си под корпуса на машината, когато правите каквито и да било настройки.

⚠*ВНИМАНИЕ:* Никога не насочвайте улея за изхвърляне на сняг към оператора, странични лица, превозни средства или близки прозорци. Изхвърляният сняг или случайно засмукани чужди предмети могат да причинят сериозни наранявания. Винаги насочвайте улея за изхвърляне в противоположна на потенциалните опасности посока.

Регулиране на скоростта на снегорина

Регулирайте скоростта на снегорина според снежните условия.

Преместете лоста за управление на скоростта напред, за да увеличите скоростта на

електромотора, и преместете лоста назад, за да намалите скоростта.

► **Фиг.16:** **1.** Лост за управление на скоростта

Регулиране на посоката на изхвърляне

Улеят за изхвърляне може да бъде насочен наляво или надясно между 0 и 90 градуса, което позволява снегът да бъде изхвърлян точно там, където желаете.

Преместете лоста за посока на улея напред, за да завъртите улея за изхвърляне обратно на часовниковата стрелка до 90 градуса наляво, и преместете лоста назад, за да завъртите улея по часовниковата стрелка до 90 градуса надясно.

► **Фиг.17:** **1.** Лост за посока на улея **2.** Улей за изхвърляне

Регулиране на ъгъла на изхвърляне

Дефлекторът на улея може да бъде завъртян нагоре между 20 и 60 градуса, което позволява снегът да бъде изхвърлян точно там, където желаете.

Натиснете прекъсвача за освобождаване, за да отключите позицията на дефлектора. Повдигнете или спуснете дефлектора до желаната височина на струята изхвърлян сняг.

► **Фиг.18:** **1.** Дефлектор на улея **2.** Прекъсвач за освобождаване

Приложения

Машината е предназначена за почистване на сняг от тесни пътеки, плочници, стъпала, платформи и по-малки алеи, когато дебелината на снега е под 300 мм.

Дълбочината на почистване варира в зависимост от снежните условия.

Приложения при типични снежни условия

► **Фиг.19**

Приложение	Фиг.	Тип на снега	Снежни условия	Плътност на снега (g/L)
Практично	1	Прясно навалял сняг	Пухкав сняг, който вали при сух въздух и ниски температури. Мек, пухкав, лесно пада между пръстите.	50 - 150
Практично	2	Улегнал сняг	Снежинки, които се свързват заедно и образуват по-големи кристали. Свързана, пореста структура, подобна на гъба, направена от лед.	150 - 300
Непрактично	3	Силно утъпкан сняг	Уплътнен сняг, който е преминал през цикъл на топене и повторно замръзване, което създава твърда и заледена кора върху снежната покривка. Образуван при замръзване на влажна или мокра снежна покривка след падане на температурата.	300 или по-плътен
Непрактично	4	Силно зърнист сняг	Сравнително влажен сняг, който е размразен на повърхността и е мокър и тежък. Разтопен, след това отново замръзнал, но е раздробен на подобни на царевица зърна.	300 или по-плътен

Основни операции

Дръжте стабилно горната дръжка с двете си ръце, както е показано на фигурата.

Стойте разкрачени, така че теглото ви да е равномерно разпределено върху двата крака.

Поставете скрепера (под капака от долната страна на машината) успоредно на земята. Завъртете снегосъбиращия капак (капака на шнека) в посоката, в която желаете да отстранявате снега.

Включете машината. Бутайте машината напред. Внимателно контролирайте ъгъла и скоростта на движение в зависимост от дебелината и теглото на снега.

► **Фиг.20**

БЕЛЕЖКА: **При силен страничен вятър започнете от наветрената страна и след това работете по посока на вятъра.**

ЗАБЕЛЕЖКА: Поддържайте удобна поза, докато работите. Опитайте да поставите скрепера успоредно на земната (снежната) повърхност и бутайте снегопочистващата машина напред, като приложите тежестта на тялото си върху нея.

ЗАБЕЛЕЖКА: Движете я напред-назад, за да почистите снега от площта. С няколко хода почистването може да е по-лесно и често дава по-добри резултати, отколкото да се опитвате да почиствате голямо количество сняг с едно преминаване.

Почистване на сняг

ВНИМАНИЕ: **Внимавайте за сняг, камъни и други чужди предмети, които може да бъдат изхвърлени напред, независимо от зададената посока на изхвърляне.**

Настройте ъгъла на изхвърляне на снега в зависимост от посоката на вятъра или към стена или някакво препятствие по пътя.
► **Фиг.21**

ВНИМАНИЕ: **Винаги изключвайте машината, преди да регулирате ъгъла на дефлектора на улея.**

ЗАБЕЛЕЖКА: Обърнете внимание на вятъра, когато регулирате посоката на изхвърляне на сняг. Дори лек вятър може да повлияе на работата ви.

Нагледни примери

Запознайте се с начина на управление, регулиране посоката на улея и скоростта на шнека, преди да използвате машината.

Почистване на сняг в затворен участък

— Намалете скоростта на шнека, като натиснете лоста за управление на скоростта напред.
— Променете посоката на изхвърляне на снега наляво или надясно, като използвате лоста за посока на улея.
► **Фиг.22**

Почистване на сняг на открито

— Увеличете скоростта на шнека, като натиснете лоста за управление на скоростта назад.
— Задайте посоката на изхвърляне на снега под отворен ъгъл, като използвате лоста за посока на улея.
► **Фиг.23**

ЗАБЕЛЕЖКА: Когато се придвижвате между местата на работа, вдигнете капака на шнека над земята, така че теглото на машината да остане върху колелата. След това бутайте или дърпайте машината.

► **Фиг.24**

ПОДДРЪЖКА

ПРЕДУПРЕЖДЕНИЕ: **Винаги се уверявайте, че акумулаторната батерия е извадена от машината, преди да я приберете за съхранение, преди придвижване между работни места, изпълнение на проверка и поддръжка.**

ПРЕДУПРЕЖДЕНИЕ: **Носете предпазни ръкавици при извършване на проверка или техническо обслужване.**

ПРЕДУПРЕЖДЕНИЕ: **Винаги носете предпазни очила със странични протектори, когато извършвате проверка или техническо обслужване.**

ВНИМАНИЕ: **Преди да пренасяте машината се уверете, че акумулаторната батерия е свалена. Повдигнете и носете машината внимателно с двете си ръце.**

БЕЛЕЖКА: **Не използвайте бензин, нафта, разредител, спирт и др. подобни. Това може да причини обезцветяване, деформация или пукнатини.**

За да се поддържа БЕЗОПАСНОСТТА и НАДЕЖДНОСТТА на продукта, ремонтите, поддръжката или регулирането трябва да се извършват от упълномощен сервиз или фабрични сервизни центрове на Makita, като винаги трябва да използвате резервни части от Makita.

Рутинна поддръжка

1. Свалете акумулаторната батерия и след това затворете капака ѝ.

2. Избършете замърсяванията и праха от горната платформа и външната повърхност на машината с влажна кърпа с малко почистващ препарат или с четка за почистване.

3. Поставете машината на едната ѝ страна. Почистете отпадъците, праха или други предмети от долната страна на корпуса на машината.
► **Фиг.25**

БЕЛЕЖКА: **Не мийте машината с вода.**

4. Проверете степента на затягане на всички гайки, болтове, винтове и др.

5. Проверете движещите се части за повреди, счупвания или износване. Повредените или липсващите части трябва да се ремонтират или сменят.

6. Съхранявайте машината на безопасно и сухо място, недостъпно за деца.

Сгъваема ръкохватка

ВНИМАНИЕ: **Винаги дръжте ръкохватката с едната си свободна ръка по време на разглобяване.** Това прави сгъването безопасно и лесно.

Ръкохватката може да бъде сгъната, за да се улесни носенето на машината на ръце и да се побира в

по-малко пространство.

1. Завъртете улея за изхвърляне напред, като използвате лоста за посока на улея.

2. Извадете акумулаторната батерия от машината. След това затворете капака за акумулаторната батерия.

3. Разхлабете всички гайки с ръкохватка на средната и горната дръжка.

Развинтете втората (вътрешната) резба, за да освободите компонентите на дръжката, така че да се сгънат.

► **Фиг.26:** **1.** Първа (външна) резба **2.** Втора (вътрешна) резба **3.** Гайка с ръкохватка

4. Издърпайте ръкохватката на горната дръжка назад с една ръка, а с другата дръжте ръкохватката на средната дръжка, за да стабилизирате машината.

► **Фиг.27:** **1.** Ръкохватка на горната дръжка **2.** Ръкохватка на средната дръжка **3.** Ръкохватка на долната дръжка

5. Повдигнете средната дръжка, като я издърпате нагоре в изправено положение с една ръка на ръкохватката на средната дръжка, а с другата ръка – на ръкохватката на долната дръжка.

6. Натиснете средната дръжка надолу и напред, за да я сгънете в позиция за прибиране.

7. Спуснете напълно дефлектора на улея. След това натиснете ръкохватката на средната дръжка още по-надолу и напред, докато легне върху прекъсвача за освобождаване върху улея за изхвърляне.

► **Фиг.28:** **1.** Ръкохватка на средната дръжка **2.** Улей за изхвърляне **3.** Прекъсвач за освобождаване

БЕЛЕЖКА: **Уверете се, че шланговите кабели не са закачени или увити около компонентите на дръжката.**

► **Фиг.29**

Покриване

Сгъваемото покривало осигурява дългогодишна безпроблемна защита срещу прах и увреждане от слънцето. Еластичната долна част поддържа покривалото стабилно при вятър.

1. Разгънете покривалото и го разстелете хоризонтално.

Уверете се, че пликът за прибиране е подравнен със задната част на машината.

2. Издърпайте предния край на покривалото върху скреперната шина на машината.

3. Завийте машината с покривалото от предната към задната ѝ част, като се погрижите то да покрива напълно платформата, дръжката и задната част на машината.

4. Подпъхнете покривалото под колелата и се погрижете да се покрие цялата машина отстрани.

► **Фиг.30:** **1.** Плик за прибиране

ЗАБЕЛЕЖКА: След употреба сгънете покривалото така, че да съответства на ширината на плика за прибиране. Обърнете плика с вътрешната страна навън. Сгънете и пъхнете останалата част от покривалото в плика.

Съхранение

БЕЛЕЖКА: **Съхранявайте акумулаторната батерия на закрито при стайна температура.** Ниската температура значително намалява характеристиките на батерията.

Съхранявайте машината в хладно, сухо и заключено помещение. Не съхранявайте машината на места, където температурата може да достигне или надмине 40°C (104°F).

1. Извадете акумулаторната батерия.

2. Почистете машината.

3. Вижте глава „*Сгъваема ръкохватка*“ за сгъване на горната и средната дръжка.

4. При съхранение на машината, когато не се използва продължителен период от време извън сезона, внимателно извършете поддръжка и почистете шнека и корпуса на машината. Уверете се, че всички части на машината са напълно сухи, за да предотвратите ръжда.

Смяна на скрепер

БЕЛЕЖКА: **Смяната трябва да се извърши от упълномощен сервиз или от фабрични сервизни центрове на Makita, като винаги трябва да се използват резервни части от Makita.**

Скреперът (под капака от долната страна на машината) трябва да бъде сменян, когато ребрата му се износят поради триенето.

► **Фиг.31:** **1.** Скрепер **2.** Ребро на скрепер

ОТСТРАНЯВАНЕ НА НЕИЗПРАВНОСТИ

Преди да заявите ремонт, сами извършете проверка. Ако откриете проблем, който не е обяснен в ръководството, не се опитвайте да разглобявате машината. Вместо това го занесете в някой от оторизираните сервизи на Makita, които винаги използват за ремонтите резервни части от Makita.

Състояние на неизправност	Възможно причина (неизправност)	Мерки за отстраняване
Дръжката не е в правилната си позиция.	Дръжката не е монтирана правилно.	Уверете се, че болтовете са правилно поставени през дръжката. Проверете дали гайките с ръкохватка са затегнати. Вижте в това ръководство инструкциите за сглобяване на дръжката.
Машината не стартира.	Акумулаторната батерия е разредена.	Заредете акумулаторната батерия.
	Акумулаторната батерия е твърде студена.	Извадете акумулаторната батерия от машината. Поставете акумулаторната батерия в зарядното устройство и я оставете да се зарежда 10 минути. Извадете акумулаторната батерия от зарядното устройство и я поставете отново в машината.
	Акумулаторната батерия не е прикрепена правилно.	Вижте инструкциите в това ръководство за правилно поставяне на акумулаторната батерия.
	Акумулаторната батерия е повредена.	Сменете с нова акумулаторна батерия.
	Превключвателят е дефектен.	Сменете го с нов. Обърнете се към местния упълномощен сервиз за извършване на ремонт.
	Шнекът е блокирал.	Извадете акумулаторната батерия от машината, проверете шнека и отстранете отпадъците.
Електромоторът е включен, но шнекът не се върти.	Ремъкът е повреден.	Сменете го с нов. Обърнете се към местния упълномощен сервиз за извършване на ремонт.

ДОПЪЛНИТЕЛНИ АКСЕСОАРИ

⚠***ВНИМАНИЕ:*** **Препоръчва се използването на тези аксесоари или приспособления с Вашата машина Makita, описана в настоящото ръководство.** Използването на други аксесоари или приспособления може да доведе до опасност от телесни наранявания. Използвайте съответните аксесоар или приспособление само по предназначение.

Ако имате нужда от помощ за повече подробности относно тези аксесоари, се обърнете към местния сервизен център на Makita.

- Оригинална акумулаторна батерия и зарядно устройство на Makita

ЗАБЕЛЕЖКА: Някои артикули от списъка може да са включени в комплекта на продукта като стандартни аксесоари. Те може да са различни в различните държави.

SPECIFIKACIJE

Model:		**SN001G**
Širina čišćenja snijega		530 mm
Brzina bez opterećenja		1.400 – 2.100 min^{-1}
Dubina čišćenja snijega [*1] [*2] (najveća vrijednost)		300 mm
Smjer otvora za pražnjenje		180°
Dimenzije (D x Š x V)	razmotano	1.370 mm x 540 mm x 975 mm
	smotano	800 mm x 540 mm x 700 mm
Nazivni napon		DC 36 V - 40 V
Neto težina		17,6 – 18,8 kg
Stupanj zaštite		IPX4

[*1] Dubina čišćenja varira ovisno o snijegu.
[*2] Dubina izmjerena pri čišćenju svježeg snijega.

- Zahvaljujući našem stalnom programu razvoja i istraživanja, navedene specifikacije podložne su promjenama bez obavijesti.
- Specifikacije mogu biti različite ovisno o zemlji.
- Vrijednost neto težine uključuje najlakšu i najtežu kombinaciju nastavaka i baterijskog uloška koji su navedeni u priručniku s uputama.

Odgovarajući baterijski uložak i punjač

Baterija	BL4020 / BL4025 / BL4040* / BL4040F* / BL4050F* / BL4080F* * : preporučena baterija
Punjač	DC40RA / DC40RB / DC40RC / DC40WA

- Neki od navedenih baterijskih uložaka i punjača možda neće biti dostupni ovisno o regiji u kojoj se nalazite.

⚠***UPOZORENJE:*** **Upotrebljavajte samo navedene baterijske uloške i punjače.** Upotreba bilo koje druge vrste baterijskih uložaka i punjača može prouzročiti ozljede i/ili požar.

Simboli

U nastavku su prikazani simboli koji se upotrebljavaju za opremu. Prije korištenja provjerite jeste li razumjeli njihovo značenje.

	Potreban poseban oprez i pozornost.
	Pročitajte priručnik s uputama.
	Nosite kacigu, naočale i štitnike za uši.
	Držite šake, stopala i bilo koji dio tijela podalje od rotirajućeg svrdla kako biste izbjegli ozljede.
	Nemojte rukama odčepljivati otvor za pražnjenje.
	Nosite zaštitne rukavice i zaštitnu obuću.
	**OPREZ!** Ne gledajte izravno u radnu svjetiljku.
	**UPOZORENJE!** Stroj nemojte izlagati kiši ni vlažnim uvjetima. Čuvajte ga na suhom mjestu.
	**OPASNOST!** Opasnost od rezanja/ komadanja – držite šake, stopala i odjeću podalje od rotirajućeg svrdla kako biste izbjegli ozljede.
	Nemojte rukama odčepljivati kućište svrdla. Zaustavite motor prije uklanjanja krhotina.
	**OPREZ!** Pripazite na kamenje i druge strane predmete koje bi stroj mogao odbaciti.
	Slučajne prolaznike i životinje držite najmanje 15 m dalje od stroja.
	**OPASNOST!** NEMOJTE PRIBLIŽAVATI ŠAKE I STOPALA

	**UPOZORENJE!** Odspojite bateriju prije radova održavanja.
	Baterijski uložak pohranite u zatvorenom prostoru na sobnoj temperaturi. Niska temperatura znatno smanjuje performanse baterije.
	Zaustavite motor prije uklanjanja bilo kakvih krhotina. Rotirajući dio neprekidno će nastaviti raditi nekoliko sekundi nakon što isključite stroj.
	Zajamčena razina jačine zvuka u skladu s Direktivom EU o emisiji buke u okoliš.
	Razina jačine zvuka u skladu s Uredbom o kontroli buke u Australiji (Novi Južni Wales)

Namjena

Ovo bežično puhalo za snijeg namijenjeno je uklanjanju i čišćenju snijega s pločnika, paluba, prilaznih staza i drugih ravnih popločanih površina. Upotreba u druge svrhe zabranjena je.

Buka

Tipična jačina buke označena s A, određena sukladno ISO8437-4:
Razina tlaka zvuka (L_{pA}) : 70 dB (A) ili manje
Neodređenost (K): 3 dB (A)

NAPOMENA: Deklarirana vrijednost emisije buke izmjerena je prema standardnoj metodi testiranja i može se rabiti za usporedbu jednog alata s drugim.

NAPOMENA: Deklarirana vrijednost emisije buke također se može rabiti za preliminarnu procjenu izloženosti.

⚠***UPOZORENJE:*** **Nosite zaštitu za uši.**

⚠***UPOZORENJE:*** **Emisija buke tijekom stvarnog korištenja električnog ručnog alata se može razlikovati od deklariranih vrijednosti emisije, ovisno o načinu na koji se alat rabi, posebice ovisno o tome kakav se izradak izrađuje.**

⚠***UPOZORENJE:*** **Nemojte zaboraviti da identificirate sigurnosne mjere zaštite rukovatelja koje se temelje na procjeni izloženosti u stvarnim uvjetima korištenja (uzimajući u obzir sve dijelove radnog ciklusa, poput vremena kada je alat isključen i kada on radi u praznom hodu, a također i vrijeme okidanja).**

Vibracija

Ukupna vrijednost kontinuiranih vibracija (troosni vektorski zbir) izračunata u skladu s ISO8437-4:
Emisija vibracija (a_h) : 2,5 m/s^2 ili manje
Neodređenost (K): 1,5 m/s^2

NAPOMENA: Deklarirana vrijednost ukupnih vibracija izmjerena je prema standardnoj metodi testiranja i može se rabiti za usporedbu jednog alata s drugim.

NAPOMENA: Deklarirane ukupne vrijednosti vibracija također se mogu upotrijebiti za preliminarnu procjenu izloženosti.

⚠***UPOZORENJE:*** **Emisija vibracija tijekom stvarnog korištenja električnog ručnog alata može se razlikovati od deklariranih ukupnih vrijednosti, ovisno o načinu na koji se alat upotrebljava.**

⚠***UPOZORENJE:*** **Nemojte zaboraviti da identificirate sigurnosne mjere zaštite rukovatelja koje se temelje na procjeni izloženosti u stvarnim uvjetima korištenja (uzimajući u obzir sve dijelove radnog ciklusa, poput vremena kada je alat isključen i kada on radi u praznom hodu, a također i vrijeme okidanja).**

Izjave o sukladnosti

Samo za države članice Europske unije

Izjave o sukladnosti priložene su kao Prilog A ovih uputa za upotrebu.

SIGURNOSNA UPOZORENJA

Opća sigurnosna upozorenja za električne ručne alate

⚠***UPOZORENJE*** **Pročitajte sva sigurnosna upozorenja, upute, ilustracije i specifikacije priložene uz ovaj električni alat.** Nepridržavanje svih uputa navedenih u nastavku može rezultirati strujnim udarom, požarom i/ili teškim ozljedama.

Sačuvajte sva upozorenja i upute radi kasnijeg korištenja.

Pojam „električni alat" u upozorenjima odnosi se na električni (kabelski) alat uključen u struju ili na bežične električne alate (na baterije).

Sigurnost radnog područja

1. **Držite radno područje čisto i uredno.** U neredu i mraku radna su područja izloženija nezgodama.
2. **Nemojte raditi s električnim alatima u eksplozivnim uvjetima, kao npr. u prisutnosti zapaljivih tekućina, plinova ili prašine.** Električni alati stvaraju iskre koje mogu zapaliti prašinu ili pare.
3. **Tijekom korištenja električnog alata držite podalje djecu i ostale osobe.** Ako vas ometaju možete izgubiti kontrolu.

Električna sigurnost

1. **Utikači uređaja moraju odgovarati utičnici. Ni na koji način ne vršite izmjene na utikaču. Nemojte koristiti adapterske utikače s uzemljenim električnim alatima.** Neizmijenjeni utikači i odgovarajuće utičnice smanjuju rizik od

električnog udara.

2. **Izbjegavajte kontakt tijela s uzemljenim površinama kao što su cijevi, radijatori, štednjaci i hladnjaci.** Ako je vaše tijelo uzemljeno, opasnost od električnog udara je veća.
3. **Ne izlažite električne alate kiši ili mokrim uvjetima.** Voda koja ulazi u električni alat povećava opasnost od električnog udara.
4. **Nemojte pogrešno koristiti kabel. Nikada ne koristite kabel za nošenje, povlačenje ili isključivanje utikača iz utičnice. Držite kabel podalje od izvora topline, ulja, oštrih rubova ili pomičnih dijelova.** Oštećeni ili zapetljani kabeli povećavaju opasnost od električnog udara.
5. **Kada električnim uređajem radite na otvorenom, koristite samo produžni kabel odobren za uporabu na otvorenom.** Korištenje kabela prikladnog za uporabu na otvorenom smanjuje rizik od električnog udara.
6. **Ako je korištenja električnog alata u vlažnom mjestu neizbježno, koristite zaštićeno napajanje pomoću uređaja za rezidualni napon(RCD).** Korištenje RCD-a smanjuje opasnost od električnog udara.
7. **Električni alat može proizvesti elektromagnetska polja (EMP) koja nisu štetna za korisnika.** Međutim, korisnici pejsmejkera i sličnih medicinskih uređaja trebaju se posavjetovati s proizvođačem uređaja i/ili liječnikom prije rada s električnim alatom.

Osobna sigurnost

1. **Budite na oprezu, gledajte što radite i koristite zdrav razum prilikom rada s električnim alatom. Ne koristite uređaj ako ste umorni ili pod utjecajem droga, alkohola ili lijekova.** Trenutak nepažnje kod uporabe električnih alata može dovesti do ozbiljnih ozljeda.
2. **Koristite se osobnom zaštitnom opremom. Uvijek nosite zaštitu za oči.** Zaštitna oprema, poput maske za prašinu, protuklizne zaštitne obuće, kacige ili štitnika za uši, korištena u odgovarajućim uvjetima smanjuje mogućnost tjelesnih ozljeda.
3. **Spriječite nenamjerno uključivanje. Prije priključivanja na izvor napajanja i/ili bateriju, podizanja ili nošenja alata, provjerite je li sklopka u isključenom položaju.** Nošenje električnog alata s prstom na uključno-isključnoj sklopki ili aktiviranje električnih alata s uključno-isključnom sklopkom u uključenom položaju prizivaju nezgode.
4. **Uklonite sve ključeve za prilagođavanje ili vijčane ključeve prije uključivanja napajanja alata.** Alat ili ključ koji se nalaze u rotirajućem dijelu uređaja mogu dovesti do ozljede.
5. **Ne približavajte se previše. U svakom trenutku imajte odgovarajući oslonac i održavajte ravnotežu.** Ovo omogućuje bolju kontrolu električnog alata u neočekivanim situacijama.
6. **Odjenite se ispravno. Ne nosite široku odjeću ili nakit. Držite kosu i odjeću dalje od pomičnih dijelova.** Široku odjeću, nakit ili dugu kosu mogu zahvatiti pomični dijelovi.
7. **Ako uređaji imaju predviđeni priključak za usisavanje prašine i prikupljanje sadržaja, provjerite jesu li ispravno povezani i koriste li se pravilno.** Korištenje uređaja za prikupljanje prašine može smanjiti opasnosti povezane s prašinom.
8. **Nemojte postati previše sigurni u sebe i zanemariti načela sigurnosti alata zbog toga što često koristite alat i upoznati ste s načinom na koji radi.** Neoprezni postupak može u sekundi prouzročiti tešku ozljedu.
9. **Uvijek nosite zaštitne naočale kako biste zaštitili oči od ozljeđivanja električnim uređajima. Naočale moraju biti u skladu s normom ANSI Z87.1 u SAD-u, EN 166 u Europi ili AS/NZS 1336 u Australiji/Novom Zelandu. U Australiji/Novom Zelandu također je zakonski propisano nošenje maske za lice radi zaštite lica.**

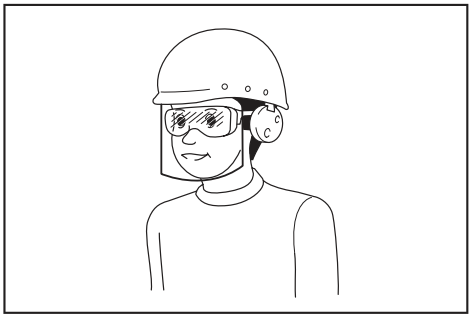

Poslodavac je odgovoran za provedbu mjere obveznog nošenja zaštitne opreme za rukovatelje i druge osobe u neposrednom radnom okruženju pri rukovanju alatom.

Korištenje i održavanje električnih alata

1. **Nemojte primjenjivati silu na alat. Koristite ispravan električni alat za svoj rad.** Ispravan električni alat izvršit će potrebne radnje bolje i sigurnije, u onoj mjeri za koju je izrađen.
2. **Ne koristite električni alat ako se uključno-isključna sklopka ne može uključiti ili isključiti.** Svi su električni alati koji se ne mogu kontrolirati putem sklopke napajanja opasni i potrebno ih je popraviti.
3. **Izvucite utikač iz utičnice i/ili izvadite bateriju (ako se može izvaditi) iz električnog alata prije bilo kakve prilagodbe, izmjene pribora ili pohranjivanja električnog alata.** Takve preventivne zaštitne mjere smanjuju opasnost od slučajnog uključivanja električnog alata.
4. **Električne alate dok nisu uporabi držite izvan dohvata djece i ne dopuštajte osobama koje nisu upoznate s njima da njima rukuju.** Električni alati opasni su u rukama neiskusne osobe.
5. **Održavanje alata i dodatnog pribora. Provjerite centriranost, povezanost pokretnih dijelova i cjelovitost dijelova te sve druge uvjete koji mogu utjecati na rad električnih alata. Ako su oštećeni, popravite ih prije uporabe.** Mnoge su nezgode uzrokovane nepravilnim održavanjem električnih alata.
6. **Držite alati za rezanje oštre i čiste.** Pažljivo održavani rezni alati s oštrim oštricama neće se zaglaviti i lakši su za vođenje.

7. **Koristite električni alat, pribor i alate, itd., u skladu s ovim uputama, uzimajući u obzir radne uvjete i radove koji se izvode.** Korištenje električnog alata za radnje različite od onih za koje je namijenjen može biti opasno.
8. **Držite ručke i rukohvatne površine suhima, čistima i bez ulja i masti.** Skliske ručke i rukohvatne površine ne dozvoljavaju sigurno rukovanje alatom u neočekivanim situacijama.
9. **Prilikom upotrebe alata nemojte nositi tekstilne rukavice koje se mogu zaplesti.** Zaplitanje rukavica u pokretne dijelove može dovesti do ozljeda.

Korištenje i održavanje alata na baterije

1. **Baterije punite isključivo punjačem koji preporučuje proizvođač.** Punjač koji je prikladan za jednu vrstu baterija može uzrokovati opasnost od požara ako se koristi za drugu vrstu baterija.
2. **Ručni alat koristite isključivo s namjenskim i propisanim baterijama.** Korištenje bilo koje druge vrste baterija može uzrokovati opasnost od ozljede i požara.
3. **Kad ih ne koristite, baterije držite podalje od drugih metalnih predmeta poput spajalica, kovanica, ključeva, čavala, vijaka i drugih sitnih metalnih predmeta koji mogu uzrokovati spoj između polova.** Spajanje polova baterije može uzrokovati opekline ili požar.
4. **Pod djelovanjem sile tekućina može iscuriti iz baterije; izbjegavajte kontakt. Ako slučajno dođe do kontakta, isperite vodom. Ako tekućina dođe u dodir s očima, zatražite dodatnu liječničku pomoć.** Tekućina izbačena iz baterije može uzrokovati nadraženost ili opekline.
5. **Ne koristite oštećenu ili preinačenu bateriju ili alat.** Oštećene ili preinačene baterije mogu se neočekivano ponašati te prouzročiti požar, eksploziju ili ozljede.
6. **Ne izlažite bateriju ili alat plamenu ili previsokoj temperaturi.** Izlaganje plamenu ili temperaturi višoj od 130 °C može prouzročiti eksploziju.
7. **Pridržavajte se svih uputa za punjenje i nemojte puniti bateriju ili alat izvan temperaturnog raspona navedenog u uputama.** Neispravno punjenje ili punjenje pri temperaturama izvan navedenog raspona mogu oštetiti bateriju i povećati opasnost od požara.

Servisiranje

1. **Neka vaš električni alat servisira kvalificirana osoba, koristeći samo identične rezervne dijelove.** Na taj se način održava sigurnost električnog alata.
2. **Nikada nemojte popravljati oštećene baterije.** Popravak baterije smije obavljati samo proizvođač ili ovlašteni serviser.
3. **Slijedite upute za podmazivanje i izmjenu pribora.**

Sigurnosna upozorenja za puhalo za snijeg

Općenito

1. **Ovaj stroj može amputirati ruke i stopala te može bacati predmete. Nepridržavanje sljedećih sigurnosnih uputa može rezultirati ozbiljnim ozljedama.**

Obuka

1. **Prije rukovanja puhalom za snijeg s razumijevanjem pročitajte i slijedite sve upute za stroj u priručniku. Detaljno se upoznajte s kontrolama i pravilnom upotrebom stroja. Saznajte kako brzo zaustaviti puhalo za snijeg i blokirati kontrole.**
2. **Nemojte nikad dopustiti djeci da rukuju strojem. Nemojte nikad dopustiti odraslima da rukuju strojem bez pravilne obuke.**
3. **Sve osobe, posebno malu djecu, držite podalje od radnog područja.**
4. **Budite oprezni kako se ne biste poskliznuli ili pali, posebno dok rukujete strojem unatrag.**
5. **Izloženost vibracijama u dugačkim i kontinuiranim razdobljima uzrokuje oštećenja krvnih žila i živčanog sustava rukovatelja te pojavu simptoma u prstima, rukama, ramenima ili zglobovima. Izmjenjivanje pri rukovanju i odgovarajuće raspoređene pauze mogu pomoći pri smanjivanju izloženosti vibracijama. Osobe koje ne znaju rukovati strojem, poput starijih osoba, moraju osobito paziti da ne naprežu tijelo.**
6. **Prilikom upotrebe stroja na javnim cestama obratite pažnju na okolinu.** Uvijek budite upoznati s lokalnim propisima i pravilnicima koji se odnose na sigurnost u prometu te ih poštujte.

Priprema

1. **Pažljivo pregledajte područje na kojem će se stroj upotrijebiti i uklonite otirače, sanjke, ploče, kamenje, kabele, grane drveta, šljunak i ostale strane predmete.** Uzmite u obzir da vam neki predmeti mogu promaknuti ako su prekriveni snijegom. Bačeni predmeti mogu uzrokovati tjelesne ozljede.
2. **Nemojte rukovati strojem, a da ne nosite odgovarajuću zimsku odjeću i obuću. Izbjegavajte široku odjeću koju mogu zahvatiti pomični dijelovi. Nosite obuću koja će poboljšati vašu stabilnost na skliskim površinama.**
3. **Tijekom rada ili prilagodbe ili popravka uvijek nosite zaštitne naočale ili zaštitu za oči kako biste zaštitili oči od stranih predmeta koje stroj može izbaciti.**
4. **Nikada nemojte raditi nikakve prilagodbe dok motor radi.**
5. **Koristite se osobnom zaštitnom opremom. Uvijek nosite zaštitu za oči.** Zaštitna oprema, poput maske za prašinu, protuklizne zaštitne obuće, kacige ili štitnika za uši, korištena u odgovarajućim uvjetima smanjuje mogućnost tjelesnih ozljeda.

6. **Očistite snijeg koji se nakupio na krovu stroja prije nego što postavite i uklonite baterijski uložak.**

Rad

1. **Ne stavljajte ruke ili stopala blizu ili ispod rotirajućih dijelova. Uvijek stojte dalje od otvora za pražnjenje.**
2. **Nemojte rukovati puhalom za snijeg na šljunčanim prilazima i stazama. Budite iznimno oprezni kad prelazite preko šljunčanih prilaza ili staza. Pazite na skrivene opasnosti ili na rukovanje strojem blizu javnih cesta.**
3. **Nakon udarca u strani predmet zaustavite motor, uklonite bateriju iz stroja, detaljno pregledajte je li puhalo za snijeg oštećeno i popravite oštećenje prije nego što nastavite s radom i rukovanjem puhalom za snijeg.**
4. **Ako stroj počne neuobičajeno vibrirati, zaustavite motor i odmah provjerite uzrok.** Vibracije općenito upozoravaju na problem.
5. **Zaustavite motor i uklonite bateriju sa stroja svaki put kad više niste u položaju za rad, prije odčepljivanja kućišta rotora ili otvora za pražnjenje te kada radite popravke, prilagodbe ili provodite preglede.**
6. **Budite iznimno oprezni pri radu na padinama.**
7. **Nemojte nikad rukovati strojem ako nisu postavljeni i ne rade pravilni štitnici i drugi sigurnosni zaštitni uređaji.**
8. **Nemojte nikad usmjeravati otvor prema ljudima ili područjima gdje može doći do oštećenja imovine. Držite djecu i druge podalje.**
9. **Nemojte preopterećivati kapacitet stroja prebrzim čišćenjem snijega.**
10. **Nemojte nikad rukovati strojem pri visokim transportnim brzinama na skliskim površinama. Gledajte iza sebe i pazite kad rukujete strojem u obrnutom smjeru.**
11. **Odvojite napajanje od rotora kad se stroj transportira ili se ne upotrebljava.**
12. **Upotrebljavajte samo nastavke i opremu koju je odobrio proizvođač stroja.**
13. **Nemojte nikad rukovati strojem na nepreglednim ili neosvijetljenim područjima. Uvijek osigurajte dobro uporište i čvrsto držite ručke.**
14. **Hodajte; nikada ne trčite.** U protivnom, možete se poskliznuti, spotaknuti se, pasti, što može uzrokovati ozljede.
15. **Nemojte nikada dodirivati vruć motor ili stroj.**
16. **Držite sve dijelove tijela i široku odjeću podalje od pomičnih dijelova.** Tako se smanjuje opasnost od ozljeda u slučaju kontakta s pomičnim dijelovima.
17. **Izbjegavajte rukovanje strojem na kiši ili na mokroj padini, skliskom području ili nestabilnim površinama.**
18. **Pažljivo održavajte ravnotežu stroja tijekom postupka zaustavljanja u nuždi.** Ako izgubite kontrolu nad strojem prije nego što se rotirajući dijelovi potpuno zaustave, možete ozbiljno ozlijediti sebe i druge u radnom području.
19. **Nikada ne upotrebljavajte stroj dok su u blizini ljudi, a naročito djeca ili kućni ljubimci.** Izbačen snijeg ili drugi predmeti mogu uzrokovati tešku ozljedu.
20. **Tijekom rada slučajne prolaznike ili životinje držite najmanje 15 m (50 ft) dalje od stroja. Zaustavite stroj čim se netko približi. Kada dvoje ili više ljudi radi, njihova međusobna udaljenost mora biti barem 15 m (50 ft) ili više i imenujte nadređenu osobu.**
21. **Strojem može upravljati samo jedan rukovatelj. Strojem ne smiju istodobno upravljati dvije ili više osoba.**
22. **Komponente stroja mogu se smrznuti u određenim uvjetima na niskim temperaturama. Nemojte upotrebljavati stroj dok se njegovi mehanički dijelovi smrzavaju.**
23. **Nemojte upotrebljavati stroj na smrznutim jezerima, rijekama ili sličnim površinama.** Raspuknuti led može uzrokovati propadanje kroz led, što može uzrokovati smrt ili ozbiljne ozljede.
24. **Nemojte rukovati strojem dok padaju snijeg i kiša ili u mokrim uvjetima. Nemojte izlagati stroj kiši ili vlazi.** Ulazak vode u stroj može povećati opasnost od strujnog udara ili kvara koji bi mogao dovesti do ozljede.
25. **Nemojte rukovati strojem u eksplozivnoj atmosferi, npr. u blizini zapaljivih tekućina, plinova ili prašine.** Stroj stvara iskre koje mogu zapaliti prašinu ili pare.

Čišćenje začepljenog otvora za pražnjenje

1. **Kontakt ruke s rotirajućim rotorom unutar otvora za pražnjenje najčešći je uzrok ozljeda povezanih s puhalom za snijeg. Nemojte nikad rukom čistiti otvor za pražnjenje.**
2. **Čišćenje otvora:**
   - **Isključite stroj i izvadite bateriju.**
   - **Pričekajte 10 sekundi kako biste se uvjerili da se rotor prestao okretati.**
   - **Uvijek čistite alatom za čišćenje, a ne rukama.**

Održavanje i skladištenje

1. **Redovito provjeravajte zategnutost vijaka kako bi oprema bila u stanju sigurnom za rad.**
2. **Uvijek potražite važne informacije u priručniku s uputama ako se puhalo za snijeg mora skladištiti dulje vremensko razdoblje.**
3. **Po potrebi održavajte ili zamijenite sigurnosne oznake.**
4. **Pokrenite stroj na nekoliko minuta nakon otpuhivanja snijega kako bi se spriječilo smrzavanje rotora.**
5. **Pri čišćenju, popravku ili pregledu puhala za snijeg zaustavite motor i uvjerite se da su se rotor i pomični dijelovi zaustavili. Izvadite bateriju iz stroja kako bi se spriječilo slučajno pokretanje motora.**
6. **Uklonite sve ključeve prije uključivanja stroja.** Ključ koji ostane pričvršćen na stroj može uzrokovati tjelesne ozljede.

Električna sigurnost i sigurnost baterije

1. **Bateriju/e ne bacajte u vatru.** Ćelija bi mogla eksplodirati. Provjerite u lokalnim propisima postoje li posebne upute za odlaganje.
2. **Nemojte otvarati niti uništavati bateriju/e.** Ispušteni elektrolit jest korozivan i može oštetiti oči ili kožu. Možete se otrovati ako ga progutate.
3. **Nemojte puniti bateriju na kiši, snijegu ili mokrim mjestima.**
4. **Ne punite bateriju na otvorenom.**
5. **Ne rukujte punjačem, uključujući utikač punjača, i priključcima punjača mokrim rukama.**
6. **Izbjegavajte opasno okruženje. Stroj nemojte upotrebljavati na vlažnim ili mokrim mjestima niti ga izlagati kiši.** Ulazak vode u stroj može povećati rizik od strujnog udara.

Dodatne sigurnosne upute

1. **Provjera oštećenih dijelova** – Prije daljnje upotrebe uređaja oprezno provjerite oštećeni štitnik ili drugi dio da biste utvrdili hoće li normalno raditi i obavljati funkciju za koju je namijenjen. Provjerite jesu li pokretljivi dijelovi poravnati i dobro povezani, ima li slomljenih dijelova i jesu li dobro postavljeni te svako drugo stanje koje bi moglo utjecati na rad stroja. Ovlašteni servisni centar treba ispravno popraviti ili zamijeniti štitnik ili drugi oštećeni dio, osim ako nije drugačije navedeno u ovom priručniku.
2. **Izbjegavajte nenamjerno pokretanje alata. Nemojte nositi stroj s umetnutim baterijskim uloškom i s prstom na prekidaču. Provjerite je li prekidač isključen pri umetanju baterijskog uloška.**

ČUVAJTE OVE UPUTE.

⚠UPOZORENJE: **NEMOJTE dozvoliti da udobnost ili znanje o proizvodu (stečeno stalnim korištenjem) zamijene strogo pridržavanje sigurnosnih propisa za određeni proizvod.**

ZLOUPORABA ili nepridržavanje sigurnosnih propisa navedenih u ovom priručniku s uputama mogu prouzročiti ozbiljne ozljede.

Važne sigurnosne upute za bateriju

1. **Prije uporabe baterije pročitajte sve upute i oznake upozorenja na (1) punjaču za baterije, (2) bateriji i (3) proizvodu koji koristi bateriju.**
2. **Nemojte rastavljati ili izmjenjivati baterijski uložak.** To može dovesti do požara, pretjeranog zagrijavanja ili eksplozije.
3. **Ako se vrijeme rada znatno skratilo, odmah prestanite raditi. Može doći do pregrijavanja, mogućih opeklina pa čak i eksplozije.**
4. **Ako vam elektrolit dospije u oči, isperite ih čistom vodom i odmah se obratite liječniku. Tako možete izgubiti vid.**
5. **Nemojte kratko spajati bateriju:**
   (1) **Ne dovodite terminale u kontakt s provodljivim materijalima.**
   (2) **Ne čuvajte bateriju u spremniku s drugim metalnim predmetima poput čavala, kovanica itd.**
   (3) **Ne izlažite bateriju vodi ili kiši.**

   Kratki spoj baterije može uzrokovati velik protok struje, pregrijavanje, moguće opekline pa čak i kvar.
6. **Ne držite i ne upotrebljavajte alat i baterijski uložak na mjestima gdje temperatura može premašiti 50 °C (122 °F).**
7. **Ne spaljujte bateriju čak ni ako je ozbiljno oštećena ili potpuno istrošena. Baterija može eksplodirati u vatri.**
8. **Nemojte zabijati čavle u baterijski uložak, rezati ga, gnječiti, bacati ili udarati tvrdim predmetom.** Ti postupci mogu dovesti do požara, pretjeranog zagrijavanja ili eksplozije.
9. **Ne koristite oštećene baterije.**
10. **Sadržane litij-ionske baterije podliježu odredbama zakonskih propisa o opasnim tvarima.** Kada se radi o komercijalnom transportu koji obavljaju npr. dobavljači ili špediteri, moraju se poštovati posebni zahtjevi na pakiranju i označkama.
    Prilikom pripreme isporuke takve stavke potražite savjet stručnjaka za opasne tvari. Pogledajte i moguće podrobnije nacionalne propise.
    Prekrijte trakom ili zaštitite otvorene kontakte i bateriju zapakirajte tako da se ne može pomicati u pakiranju.
11. **Kada odlažete baterijski uložak u otpad, uklonite ga iz alata i zbrinite na sigurnom mjestu. Pridržavajte se lokalnih zakonskih propisa za zbrinjavanje baterija.**
12. **Upotrebljavajte baterije samo s proizvodima koje je odobrila tvrtka Makita.** Umetanje baterija u neprikladne proizvode može dovesti do požara, prekomjerne topline, eksplozije ili curenja elektrolita.
13. **Ako se alat ne upotrebljava dulje vrijeme, bateriju morate ukloniti iz alata.**
14. **Tijekom i nakon upotrebe baterijski uložak može se zagrijati i prouzročiti opekline višeg ili nižeg stupnja. Pažljivo rukujte vrućim baterijskim uloščima.**
15. **Nemojte dirati priključak alata neposredno nakon upotrebe jer se može zagrijati toliko da prouzroči opekline.**
16. **Nemojte dopustiti da krhotine, prašina ili zemlja zapnu u priključcima, otvorima i utorima baterijskog uloška.** To može dovesti do pregrijavanja, zapaljenja, eksplozije ili kvara na uređaju ili baterijskom ulošku, što može prouzročiti opekline ili osobne ozljede.
17. **Ako alat ne podržava upotrebu u blizini visokonaponskih električnih vodova, nemojte upotrebljavati baterijski uložak u blizini a visokonaponskih električnih vodova.** To može dovesti do neispravnog rada ili kvara alata ili baterijskog uloška.
18. **Bateriju čuvajte podalje od djece.**

ČUVAJTE OVE UPUTE.

⚠***OPREZ:*** **Uvijek upotrebljavajte originalne baterije Makita.** Upotreba baterija koje nisu originalne baterije Makita ili su izmijenjene može dovesti do rasprskavanja baterije i uzrokovati požar, tjelesnu ozljedu ili štetu. To će također poništiti jamstvo tvrtke Makita za alat i punjač Makita.

NAPOMENA: Tvrtka Makita nije odgovorna ni za koje nezgode nastale upotrebom neoriginalnih baterija tvrtke Makita ili baterija koje su izmijenjene. Kompatibilnost originalnih baterija tvrtke Makita s alatima i punjačima tvrtke Makita detaljno je procijenjena u skladu s primjenjivim zakonodavstvom i standardima sigurnosti.

Savjeti za održavanje najduljeg vijeka trajanja baterije

1. **Napunite bateriju prije nego što se potpuno isprazni. Uvijek zaustavite alat i napunite bateriju kad primijetite da alat slabije radi.**
2. **Nikad ne punite već do kraja napunjenu bateriju. Pretjerano punjenje skraćuje radni vijek baterije.**
3. **Bateriju punite na sobnoj temperaturi između 10 °C i 40 °C. Vruću bateriju prije punjenja ostavite da se ohladi.**
4. **Kada ne upotrebljavate baterijski uložak, uklonite ga iz alata ili punjača.**
5. **Napunite bateriju ako je ne mislite koristiti duže vrijeme (duže od 6 mjeseci).**

MONTAŽA

⚠***UPOZORENJE:*** **Obavezno provjerite je li baterijski uložak izvađen prije obavljanja radova na stroju.** Ako se baterijski uložak ne izvadi, može doći do ozbiljne tjelesne ozljede zbog slučajnog pokretanja.

⚠***UPOZORENJE:*** **Nikad nemojte pokretati stroj ako nije potpuno sastavljen.** Rad s djelomično sastavljenim strojem može dovesti do ozbiljnih tjelesnih ozljeda.

Postavljanje ručki

Postavljanje srednje ručke

1. Pričvrstite kopču za kabel na svaku srednju ručku i gornju ručku prije sastavljanja.

Provucite kraj ručke kroz stezaljku. Zatim okrenite kopču za kabel tako da otvor kopče bude okrenut prema dolje.

► **Sl.1:** **1.** Kopča za kabel **2.** Stezaljka **3.** Otvor kopče

NAPOMENA: **Zakvačite kopče za kabel na ispravne položaje prema uputama u ovom priručniku kako se višežilni kabeli ne bi zapleli na komponente ručke ili oko njih.**

2. Otvorene krajeve srednje ručke pričvrstite na bočne okvire donje ručke.

NAPOMENA: **Pazite na to da položite višežilne kabele unutar okvira srednje ručke kako biste spriječili zapletanje kabela.**

NAPOMENA: Polako odvojite krajeve ručke kako biste proširili ručku dok ih povlačite preko donje ručke.

3. Poravnajte rupe u srednjoj i donjoj ručki tako da se mogu umetnuti pričvrsni vijci.

4. Umetnite pričvrsne vijke kroz rupe iz okvira ručke i pričvrstite ručke s pomoću kotačića ručke izvana.

► **Sl.2:** **1.** Glava vijka **2.** Pričvrsni vijak **3.** Kotačić ručke **4.** Srednja ručka **5.** Donja ručka **6.** Višežilni kabeli **7.** Gornja ručka **8.** Kopča za kabel

NAPOMENA: Imajte na umu da vijak s dvostrukim navojem zahtijeva da dvaput pritegnete kotačić ručke; prvi (vanjski) navoj za grubo pričvršćivanje komponenti ručke i drugi (unutrašnji) navoj za učvršćivanje komponenti ručke.

NAPOMENA: Provjerite jeste li pravilno umetnuli vijak tako da zakrivljena glava vijka savršeno pristaje na okvir ručke.

Postavljanje gornje ručke

1. Otvorene krajeve gornje ručke pričvrstite na bočne okvire srednje ručke.

NAPOMENA: **Pazite na to da položite višežilne kabele ispod okvira srednje ručke kako biste spriječili zapletanje kabela.**

NAPOMENA: Polako odvojite krajeve ručke kako biste proširili ručku dok ih povlačite preko srednje ručke.

2. Poravnajte rupe u gornjoj i srednjoj ručki tako da se mogu umetnuti pričvrsni vijci.

3. Umetnite pričvrsne vijke kroz rupe iz okvira ručke i pričvrstite ručke s pomoću kotačića ručke izvana.

► **Sl.3:** **1.** Glava vijka **2.** Pričvrsni vijak **3.** Kotačić ručke **4.** Gornja ručka **5.** Srednja ručka **6.** Višežilni kabeli **7.** Kopča za kabel

NAPOMENA: Imajte na umu da vijak s dvostrukim navojem zahtijeva da dvaput pritegnete kotačić ručke; prvi (vanjski) navoj za grubo pričvršćivanje komponenti ručke i drugi (unutrašnji) navoj za učvršćivanje komponenti ručke.

NAPOMENA: Provjerite jeste li pravilno umetnuli vijak tako da zakrivljena glava vijka savršeno pristaje na okvir ručke.

4. Praktično upravljajte kabelima s pomoću 2 kopče za kabel.

Pričvrstite kabele ravno do okvira srednje i gornje ručke. Pustite da kabeli idu duž i unutar ručki.

Postavljanje opreme za čišćenje snijega

Pričvrstite opremu za čišćenje snijega i leda na držače alata na donjoj ručki nakon sastavljanja komponenti ručke.

► **Sl.4:** **1.** Oprema za čišćenje snijega i leda **2.** Držači alata

Postavljanje otvora za pražnjenje

1. Poravnajte probnu rupu na otvoru za pražnjenje sa simbolom na kućištu otvora.

2. Okrećite otvor za pražnjenje u smjeru kako je naznačeno oznakom strelice na kućištu otvora sve dok se probna rupa ne poravna sa simbolom .

► **Sl.5:** **1.** Otvor za pražnjenje **2.** Kućište otvora

3. Prstom zategnite vijak otvora kako biste učvrstili otvor za pražnjenje na mjestu.

► **Sl.6:** **1.** Vijak otvora

NAPOMENA: **Deflektor na otvoru za pražnjenje mora biti u potpunosti sastavljen.** Djelomično sastavljeni deflektor može uzrokovati nedovoljno pražnjenje snijega.

► **Sl.7:** **1.** Deflektor **2.** Otvor za pražnjenje

FUNKCIONALNI OPIS

⚠***OPREZ:*** **Prije prilagodbe ili provjere rada stroja obavezno provjerite je li stroj isključen i baterijski uložak izvađen.**

Umetanje ili uklanjanje baterije

⚠***OPREZ:*** **Uvijek isključite stroj prije umetanja ili uklanjanja baterijskog uloška.**

⚠***OPREZ:*** **Čvrsto držite stroj i baterijski uložak pri umetanju ili uklanjanju baterijskog uloška.** Ako stroj i baterijski uložak ne držite čvrsto, mogli bi vam iskliznuti iz ruku te se oštetiti ili uzrokovati tjelesnu ozljedu.

⚠***OPREZ:*** **Obavezno zaključajte poklopac baterije prije upotrebe.** U protivnom blato, prašina ili voda mogu oštetiti stroj ili baterijski uložak.

⚠***OPREZ:*** **Baterijski uložak uvijek instalirajte do kraja tako da se ne može vidjeti crvena oznaka.**

⚠***OPREZ:*** **Ne umećite bateriju silom.** Ako baterija ne klizne lagano, znači da nije ispravno umetnuta.

⚠***OPREZ:*** **Držite poklopac baterije otvorenim pri umetanju ili uklanjanju baterijskog uloška.**

Postavljanje baterije;

1. Podignite poklopac baterije da biste ga otvorili.

2. Poravnajte jezičac na baterijskom ulošku s utorom na stroju. Pomičite baterijski uložak dok ne sjedne na svoje mjesto uz tihi klik.

► **Sl.8:** **1.** Crvena oznaka **2.** Gumb **3.** Baterija

3. Zatvorite poklopac baterije.

Da biste uklonili baterijski uložak:

1. Podignite poklopac baterije da biste ga otvorili.

2. Izvucite baterijski uložak iz stroja dok povlačite gumb na prednjoj strani baterijskog uloška.

3. Zatvorite poklopac baterije.

Sustav zaštite stroja/baterije

Stroj je opremljen sustavom zaštite stroja/baterije. Sustav automatski prekida napajanje motora da bi se produljio vijek trajanja stroja i baterije. Stroj automatski prestaje raditi sa svjetlima indikatora tijekom rada ako se stroj ili baterija nađu u nekom od sljedećih uvjeta:

Zaštita od preopterećenja

Kada se baterija koristi na način pri kojemu troši neobično mnogo struje, stroj se automatski zaustavlja, a prednja svjetla trepere. U tom slučaju isključite stroj i prestanite ga upotrebljavati na način koji je izazvao preopterećenje. Zatim uključite stroj kako biste ga ponovno pokrenuli.

Zaštita od pregrijavanja

U slučaju pregrijavanja baterije, stroj se automatski zaustavlja i prednja svjetla trepere. U tom slučaju pričekajte da se baterija ohladi prije nego što stroj ponovno uključite.

Zaštita od prekomjernog pražnjenja

Kada se smanji kapacitet baterije, stroj se automatski zaustavlja, a žaruljica indikatora treperi. Ako stroj ne radi čak ni nakon što ponovno aktivirate prekidač i upali se žaruljica indikatora, snaga baterije nije dovoljna za rad. Izvadite bateriju iz stroja i napunite je.

► **Sl.9:** **1.** Žaruljica indikatora

Zaštita od ostalih uzroka

Sustav zaštite napravljen je i za ostale uzroke koji bi mogli oštetiti stroj i omogućuju njegovo automatsko zaustavljanje. Poduzmite sve sljedeće korake da biste otklonili uzroke kada je stroj privremeno zaustavljen ili prestao s radom.

1. Isključite stroj pa ga ponovno uključite da biste ga pokrenuli.
2. Napunite jednu ili više baterija ili ih zamijenite napunjenim baterijama.
3. Pustite da se uređaj i jedna ili više baterija ohlade.

Ako obnavljanje sustava zaštite nije dovelo do poboljšanja, obratite se lokalnom servisnom centru tvrtke Makita.

NAPOMENA: **Ako se stroj zaustavlja zbog uzroka koji nisu gore opisani, pogledajte odjeljak za rješavanje problema.**

Prikaz preostalog kapaciteta baterije

Pritisnite gumb za provjeru na bateriji kako biste provjerili preostali kapacitet baterije. Žaruljica indikatora zasvijetlit će na nekoliko sekundi.

► **Sl.10:** **1.** Žaruljice indikatora **2.** Gumb za provjeru

Žaruljice indikatora			Preostali kapacitet
Svijetli	Isključeno	Treperi	
			75 % do 100 %
			50 % do 75 %
			25 % do 50 %
			0 % do 25 %
			Napunite bateriju.
	↑ ↓		Baterija je možda neispravna.

NAPOMENA: Ovisno o uvjetima upotrebe i temperaturi okoline, prikaz indikatora može se donekle razlikovati od stvarnog kapaciteta.

NAPOMENA: Prva (krajnja lijeva) žaruljica indikatora treperit će dok radi sustav za zaštitu baterije.

Uključivanje i isključivanje

UPOZORENJE: **Prije postavljanja baterijskog uloška uvijek provjerite radi li poluga za uključivanje ispravno i vraća li se u izvorni položaj kada se otpusti.** Rad sa strojem na kojem prekidač ne radi ispravno može dovesti do gubitka kontrole i teških ozljeda.

UPOZORENJE: **NIKADA ne učvršćujte vrpcom gumb za deblokadu i ručicu prekidača niti onemogućujte svrhu i funkciju.**

NAPOMENA: Stroj se neće pokrenuti ako se ne pritisne gumb za deblokadu čak i ako se povuče ručica prekidača.

NAPOMENA: Stroj se možda neće pokrenuti zbog preopterećenja kada pokušate upravljati strojem pri obilnom snijegu. U tom slučaju, usporite radnu brzinu i usporite kretanje.

Ovaj je stroj opremljen gumbom za deblokadu. Ako primijetite nešto neuobičajeno na gumbu za deblokadu, odmah prekinite rad i pozovite ovlašteni servisni centar tvrtke Makita da ga pregleda.

1. Umetnite baterijski uložak, a zatim zatvorite poklopac baterije.

2. Pritisnite i držite gumb za deblokadu. Zatim povucite ručicu prekidača prema sebi.

Možete otpustiti gumb za deblokadu kad se motor pokrene.

► **Sl.11:** **1.** Gumb za deblokadu **2.** Poluga za uključivanje

3. Otpustite polugu za uključivanje da biste zaustavili motor.

Prednja svjetla

OPREZ: **Nemojte izravno gledati u svjetlo ili izvor svjetlosti.**

Prednja svjetla mogu osvijetliti vaš put u tamnom području. Da biste uključili prednja svjetla, pritisnite gumb za svjetlo.

► **Sl.12:** **1.** Gumb za svjetlo **2.** Prednja svjetla

Žaruljica indikatora

Žaruljica smještena na upravljačkoj ploči pokazuje preostalu snagu baterije. Žaruljica počinje treperiti kada kapacitet baterije padne ispod 20 %. Daljnja upotreba preostalog kapaciteta baterije zaustavit će stroj uz aktiviranje žaruljice indikatora.

► **Sl.13:** **1.** Žaruljica indikatora

Oprema za čišćenje snijega i leda

Upotrijebite ručni alat za čišćenje snijega koji pomaže pri čišćenju snijega i leda nakupljenog u nastavku za usisavanje snijega (nastavak svrdla) i kućištu otvora za pražnjenje. Alat se može montirati na donju ručku koja je nadohvat ruke.

Čišćenje snijega s teško dostupnih područja

► **Sl.14**

Čišćenje snijega s neželjenih mjesta

► **Sl.15**

RAD

UPOZORENJE: **Budite iznimno oprezni kako biste uvijek zadržali kontrolu nad strojem. Nemojte dopustiti da stroj odbije pražnjenje prema vama ili nekome u blizini područja rada.** Gubitak kontrole nad strojem mogao bi rezultirati ozbiljnim ozljedama za vas i prolaznike.

UPOZORENJE: **Držite šake i stopala podalje od svrdla.**

⚠*OPREZ:* Obavezno sigurno postavite otvor za pražnjenje u stroju kad god prije početka rada.

⚠*OPREZ:* Nikada nemojte koristiti stroj na krovu, visokim mjestima, strmom nagibu, ledu ili drugim nestabilnim površinama. U suprotnom može doći do teške ozljede.

⚠*OPREZ:* Nemojte nikad usmjeriti stroj prema sebi, osobama u blizini ili životinjama. Izbačen snijeg ili drugi predmeti mogu uzrokovati tešku ozljedu.

⚠*OPREZ:* Pazite na smjer vjetra. Podesite smjer puhanja snijega prema smjeru vjetra tako da pražnjeni snijeg ne predstavlja opasnost za rukovatelja ili osobe u blizini.

⚠*OPREZ:* Prije početka sezone padanja snijega maknite kamenje, žice, krhotine, ostatke, travu i bilo koje druge prepreke na radnom području.

⚠*OPREZ:* Uvijek uklonite baterijski uložak i nosite rukavice prije čišćenja stranih predmeta koji blokiraju protok snijega.

Postavke puhala

⚠*UPOZORENJE:* Nikada nemojte stavljati šaku ili stopalo ispod kućišta stroja prilikom prilagodbi.

⚠*OPREZ:* Nikada nemojte usmjeravati otvor za pražnjenje snijega prema rukovatelju, prolaznicima, vozilima ili u blizini prozora. Pražnjeni snijeg ili strani predmeti koji se slučajno prikupe mogu uzrokovati ozbiljne tjelesne ozljede. Uvijek usmjerite otvor za pražnjenje u suprotnom smjeru od potencijalnih opasnosti.

Podešavanje brzine puhala

Podesite brzinu puhala prema uvjetima snijega.
Pomaknite ručicu za prilagodbu brzine prema naprijed kako biste povećali brzinu motora i pomaknite ručicu prema natrag kako biste smanjili brzinu.
► **Sl.16: 1.** Ručica za prilagodbu brzine

Podešavanje smjera pražnjenja

Otvor za pražnjenje može se naginjati ulijevo ili udesno od 0 do 90 stupnjeva, što omogućuje da se snijeg baca točno tamo gdje je potrebno.
Pomaknite ručicu smjera otvora prema naprijed kako biste okrenuli otvor za pražnjenje u smjeru suprotnom od kazaljke na satu do 90 stupnjeva ulijevo i pomaknite ručicu prema natrag kako biste okrenuli otvor za pražnjenje u smjeru kazaljke na satu do 90 stupnjeva udesno.
► **Sl.17: 1.** Ručica smjera otvora **2.** Otvor za pražnjenje

Podešavanje kuta pražnjenja

Deflektor otvora može se naginjati od 20 do 60 stupnjeva, što omogućuje da se snijeg baca točno tamo gdje je potrebno.
Stisnite okidač za otpuštanje kako biste otključali položaj deflektora. Podignite ili spustite deflektor na željenu visinu snježnog toka koji želite baciti.
► **Sl.18: 1.** Deflektor otvora **2.** Okidač za otpuštanje

Primjene

Stroj je namijenjen čišćenju snijega s uskih staza, pločnika, stepenica, terasa i manjih kolnih prilaza pri dubini snijega manjoj od 300 mm.
Dubina čišćenja varira ovisno o snijegu.

Primjene u tipičnim zimskim uvjetima
► **Sl.19**

Primjena	Sl.	Vrsta snijega	Zimski uvjet	Gustoća snijega (g/l)
Praktično	1	Svjež snijeg	Suhi snijeg koji pada kroz suhi zrak i na niskim temperaturama. Mekan, rahli, lako pada kroz prste.	50 - 150
Praktično	2	Napadan snijeg	Kristali snijega rastu i spajaju se. Kohezivna, porozna struktura slična spužvi od leda.	150 - 300
Neprak-tično	3	Utaban snijeg	Zbijen snijeg koji je prošao ciklus otapanja i ponovnog smrzavanja stvarajući čvrstu i ledenu koru na vrhu snijega. Nastaje kad se vlažan ili mokar snijeg smrzne nakon pada temperature.	300 ili teži
Neprak-tično	4	Grub snijeg	Relativno vlažan snijeg koji se otopio na površini te je mokar i težak. Otopljen i ponovno smrznut, ali razbijen je u grube granule.	300 ili teži

Osnove rada

Držite gornju ručku čvrsto objema rukama kao što je prikazano na slici.
Raskoračite tako da je težina tijela ravnomjerno raspoređena na obje noge.

Postavite strugač (ispod poklopca pri dnu stroja) ravno na tlo. Okrenite ulazni nastavak za usisavanje snijega (nastavak svrdla) u smjeru u kojem želite uklanjati snijeg.

Uključite stroj. Gurnite stroj prema naprijed. Pažljivo kontrolirajte kut upravljanja i brzinu prema naprijed prema dubini i težini snijega.
► **Sl.20**

***NAPOMENA:* Kod jakih bočnih vjetrova najprije radite uz vjetar, a zatim niz vjetar.**

NAPOMENA: Pazite da ste tijekom rada cijelo vrijeme u udobnom položaju. Pokušajte postaviti strugač ravno na tlo (snijeg) i gurnite stroj za snijeg prema naprijed prebacujući svoju težinu na njega.

NAPOMENA: Napravite uzorak naprijed-natrag kako biste očistili snijeg s tog područja. Više prolaza može biti lakše i često daje bolje rezultate od nastojanja da očistite obilne snježne padavine samo jednim pokušajem.

Otpuhivanje snijega

***OPREZ:* Pripazite na snijeg, kamenje i druge strane predmete koje bi stroj mogao odbaciti bez obzira na postavke smjera pražnjenja.**

Prilagodite kut otpuhivanja snijega sa smjerom vjetra ili uza zid i prepreku koja se nalazi ispred vas.
► **Sl.21**

***OPREZ:* Uvijek isključite stroj prije podešavanja kuta deflektora otvora.**

NAPOMENA: Obratite pažnju na vjetar prilikom podešavanja smjera oslobađanja snijega. Čak i mali povjetarac može utjecati na vaše performanse.

Primjeri

Proučite kako kontrolirati smjer upravljanja i otvora, kao i brzinu svrdla prije upotrebe stroja.

Otpuhivanje snijega u zatvorenom dijelu

— Smanjite brzinu svrdla tako da gurnete ručicu za prilagodbu brzine prema naprijed.
— Promijenite smjer bacanja snijega ulijevo ili udesno s pomoću ručice smjera otvora.
► **Sl.22**

Otpuhivanje snijega na otvorenom terenu

— Povećajte brzinu svrdla tako da povučete ručicu za prilagodbu brzine prema natrag.
— Postavite smjer bacanja snijega pod otvorenim kutom s pomoću ručice smjera otvora.
► **Sl.23**

NAPOMENA: Prilikom kretanja između radnih lokacija podignite nastavak svrdla iznad tla tako da je težina stroja na kotačima. Zatim gurajte ili vucite stroj.

► **Sl.24**

ODRŽAVANJE

***UPOZORENJE:* Uvijek provjerite je li baterijski uložak uklonjen iz stroja prije skladištenja, premještanja stroja između radnih lokacija, pregleda i održavanja.**

***UPOZORENJE:* Nosite rukavice tijekom pregleda ili održavanja.**

***UPOZORENJE:* Uvijek nosite zaštitne naočale ili zaštitne naočale s bočnim štitnicima kada obavljate pregled ili održavanje.**

***OPREZ:* Prije prenošenja stroja obavezno uklonite baterijski uložak. Podignite i nosite stroj pažljivo objema rukama.**

***NAPOMENA:* Nikada nemojte koristiti benzin, mješavinu benzina, razrjeđivač, alkohol ili slično. Kao rezultat toga može se izgubiti boja, pojaviti deformacija ili pukotine.**

Da biste zadržali SIGURNOST I POUZDANOST proizvoda, održavanje ili namještanja trebali biste prepustiti ovlaštenim servisnim ili tvorničkim centrima tvrtke Makita; uvijek rabite originalne rezervne dijelove.

Redovito održavanje

1. Izvadite baterijski uložak, a zatim zatvorite poklopac baterije.

2. Obrišite prljavštinu i prašinu s gornje strane i vanjske površine stroja vlažnom krpom namočenom blagim deterdžentom ili četkom za čišćenje.

3. Postavite stroj na bok. Očistite ostatke, prašinu ili druge predmete s donje strane kućišta stroja.
► **Sl.25**

***NAPOMENA:* Stroj nemojte prati vodom.**

4. Provjerite zategnutost svih matica, vijaka itd.

5. Pregledajte jesu li pomični dijelovi oštećeni, slomljeni ili istrošeni. Oštećeni dijelovi ili dijelovi koji nedostaju moraju se popraviti ili zamijeniti.

6. Stroj čuvajte na sigurnom i suhom mjestu izvan dohvata djece.

Sklapanje ručke

***OPREZ:* Uvijek držite ručku slobodnom rukom prilikom rastavljanja.** To čini postupak sklapanja sigurnim i jednostavnim.

Ručka se može sklopiti kako bi se stroj mogao lako nositi u ruci i držati bilo gdje te zauzimati manje prostora.

1. Okrenite otvor za pražnjenje prema naprijed s pomoću ručice smjera otvora.

2. Izvadite baterijski uložak iz stroja. Zatim zatvorite poklopac baterije.

3. Otpustite sve kotačiće ručke na srednjoj i gornjoj ručki.

Otkopčajte drugi (unutrašnji) navoj kako biste oslobodili dijelove ručke za sklapanje.

► **Sl.26:** **1.** Prvi (vanjski) navoj **2.** Drugi (unutrašnji) navoj **3.** Kotačić ručke

4. Jednom rukom povucite rukohvat gornje ručke, a drugom rukom držite rukohvat srednje ručke kako biste stabilizirali stroj.

► **Sl.27:** **1.** Rukohvat gornje ručke **2.** Rukohvat srednje ručke **3.** Rukohvat donje ručke

5. Podignite srednju ručku tako da je povučete prema gore u uspravni položaj s jednom rukom na rukohvatu srednje ručke, a drugom rukom na rukohvatu donje ručke.

6. Gurnite srednju ručku prema naprijed kako biste preklopili ručku u položaj mirovanja.

7. Potpuno spustite kut deflektora otvora. Zatim gurnite rukohvat srednje ručke prema dolje naprijed tako da prianja na okidač za otpuštanje na otvoru za pražnjenje.

► **Sl.28:** **1.** Rukohvat srednje ručke **2.** Otvor za pražnjenje **3.** Okidač za otpuštanje

NAPOMENA: **Uvjerite se da višežilni kabeli nisu uhvaćeni na ili oko komponenti ručke.**

► **Sl.29**

Pokrov

Pokrov koji se može zapakirati pruža godine bezbrižne zaštite od prašine i oštećenja od sunca. Elastično dno održava pokrov stabilnim na vjetru.

1. Rasklopite pokrov i položite ga ravno.

Pazite na to da džep pričvršćivača bude poravnat sa stražnjim krajem stroja.

2. Povucite prednji kraj pokrova preko šipke strugača stroja.

3. Omotajte stroj od prednjeg do stražnjeg dijela, pazeći da pokrov potpuno omota kućište, ručku i stražnji dio.

4. Pokrov podvucite pod kotače i pazite na to da omota cijelu dubinu stroja sa strane.

► **Sl.30:** **1.** Džep pričvršćivača

NAPOMENA: Nakon upotrebe preklopite poklopac kako bi odgovarao širini džepa pričvršćivača. Džep okrenite naopako. Preklopite i gurnite ostatak poklopca u džep.

Spremanje

NAPOMENA: **Baterijski uložak pohranite u zatvorenom prostoru na sobnoj temperaturi.** Niska temperatura znatno smanjuje performanse baterije.

Stroj skladištite na zatvorenom, hladnom, suhom i zaključanom mjestu. Stroj nemojte skladištiti na mjestima gdje temperatura može doseći ili premašiti 40 °C (104 °F).

1. Izvadite baterijski uložak.

2. Očistite stroj.

3. Za sklapanje gornjih i srednjih ručki pogledajte poglavlje „*Sklapanje ručke*”.

4. Kod skladištenja, kada se ne koristi dulje vrijeme izvan sezone, temeljito održavajte i čistite svrdlo i kućište stroja. Pobrinite se da su svi dijelovi stroja potpuno suhi kako bi se spriječila hrđa.

Zamjena strugača

NAPOMENA: **Zamjenu izvršavaju ovlašteni ili tvornički servisni centri tvrtke Makita koristeći uvijek zamjenske dijelove tvrtke Makita.**

Strugač (ispod poklopca pri dnu stroja) mora se zamijeniti kad su rebra strugača istrošena zbog trenja.

► **Sl.31:** **1.** Strugač **2.** Rebro strugača

RJEŠAVANJE PROBLEMA

Prije nego što zatražite popravak, sami pregledajte stroj. Ako naiđete na problem za koji ne postoji objašnjenje u priručniku, nemojte pokušavati rastaviti stroj. Umjesto toga obratite se ovlaštenom servisnom centru tvrtke Makita koji za popravke uvijek koristi zamjenske dijelove tvrtke Makita.

Stanje nepravilnosti	**Mogući uzroci (kvar)**	**Otklanjanje problema**
Ručka nije u položaju.	Ručka nije ispravno postavljena.	Provjerite jesu li vijci pravilno postavljeni kroz ručku. Provjerite jesu li kotačići ručke zategnuti. Za sastavljanje ručke pogledajte ovaj priručnik.
Stroj se ne pokreće.	Baterijski je uložak ispražnjen.	Napunite baterijski uložak.
	Baterijski uložak je prehladan.	Izvadite baterijski uložak iz stroja. Postavite baterijski uložak na punjač i ostavite ga da se puni 10 minuta. Izvadite baterijski uložak iz punjača i ponovno ga postavite radi upotrebe.
	Baterijski uložak nepravilno je pričvršćen.	Pogledajte ovaj priručnik kako biste pravilno pričvrstili baterijski uložak.
	Baterijski je uložak oštećen.	Zamijenite novim baterijskim uloškom.
	Prekidač je neispravan.	Zamijenite ga novim. Za popravak se obratite lokalnom ovlaštenom servisu.
	Svrdlo je zaglavljeno.	Izvadite baterijski uložak iz stroja, pregledajte svrdlo, uklonite krhotine.
Motor je uključen, ali svrdlo se ne okreće.	Remen je oštećen.	Zamijenite ga novim. Za popravak se obratite lokalnom ovlaštenom servisu.

DODATNI PRIBOR

⚠***OPREZ:*** **Ovaj dodatni pribor i dodaci preporučuju se za upotrebu s proizvodom tvrtke Makita navedenim u ovom priručniku.** Upotreba bilo kojeg drugog dodatnog pribora ili dodataka može prouzročiti ozljede. Upotrebljavajte dodatni pribor ili dodatak samo za njegovu navedenu svrhu.

Ako vam je potrebna pomoć za više detalja u pogledu ovih dodatnih pribora, obratite se najbližem Makita servisnom centru.

- Originalna baterija i punjač Makita

NAPOMENA: Neke stavke s popisa mogu se isporučiti zajedno s proizvodom kao standardni dodatni pribor. One mogu biti različite ovisno o zemlji.

СПЕЦИФИКАЦИИ

Модел:		**SN001G**
Ширина на расчистување снег		530 мм
Брзина без оптоварување		1.400 - 2.100 мин.$^{-1}$
Длабочина на расчистување снег [*1] [*2] (Максимално)		300 мм
Насока на насочувачот на исфрлање		180°
Димензии (Д x Ш x В)	расклопено	1.370 мм x 540 мм x 975 мм
	преклопено	800 мм x 540 мм x 700 мм
Номинален напон		D.C. 36 V - 40 V макс.
Нето тежина		17,6 - 18,8 кг
Степен на заштита		IPX4

[*1] Длабочината на расчистување се разликува во зависност од условите на снегот.
[*2] Длабочина измерена при чистење свежо наврнат снег.

- Поради нашата континуирана програма за истражување и развој, спецификациите тука подлежат на промена без најава.
- Спецификациите може да се разликуваат од држава до држава.
- Нето тежината ја вклучува најлесната и најтешката комбинација на додатоците и касета(и) за батерија(и) кои се наведени во упатството за употреба.

Применлива касета за батерија и полнач

Касета за батерија	BL4020 / BL4025 / BL4040* / BL4040F* / BL4050F* / BL4080F* * : Препорачана батерија
Полнач	DC40RA / DC40RB / DC40RC / DC40WA

- Некои од касетите за батерии и полначите наведени погоре може да не се достапни зависно од регионот во кој живеете.

⚠***ПРЕДУПРЕДУВАЊЕ:*** **Користете ги само касетите за батерии и полначите наведени погоре.** Користењето какви било поинакви касети за батерии и полначи може да создаде ризик од повреда и/или пожар.

Симболи

Долунаведените ги прикажуваат симболите што може да се користат кај опремата. Пред употребата, проверете дали го разбирате нивното значење.

	Посветете особена грижа и внимание.
	Прочитајте го упатството за користење.
	Носете шлем, заштитни очила и заштита за уши.
	Држете ги рацете, стапалата и сите делови од телото подалеку од ротирачкиот сврдел за да избегнете повреда.
	Не користете ги рацете за одзатнување на насочувачот за исфрлање.
	Носете заштитни ракавици и заштитни обувки.
	**ВНИМАНИЕ!** Не гледајте во работната ламбичка.
	**ПРЕДУПРЕДУВАЊЕ!** Не изложувајте ја машината на дожд или влажни услови. Чувајте ја да биде сува.
	**ОПАСНОСТ!** Опасност од сечење/ распарчување – држете ги рацете, стапалата и облеката подалеку од ротирачкиот сврдел за да избегнете повреда.
	Не користете ги рацете за одзатнување на куќиштето на сврделот. Запрете го моторот пред да ги отстраните остатоците.
	**ВНИМАНИЕ!** Внимавајте на камења и други туѓи тела што може да бидат исфрлени од машината.

	Лицата во близина и животните нека бидат на најмалку 15 м од машината.
	**ОПАСНОСТ!** ДРЖЕТЕ ГИ РАЦЕТЕ И СТАПАЛАТА ПОДАЛЕКУ
	**ПРЕДУПРЕДУВАЊЕ!** Исклучете ја батеријата пред одржување.
	Чувајте ги касетите за батериите во затворен простор на собна температура. Ниската температура значително ги намалува перформансите на батеријата.
	Запрете го моторот пред да ги отстраните сите остатоци. Ротирачкиот дел ќе продолжи да работи уште неколку секунди по исклучување на машината.
	Гарантирано ниво на јачина на звукот во согласност со Директивата на ЕУ за бучава на отворено.
	Ниво на јачина на звукот во согласност со Регулативата за контрола на бучава во Австралија, Нов Јужен Велс

Наменета употреба

Оваа безжична дувалка за снег е наменета за отстранување и расчистување снег од тротоари, тераси, приоди и други рамни поплочени површини. Не користете ја за други цели.

Бучава

Типична A-вредност за ниво на бучавата одредена во согласност со ISO8437-4:
Ниво на звучниот притисок (L_{pA}) : 70 dB (A) или помалку
Отстапување (K): 3 dB (A)

НАПОМЕНА: Номиналната вредност(и) за емисија на бучава е измерена во согласност со стандардни методи за испитување и може да се користи за споредување алати.

НАПОМЕНА: Номиналната вредност(и) за емисија на бучава може да се користи и како прелиминарна процена за изложеност.

⚠***ПРЕДУПРЕДУВАЊЕ:*** **Носете заштита за уши.**

⚠***ПРЕДУПРЕДУВАЊЕ:*** **Емисијата на бучава при фактичкото користење на алатот може да се разликува од номиналната вредност(и), зависно од начинот на којшто се користи алатот, особено од тоа како вид работен материјал се обработува.**

⚠***ПРЕДУПРЕДУВАЊЕ:*** **Погрижете се да ги утврдите безбедносните мерки за заштита на лицето кое ракува со алатот врз основа на процена на изложеноста при фактичките услови на употреба (земајќи ги предвид сите делови на работниот циклус, како периодите кога електричниот алат е исклучен и кога работи во празен од, не само кога е активен).**

Вибрации

Вкупна вредност на непрекинати вибрации (векторска сума на три оски) одредена според ISO8437-4:
Ширење вибрации (a_h) : 2,5 м/с^2 или помалку
Отстапување (K): 1,5 м/с^2

НАПОМЕНА: Вкупната вредност(и) на номиналната јачина на вибрациите е измерена во согласност со стандардни методи за испитување и може да се користи за споредување алати.

НАПОМЕНА: Вкупната вредност на номиналната јачина на вибрациите може да се користи и како прелиминарна процена за изложеност.

⚠***ПРЕДУПРЕДУВАЊЕ:*** **Јачината на вибрациите при фактичкото користење на алатот може да се разликува од номиналната вкупна вредност, зависно од начинот на којшто се користи алатот.**

⚠***ПРЕДУПРЕДУВАЊЕ:*** **Погрижете се да ги утврдите безбедносните мерки за заштита на лицето кое ракува со алатот врз основа на процена на изложеноста при фактичките услови на употреба (земајќи ги предвид сите делови на работниот циклус, како периодите кога електричниот алат е исклучен и кога работи во празен од, не само кога е активен).**

Декларации за сообразност

Само за земјите во Европа

Декларациите за сообразност се вклучени во Додаток A од ова упатство за употреба.

БЕЗБЕДНОСНИ ПРЕДУПРЕДУВАЊА

Општи упатства за безбедност за електричните алати

⚠***ПРЕДУПРЕДУВАЊЕ*** **Прочитајте ги сите безбедносни предупредувања, упатства, илустрации и спецификации дадени со електричниот алат.** Ако не се почитуваат сите упатства наведени подолу, може да дојде до струен удар, пожар и/или сериозни повреди.

Чувајте ги сите предупредувања и упатства за да може повторно да ги прочитате.

Под терминот „електричен алат“ во предупредувањата се мисли на вашиот електричен алат кој работи на струја (со кабел) или на батерии (безжично).

Безбедност на работната област

1. **Користете чист и добро осветлен работен простор.** Ако просторот е натрупан и темен, полесно може да се случи незгода.
2. **Не работете со електричните алати во експлозивни атмосфери, на пример, ако има запаливи течности, гасови или прав.** Електричните алати искрат и можат да ги запалат правот или испарувањата.
3. **Децата и набљудувачите нека стојат понастрана кога работите со електричен апарат.** Ако нешто го одвлекува вашето внимание, може да изгубите контрола.

Електрична безбедност

1. **Електричните приклучоци на електричните алати треба да одговараат на штекерот. Никогаш и никако не менувајте го електричниот приклучок. Не користете електрични приклучоци-адаптери со заземјени електрични алати.** Немодифицираните електрични приклучоци и соодветните штекери го намалуваат ризикот од електричен удар.
2. **Избегнувајте телесен контакт со заземјени површини, како на пример, цевки, радијатори, шпорети и фрижидери.** Постои зголемен ризик од електричен удар ако вашето тело е заземјено.
3. **Не изложувајте ги електричните алати на дожд или на врнежливи услови.** Ако вода влегува во електричниот алат, тоа го зголемува ризикот од електричен удар.
4. **Не злоупотребувајте го кабелот. Никогаш не користете го кабелот за носење, влечење или за исклучување на електричниот алат. Кабелот држете го настрана од топлина, масло, остри агли или подвижни делови.** Оштетени или заплеткани кабли го зголемуваат ризикот од електричен удар.
5. **Кога го користите електричниот алат на отворено, користете кабел наменет за отворен простор.** Ако користете кабел соодветен за отворен простор, се намалува ризикот од електричен удар.
6. **Ако мора со електричниот алат да работите во влажен простор, користете заштитен уред за диференцијална струја (RCD), заштитена серија.** Ако користите заштитен уред за диференцијална струја, се намалува ризикот од електричен удар.
7. **Електричните алати може да создаваат електромагнетни полиња (ЕМП) што не се штетни за корисникот.** Сепак, пред да работат со овој електричен алат, корисниците на пејсмејкери и други слични медицински уреди треба да контактираат со производителот на нивниот уред и/или лекарот за совет.

Лична безбедност

1. **Бидете внимателни, гледајте што правите и размислувајте разумно кога работите со електричниот алат. Не користете го електричниот алат кога сте уморни или кога сте под дејство на дрога, алкохол или на лекови.** Момент на невнимание додека работите со електричниот алат, може да предизвика сериозна физичка повреда.
2. **Користете лична заштитна опрема. Секогаш носете заштита за очите.** Заштитната опрема, како на пример маска за прав, заштитни чевли што не се лизгаат, тврда капа или заштита за слухот, што се користи за соодветни услови, ќе ги намали физичките повреди.
3. **Спречете ненамерно стартување. Уверете се дека прекинувачот е во исклучена положба пред поврзување во извор на електрична енергија и/или на батерија, пред подигање или носење на алатот.** Ако електричните алати ги носите, а прстот ви е на прекинувачот или тој е вклучен, може да дојде до несреќа.
4. **Отстранете ги клиновите или клучевите за нагодување пред да го вклучите електричниот алат.** Ако оставите клин или клуч во ротирачкиот дел од електричниот алат, може да дојде до физичка повреда.
5. **Не посегнувајте предалеку. Одржувајте добра стабилност и рамнотежа со нозете цело време.** Ова овозможува подобра контрола на електричниот алат во неочекувани ситуации.
6. **Носете соодветна облека. Не носете широка облека или накит. Коса и облеката држете ги понастрана од подвижните делови.** Широката облека, накитот или долгата коса може да се заплеткаат во подвижните делови.
7. **Ако има уреди за поврзување на делови за извлекување и собирање прав, проверете дали тие се правилно поврзани и дали се користат соодветно.** Ако користите уред за собирање прав, може да ги намалите опасностите што може да ги предизвика правот.
8. **Не дозволувајте познавањето стекнато од честата употреба на алатите да ве направи безгрижни и да ги игнорирате принципите за безбедност на алатката.** Невнимателното дејство за дел од секунда може да предизвика сериозна повреда.
9. **Секогаш носете заштитни очила за да ги заштитите очите од повреда кога користите електрични алати. Очилата мора да се усогласени со ANSI Z87.1 во САД, EN 166 во Европа или AS/NZS 1336 во Австралија/Нов Зеланд. Во Австралија/Нов Зеланд исто така постои законска обврска за носење штитник за лице за да си го заштитите лицето.**

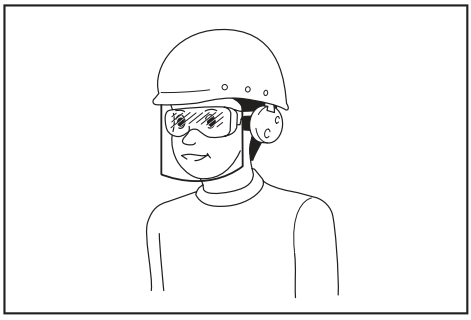

Работодавачот е одговорен дали операторите со алатот и другите лица во непосредната работна околина носат соодветна безбедносна заштитна опрема.

Користење и грижа за електричниот алат

1. **Не форсирајте го електричниот алат. Користете правилен електричен алат за конкретната примена.** Со правилниот електричен алат, подобро и побезбедно ќе ја завршите работата, како и со предвидената брзина.
2. **Не користете го електричниот алат ако не можете да го вклучите и исклучите со прекинувачот.** Ако електричниот алат не може да се контролира со прекинувачот, тогаш тој е опасен и мора да се поправи.
3. **Исклучете го приклучокот од напојувањето и/или извадете ги батериите, ако може да се откачат, од електричниот алат пред да правите измени, да менувате додатоци или да ги складирате електричните алати.** Овие превентивни безбедносни мерки ќе го намалат ризикот електричниот алат да почне да работи случајно.
4. **Електричните алати во режим на мирување држете ги подалеку од дофатот на децата и не дозволувајте лица што не се запознаени со електричниот алат или овие упатства да ракуваат со електричниот алат.** Електричните алати се опасни во рацете на необучените корисници.
5. **Одржувајте ги електричните алати и приборот. Проверете дали подвижните делови се изместени или заглавени, скршени или во некоја друга состојба што може да влијае врз работењето на електричниот алат. Ако е оштетен, поправете го електричниот алат пред да го користите.** Многу незгоди се случуваат поради слабо одржувани електрични алати.
6. **Одржувајте ги алатите остри и чисти.** Правилно одржувани алати за сечење, со остри сечила, помалку е веројатно дека ќе се заглават и полесно се контролираат.
7. **Користете ги електричниот алат, додатоците и длетата на алатот, итн. во согласност со овие упатства, земајќи ги предвид работните услови и работата што треба да се изврши.** Ако го користите електричниот алат за работи различни од оние за кои тој е наменет, може да ве доведе во опасност.
8. **Рачките и површините за фаќање нека бидат суви, чисти и без масло и маснотии.** Лизгавите рачки и површини за фаќање не дозволуваат безбедно ракување и контрола на алатот во неочекувани ситуации.
9. **Кога го користите алатот, не носете платнени работни ракавици што може да се заплеткаат.** Заплеткувањето на платнените работни ракавици во подвижните делови може да резултира со телесна повреда.

Користење и грижа за алатот на батерии

1. **Полнете само со полначот одреден од страна на производителот.** Полнач што е соодветен за еден тип батерија може да создаде ризик од пожар кога се користи со друга батерија.
2. **Исклучиво користете ги електричните алати со конкретно наменети батерии.** Користењето други батерии може да создаде ризик од повреда или пожар.
3. **Кога батеријата не се користи, држете ја настрана од други метални предмети, како што се спојувалки, монети, клучеви, шрафови или други мали метални предмети што можат да послужат како врска од еден на друг приклучок.** Краткиот спој на батериските приклучоци може да доведе до изгореници или пожар.
4. **При случаи на злоупотреба, од батеријата може да истече течност. Избегнувајте контакт со неа. Ако дојде до ненамерен контакт, измијте со вода. Ако течноста дојде во допир со очите, побарајте дополнителна медицинска помош.** Течноста што истекла од батеријата може да предизвика иритација или изгореници.
5. **Не користете батерии или алат што се оштетени или менувани.** Оштетените или менуваните батерии може да прикажуваат непредвидливо однесување што резултира со оган, експлозија или опасност од повреда.
6. **Не изложувајте ги батериите или алатот на оган или прекумерна температура.** Изложувањето на оган или температура над 130°C може да предизвика експлозија.
7. **Следете ги сите упатства за полнење и не полнете ги батериите или алатот надвор од температурниот опсег наведен во упатството.** Неправилното менување или менувањето на температури надвор од наведениот опсег може да ја оштети батеријата и да ја зголеми опасноста од оган.

Сервисирање

1. **Вашиот електричен алат сервисирајте го кај квалификувано лице за поправки, кое користи само идентични резервни делови.** Така ќе бидете сигурни дека електричниот алат и понатаму е безбеден.
2. **Никогаш не сервисирајте оштетени батерии.** Сервисирањето на батериите треба да ги извршува само производителот или овластените сервисери.
3. **Следете ги упатствата за подмачкување и за менување на додатните делови.**

Безбедносни предупредувања за дувалката за снег

Општо

1. **Оваа машина е способна да ампутира раце и стапала и да фрла предмети. Ако не се почитуваат следниве безбедносни упатства, може да дојде до сериозни повреди.**

Обука

1. **Прочитајте ги, разберете ги и следете ги сите упатства на машината и во упатството**

пред да ракувате со дувалката за снег. Запознајте се детално со контролите и правилната употреба на машината. Научете како брзо да ја запрете дувалката за снег и да ги откажете контролите.

2. **Никогаш не дозволувајте деца да ракуваат со машината. Никогаш не дозволувајте возрасни да ракуваат со машината без правилни упатства.**
3. **На местото каде што работите не треба да има други лица, особено мали деца.**
4. **Бидете внимателни за да избегнете лизгање и паѓање, особено кога работите со машината движејќи се наназад.**
5. **Изложувањето на вибрации долги и непрекинати периоди може да им наштети на крвните садови или нервниот систем на операторот и да предизвика симптоми во прстите, рацете или рамената. Ротирањето на работата и паузите на соодветни интервали може да помогнат да се намали изложеноста на вибрации. За лица што не се запознаени со работата, како што се постари лица, бидете особено внимателни со оптоварувањето на телото.**
6. **Внимавајте на околината кога ја користите машината на јавни патишта.** Секогаш консултирајте се и почитувајте ги локалните прописи и кодекси во врска со безбедноста во сообраќајот.

Подготовка

1. **Внимателно проверете ја областа каде што треба да се користи машината и отстранете ги сите бришачи од пред врата, санки, штици, камења, електрични кабли, гранки, камчиња и други туѓи предмети.** Имајте предвид дека може да пропуштите некои предмети кога се покриени со снег. Фрлените предмети може да предизвикаат телесна повреда.
2. **Не ракувајте со машината ако не носите соодветна зимска облека. Избегнувајте широка облека што може да се потфати во подвижните делови. Носете обувки што ќе го подобрат газењето на лизгави површини.**
3. **Секогаш носете безбедносни очила или заштита за очите додека работите или додека вршите нагодување или поправка за да ги заштитите очите од туѓите тела што може да ги исфрли машината.**
4. **Никогаш не обидувајте се да правите нагодувања додека моторот работи.**
5. **Користете лична заштитна опрема. Секогаш носете заштита за очите.** Заштитната опрема, како на пример маска за прав, заштитни чевли што не се лизгаат, тврда капа или заштита за слухот, што се користи за соодветни услови, ќе ги намали физичките повреди.
6. **Исчистете го снегот што се насобрал на покривот на машината пред да ја монтирате или извадите касетата за батеријата.**

Работење

1. **Не ставајте ги рацете или стапалата близу или под ротирачките делови. Бидете подалеку од отворот за исфрлање во секое време.**
2. **Не користете ја дувалката за снег на приоди и патеки со камчиња. Бидете особено внимателни кога поминувате преку пристапни патишта и патеки со камчиња. Внимавајте на скриени опасности или кога работите во близина на јавни патишта.**
3. **Откако ќе удрите во туѓо тело, запрете го моторот, извадете ја батеријата од машината, внимателно проверете дали има оштетувања на дувалката за снег и поправете ја штетата пред повторно да ја стартувате и да работите со дувалката за снег.**
4. **Ако машината започне да вибрира невообичаено, запрете го моторот и веднаш проверете што е причината.** Обично вибрациите се предупредување за некаков проблем.
5. **Запрете го моторот и извадете ја батеријата од машината секогаш кога ја напуштате работната позиција, пред одзатнување на куќиштето на работното коло или празнење насочувач на исфрлање, како и кога вршите поправки, нагодувања или проверки.**
6. **Бидете многу претпазливи кога работите на стрмни падини.**
7. **Никогаш не ракувајте со машината без поставени и функционални соодветни штитници или други заштитни уреди.**
8. **Никогаш не насочувајте го празнењето кон луѓе или области каде што може да дојде до оштетување на имотот. Децата и другите лица треба да стојат подалеку.**
9. **Не преоптоварувајте го капацитетот на машината обидувајќи се да го расчистувате снегот со преголема брзина.**
10. **Никогаш не ракувајте со машината при голема брзина за транспорт на лизгави површини. Гледајте зад себе и бидете внимателни кога работите движејќи се наназад.**
11. **Исклучете го напојувањето на работното коло кога машината се транспортира или не се користи.**
12. **Користете само приклучоци и додатоци што се одобрени од производителот на машината.**
13. **Никогаш не ракувајте со машината ако нема добра видливост или осветлување. Секогаш газете цврсто и цврсто држете ги рачките.**
14. **Одете; никогаш не трчајте.** Во спротивно, може да дојде до лизгање, сопнување, паѓање или судар што ќе резултира со телесна повреда.
15. **Никогаш не допирајте жежок мотор или машина.**
16. **Држете ги сите делови од телото и широката облека подалеку од подвижните делови.** Ова ја намалува шансата за повреда од допир

со подвижните запци.

17. **Избегнувајте да работите со машината на дожд или на мокра стрмнина, лизгаво место и нестабилни површини.**
18. **Внимателно одржувајте ја рамнотежата на машината при маневар за сопирање во итен случај.** Губењето на контролата на машината пред целосно сопирање на деловите што ротираат може да предизвика сериозна повреда за вас и за другите во работната област.
19. **Никогаш не работете со машината кога има луѓе, особено деца, или домашни животни во близина.** Исфрлениот снег или други предмети може да предизвикаат сериозна повреда.
20. **При работењето, држете ги луѓето и животните што се наоѓаат во близина на растојание од најмалку 15 м (50 стапки) од машината. Исклучете ја машината веднаш штом некој се приближи. Кога работите со двајца или повеќе луѓе, одржувајте меѓусебно растојание од најмалку 15 м (50 стапки) или повеќе и поставете надзорник.**
21. **Со машината смее да ракува само еден оператор. Со машината не треба да ракуваат две или повеќе лица истовремено.**
22. **Компонентите на машината може да замрзнат во одредени услови при температури за мрзнење. Не користете ја машината додека нејзините механички делови се замрзнати.**
23. **Не користете ја машината на замрзнати езера, реки или слични површини.** Скршениот мраз може да претставува ризик од пропаѓање низ него што може да доведе до смрт или сериозна повреда.
24. **Не ракувајте со машината кога врне снег, дожд или при влажни временски услови. Не изложувајте ја машината на дожд или влага.** Навлегувањето вода во машината може да ја зголеми опасноста од струен удар или дефект, а тоа може да предизвика телесна повреда.
25. **Не работете со машината во средини каде што постои опасност од експлозија, како на пример во присуство на запаливи течности, гасови или прав.** Машината создава искри што можат да ја запалат прашината или испарувањата.

Чистење затнат насочувач на исфрлање

1. **Контакт со рака со ротирачкото работно коло во насочувачот на исфрлање е најчестата причина за повреда поврзана со дувалки за снег. Никогаш не користете ја раката за да го чистите насочувачот за исфрлање.**
2. **За да го исчистите насочувачот за исфрлање:**
   - **Исклучете ја машината и отстранете ја батеријата.**
   - **Почекајте 10 секунди за да бидете сигурни дека работното коло престанало да ротира.**
   - **Секогаш користете алат за чистење, а не рацете.**

Одржување и чување

1. **Често проверувајте дали завртките се добро стегнати за да бидете сигурни дека опремата е во безбедна работна состојба.**
2. **Секогаш проверувајте во упатството за употреба за важни детали ако дувачката за снег треба да се складира подолг период.**
3. **Одржувајте ги или заменете ги ознаките за безбедност според потребите.**
4. **Оставете ја машината да работи неколку минути по дувањето снег за да спречите мрзнење на работното коло.**
5. **Кога ја чистите, поправате или проверувате дувалката за снег, исклучете го моторот и уверете се дека работното коло и сите подвижни делови се запрени. Отстранете ја батеријата од машината за да спречите некој случајно да го стартува моторот.**
6. **Отстранете ги клучевите пред да ја вклучите машината.** Клуч што е оставен прикачен на машината може да доведе до телесна повреда.

Безбедност на електричните делови и батеријата

1. **Не фрлајте ги батериите во оган.** Ќелијата може да експлодира. Проверете ги локалните прописи за можни упатства за специјален отпад.
2. **Не отворајте ги и не уништувајте ги батериите.** Електролитот што се ослободува е корозивен и може да предизвика оштетување на очите или кожата. Може да е токсичен ако се голтне.
3. **Не полнете ја батеријата на дожд, на снег или на влажни места.**
4. **Не полнете ја батеријата надвор.**
5. **Не држете го полначот, вклучувајќи го и приклучокот за полначот и терминалите на полначот со влажни раце.**
6. **Избегнувајте опасно опкружување. Не користете ја машината на влажни или мокри места и не изложувајте ја на дожд.** Ако навлезе вода во машината, ќе се зголеми ризикот од струен удар.

Дополнителни безбедносни упатства

1. **Проверете ги оштетените делови** – Пред натамошната употреба на апаратот, треба да се провери дали има оштетен штитник или друг дел за да се утврди дека ќе работи исправно и правилно ќе ја извршува својата функција. Проверете ги порамнувањето на подвижните делови, спојот на подвижните делови, скршени делови, монтажа и сите други состојби што може да влијаат врз работата. Штитникот или друг дел што е оштетен треба соодветно да се поправи или замени од страна на овластен сервисен центар, освен ако не е поинаку

наведено во ова упатство за користење.

2. **Избегнувајте ненамерно стартување. Не носете ја машината кога касетата за батерија е монтирана и со прст на прекинувачот. Осигурајте се дека прекинувачот е исклучен кога ја монтирате касетата за батерија.**

ЧУВАЈТЕ ГО УПАТСТВОТО.

⚠ПРЕДУПРЕДУВАЊЕ: **НЕ ДОЗВОЛУВАЈТЕ удобноста или познавањето на производот (стекнати со подолга употреба) да ве наведат да не се придржувате строго до безбедносните правила за овој производ.**

ЗЛОУПОТРЕБАТА или непочитувањето на безбедносните правила наведени во ова упатство може да предизвикаат тешка телесна повреда.

Важни безбедносни упатства за касетата за батеријата

1. **Пред користење на касетата за батеријата, прочитајте ги сите упатства и ознаки за претпазливост на (1) полначот за батеријата, (2) батеријата и (3) производот што ја користи батеријата.**
2. **Не расклопувајте ја, ниту експериментирајте со касетата за батеријата.** Тоа може да резултира со оган, прекумерна топлина или експлозија.
3. **Ако оперативното времето станало прекумерно кратко, престанете веднаш со работа. Тоа може да резултира со ризик од прегревање, можни изгореници, па дури и експлозија.**
4. **Ако електролит навлезе во вашите очи, измијте ги со чиста вода и побарајте медицинска нега веднаш. Тоа може да резултира со губење на вашиот вид.**
5. **Не предизвикувајте спој на касетата за батеријата.**
   (1) **Не допирајте ги контактите со никаков проводлив материјал.**
   (2) **Избегнувајте да ја чувате касетата за батерија во сад со други метални предмети како што се шајки, монети и сл.**
   (3) **На изложувајте ја касетата за батеријата на вода или дожд.**
   Краткиот спој на батеријата може да предизвика голем проток на електрична енергија, прегревање, можни изгореници, па дури и пад на напојувањето.
6. **Не складирајте и не користете ги алатот и касетата за батеријата на места каде што температурата може да достигне или надминува 50 °C (122 °F).**
7. **Не палете ја касетата за батеријата дури и кога е многу оштетена или целосно потрошена. Касетата за батеријата може да експлодира ако се стави во оган.**
8. **Не заковувајте ја, сечете ја, фрлајте ја, испуштајте ја касетата за батерија, ниту удирајте ја од тврд предмет касетата за батеријата.** Таквото однесување може да резултира со оган, прекумерна топлина или експлозија.
9. **Не користете оштетена батерија.**
10. **Содржаните батерии со литиумови јони се подложни на условите во Правилата за опасни предмети.**
    За комерцијален транспорт на пр. од трети лица и посредници, мора да се следат посебните услови на пакувањата или ознаките. При подготовка на предметот кој треба да се испрати, консултирајте се со експерт за опасни материјали. Исто така, следете ги потенцијално подеталните национални правила.
    Залепете ги со леплива лента или маскирајте ги отворените контакти, а батеријата спакувајте ја, така што нема да се движи слободно во пакувањето.
11. **Кога ја фрлате во отпад касетата за батеријата, извадете ја од алатот и фрлете ја на безбедно место. Почитувајте ги локалните законски прописи што се однесуваат на фрлање во отпад на батеријата.**
12. **Користете ги батериите само со производите назначени од Makita.** Монтирањето батерии на неусогласените производи може да резултира со пожар, прекумерна топлина, експлозија или истекување на електролитот.
13. **Доколку алатот не се користи подолг временски период, батеријата мора да се извади од алатот.**
14. **Пред и по употребата, касетата за батеријата може да прими топлина што може да предизвика изгореници или изгореници од ниска температура. Внимавајте како ракувате со жешките касети за батерии.**
15. **Не допирајте го терминалот на алатот непосредно по употребата бидејќи може да се загрее доволно за да предизвика изгореници.**
16. **Не дозволувајте деланки, прав или земја да се заглават во терминалите, отворите и жлебовите на касетата за батерија.** Тоа може да предизвика греење, запалување, пукање и дефект на алатот или касетата за батерија, што ќе резултира со изгореници или телесна повреда.
17. **Освен ако алатката не поддржува употреба на електричните далноводи со висок напон во близина, не користете ја касетата за батерија во близина на електричните далноводи со висок напон.** Тоа може да резултира со дефект или пад на напојувањето на алатот или касетата за батерија.
18. **Држете ја батеријата подалеку од деца.**

ЧУВАЈТЕ ГО УПАТСТВОТО.

***ВНИМАНИЕ:* Користете само оригинални батерии на Makita.** Користењето неоригинални батерии на Makita или батерии што се изменети може да резултира со распукување на батеријата, предизвикувајќи пожар, телесна повреда и оштетување. Тоа исто така ќе ја поништи гаранцијата на Makita за алатот и полначот на Makita.

ЗАБЕЛЕШКА: Makita не е одговорна за какви било инциденти што настануваат поради користењето на неоригинални батерии Makita или батерии што биле изменети. Оригиналните батерии од Makita се строго тестирани за компатибилност со алати и полначи од Makita, според важечките закони и стандарди за безбедност.

Совети за одржување максимален работен век на батеријата

1. **Заменете ја касетата за батеријата пред целосно да се испразни. Секогаш запирајте ја работата со алатот и заменете ја касетата за батеријата кога ќе забележите дека алатот дава помала моќност.**
2. **Никогаш немојте да полните целосно полна касета за батерија. Прекумерното полнење го скратува работниот век на батеријата.**
3. **Полнете ја касетата за батеријата на собна температура од 10°C - 40°C. Дозволете загреаната касета за батерија да се олади пред да ја ставите на полнење.**
4. **Кога не ја користите касетата за батерија, извадете ја алатот или полначот.**
5. **Полнете ја касетата за батеријата доколку не ја користите подолго време (повеќе од шест месеци).**

СОСТАВУВАЊЕ

***ПРЕДУПРЕДУВАЊЕ:* Секогаш проверувајте дали касетата за батерија е извадена пред да вршите каква било работа на машината.** Ако не ја извадите касетата за батерија, може да дојде до тешка телесна повреда предизвикана од случајно стартување.

***ПРЕДУПРЕДУВАЊЕ:* Никогаш не стартувајте ја машината ако не е целосно составена.** Работењето со делумно составена машина може да резултира со тешка телесна повреда.

Поставување на рачката

Монтирање на средната рачка

1. Поставете стега за кабел на средната рачка и на горната рачка пред склопување.

Провлечете го крајот на рачката низ стегата. Потоа завртете ја стегата за кабел додека отворот на стегата не биде свртен надолу.

► **Сл.1:** **1.** Стега за кабел **2.** Стега **3.** Отвор на стегата

***ЗАБЕЛЕШКА:* Прицврстете ги стегите за кабел на точни позиции, како што е наведено во ова упатство, за да не се закачат гумираните кабли на или околу компонентите на рачката.**

2. Прицврстете ги отворените краеви од средната рачка на страничните рамки од долната рачка.

***ЗАБЕЛЕШКА:* Внимавајте да ги поставите гумираните кабли внатре во рамката на средната рачка за да спречите заплеткување на каблите.**

НАПОМЕНА: Нежно повлечете ги краевите на рачката настрана за да ја проширите рачката додека ги лизгате преку долната рачка.

3. Порамнете ги отворите на средните и долните рачки за да може да се стават завртките за задржување.

4. Ставете ги завртките за задржување низ отворите од внатрешната страна на рамките на рачките и прицврстете ги рачките со копчињата за рачките од надворешната страна.

► **Сл.2:** **1.** Глава на завртката **2.** Завртка за задржување **3.** Копче за рачка **4.** Средна рачка **5.** Долна рачка **6.** Гумирани кабли **7.** Горна рачка **8.** Стега за кабел

НАПОМЕНА: Имајте предвид дека за завртката со два навоја треба да го затегнете копчето за рачка двапати; првиот (надворешен) навој за грубо затегнување на компонентите на рачката и вториот (внатрешен) навој за прицврстување на компонентите на рачката.

НАПОМЕНА: Потрудете се да ја ставите завртката правилно така што закривената глава на завртката совршено да одговара на рамката на рачката.

Монтирање на горната рачка

1. Прицврстете ги отворените краеви од горната рачка на страничните рамки од средната рачка.

***ЗАБЕЛЕШКА:* Внимавајте да ги поставите гумираните кабли под рамката на средната рачка за да спречите заплеткување на каблите.**

НАПОМЕНА: Нежно повлечете ги краевите на рачката настрана за да ја проширите рачката додека ги лизгате преку средната рачка.

2. Порамнете ги отворите на горната рачка и средните рачки за да може да се стават завртките за задржување.

3. Ставете ги завртките за задржување низ отворите од внатрешната страна на рамките на рачките и прицврстете ги рачките со копчињата за рачките од надворешната страна.

► **Сл.3:** **1.** Глава на завртката **2.** Завртка за задржување **3.** Копче за рачка **4.** Горна рачка **5.** Средна рачка **6.** Гумирани кабли **7.** Стега за кабел

НАПОМЕНА: Имајте предвид дека за завртката со два навоја треба да го затегнете копчето за рачка двапати; првиот (надворешен) навој за грубо затегнување на компонентите на рачката и вториот (внатрешен) навој за прицврстување на компонентите на рачката.

НАПОМЕНА: Потрудете се да ја ставите завртката правилно така што закривената глава на завртката совршено да одговара на рамката на рачката.

4. Спроведете го кабелот практично со 2 стеги за кабел.

Стегнете ги каблите право за средната и горната рамка на рачката. Прицврстете ги каблите за да одат по и во рачките.

Монтирање на отстранувачот на снег

Прицврстете го отстранувачот на снег и мраз на држачите за алат на долната рачка откако ќе ги склопите компонентите на рачката.

► **Сл.4:** **1.** Отстранувач на снег и мраз **2.** Држачи за алат

Поставување на насочувачот на исфрлање

1. Порамнете го отворот за насочување на насочувачот на исфрлање со симболот на куќиштето на насочувачот на исфрлање.

2. Завртете го насочувачот на исфрлање во насоката означена со стрелката на куќиштето на жлебот додека отворот за насочување не се порамни со симболот .

► **Сл.5:** **1.** Насочувач на исфрлање **2.** Куќиште на насочувачот на исфрлање

3. Затегнете го шрафот на насочувачот со рака за да го прицврстите насочувачот на исфрлање на своето место.

► **Сл.6:** **1.** Шраф на насочувачот

ЗАБЕЛЕШКА: **Осигурете се дека дефлекторот на насочувачот на исфрлање е целосно склопен.** Делумно склопен дефлектор може да предизвика недоволно исфрлање на снег.

► **Сл.7:** **1.** Дефлектор **2.** Насочувач на исфрлање

ОПИС НА ФУНКЦИИТЕ

⚠ВНИМАНИЕ: **Пред секое нагодување или проверка на машината, секогаш проверувајте дали машината е исклучена и касетата за батеријата е извадена.**

Монтирање или отстранување на касетата за батеријата

⚠ВНИМАНИЕ: **Секогаш исклучувајте ја машината пред да ја монтирате или отстраните касетата за батеријата.**

⚠ВНИМАНИЕ: **Држете ги машината и касетата за батеријата цврсто кога ја монтирате или вадите касетата за батеријата.** Ако не ги држите цврсто машината и касетата за батеријата, тие може да се лизнат од вашите раце и да дојде до нивно оштетување, како и до телесна повреда.

⚠ВНИМАНИЕ: **Осигурете се да го блокирате капакот на батеријата пред употребата.** Во спротивно, калта, нечистотиите или водата може да предизвикаат оштетување на машината или на касетата за батеријата.

⚠ВНИМАНИЕ: **Секогаш монтирајте ја касетата за батеријата целосно додека црвениот индикатор не се изгасне.**

⚠ВНИМАНИЕ: **Немојте да ја монтирате касетата за батеријата на сила.** Ако касетата не може да се лизне лесно, тоа значи дека не е поставена правилно.

⚠ВНИМАНИЕ: **Држете го цврсто капакот за батеријата отворена додека ја монтирате или вадите касетата за батеријата.**

За да ја монтирате батеријата;

1. Подигнете го капакот за батеријата за да го отворите.

2. Порамнете го јазичето на касетата за батеријата со отворот на машината. Турнете ја касетата за батеријата додека не се блокира во место при што ќе се слушне мало кликнување.

► **Сл.8:** **1.** Црвен индикатор **2.** Копче **3.** Касета за батерија

3. Затворете го капакот на батеријата.

За да ја отстраните касетата за батеријата;

1. Подигнете го капакот за батеријата за да го отворите.

2. Повлечете ја касетата за батеријата од машината додека го лизгате копчето на предната страна на касетата.

3. Затворете го капакот на батеријата.

Систем за заштита на машината/батеријата

Машината е опремена со систем за заштита на машината/батеријата. Овој систем автоматски

го прекинува напојувањето на моторот за да го продолжи работниот век на машината и на батеријата. Машината автоматски ќе се исклучи со индикаторските ламбички за време на работењето ако машината или батеријата се најдат под еден од следниве услови:

Заштита од преоптоварување

Кога со батеријата се ракува на начин што предизвикува повлекување нетипично висока струја, машината автоматски запира предните ламбички трепкаат. Во таква ситуација, исклучете ја машината и запрете со примената што предизвикала нејзино преоптоварување. Потоа, вклучете ја машината за да се престартува.

Заштита од прегревање

Кога батеријата е прегреана, машината автоматски ќе запре и предните ламбички трепкаат. Во овој случај, оставете ја батеријата да се излади пред повторно да ја вклучите машината.

Заштита од прекумерно празнење

Кога капацитетот на батеријата е мал, машината автоматски ќе запре, а индикаторската ламбичка трепка. Ако машината не работи дури и откако повторно ќе го вклучите прекинувачот и индикаторската ламбичка, тогаш напојувањето на батеријата не е доволно за работа. Извадете ја батеријата од машината и наполнете ја батеријата.

► **Сл.9: 1.** Индикаторска ламбичка

Заштита од други причини

Системот за заштита исто така е дизајниран и за други причини што може да ја оштетат машината и овозможува таа да запре автоматски. Преземете ги сите следни чекори за да ги отстраните причините кога машината е доведена до привремено запирање или престанување на работата.

1. Исклучете ја машината и потоа повторно вклучете ја за да се рестартира.
2. Наполнете ја батеријата(ите) или заменете ја/ги со наполнета батерија(и).
3. Оставете ги машината и батеријата(ите) да се оладат.

Доколку не дојде до подобрување со враќање на системот за заштита, контактирајте со локалниот сервисен центар на Makita.

ЗАБЕЛЕШКА: **Ако машината сопре поради причина што не е опишана погоре, погледнете го делот за решавање проблеми.**

Укажување на преостанатиот капацитет на батеријата

Притиснете го копчето за проверка на касетата за батеријата за укажување на преостанатиот капацитет на батеријата. Индикаторските ламбички светнуваат неколку секунди.

► **Сл.10: 1.** Индикаторски ламбички **2.** Копче за проверка

Индикаторски ламбички			Преостанат капацитет
Запалено	Исклучено	Трепка	
			75% до 100%
			50% до 75%
			25% до 50%
			0% до 25%
			Наполнете ја батеријата.
	↑ ↓		Батеријата можеби е неисправна.

НАПОМЕНА: Во зависност од условите на користење и амбиенталната температура, индикацијата може да се разликува во мала мера од реалниот капацитет.

НАПОМЕНА: Првата (најлево) ламбичка на индикаторот ќе трепка кога работи системот за заштита на батеријата.

Вклучување

⚠ПРЕДУПРЕДУВАЊЕ: **Пред да ја монтирате касетата за батеријата, секогаш проверувајте дали рачката на прекинувачот правилно се активира и се враќа во почетната положба кога ќе се отпушти.** Ако работите со машина чиј прекинувач не работи исправно може да доведе до загуба на контролата и тешка телесна повреда.

⚠ПРЕДУПРЕДУВАЊЕ: **НИКОГАШ немојте да ја залепувате или да ја оневозможувате функцијата на копчето за блокирање и рачката на прекинувачот.**

НАПОМЕНА: Машината не стартува без да го притиснете копчето за деблокирање дури и ако рачката на прекинувачот е повлечена.

НАПОМЕНА: Машината може да не стартува поради преоптовареност кога ќе се обидете да ја користите машината на густ снег. Во овој случај, намалете ја работната брзина и забавете го вашето темпо.

Оваа машина е опремена со копче за деблокирање. Доколку забележите нешто необично кај копчето за деблокирање, веднаш запрете со работа и однесете го на проверка кај најблискиот овластен сервисен центар на Makita.

1. Монтирајте ја касетата за батерија и затворете го капакот на батеријата.

2. Притиснете го и држете го копчето за деблокирање. Потоа повлечете ја рачката на прекинувачот кон себе.

Може да го отпуштите копчето за деблокирање откако моторот ќе започне да работи.

► **Сл.11: 1.** Копче за деблокирање **2.** Рачка на прекинувач

3. Отпуштете ја рачката на прекинувачот за да го запрете моторот.

Предни светла

⚠*ВНИМАНИЕ:* Не гледајте директно во светлината или во изворот на светлина.

Предните светла можат да го осветлат патот пред вас во темна област. За да ги вклучите предните светла, притиснете го копчето за светло.

► **Сл.12: 1.** Копче за светло **2.** Предни светла

Индикаторска ламбичка

Ламбичката што се наоѓа на контролната табла го покажува преостанатиот капацитет на батеријата. Ламбичката почнува да трепка кога капацитетот на батеријата ќе падне под 20 %. Доколку продолжите да го користите преостанатиот капацитет на батеријата, машината ќе се исклучи и индикаторската ламбичка ќе светне.

► **Сл.13: 1.** Индикаторска ламбичка

Отстранувач на снег и мраз

Користете рачен алат за отстранување снег што помага да се исчисти снегот и мразот што се наталожиле во отворот за внесување снег (капак на сврдел) и во куќиштето на насочувачот на исфрлање. Алатот може да се монтира на долната рачка за да биде лесно достапен.

Отстранување снег од тешко достапни места

► **Сл.14**

Чистење снег од несакани места

► **Сл.15**

РАБОТЕЊЕ

⚠*ПРЕДУПРЕДУВАЊЕ:* Бидете особено внимателни во одржувањето контрола врз машината цело време. Не дозволувајте машината да го насочи исфрлањето кон вас или кон некој друг во работната околина. Ако не одржувате правилна контрола врз машината, може да дојде до тешка повреда на вас или на лицата во близина.

⚠*ПРЕДУПРЕДУВАЊЕ:* Држете ги рацете и стапалата подалеку од сврделот.

⚠*ВНИМАНИЕ:* Осигурете се дека насочувачот на исфрлање е цврсто монтиран во машината секогаш пред да започнете со работа.

⚠*ВНИМАНИЕ:* Никогаш не користете ја машината на покрив, високо место, стрмна падина, мраз или друга нестабилна површина. Во спротивно, тоа може да резултира со тешка повреда.

⚠*ВНИМАНИЕ:* Никогаш не насочувајте ја машината кон себе, кон други лица или кон животни. Исфрлениот снег или други предмети може да предизвикаат сериозна повреда.

⚠*ВНИМАНИЕ:* Внимавајте на насоката на ветерот. Приспособете ја насоката на исфрлање на снегот според насоката на ветерот, за исфрлениот снег да не претставува опасност за операторот или лицата во близина.

⚠*ВНИМАНИЕ:* Исчистете ги камењата, жиците, шутот, ѓубрето, плевелот и сите други пречки во работната област пред да започне сезоната на снег.

⚠*ВНИМАНИЕ:* Секогаш отстранувајте ја касетата за батеријата и носете ракавици пред да ги отстраните туѓите тела што го блокираат протокот на снег.

Поставки на дувалката

⚠*ПРЕДУПРЕДУВАЊЕ:* Никогаш не ставајте рака или стапало под машината кога правите какво било приспособување.

⚠*ВНИМАНИЕ:* Никогаш не насочувајте го насочувачот на исфрлање на снегот кон операторот, лицата во близина, возила или прозорци во близина. Исфрлениот снег или случајно собраните туѓи тела може да предизвикаат сериозна лична повреда. Секогаш насочувајте го насочувачот на исфрлање во спротивна насока од потенцијалните опасности.

Приспособување на брзината на дувалката

Приспособете ја брзината на дувалката според условите на снегот.

Преместете го за контролниот лост за брзината нанапред за да ја зголемите брзината на моторот и наназад за да ја намалите брзината.

► **Сл.16: 1.** Контролен лост за брзина

Приспособување на насоката на исфрлање

Насочувачот на исфрлање може да се нагоди лево или десно помеѓу 0 и 90 степени, овозможувајќи снегот да се исфрли прецизно таму каде што ви е потребно.

Преместете го лостот за насоката на насочувачот на исфрлање нанапред за да го завртите насочувачот на исфрлање налево (спротивно од стрелките на

часовникот) до 90 степени налево и преместете го лостот наназад за да го завртите насочувачот на исфрлање надесно (во насока на стрелките на часовникот) до 90 степени надесно.

► **Сл.17:** **1.** Лост за насока на насочувачот
2. Насочувач на исфрлање

Приспособување на аголот на исфрлање

Дефлекторот на насочувачот на исфрлање може да се нагоди нагоре од 20 до 60 степени, овозможувајќи снегот да се исфрли прецизно таму каде што ви е потребно.

Притиснете ја рачката за отпуштање за да ја отклучите положбата на дефлекторот. Подигнете го или спуштете го дефлекторот на саканата висина на млазот снег што сакате да го исфрлите.

► **Сл.18:** **1.** Дефлекторот на насочувачот **2.** Рачка за отпуштање

Примена

Машината е дизајнирана за чистење снег од тесни патеки, тротоари, скалила, платформи и мали приоди кога длабочината на снегот е помала од 300 мм.

Длабочината на расчистување се разликува во зависност од условите на снегот.

Примена во типични снежни услови

► **Сл.19**

Примена	Сл.	Тип снег	Снежни услови	Густина на снегот (г/Л)
Практична	1	Свежо наврнат снег	Сув снег што врне при сув воздух и ниски температури. Мек, растресит, лесно минува низ прстите.	50 - 150
Практична	2	Поврзан снег	Кристали од снег што растат и се поврзуваат меѓу себе. Поврзана, порозна структура, слична на сунѓер направен од мраз.	150 - 300
Непрактична	3	Натапкан снег	Компресиран снег што поминал циклус на топење и повторно замрзнување, со што настанала тврда кора од мраз врз снегот. Се создава кога влага или мокар снег ќе замрзне при пад на температурата.	300 или потежок
Непрактична	4	Зрнест замрзнат снег	Релативно мокар снег што е растопен на површината и е мокар и тежок. Стопен, па повторно замрзнат, но раскршен во вид на пченкарни зрна.	300 или потежок

Основно работење

Цврсто држете ја горната рачка со двете раце како што е прикажано на сликата.

Расчекорете се така што тежината на телото да се распореди рамномерно на двете стапала.

Поставете ја стругалката (под капакот на долниот дел од машината) рамно на подлогата. Свртете го отворот за внесување снег (капак на сврдел) во насоката во којашто сакате да го отстраните снегот.

Вклучете ја машината. Турнете ја машината нанапред. Внимателно контролирајте го аголот на управување и брзината на движење нанапред според длабочината и тежината на снегот.

► **Сл.20**

ЗАБЕЛЕШКА: **При силен страничен ветер, започнете од страната во насоката на ветрот и продолжете по насока на ветерот.**

НАПОМЕНА: Држењето на телото треба да ви биде удобно додека работите. Обидете се да ја поставите стругалката рамно на подлогата (снегот) и туркајте ја машината за снег нанапред, пренесувајќи ја вашата тежина на неа.

НАПОМЕНА: Движете ја машината напред-назад за да го расчистите снегот од површината. Повеќекратното поминување може да биде полесно и често дава подобри резултати отколку обидот да се расчисти голем снег со само еден обид.

Дување снег

⚠ВНИМАНИЕ: **Внимавајте на снег, камења и други туѓи тела што може да бидат исфрлени нанапред, без разлика на поставката на насоката на исфрлање.**

Нагодете го аголот на дувањето на снегот со насоката на ветрот или спротивно од ѕидот и според пречките пред вас.

► **Сл.21**

⚠ВНИМАНИЕ: **Секогаш исклучувајте ја машината пред да го приспособувате аголот на дефлекторот на насочувачот.**

НАПОМЕНА: Внимавајте на ветерот кога ја приспособувате насоката на исфрлање на снегот. Дури и слаб ветер може да влијае на вашата работа.

Практични примери

Разберете како да го контролирате управувањето и насоката на насочувачот, како и брзината на свредлот, пред да ја користите машината.

Дување снег во затворен дел

— Намалете ја брзината на свредлот туркајќи го контролниот лост за брзина нанапред.

— Променете ја насоката на исфрлање на снегот лево или десно со користење на лостот за насока на насочувачот.

► **Сл.22**

Дување снег на отворен простор

— Зголемете ја брзината на свредлот влечејќи го контролниот лост за брзина наназад.

— Поставете ја насоката на исфрлање на снегот под отворен агол со користење на лостот за насока на насочувачот.

► **Сл.23**

НАПОМЕНА: Кога се движите меѓу работни места, подигнете ја покривката на свредлот над подлогата за тежината на машината да биде на тркалата. Потоа туркајте ја или влечете ја машината.

► **Сл.24**

ОДРЖУВАЊЕ

⚠ПРЕДУПРЕДУВАЊЕ: **Секогаш проверувајте дали касетата за батеријата е извадена од машината пред да ја складирате, да ја пренесувате меѓу работни места или пред да вашите проверка и одржување.**

⚠ПРЕДУПРЕДУВАЊЕ: **Носете ракавици кога извршувате проверка или одржување.**

⚠ПРЕДУПРЕДУВАЊЕ: **Секогаш носете заштитна маска или заштитни очила со странични штитници при проверка или одржување.**

⚠ВНИМАНИЕ: **Пред носење на машината, не заборавајте да ја извадите касетата за батерија. Подигнете ја и носете ја машината внимателно со двете раце.**

ЗАБЕЛЕШКА: **За чистење, не користете нафта, бензин, разредувач, алкохол или слично. Тие средства ја вадат бојата и може да предизвикаат деформации или пукнатини.**

За да се одржи БЕЗБЕДНОСТА и СИГУРНОСТА на производот, поправките, одржувањата или дотерувањата треба да се вршат во овластени сервисни или фабрички центри на Makita, секогаш со резервни делови од Makita.

Рутинско одржување

1. Извадете ја касетата за батерија и затворете го капакот на батеријата.

2. Избришете ги нечистотијата и прашината од горната платформа и надворешната површина на машината со влажна крпа со благ детергент или четка за чистење.

3. Положете ја машината на страна. Исчистете ги остатоците, прашината или другите предмети од долната страна на телото на машината.

► **Сл.25**

ЗАБЕЛЕШКА: **Не мијте ја машината со вода.**

4. Проверете дали сите навртки, завртки, шрафови и сл. се добро стегнати.

5. Проверете дали подвижните делови се оштетени, скршени или изабени. Оштетените делови или деловите кои недостасуваат треба да се поправат или заменат.

6. Складирајте ја машината на безбедно и суво место, надвор од дофат на деца.

Преклопување на рачката

⚠ВНИМАНИЕ: **Секогаш држете ја рачката со слободната рака при расклопување.** Ова ја прави операцијата на преклопување безбедна и лесна.

Рачката може да се преклопи за да може машината лесно да се носи во рака и да се чува на помало место.

1. Свртете го насочувачот на исфрлање нанапред со користење на лостот за насока на насочувачот.

2. Извадете ја касетата за батерија од машината. Потоа затворете го капакот на батеријата.

3. Олабавете ги сите копчиња на средната и горната рачка.

Ослободете го вториот (внатрешен) навој за да ги поставите компонентите на рачките да бидат слободни за преклопување.

► **Сл.26:** **1.** Прв (надворешен) навој **2.** Втор (внатрешен) навој **3.** Копче за рачка

4. Повлечете го ракофатот на горната рачка наназад со едната рака, додека со другата рака го држите ракофатот на средната рачка за да ја стабилизирате машината.

► **Сл.27:** **1.** Ракофат на горната рачка **2.** Ракофат на средната рачка **3.** Ракофат на долната рачка

5. Подигнете ја средната рачка така што ќе ја повлечете нагоре во исправена положба, со едната рака на ракофатот на средната рачка, а со другата рака на ракофатот на долната рачка.

6. Притиснете ја средната рачка надолу нанапред за да ја преклопите во положба за одмор.

7. Целосно спуштете го аголот на дефлекторот на насочувачот. Потоа притиснете го ракофатот на средната рачка уште подолу нанапред додека не се потпре на рачката за отпуштање на насочувачот на исфрлање.

► **Сл.28:** **1.** Ракофат на средната рачка **2.** Насочувач на исфрлање **3.** Рачка за отпуштање

ЗАБЕЛЕШКА: **Уверете се дека каблите не се потфатени на компонентите на рачката или околу нив.**

► **Сл.29**

Покривање

Покривката што може да се спакува обезбедува години на безгрижна заштита од прашина и оштетување од сонце. Еластичното дно ја држи покривката стабилна при ветер.

1. Раширете ја покривката и поставете ја рамно.

Уверете се дека џебот за пакување е порамнет со задниот дел на машината.

2. Повлечете го предниот дел од покривката преку стругалката на машината.

3. Завиткајте ја машината од напред кон назад, така што покривката целосно да ги покрива платформата, рачката и задниот дел.

4. Подвиткајте ја покривката под тркалата и уверете се дека ја покрива целата длабочина на машината од страните.

► **Сл.30:** **1.** Џеб за пакување

НАПОМЕНА: По употреба, превиткајте ја покривката така што ќе одговара на ширината на џебот за пакување. Извлечете го џебот. Преклопете го и турнете го преостанатиот дел од покривката во џебот.

Складирање

ЗАБЕЛЕШКА: **Чувајте ги касетите за батериите во затворен простор на собна температура.** Ниската температура значително ги намалува перформансите на батеријата.

Складирајте ја машината во затворена просторија на ладно, суво и заклучено место. Не складирајте ја машината на места каде што температурата може да достигне или да надмине 40 °C (104 °F).

1. Извадете ја касетата за батеријата.

2. Исчистете ја машината.

3. Погледнете го делот „*Преклопување на рачката*“ за да ги преклопите горната и средна рачка.

4. За подолго складирање кога не се користи подолг временски период надвор од сезона, извршете детално одржување и исчистете ги свредлото и куќиштето на машината. Проверете дали сите делови од машината се целосно суви за да спречите ‘рѓосување.

Замена на стругалката

ЗАБЕЛЕШКА: **Замената треба да ја изврши овластен или фабрички сервисен центар на Makita и секогаш треба да се користат резервни делови од Makita.**

Стругалката (под покривката на дното на машината) треба да се замени кога ребрата на стругалката ќе се изабат поради триењето.

► **Сл.31:** **1.** Стругалка **2.** Ребро на стругалката

РЕШАВАЊЕ ПРОБЛЕМИ

Пред да побарате поправка, прво самите извршете проверка. Ако пронајдете проблем што не е опишан во упатството, не обидувајте се да ја расклопите машината. Наместо тоа, побарајте помош од овластените сервисни центри на Makita и секогаш користете делови за замена и поправка од Makita.

Состојба на аномалии	**Можна причина (дефект)**	**Поправка**
Рачката не е во позиција.	Рачката не е правилно монтирана.	Уверете се дека завртките се правилно монтирани низ рачката. Проверете дали копчињата на рачката се затегнати. Погледнете го ова упатство за да ја составите рачката.
Машината не се стартува.	Касетата за батеријата е испразнета.	Наполнете ја касетата за батеријата.
	Касетата за батеријата е премногу студена.	Извадете ја касетата за батерија од машината. Ставете ја касетата за батеријата на полнач и оставете ја да се полни 10 минути. Извадете ја касетата за батеријата од полначот и повторно монтирајте ја за употреба.
	Касетата за батеријата не е правилно прицврстена.	Погледнете го ова упатство за правилно прицврстување на касетата за батеријата.
	Касетата за батеријата е оштетена.	Заменете ја со нова касета за батерија.
	Прекинувачот е дефектен.	Заменете го со нов. Побарајте помош од локален, овластен, сервисен центар за поправка.
	Сврделот е заглавен.	Извадете ја касетата за батеријата од машината, проверете го сврделот и отстранете ги остатоците.
Моторот е вклучен, но сврделот не се врти.	Ременот е оштетен.	Заменете го со нов. Побарајте помош од локален, овластен, сервисен центар за поправка.

ОПЦИОНАЛЕН ПРИБОР

⚠***ВНИМАНИЕ:*** **Овој прибор или додатоци се препорачуваат за користење со машината од Makita наведена во упатството.** Со користење друг прибор или додатоци може да се изложите на ризик од телесни повреди. Користете ги приборот и додатоците само за нивната назначена намена.

Ако ви треба помош за повеќе детали за приборот, прашајте во локалниот сервисен центар на Makita.

- Оригинална батерија и полнач на Makita

НАПОМЕНА: Некои ставки на листата може да се вклучени со пакетот производи како стандарден прибор. Тие може да се разликуваат од држава до држава.

ТЕХНИЧКИ ПОДАЦИ

Модел:		**SN001G**
Ширина чишћења снега		530 мм
Брзина без оптерећења		1.400 – 2.100 мин$^{-1}$
Дубина чишћења снега [*1] [*2] (Максимално)		300 мм
Правац канала за избацивање		180°
Димензије (Д x Ш x В)	расклопљено	1.370 мм x 540 мм x 975 мм
	склопљено	800 мм x 540 мм x 700 мм
Номинални напон		DC 36 V – 40 V макс.
Нето тежина		17,6 – 18,8 кг
Степен заштите		IPX4

[*1] Дубина чишћења се мења у зависности од стања снега.
[*2] Дубина измерена приликом чишћења тек нападалог снега.

- На основу нашег непрестаног истраживања и развоја задржавамо право измена наведених техничких података без претходне најаве.
- Спецификације могу да се разликују у различитим земљама.
- Нето тежина укључује најлакшу и најтежу комбинацију наставака и уложака батерија који су наведени у упутству за употребу.

Применљив уложак батерије и пуњач

Уложак батерије	BL4020 / BL4025 / BL4040* / BL4040F* / BL4050F* / BL4080F* * : Препоручена батерија
Пуњач	DC40RA / DC40RB / DC40RC / DC40WA

- Неки горенаведени улошци батерија и пуњачи можда неће бити доступни у зависности од места становања.

⚠***УПОЗОРЕЊЕ:*** **Користите само горенаведене улошке батерије и пуњаче.** Коришћење других уложака батерије и пуњача може узроковати повреде и/или пожар.

Симболи

У наставку су приказани симболи који се односе на опрему. Пре употребе се обавезно упознајте са њиховим значењем.

	Будите нарочито пажљиви и опрезни.
	Прочитајте упутство за употребу.
	Носите шлем, заштитне наочаре и заштитне слушалице.
	Држите руке, стопала и све делове тела даље од ротирајућег сврдла како бисте избегли повреде.
	Не користите руке за отклањање зачепљења канала.
	Носите заштитне рукавице и заштитну обућу.
	**ПАЖЊА!** Немојте нетремице да гледате у укључену лампу.
	**УПОЗОРЕЊЕ!** Не излажите машину киши или влази. Држите на сувом.
	**ОПАСНОСТ!** Опасност од сечења/ откидања делова тела – Држите шаке, стопала и одећу даље од ротирајућег сврдла како бисте избегли повреде.
	Не користите руке за отклањање зачепљења у кућишту сврдла. Зауставите мотор пре уклањања остатака.
	**ПАЖЊА!** Пазите на камење и друге стране предмете који могу бити избачени из машине.
	Водите рачуна о томе да посматрачи и животиње буду удаљени од машине најмање 15 м.
	**ОПАСНОСТ!** ДРЖИТЕ ШАКЕ И СТОПАЛА ПОДАЉЕ

	**УПОЗОРЕЊЕ!** Пре одржавања, уклоните батерију.
	Улошке батерија складиштите у затвореном простору на собној температури. Ниска температура значајно умањује учинак батерије.
	Зауставите мотор пре уклањања било каквих остатака. Ротирајући део ће наставити да ради још неколико секунди након што искључите машину.
	Гарантовани ниво звучне снаге у складу са ЕУ директивом о буци коју емитује опрема на отвореном простору.
	Ниво звучне снаге у складу са уредбом о контроли буке у Аустралији, HJB

Намена

Овај акумулаторски чистач снега је намењен за уклањање и чишћење снега са тротоара, тераса, прилаза и других равних поплочаних површина. Не користите га у друге сврхе.

Бука

Типичан A-пондерисани ниво буке одређен је према стандарду ISO8437-4:
Ниво звучног притиска (L_{pA}): 70 dB (A) или мање
Несигурност (K): 3 dB (A)

НАПОМЕНА: Декларисане вредности емисије буке су измерене према стандардизованом мерном поступку и могу се користити за упоређивање алата.

НАПОМЕНА: Декларисана вредност емисије буке се такође може користити за прелиминарну процену изложености.

⚠***УПОЗОРЕЊЕ:*** **Носите заштитне слушалице.**

⚠***УПОЗОРЕЊЕ:*** **Емисије буке током стварне примене електричног алата могу се разликовати од декларисане вредности у зависности од начина на који се користи алат, а посебно која врста предмета се обрађује.**

⚠***УПОЗОРЕЊЕ:*** **Уверите се да сте идентификовали безбедносне мере за заштиту руковаоца које су засноване на процени изложености у стварним условима употребе (узимајући у обзир све делове радног циклуса, као што је време рада уређаја, али и време када је алат искључен и када ради у празном ходу).**

Вибрације

Укупна вредност непрекидних вибрација (векторски збир по три осе) одређена је према стандарду ISO8437-4:
Вредност емисије вибрација (a_h): 2,5 м/с^2 или мања
Несигурност (K): 1,5 м/с^2

НАПОМЕНА: Декларисане укупне вредности вибрација су измерене према стандардизованом мерном поступку и могу се користити за упоређивање алата.

НАПОМЕНА: Декларисане укупне вредности вибрација се такође могу користити за прелиминарну процену изложености.

⚠***УПОЗОРЕЊЕ:*** **Вредност емисије вибрација током стварне примене електричног алата може се разликовати од декларисане укупне вредности, што зависи од начина на који се користи алат.**

⚠***УПОЗОРЕЊЕ:*** **Уверите се да сте идентификовали безбедносне мере за заштиту руковаоца које су засноване на процени изложености у стварним условима употребе (узимајући у обзир све делове радног циклуса, као што је време рада уређаја, али и време када је алат искључен и када ради у празном ходу).**

Декларације о усаглашености

Само за европске земље

Декларације о усаглашености су део анекса A у овом упутству за употребу.

БЕЗБЕДНОСНА УПОЗОРЕЊА

Општа безбедносна упозорења за електричне алате

⚠***УПОЗОРЕЊЕ*** **Прочитајте сва безбедносна упозорења, упутства, илустрације и спецификације достављене уз овај електрични алат.** Непоштовање свих доленаведених безбедносних упутстава може изазвати електрични удар, пожар и/или озбиљну повреду.

Сачувајте сва упозорења и упутства за будуће потребе.

Термин „електрични алат“ у упозорењима односи се на електрични алат који се напаја из електричне мреже (каблом) или батерије (без кабла).

Безбедност радног подручја

1. **Радно подручје мора бити чисто и добро осветљено.** Претрпане или мрачне области представљају области већег ризика.
2. **Немојте да користите електричне алате у експлозивним окружењима, на пример, у близини запаљивих течности, гасова и прашине.** Електрични алати производе варнице које могу да запале прашину или испарења.
3. **Деца и посматрачи не смеју бити у близини док се ради електричним алатом.** Ствари које одвлаче пажњу могу да изазову губитак

контроле.

Заштита од струје

1. **Утикачи електричног алата морају бити укључени у одговарајуће утичнице. Немојте да преправљате утикач. Немојте да користите адаптерске утикаче са уземљеним електричним алатима.** Ризик од струјног удара је мањи ако се утикач не преправља и ако се користе одговарајуће утичнице.
2. **Избегавајте контакт са уземљеним површинама, као што су цеви, радијатори, шпорети и фрижидери.** Ако је ваше тело уземљено, повећава се ризик од струјног удара.
3. **Немојте излагати електричне алате киши или влажним условима.** Продирање воде у електрични алат повећава ризик од струјног удара.
4. **Немојте да примењујете силу на кабл. Немојте никада помоћу кабла да носите, вучете и искључујете електрични алат. Кабл мора бити удаљен од извора топлоте, уља, оштрих ивица или покретних делова.** Оштећени или запетљани каблови повећавају ризик од струјног удара.
5. **У случају рада с електричним алатом на отвореном, користите продужни кабл погодан за спољашњу употребу.** Коришћењем одговарајућег продужног кабла за спољашњу употребу смањујете ризик од струјног удара.
6. **Ако сте приморани да радите с електричним алатом на влажним местима, користите извор напајања заштићен уређајем диференцијалне струје (ФИД склопка).** Коришћењем уређаја диференцијалне струје смањујете ризик од струјног удара.
7. **Електрични алат може да произведе електромагнетска поља (ЕМФ) која нису штетна по корисника.** Међутим, корисници који носе пејсмејкере и сличне медицинске уређаје треба да се обрате произвођачу тих уређаја и/или да затраже савет од лекара пре коришћења електричног алата.

Лична безбедност

1. **Будите опрезни, гледајте у оно што радите и користите здрав разум када радите с електричним алатом. Немојте да користите електрични алат када сте уморни или под утицајем дроге, алкохола или лекова.** Тренутак непажње приликом рада с електричним алатом може да проузрокује тешке телесне повреде.
2. **Користите личну заштитну опрему. Увек носите заштиту за очи.** Коришћењем заштитне опреме, попут маске против прашине, неклизајуће безбедносне обуће, шлема или заштите за слух у одговарајућим околностима, смањићете ризик од телесних повреда.
3. **Спречите случајно покретање. Проверите да ли је прекидач у искљученом положају пре него што повежете извор напајања и/или уметнете батерију, подигнете алат или почнете да га носите.** Ношење алата када је прст на прекидачу или укључивање напајања електричних алата на којима је прекидач укључен може да проузрокује несреће.
4. **Уклоните све кључеве за подешавање и француске кључеве пре него што укључите електрични алат.** Француски кључ или кључ који је остављен закачен за ротирајући део електричног алата може да изазове телесне повреде.
5. **Немојте се нагињати. Увек морате имати одговарајући ослонац и одржавати равнотежу.** То омогућава бољу контролу електричног алата у непредвиђеним ситуацијама.
6. **Носите одговарајућу одећу. Немојте да носите широку одећу ни накит. Коса и одећа морају бити удаљене од покретних делова.** Покретни делови могу да захвате широку одећу, накит или дугу косу.
7. **Ако су доступни прикључни уређаји за одвод и прикупљање прашине, уверите се да су они прикључени и да се правилно користе.** Уређаји за прикупљање прашине могу да умање ризик од несреће проузроковане прашином.
8. **Немојте себи да дозволите да постанете превише самоуверени јер сте стекли рутину у руковању алатом и немојте да занемарујете безбедносне препоруке.** Необазриви поступци могу да изазову озбиљне повреде у делићу секунде.
9. **Увек носите безбедносне наочаре како бисте заштитили очи од повреда приликом коришћења електричног алата. Наочаре морају да буду у складу са стандардом ANSI Z87.1 у САД, са стандардом EN 166 у Европи или AS/NZS 1336 у Аустралији / на Новом Зеланду. У Аустралији / на Новом Зеланду је законски обавезно носити и штитник за лице, како бисте заштитили лице.**

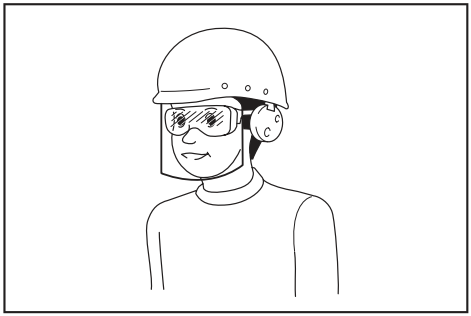

Послодавац је одговоран да руковаоце алатом и друге особе у радном окружењу обавеже на употребу одговарајуће опреме за заштиту.

Коришћење и одржавање електричног алата

1. **Немојте да користите електрични алат на силу. За сваку примену користите одговарајући електрични алат.** Одговарајући електрични алат ће боље и безбедније обавити посао ако се користи на брзини за коју је

пројектован.

2. **Немојте да користите електрични алат ако прекидач не може да се укључи и искључи.** Сваки електрични алат који не може да се контролише помоћу прекидача је опасан и мора се поправити.
3. **Искључите утикач из извора напајања или уклоните батерију (ако се може одвојити) из електричног алата пре подешавања, замене додатног прибора или одлагања електричног алата.** Овакве превентивне безбедносне мере смањују ризик од случајног укључивања електричног алата.
4. **Одложите електрични алат који се не користи тако да буде ван домашаја деце и немојте да дозволите особама које не знају да користе електрични алат или нису упознате са овим упутствима да користе електрични алат.** Електрични алат је опасан када њиме рукују особе које нису обучене за то.
5. **Одржавајте електрични алат и прибор. Проверите да ли долази до непоравнатости или слепљивања покретних делова, да ли су неки делови поломљени и да ли постоји неки други проблем који може да утиче на рад електричног алата. Ако је електрични алат оштећен, поправите га пре коришћења.** Неправилно одржавани електрични алати представљају узрок великог броја несрећа.
6. **Алат за сечење мора бити оштар и чист.** Постоји мања вероватноћа да ће се искривити алати за сечење који се одржавају на правилан начин и који имају оштре ивице листа, а руковање таквим алатом је лакше.
7. **Електрични алат, додатни прибор, бургије итд. користите у складу са овим упутством, узимајући у обзир услове рада и врсту посла који треба обавити.** Коришћење електричног алата у неодговарајуће сврхе може бити опасно.
8. **Ручке и површине за хватање морају бити суве, чисте и на њима не сме бити уља ни мазива.** Клизаве ручке и површине за хватање спречавају безбедно руковање и контролу над алатом у непредвиђеним ситуацијама.
9. **Током рада немојте носити платнене рукавице које се могу упетљати.** Ако се платнене рукавице запетљају у покретне делове, може доћи до телесних повреда.

Коришћење и одржавање алата са батеријом

1. **Пуните батерију искључиво помоћу пуњача који је навео произвођач.** Ако се пуњач који је намењен за одређену врсту батерије користи са другом батеријом, може да дође до опасности од пожара.
2. **Електричне алате користите само са батеријама које су предвиђене за њих.** Коришћење других врста батерија може да изазове ризик од повреде и пожара.
3. **Када се батерија не користи, држите је даље од других металних предмета, попут спајалица, новчића, кључева, ексера, завртања и других малих металних предмета који могу да преспоје два прикључка.** Кратак спој између прикључака батерије може да доведе до опекотина или пожара.
4. **У случају злоупотребе батерије из ње може исцурити течност. У том случају, пазите да не дођете у додир с њом. Ако случајно дођете у додир с батеријом, исперите место додира водом. Ако течност доспе у очи, потражите и помоћ лекара.** Течност која исцури из батерије може да изазове иритацију или опекотине.
5. **Немојте да користите батерију или алат који су оштећени или модификовани.** Оштећене или модификоване батерије могу испољити непредвидиво понашање које може довести до пожара, експлозије или ризика од задобијања повреда.
6. **Немојте да излажете батерију или алат ватри или високој температури.** Излагање ватри или температури изнад 130 °C може довести до експлозије.
7. **Придржавајте се свих упутстава за пуњење и немојте да пуните батерију или алат изнад опсега температуре који је наведен у упутствима.** Неисправно пуњење или пуњење на температурама изнад наведеног опсега може оштетити батерију и повећати ризик од пожара.

Сервисирање

1. **Електрични алат треба да сервисира квалификована особа која ће користити само идентичне резервне делове.** То ће омогућити безбедно коришћење електричног алата.
2. **Никада немојте сервисирати оштећене батерије.** Сервисирање батерија треба обављати само произвођач или овлашћени добављач услуга.
3. **Пратите упутства за подмазивање и замену додатног прибора.**

Безбедносна упозорења за уређај за чишћење снега

Опште напомене

1. **Ова машина може да доведе до ампутације шака и стопала, а може и да баци предмете. Непоштовање следећих безбедносних упутстава може изазвати тешке телесне повреде.**

Обука

1. **Прочитајте, разумите и поштујте све упутства наведена на машини и у упутству пре руковања уређајем за чишћење снега. Темељно се упознајте са управљачким елементима и исправном употребом машине. Имајте у виду како да зауставите рад уређаја за чишћење снега и брзо искључите команде.**
2. **Никада немојте дозволити деци да рукују машином. Никада немојте дозволити одраслим особама које нису правилно обучене да рукују машином.**

3. **Постарајте се да у области рада нема људи, посебно мале деце.**
4. **Посебно обратите пажњу да се не оклизнете или паднете, нарочито ако се машина креће уназад.**
5. **Предуго излагање непрекидним вибрацијама може оштетити крвне судове или нервни систем руковаоца и може изазвати симптоме на прстима, рукама или раменима. Ротирање руковалаца и периодичне паузе у раду могу да помогну у смањењу изложености вибрацијама. Особе које нису упознате са послом, на пример старије особе, посебно треба да пазе на напор којем је тело изложено.**
6. **Обратите дужну пажњу на околину када користите машину на јавним путевима.** Увек проверите и придржавајте се локалних прописа и правилника који се односе на безбедност саобраћаја.

Припрема

1. **Пажљиво прегледајте подручје где ће се користити машина и уклоните све отираче, санке, даске, камење, електричне каблове, гране дрвећа, шљунак и друге стране предмете.** Имајте у виду да неки предмети могу да остану непримећени кад су прекривени снегом. Избачени предмети могу да доведу до телесних повреда.
2. **Немојте руковати машином ако не носите одговарајућу зимску одећу. Избегавајте ношење широке одеће која може да буде увучена у покретне делове. Носите обућу која ће побољшати стабилност на клизавим површинама.**
3. **Током рада, подешавања или поправке увек носите заштитне наочаре или штитник за очи да бисте заштитили очи од страних тела које машина може да избаци.**
4. **Никада не подешавајте уређај док мотор ради.**
5. **Користите личну заштитну опрему. Увек носите заштиту за очи.** Коришћењем заштитне опреме, попут маске против прашине, неклизајуће безбедносне обуће, шлема или заштите за слух у одговарајућим околностима, смањићете ризик од телесних повреда.
6. **Очистите снег који се накупио на крову машине пре стављања и уклањања улошка батерије.**

Рад

1. **Не стављајте руке или стопала близу ротирајућих делова или испод њих. Увек се држите даље од отвора цеви за избацивање.**
2. **Немојте руковати уређајем за чишћење снега на стазама прекривеним шљунком. Обратите посебну пажњу када прелазите преко стаза прекривених шљунком. Пазите на скривене опасности или када радите у близини јавних путева.**
3. **Након ударца у неки предмет, зауставите мотор, скините батерију са машине, темељно прегледајте уређај за чишћење снега на знаке оштећења и поправите оштећења пре поновног покретања и руковања уређајем за чишћење снега.**
4. **Ако машина почне абнормално да вибрира, зауставите мотор и одмах проверите узрок.** Вибрације обично представљају знак проблема.
5. **Зауставите мотор и уклоните батерију увек када напуштате положај за руковање, пре отпушавања кућишта импелера или канала за избацивање, и када обављате било какве поправке, подешавања или прегледе.**
6. **Будите веома опрезни када радите на терену са нагибом.**
7. **Никада немојте руковати машином ако нису постављени и активирани одговарајући штитници и други безбедносни уређаји.**
8. **Избачени снег никада немојте усмеравати ка другим особама и простору на коме може да дође до оштећења имовине. Децу и друге особе држите подаље од машине.**
9. **Обратите пажњу да не преоптеретите капацитет машине тако што ћете покушавати да очистите снег превеликом брзином.**
10. **Никада немојте руковати машином при великој транспортној брзини на клизавој површини. Обратите пажњу на простор иза вас и пазите када се машина креће уназад.**
11. **Укините погон импелера када се машина транспортује и не користи.**
12. **Користите само додатке и додатни прибор који су одобрени од стране произвођача машине.**
13. **Никада немојте руковати машином у условима слабе видљивости и осветљења. Увек пазите где стајете и чврсто држите ручке.**
14. **Ходајте; никада немојте да трчите.** У супротном може доћи до клизања, спотицања, пада или судара, што може довести до телесних повреда.
15. **Никад немојте додиривати врућ мотор или машину.**
16. **Све делове тела и широку одећу држите даље од покретних делова машине.** Ово смањује могућност повреде услед додира са покретним деловима.
17. **Избегавајте руковање машином по киши или на мокрим падинама, клизавим местима или нестабилним површинама.**
18. **Пажљиво одржавајте равнотежу машине приликом извођења заустављања у ванредној ситуацији.** Губљење контроле над машином пре него што се ротирајући делови у потпуности зауставе може да доведе до озбиљних повреда руковаоца и других особа у радном простору.
19. **Никада не укључујте машину док су у близини људи, посебно деца, или кућни љубимци.** Избачени снег или други предмети могу да проузрокују озбиљне повреде.

20. **Током рада водите рачуна да посматрачи или животиње буду удаљени од машине најмање 15 м (50 стопа). Зауставите машину чим се неко приближи. Када радите са две или више особа, нека растојање између њих буде најмање 15 м (50 стопа) или више и одредите супервизора.**
21. **Машина може да се користи само од стране једног руковаоца. Машином не могу истовремено руковати двоје или више људи.**
22. **Делови машине могу да се заледе у условима ниских температура. Немојте користити машину док су јој механички делови залеђени.**
23. **Немојте користити машину на залеђеним језерима, рекама или сличним површинама.** Ломљење леда може да доведе до пропадања кроз лед, што може да доведе до смрти или озбиљних повреда.
24. **Немојте управљати машином када пада снег, киша или у мокрим условима. Немојте излагати машину киши и влази.** Вода која уђе у машину може да повећа ризик од струјног удара или квара, што може да доведе до телесних повреда.
25. **Немојте да користите машину у окружењима где може да дође до експлозије, на пример, у присуству запаљивих течности, гасова или прашине.** Машина производи варнице које могу да запале прашину или испарења.

Отпушавање запушеног канала за избацивање

1. **Контакт шаке са ротирајућим импелером унутар канала за избацивање је најчешћи узрок повреда при раду са уређајима за чишћење снега. Канал за избацивање никада немојте да чистите руком.**
2. **Да бисте очистили канал:**
   - **искључите машину и скините батерију.**
   - **Сачекајте 10 секунди да би се уверили да је импелер престао да се окреће.**
   - **Увек користите алат за чишћење, не руке.**

Одржавање и складиштење

1. **Затегнутост завртања проверавајте у редовним интервалима да бисте се уверили да је опрема безбедна за рад.**
2. **Ако ће уређај за чишћење снега бити ускладиштен у дужем временском периоду, погледајте упутство за употребу за важне појединости.**
3. **Одржавајте и мењајте безбедносне ознаке, ако је то неопходно.**
4. **Оставите машину да ради неколико минута након чишћења снега да би се спречило смрзавање импелера.**
5. **Приликом чишћења, поправке или прегледа уређаја за чишћење снега, зауставите мотор и уверите се да су се импелер и сви остали покретни делови зауставили. Скините батерију са машине да бисте спречили да неко случајно покрене мотор.**
6. **Уклоните све кључеве пре него што укључите машину.** Кључ који је остављен закачен за машину може да изазове телесне повреде.

Заштита електричних инсталација и батерије

1. **Батерије немојте бацати у ватру.** Могле би да експлодирају. Проверите да ли локални закони предвиђају посебна упутства за одлагање.
2. **Немојте да отварате или разбијате батерије.** Ослобођени електролит је корозиван и може да повреди очи или кожу. Може да буде токсичан уколико се прогута.
3. **Немојте пунити батерију на киши, снегу или на влажним местима.**
4. **Немојте да пуните батерију на отвореном.**
5. **Не дирајте пуњач, укључујући утикач пуњача и прикључке пуњача мокрим рукама.**
6. **Избегавајте опасна окружења. Немојте користити машину на влажним или мокрим местима или је излагати киши.** Вода која уђе у машину повећава ризик од струјног удара.

Додатна безбедносна упутства

1. **Проверите да ли има оштећених делова -** Пре следећег коришћења уређаја, штитник или неки други оштећени део треба детаљно да прегледате и да процените да ли ће исправно да ради и обавља своју функцију. Проверите усклађеност покретних делова, спојеве покретних делова, ломове делова, монтажу и све друге услове који могу да утичу на рад алата. Штитник или друге оштећене делове треба ваљано поправити или заменити у овлашћеном сервисном центру, уколико у овом упутству није другачије наведено.
2. **Водите рачуна да не покренете случајно алат. Не носите машину када је у њу постављен уложак батерије и са прстом на прекидачу. Уверите се да је прекидач искључен када постављате уложак батерије.**

САЧУВАЈТЕ ОВО УПУТСТВО.

⚠*УПОЗОРЕЊЕ:* НЕМОЈТЕ себи да дозволите да занемарите строга безбедносна правила која се односе на овај производ услед чињенице да сте производ добро упознали и стекли рутину у руковању њиме (услед честог коришћења).

НЕНАМЕНСКА УПОТРЕБА или непоштовање безбедносних правила наведених у овом упутству могу довести до тешких телесних повреда.

Важна безбедносна упутства која се односе на уложак батерије

1. **Пре употребе улошка батерије, прочитајте сва упутства и безбедносне ознаке на (1) пуњачу батерије, (2) батерији и (3)**

производу који користи батерију.

2. **Не растављајте и не модификујте уложак батерије.** Тиме можете да изазовете пожар, прекомерно загревање или експлозију.
3. **Ако се време рада знатно скратило, одмах престаните са коришћењем. То може да доведе до ризика од прегревања, могућих опекотина, па чак и експлозије.**
4. **Ако електролит доспе у очи, исперите их чистом водом и одмах затражите помоћ лекара. То може да доведе до губитка вида.**
5. **Немојте да изазивате кратак спој улошка батерије:**
   (1) **Немојте додиривати прикључке било којим проводним материјалом.**
   (2) **Избегавајте складиштење улошка батерије у кутији са другим металним предметима као што ексери, новчићи итд.**
   (3) **Немојте да излажете уложак батерије води или киши.**

   Кратак спој батерије може да доведе до великог протока струје, прегревања, могућих опекотина, па чак и прегоревања.
6. **Немојте да складиштите и користите алат и уложак батерије на местима где температура може да достигне или премаши 50 °C (122 °F).**
7. **Немојте да палите уложак батерије чак ни када је озбиљно оштећен или потпуно похабан. Уложак батерије може да експлодира у ватри.**
8. **Немојте да закивате, сечете, ломите, бацате или испуштате уложак батерије, или да њиме ударате по чврстој површини.** На тај начин можете да изазовете пожар, прекомерно загревање или експлозију.
9. **Немојте да користите оштећену батерију.**
10. **Садржане литијум-јонске батерије подлежу Закону о превозу опасних материја.** Приликом комерцијалног превоза, нпр. од стране трећих лица и превозника, мора се обратити посебна пажња на специјалне захтеве паковања и обележавања. Приликом припреме материјала за превоз, потребно је саветовати се са стручњаком за опасне материје. Такође обратите пажњу на евентуалне даље националне прописе. Омотајте траком или прекријте отворене контакте и запакујте батерију тако да се не може померати унутар паковања.
11. **Када одлажете уложак батерије на отпад, извадите га из алата и одложите на безбедно место. Придржавајте се локалних прописа у вези са одлагањем батерије.**
12. **Батерије користите само са производима које је навела компанија Makita.** Постављање батерије на производе који нису усаглашени може да доведе до пожара, прекомерне топлоте, експлозије или цурења електролита.
13. **Ако се алат не користи током дужег периода, батерија мора да се извади из алата.**
14. **Током и након коришћења, уложак батерије може да акумулира толико топлоте да то може довести до опекотина, уобичајених и нискотемпературних. Пажљиво рукујте врућим улошцима батерије.**
15. **Не додирујте контакте алата одмах након коришћења јер су можда толико врући да могу да изазову опекотине.**
16. **Водите рачуна да се струготина, прашина или земља не заглаве у контактима, рупицама и жлебовима улошка батерије.** То може проузроковати загревање, запаљивање, пуцање и неисправност алата или улошка батерије, што може да доведе до опекотина или телесних повреда.
17. **Осим ако алат то не подржава, немојте да користите уложак батерије близу високонапонских разводних линија електричне струје.** У супротном може доћи до квара или прегоревања алата или улошка батерије.
18. **Држите батерију ван домашаја деце.**

САЧУВАЈТЕ ОВО УПУТСТВО.

⚠***ПАЖЊА:*** **Користите само оригиналне Makita батерије.** Коришћење Makita батерија које нису оригиналне или батерија које су измењене може да доведе до пуцања батерије, које може да изазове пожар, телесне повреде или штету. То ће такође поништити гаранцију компаније Makita за Makita алат и пуњач.

ОБАВЕШТЕЊЕ: Компанија Makita није одговорна за незгоде настале услед употребе батерија које нису оригиналне Makita батерије или батерија које су преправљане. Оригиналне Makita батерије прошле су ригорозну процену компатибилности са Makita алатима и пуњачима, у складу са важећим законима и безбедносним стандардима.

Савети за максимално трајање батерије

1. **Напуните уложак батерије пре него што се потпуно испразни. Сваки пут прекините рад са алатом и напуните уложак батерије када приметите да је снага алата слабија.**
2. **Никада немојте да поново пуните потпуно напуњени уложак батерије. Препуњавање скраћује радни век батерије.**
3. **Пуните уложак батерије на собној температури између 10°C и 40°C (између 50°F и 104°F). Сачекајте да се врући уложак батерије охлади пре пуњења.**
4. **Када не користите уложак батерије, извадите га из алата или пуњача.**
5. **Напуните уложак батерије ако га нећете користити дуже време (више од шест месеци).**

СКЛАПАЊЕ

⚠УПОЗОРЕЊЕ: **Увек проверите да ли је уложак батерије извађен пре него што приступите било каквим радовима на машини.** Ако се не уклони уложак батерије, случајно покретање алата може да нанесе тешке телесне повреде.

⚠УПОЗОРЕЊЕ: **Никада немојте да покрећете машину ако није у потпуности склопљена.** Рад са делимично склопљеном машином може да доведе до озбиљних телесних повреда.

Постављање ручке

Уградња средње ручке

1. Причврстите штипаљку за кабл и на средњу и горњу ручку пре склапања.

Провуците крај ручке кроз стегу. Затим окрените штипаљку за кабл док се отвор штипаљке не окрене надоле.

► **Слика1:** **1.** Штипаљка за кабл **2.** Стега **3.** Отвор штипаљке

ОБАВЕШТЕЊЕ: **Причврстите штипаљке за кабл на одговарајућа места, како је наведено у овом упутству, тако да каблови не буду приклештени на или око делова ручке.**

2. Причврстите отворене крајеве средње ручке на бочне оквире доње ручке.

ОБАВЕШТЕЊЕ: **Пазите да каблови буду постављени унутар оквира средње ручке како бисте спречили запетљавање каблова.**

НАПОМЕНА: Пажљиво развуците крајеве ручке да бисте проширили ручку док их навлачите преко доње ручке.

3. Поравнајте отворе на средњој и доњој ручки тако да се завртњи за причвршћивање могу уметнути.

4. Уметните завртње за причвршћивање кроз отворе са унутрашње стране оквира ручки и причврстите ручке помоћу лептир навртки ручки са спољашње стране.

► **Слика2:** **1.** Глава завртња **2.** Завртањ за причвршћивање **3.** Лептир навртка ручке **4.** Средња ручка **5.** Доња ручка **6.** Каблови **7.** Горња ручка **8.** Штипаљка за кабл

НАПОМЕНА: Имајте у виду да завртањ са два навоја захтева да се лептир навртке ручке затегну два пута; први (ка спољи) навој за провизорно причвршћивање делова ручке, а други (ка унутра) навој за осигуравање делова ручке.

НАПОМЕНА: Уверите се да су завртњи правилно уметнути тако да закривљена глава завртња правилно улази у оквир ручке.

Уградња горње ручке

1. Причврстите отворене крајеве горње ручке на бочне оквире средње ручке.

ОБАВЕШТЕЊЕ: **Пазите да каблови буду постављени испод оквира средње ручке како бисте спречили запетљавање каблова.**

НАПОМЕНА: Пажљиво развуците крајеве ручке да бисте проширили ручку док их навлачите преко средње ручке.

2. Поравнајте отворе на горњој и доњој ручки тако да завртњи за причвршћивање могу да се уметну.

3. Уметните завртње за причвршћивање кроз отворе са унутрашње стране оквира ручки и причврстите ручке помоћу лептир навртки ручки са спољашње стране.

► **Слика3:** **1.** Глава завртња **2.** Завртањ за причвршћивање **3.** Лептир навртка ручке **4.** Горња ручка **5.** Средња ручка **6.** Каблови **7.** Штипаљка за кабл

НАПОМЕНА: Имајте у виду да завртањ са два навоја захтева да се лептир навртке ручке затегну два пута; први (ка спољи) навој за провизорно причвршћивање делова ручке, а други (ка унутра) навој за осигуравање делова ручке.

НАПОМЕНА: Уверите се да су завртњи правилно уметнути тако да закривљена глава завртња правилно улази у оквир ручке.

4. Кабл спроведите на погодан начин помоћу 2 штипаљке за кабл.

Причврстите каблове директно на оквир средње и горње ручке. Каблови нека се пружају дуж и унутар ручки.

Инсталација уређаја за уклањање снега

Причврстите уређај за уклањање снега и леда на држаче алата на доњој ручки након састављања делова ручке.

► **Слика4:** **1.** Уређај за уклањање снега и леда **2.** Држачи алата

Постављање канала за избацивање

1. Поравнајте отвор за вођење на каналу за избацивање са симболом на кућишту канала.

2. Окрените канал за избацивање у смеру који је означен стрелицом на кућишту канала док се отвор за вођење не поравна са симболом .

► **Слика5:** **1.** Канал за избацивање **2.** Кућиште канала

3. Потом прстима затегните завртањ канала да бисте причврстили канал за избацивање на место.

► **Слика6:** **1.** Завртањ канала

ОБАВЕШТЕЊЕ: **Уверите се да је штитник на каналу за избацивање у потпуности састављен.** Делимично састављен штитник може довести до недовољног избацивања снега.

► **Слика7:** **1.** Штитник **2.** Канал за избацивање

ОПИС НАЧИНА ФУНКЦИОНИСАЊА

⚠***ПАЖЊА:*** **Пре подешавања или провере функција машине, увек проверите да ли сте искључили машину и уклонили уложак батерије.**

Постављање и уклањање улошка батерије

⚠***ПАЖЊА:*** **Увек искључите машину пре постављања или уклањања улошка батерије.**

⚠***ПАЖЊА:*** **Држите чврсто машину и уложак батерије када постављате или уклањате уложак батерије.** Ако машину и уложак батерије не држите чврсто, могу вам исклизнути из руку, оштетити се при паду и повредити вас.

⚠***ПАЖЊА:*** **Уверите се да сте закључали поклопац батерије пре употребе.** У супротном блато, прљавштина или вода могу да узрокују штету на машини или улошку батерије.

⚠***ПАЖЊА:*** **Увек до краја гурните уложак батерије тако да се црвени индикатор не види.**

⚠***ПАЖЊА:*** **Немојте на силу да постављате уложак батерије.** Ако уложак не можете лако да гурнете, то значи да га не постављате исправно.

⚠***ПАЖЊА:*** **Држите поклопац батерије отвореним док убацујете или вадите уложак батерије.**

Да поставите уложак батерије;

1. Подигните поклопац батерије да бисте га отворили.

2. Поравнајте језичак на улошку батерије са отвором на машини. Увуците уложак батерије тако да улегне на своје место и тихо шкљоцне.

► **Слика8:** **1.** Црвени индикатор **2.** Дугме **3.** Уложак батерије

3. Затворите поклопац батерије.

Да бисте уклонили уложак батерије;

1. Подигните поклопац батерије да бисте га отворили.

2. Извуците уложак батерије из машине док клизањем померате дугме на предњој страни улошка.

3. Затворите поклопац батерије.

Систем за заштиту машине/батерије

Машина је опремљена системом за заштиту машине/батерије. Овај систем аутоматски прекида напајање мотора како би продужио век трајања машине и батерије. Машина ће се аутоматски зауставити и индикаторске лампице ће се упалити током рада ако машина или батерија уђу у једно од следећих стања:

Заштита од преоптерећења

Када се батеријом рукује на начин који захтева изузетно велику потрошњу струје, машина аутоматски престаје да ради, а предња светла почињу да трепте. У овој ситуацији, искључите машину и престаните са употребом која је довела до њеног преоптерећења. Затим укључите машину да бисте је поново покренули.

Заштита од прегревања

Када се батерија прегреје, машина се аутоматски зауставља и предња светла трепте. У овом случају, пустите да се батерија охлади пре поновног укључивања машине.

Заштита од превеликог пражњења

Када је капацитет батерије на измаку, машина се аутоматски зауставља, а индикаторска лампица трепти. Ако се машина не укључи ни након што поново притиснете окидач и индикаторска лампица се упали, снага батерије није довољна за рад. Уклоните батерију из машине и напуните је.

► **Слика9:** **1.** Индикаторска лампица

Заштита од других узрока

Систем за заштиту је такође дизајниран за друге узроке који могу да оштете машину и омогућава јој аутоматско заустављање. Обавите све следеће кораке да бисте отклонили узроке када се машина привремено заустави или заустави током рада.

1. Искључите машину, а затим је укључите да бисте је поново покренули.
2. Напуните батерије или их замените напуњеним батеријама.
3. Сачекајте да се машина и батерије охладе.

Ако поновним успостављањем система за заштиту не долази ни до каквих побољшања, обратите се локалном сервисном центру компаније Makita.

ОБАВЕШТЕЊЕ: **Ако се косилица заустави из разлога који није претходно описан, погледајте одељак о решавању проблема.**

Приказ преосталог капацитета батерије

Притисните дугме за проверу на улошку батерије да бисте приказали преостали капацитет батерије. Индикаторске лампице ће се укључити на неколико секунди.

► **Слика10:** **1.** Индикаторске лампице **2.** Дугме за проверу

Индикаторске лампице			Преостали капацитет
Светли	Искључено	Трепће	
			Од 75% до 100%
			Од 50% до 75%
			Од 25% до 50%
			Од 0% до 25%
			Напуните батерију.
	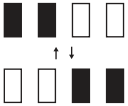		Могуће је да је батерија постала неисправна.

НАПОМЕНА: У зависности од услова коришћења и температуре околине, приказани капацитет може донекле да се разликује од стварног.

НАПОМЕНА: Прва (крајња лева) индикаторска лампица трепери када систем за заштиту батерије ради.

Функционисање прекидача

⚠УПОЗОРЕЊЕ: **Пре постављања улошка батерије, увек проверите да ли полуга прекидача правилно функционише и враћа се у првобитни положај када се отпусти.** Рад са машином чији прекидач не функционише правилно може да доведе до губитка контроле и тешких телесних повреда.

⚠УПОЗОРЕЊЕ: **НИКАДА немојте да лепите траком дугме за ослобађање из блокираног положаја и полугу прекидача или да мењате њихову сврху и функцију.**

НАПОМЕНА: Машину није могуће покренути без притиска на дугме за ослобађање из блокираног положаја чак и ако је полуга прекидача повучена.

НАПОМЕНА: Ако покушате да је користите у дубоком снегу, машина се можда неће покренути због преоптерећења. У том случају, подесите радну брзину на спорије и успорите свој темпо.

Ова машина је опремљена дугметом за ослобађање из блокираног положаја. Ако приметите било шта необично у вези са дугметом за ослобађање из блокираног положаја, одмах престаните са радом и проверите га код најближег овлашћеног сервисног центра Makita.

1. Поставите уложак батерије, а затим затворите поклопац батерије.

2. Притисните и држите дугме за ослобађање из блокираног положаја. Затим повуците полугу прекидача ка себи.

Можете отпустити дугме за ослобађање из блокираног положаја након што мотор почне да ради.

► **Слика11:** **1.** Дугме за ослобађање из блокираног положаја **2.** Полуга прекидача

3. Отпустите полугу прекидача да бисте зауставили мотор.

Предња светла

⚠ПАЖЊА: **Немојте да гледате у лампу ни директно у извор светлости.**

Предња светла могу осветлити ваш пут у мрачном простору. Да бисте укључили предња светла, притисните дугме за светло.

► **Слика12:** **1.** Дугме за светло **2.** Предња светла

Индикаторска лампица

Лампица која се налази на контролној табли показује преосталу снагу батерије. Лампица почиње да трепти када капацитет батерије падне испод 20%. Даље коришћење преосталог капацитета батерије ће зауставити машину уз укључену индикаторску лампицу.

► **Слика13:** **1.** Индикаторска лампица

Уређај за уклањање снега и леда

Користите ручни алат за уклањање снега који помаже у чишћењу снега и леда нагомиланих у хауби за улаз снега (хауба са сврдлом) и кућишту канала за избацивање. Алат се може монтирати на доњу ручку тако да вам буде лако доступан.

Уклањање снега са тешко доступних места

► **Слика14**

Чишћење снега са нежељених места

► **Слика15**

РАД

⚠УПОЗОРЕЊЕ: **Будите посебно пажљиви да одржавате контролу над машином у сваком тренутку. Не дозволите да машина усмери избацивање ка вама или било коме у радној околини.** Недостатак правилног управљања машином може довести до озбиљних повреда вас и пролазника.

⚠УПОЗОРЕЊЕ: **Држите шаке и стопала даље од сврдла.**

⚠***ПАЖЊА:*** **Уверите се да је канал за избацивање сигурно инсталиран у машину пре почетка рада.**

⚠***ПАЖЊА:*** **Никада не користите машину на крову, високом месту, стрмој падини, леду или другој нестабилној површини.** У супротном, може доћи до тешке повреде.

⚠***ПАЖЊА:*** **Никада не усмеравајте машину ка себи, пролазницима или животињама.** Избачени снег или други предмети могу да проузрокују озбиљне повреде.

⚠***ПАЖЊА:*** **Водите рачуна о правцу ветра.** Подесите правац избацивања снега у складу са правцем ветра како избачени снег не би представљао опасност за руковаоца или људе у близини.

⚠***ПАЖЊА:*** **Очистите камење, жице, шљунак, коров и било какве друге препреке у радном простору пре него што дође доба године када пада снег.**

⚠***ПАЖЊА:*** **Увек уклоните уложак батерије и носите рукавице пре уклањања страних предмета који блокирају проток снега.**

Подешавања уређаја за издувавање

⚠***УПОЗОРЕЊЕ:*** **Никада не стављајте шаку или стопало испод кућишта машине приликом било каквог подешавања.**

⚠***ПАЖЊА:*** **Никада не усмеравајте канал за избацивање снега ка руковаоцу, пролазницима, возилима или оближњим прозорима.** Избачени снег или страни предмети који се случајно покупе могу изазвати озбиљне телесне повреде. Увек усмеравајте канал за избацивање у супротном правцу од потенцијалних опасности.

Подешавање брзине уређаја за издувавање

Подесите брзину уређаја за издувавање у складу са условима снега.
Померите полугу за управљање брзином напред да повећате брзину мотора, а повуците полугу уназад да смањите брзину.
► **Слика16:** **1.** Полуга за управљање брзином

Подешавање правца избацивања

Канал за избацивање може бити нагнут улево или удесно између 0 и 90 степени, што омогућава да снег буде избачен тачно тамо где вам је потребно.
Померите полугу за смер канала напред да окренете канал за избацивање у смеру супротном од казаљке до 90 степени улево, а повуците полугу уназад да окренете канал у смеру казаљке до 90 степени удесно.
► **Слика17:** **1.** Полуга за смер канала **2.** Канал за избацивање

Подешавање угла избацивања

Штитник канала може бити нагнут нагоре између 20 и 60 степени, што омогућава да снег буде избачен тачно тамо где вам је потребно.
Притисните окидач за ослобађање да откључате положај штитника. Подигните или спустите штитник на жељену висину млаза снега који желите да избаците.
► **Слика18:** **1.** Штитник жлеба **2.** Окидач за ослобађање

Примене

Машина је дизајнирана за чишћење снега са уских стаза, тротоара, степеница, платформи и мањих колских прилаза када је дубина снега мања од 300 мм.
Дубина чишћења се мења у зависности од стања снега.

Примена за уобичајена стања снега
► **Слика19**

Примена	Слика	Врста снега	Стање снега	Густина снега (г/л)
Практично	1	Тек нападали снег	Сув снег који пада по сувом ваздуху и на ниској температури. Мек, растресит снег који лако пролази кроз прсте.	50 - 150
Практично	2	Нападао снег	Кристали снега су порасли и спојили се. Спојена, порозна структура слична сунђеру од леда.	150 - 300
Непрактично	3	Набијен снег	Набијен снег који се топио, па поново замрзао, чиме је добијана чврста ледена кора на врху наноса. Формира се када се влажан или мокар површински снег смрзне након пада температуре.	300 или више
Непрактично	4	Снег у гранулама	Релативно влажан снег који се отопио по површини и који је влажан и тежак. Отопљен, па поново замрзнут снег који је разбијен у грануле.	300 или више

Основе рада

Чврсто држите горњу ручку са обе руке, као што је приказано на слици.
Станите тако да вам тежина тела буде распоређена на обе ноге.

Поставите стругач (испод поклопца на дну машине) равно на земљу. Окрените хаубу за улаз снега (хаубу сврдла) у смеру у ком желите да уклоните снег.

Укључите машину. Гурајте машину напред. Пажљиво контролишите угао кретања и брзину кретања унапред, у складу са дубином и тежином снега.
► **Слика20**

ОБАВЕШТЕЊЕ: **При јаком бочном ветру, почните са наветрене стране, а затим радите низ ветар.**

НАПОМЕНА: Пазите да током рада останете у погодном ставу. Покушајте да поставите стругач равно на површину земље (снега) и гурајте машину за снег напред, ослањајући своју тежину на њу.

НАПОМЕНА: Крећите се напред-назад како бисте очистили снег са површине. Више пролаза може бити лакше и често даје боље резултате него покушај уклањања велике количине снега у једном проласку.

Обављање чишћења снега

ПАЖЊА: **Пазите на снег, камење и друге стране предмете који могу бити избачени напред, без обзира на подешавање смера избацивања.**

Ускладите угао избацивања снега са правцем дувања ветра или са положајем зидова или других препрека.
► **Слика21**

ПАЖЊА: **Увек искључите машину пре подешавања угла штитника канала.**

НАПОМЕНА: Обратите пажњу на ветар приликом подешавања смера избацивања снега. Чак и слаб поветарац може утицати на ваш учинак.

Примери из праксе

Упознајте се са управљањем, подешавањем смера канала и брзином сврдла пре употребе машине.

Избацивање снега у затвореном делу

— Смањите брзину сврдла гурањем полуге за управљање брзином напред.
— Промените смер избацивања снега улево или удесно помоћу полуге за смер канала.
► **Слика22**

Избацивање снега на отвореном простору

— Повећајте брзину сврдла повлачењем полуге за управљање брзином уназад.
— Поставите смер избацивања снега под отвореним углом помоћу полуге за смер канала.
► **Слика23**

НАПОМЕНА: Када прелазите између места рада, подигните поклопац сврдла изнад земље тако да је тежина машине на точковима. Затим гурајте или вуците машину.
► **Слика24**

ОДРЖАВАЊЕ

УПОЗОРЕЊЕ: **Увек се уверите да је уложак батерије уклоњен из машине пре складиштења, транспорта између места рада, инспекције и одржавања.**

УПОЗОРЕЊЕ: **Када обављате радове провере или одржавања носите рукавице.**

УПОЗОРЕЊЕ: **Увек користите заштитну маску или заштитне наочаре са бочним штитницима када обављате преглед или радове одржавања.**

ПАЖЊА: **Пре преношења машине, обавезно уклоните све улошке батерија. Пажљиво подигните и носите машину са обе руке.**

ОБАВЕШТЕЊЕ: **Никад немојте да користите нафту, бензин, разређивач, алкохол и слична средства. Може доћи до губитка боје, деформације или оштећења.**

БЕЗБЕДАН и ПОУЗДАН рад алата гарантујемо само ако поправке, свако друго одржавање или подешавање, препустите овлашћеном сервису компаније Makita или фабричком сервису, уз употребу оригиналних резервних делова компаније Makita.

Рутинско одржавање

1. Уклоните уложак батерије, а затим затворите поклопац батерије.

2. Обришите прљавштину и прашину са горње површине и спољашње стране машине влажном крпом са благим детерџентом или четком за чишћење.

3. Поставите машину на страну. Очистите остатке, прашину или друге предмете са доње стране тела машине.
► **Слика25**

ОБАВЕШТЕЊЕ: **Не перите машину водом.**

4. Проверите затегнутост свих матица, завртњева, вијака итд.

5. Прегледајте да покретни делови нису оштећени, сломљени или похабани. Оштећене делове или делове који недостају треба поправити или заменити.

6. Чувајте машину на безбедном и сувом месту, ван домашаја деце.

Склапајућа ручка

ПАЖЊА: **Увек држите ручку слободном руком током расклапања.** То чини поступак склапања безбедним и једноставним.

Ручка може да се преклопи, што омогућава да се машина лако носи у рукама и да заузима мање простора при складиштењу.

1. Окрените канал за избацивање напред помоћу полуге за смер канала.

2. Уклоните уложак батерије из машине. Затим затворите поклопац батерије.

3. Олабавите све лептир навртке на средњој и горњој ручки.

Одвијте навртку са другог навоја (ка унутра) да бисте ослободили делове ручке за преклапање.

► **Слика26:** **1.** Први (ка споља) навој **2.** Други (ка унутра) навој **3.** Лептир навртка ручке

4. Једном руком повуците рукохват горње ручке уназад, док другом руком држите рукохват средње ручке ради стабилизације машине.

► **Слика27:** **1.** Рукохват горње ручке **2.** Рукохват средње ручке **3.** Рукохват доње ручке

5. Подигните средњу ручку повлачењем нагоре у усправан положај, држећи једном руком рукохват средње ручке, а другом руком рукохват доње ручке.

6. Гурните средњу ручку надоле и напред да бисте преклопили ручку у положај за мировање.

7. Потпуно спустите угао штитника канала. Затим гурните рукохват средње ручке још даље надоле и напред док не легне на окидач за отпуштање на каналу за избацивање.

► **Слика28:** **1.** Рукохват средње ручке **2.** Канал за избацивање **3.** Окидач за ослобађање

ОБАВЕШТЕЊЕ: **Уверите се да каблови нису приклештени на или око делова ручке.**

► **Слика29**

Прекривка

Прекривка коју је могуће спаковати обезбеђује дугогодишњу безбрижну заштиту од прашине и оштећења од сунца. Еластична доња ивица држи прекривку стабилном на ветру.

1. Раширите прекривку и поставите је равно.

Уверите се да је џеп за чување поравнат са задњим делом машине.

2. Навуците предњи крај прекривке преко стругача машине.

3. Прекријте машину од напред ка назад, водећи рачуна да прекривка у потпуности прекрива платформу, ручку и задњи део.

4. Завуците прекривку испод точкова и уверите се да покрива пуну дубину машине са страна.

► **Слика30:** **1.** Џеп за чување

НАПОМЕНА: Након употребе, савијте прекривку тако да одговара ширини џепа за чување. Изврните џеп на наличје. Савијте и угурајте остатак прекривке у џеп.

Складиштење

ОБАВЕШТЕЊЕ: **Улошке батерија складиштите у затвореном простору на собној температури.** Ниска температура значајно умањује учинак батерије.

Чувајте машину у затвореном, на сувом и хладном закључаном простору. Немојте складиштити машину на местима где температура може да достигне или премаши 40 °C (104 °F).

1. Уклоните уложак батерије.

2. Очистите машину.

3. Погледајте поглавље „*Склапајућа ручка*“ да бисте преклопили горњу и средњу ручку.

4. Приликом складиштења када се машина неће употребљавати у дужем временском периоду, темељно обавите одржавање и очистите сврдло и кућиште машине. Уверите се да су сви делови машине потпуно суви да бисте спречили корозију.

Замена стругача

ОБАВЕШТЕЊЕ: **Замена мора да се обави у овлашћеном Makita сервисном центру или у фабричком сервисном центру, увек уз употребу Makita заменских делова.**

Стругач (који се налази испод поклопца на дну машине) мора да се замени када се ребра стругача похабају услед трења.

► **Слика31:** **1.** Стругач **2.** Ребро стругача

РЕШАВАЊЕ ПРОБЛЕМА

Пре него што затражите поправку, најпре сами извршите преглед. Ако наиђете на проблем који није објашњен у упутству, не покушавајте да расклопите машину. Уместо тога затражите поправке од овлашћених сервисних центара Makita и увек користите оригиналне Makita резервне делове приликом поправки.

Неисправно стање	**Вероватан узрок (квар)**	**Отклањање квара**
Ручка није у одговарајућем положају.	Ручка није правилно инсталирана.	Уверите се да су завртњи правилно постављени кроз ручку. Проверите да ли су лептир навртке ручке добро затегнуте. Погледајте ово упутство за склапање ручке.
Машина се не покреће.	Уложак батерије је испражњен.	Напуните уложак батерије.
	Уложак батерије је превише хладан.	Уклоните уложак батерије из машине. Поставите уложак батерије на пуњач и оставите да се пуни 10 минута. Скините уложак батерије са пуњача и поново га поставите ради употребе.
	Уложак батерије није правилно причвршћен.	Погледајте ово упутство за правилно причвршћивање улошка батерије.
	Уложак батерије је оштећен.	Замените новим улошком батерије.
	Прекидач је неисправан.	Замените га новим. Затражите поправку од свог локалног овлашћеног сервисног центра.
	Сврдло је заглављено.	Уклоните уложак батерије из машине, прегледајте сврдло и уклоните остатке.
Мотор је укључен, али се сврдло не окреће.	Каиш је оштећен.	Замените га новим. Затражите поправку од свог локалног овлашћеног сервисног центра.

ОПЦИОНИ ПРИБОР

⚠***ПАЖЊА:*** **Ова опрема и прибор су предвиђени за употребу са Makita машином описаном у овом упутству за употребу.**
Употреба друге опреме и прибора може да доведе до повреда. Додатну опрему или прибор користите искључиво за предвиђену намену.

Да бисте добили више детаља у вези са овим прибором, обратите се локалном сервисном центру компаније Makita.

- Makita оригинална батерија и пуњач

НАПОМЕНА: Поједине ставке на листи могу бити укључене у садржај паковања производа као стандардна опрема. Оне се могу разликовати од земље до земље.

SPECIFICAŢII

Model:		SN001G
Lățimea suprafeței curățate de zăpadă		530 mm
Turaţie în gol		1.400 - 2.100 min^{-1}
Adâncimea de curățare a zăpezii *1 *2 (maximum)		300 mm
Direcția jgheabului de evacuare		180°
Dimensiuni (L x l x H)	depliat	1.370 mm x 540 mm x 975 mm
	pliat	800 mm x 540 mm x 700 mm
Tensiune nominală		36 V - 40 V cc. max
Greutate netă		17,6 - 18,8 kg
Grad de protecție		IPX4

*1 Adâncimea de curățare variază în funcție de condițiile de zăpadă.
*2 Adâncimea măsurată la curățarea zăpezii proaspăt căzute.

- Datorită programului nostru continuu de cercetare şi dezvoltare, specificaţiile pot fi modificate fără o notificare prealabilă.
- Specificaţiile pot varia în funcţie de ţară.
- Valoarea greutății nete include cea mai ușoară și cea mai grea combinație de accesorii și cartușul (cartușele) acumulatorului specificate în manualul de instrucțiuni.

Cartuşul acumulatorului şi încărcătorul aplicabile

Cartuşul acumulatorului	BL4020 / BL4025 / BL4040* / BL4040F* / BL4050F* / BL4080F* * : Acumulator recomandat
Încărcător	DC40RA / DC40RB / DC40RC / DC40WA

- Este posibil ca unele cartușe ale acumulatorilor și încărcătoare menționate mai sus să nu fie disponibile în funcție de regiunea dvs. de reședință.

AVERTIZARE: **Utilizaţi numai cartuşele de acumulator şi încărcătoarele enumerate mai sus.** Utilizarea oricăror altor cartuşe de acumulator şi încărcătoare poate duce la rănire şi/sau incendiu.

Simboluri

Mai jos sunt prezentate simbolurile care pot fi utilizate pentru echipament. Asigurați-vă că înțelegeți sensul acestora înainte de utilizare.

	Acordaţi atenţie şi grijă deosebită.
	Citiţi manualul de utilizare.
	Purtaţi cască de protecţie, ochelari şi protecţie pentru urechi.
	Țineți mâinile, picioarele și orice alte părți ale corpului departe de foreza rotativă, pentru a evita accidentările.
	Nu folosiți mâinile pentru a debloca jgheabul.
	Purtați mănuși de protecție și încălțăminte de protecție.
	**ATENȚIE!** Nu priviți direct către lampa de lucru.
	**AVERTIZARE!** Nu expuneți utilajul la ploaie sau la condiții de umiditate. A se păstra uscat.
	**PERICOL!** Pericol de tăiere/dezmembrare – Țineți mâinile, picioarele și îmbrăcămintea departe de foreza rotativă, pentru a evita accidentările.
	Nu folosiți mâinile pentru deblocarea carcasei forezei. Opriți motorul înainte de a îndepărta resturile.
	**ATENȚIE!** Atenție la pietre și alte obiecte străine pe care le poate arunca utilajul.
	Țineți persoanele din zonă și animalele la cel puțin 15 m de utilaj.
	**PERICOL!** FERIȚI-VĂ MÂINILE ȘI PICIOARELE

	**AVERTIZARE!** Deconectați acumulatorul înainte de a efectua lucrări de întreținere.
	Depozitați cartușele acumulatorului în interior, la temperatura camerei. Temperatura scăzută reduce semnificativ performanțele bateriei.
	Opriți motorul înainte de a îndepărta orice resturi. Partea rotativă va continua să funcționeze câteva secunde după oprirea mașinii.
	Nivel de putere acustică garantat în conformitate cu Directiva UE privind zgomotul emis de echipamentele utilizate în exterior.
	Nivel de putere acustică în conformitate cu Regulamentul NSW al Australiei privind atenuarea zgomotului

Destinaţia de utilizare

Această suflantă de zăpadă cu acumulator este destinată îndepărtării și curățării zăpezii de pe trotuare, terase, alei și alte suprafețe asfaltate plane. Nu o utilizați în alte scopuri.

Zgomot

Nivelul de zgomot normal ponderat A determinat în conformitate cu ISO8437-4:
Nivel de presiune acustică (L_{pA}): 70 dB(A) sau mai puţin
Marjă de eroare (K): 3 dB(A)

NOTĂ: Valoarea (valorile) totală(e) a (ale) emisiilor de zgomot declarate a(u) fost măsurată(e) în conformitate cu o metodă de test standard şi poate (pot) fi utilizată(e) pentru compararea unei unelte cu alta.

NOTĂ: Valoarea (valorile) totală(e) a (ale) emisiilor de zgomot declarate poate (pot) fi, de asemenea, utilizată(e) într-o evaluare preliminară a expunerii.

AVERTIZARE: **Purtaţi echipament de protecţie pentru urechi.**

AVERTIZARE: **Emisiile de zgomot în timpul utilizării efective a uneltei electrice poate diferi de valoarea (valorile) nivelului declarat, în funcţie de modul în care unealta este utilizată, în special ce fel de piesă este prelucrată.**

AVERTIZARE: **Asiguraţi-vă că identificaţi măsurile de siguranţă pentru a proteja operatorul, acestea fiind bazate pe o estimare a expunerii în condiţii reale de utilizare (luând în considerare toate părţile ciclului de operare, precum timpii în care unealta a fost oprită, sau a funcţionat în gol, pe lângă timpul de declanşare).**

Vibraţii

Valoarea totală a vibrațiilor continue (suma vectorilor tri-axiali) determinată conform ISO8437-4:
Emisie de vibraţii (a_h): 2,5 m/s^2 sau mai puţin
Marjă de eroare (K): 1,5 m/s^2

NOTĂ: Valoarea (valorile) totală(e) a (ale) nivelului de vibraţii declarat a (au) fost măsurată(e) în conformitate cu o metodă de test standard şi poate (pot) fi utilizată(e) pentru compararea unei unelte cu alta.

NOTĂ: Valoarea (valorile) totală (totale) a (ale) nivelului de vibraţii declarat poate (pot) fi, de asemenea, utilizată (utilizate) într-o evaluare preliminară a expunerii.

AVERTIZARE: **Emisia de vibraţii în timpul utilizării efective a maşinii electrice poate diferi de valoarea (valorile) totală (totale) declarată (declarate), în funcţie de modul în care maşina este utilizată.**

AVERTIZARE: **Asiguraţi-vă că identificaţi măsurile de siguranţă pentru a proteja operatorul, acestea fiind bazate pe o estimare a expunerii în condiţii reale de utilizare (luând în considerare toate părţile ciclului de operare, precum timpii în care unealta a fost oprită, sau a funcţionat în gol, pe lângă timpul de declanşare).**

Declaraţii de conformitate

Numai pentru ţările europene

Declarațiile de conformitate sunt incluse ca Anexa A la acest manual de instrucțiuni.

AVERTIZĂRI DE SIGURANŢĂ

Avertismente generale de siguranţă pentru maşinile electrice

AVERTIZARE **Citiți toate avertizările privind siguranța, instrucțiunile, ilustrațiile și specificațiile furnizate cu această mașină electrică.** Nerespectarea integrală a instrucțiunilor de mai jos poate provoca electrocutări, incendii și/sau accidentări grave.

Păstraţi toate avertismentele şi instrucţiunile pentru consultări ulterioare.

Termenul „maşină electrică” din avertizări se referă la maşinile dumneavoastră electrice acționate de la rețea (prin cablu) sau cu acumulator (fără cablu).

Siguranţa zonei de lucru

1. **Păstraţi zona de lucru curată şi bine iluminată.** Zonele de lucru dezordonate sau întunecate favorizează accidentele.
2. **Nu folosiţi maşina în atmosfere explozive, sau în prezenţa lichidelor, a gazelor sau a pulberilor inflamabile.** Maşinile electrice generează scântei care pot aprinde praful sau vaporii.
3. **Nu permiteţi accesul copiilor şi al vizitatorilor în zona de lucru.** Distragerea atenţiei poate duce la pierderea controlului asupra maşinii.

Siguranţa electrică

1. **Fişele maşinii electrice trebuie să se potrivească la prize. Nu modificaţi niciodată fişele, sub nicio formă. Nu folosiţi prize cu adaptor pentru maşinile cu împământare.** Fişele nemodificate şi prizele corespunzătoare reduc riscul de electrocutare.
2. **Evitaţi contactul corpului cu suprafeţele împământate, precum conducte, radiatoare, cuptoare şi frigidere.** Vă puteţi electrocuta în cazul în care corpul dumneavoastră este legat la pământ.
3. **Nu expuneţi maşina electrică la ploaie sau condiţii de umiditate.** Apa care penetrează maşina electrică sporeşte riscul de electrocutare.
4. **Nu forţaţi cablul de alimentare. Nu transportaţi, trageţi sau deconectaţi niciodată maşina de cablu. Feriţi cablul de alimentare de căldură, uleiuri, muchii tăioase sau piese mobile.** Un cablu de alimentare deteriorat sau încurcat sporeşte riscul de electrocutare.
5. **Când folosiţi maşina electrică în exterior, folosiţi un cablu de extensie pentru exterior.** Folosirea unui cablu de alimentare pentru exterior reduce riscul de electrocutare.
6. **Dacă operarea unei maşini electrice într-o locaţie cu umezeală nu poate fi evitată, utilizaţi o alimentare cu protecţie prin dispozitiv la curent rezidual (RCD).** Utilizarea unei protecţii RCD reduce riscul şocurilor electrice.
7. **Maşinile electrice pot produce câmpuri electromagnetice (CEM), care nu sunt dăunătoare pentru utilizator.** Cu toate acestea, utilizatorii stimulatoarelor cardiace și ai altor dispozitive medicale similare, trebuie să contacteze producătorul dispozitivului și/sau medicul pentru recomandări înainte de a utiliza această maşină electrică.

Siguranţa personală

1. **Fiţi atent şi acţionaţi cu simţul răspunderii atunci când folosiţi o maşină electrică. Nu folosiţi o maşină electrică atunci când sunteţi obosit, când vă aflaţi sub influenţa drogurilor, alcoolului sau a medicamentelor.** Un moment de neatenţie în timpul funcţionării poate cauza vătămări corporale grave.
2. **Purtaţi echipamentul personal de protecţie. Purtaţi întotdeauna ochelari de protecţie.** Echipamentele de protecţie precum masca de protecţie contra prafului, încălţămintea cu talpă antiderapantă, casca sau protecţia pentru urechi utilizate pentru condiţii corespunzătoare vor reduce riscul accidentărilor.
3. **Preveniţi punerea accidentală în funcţiune. Asiguraţi-vă că întrerupătorul este pe poziţia de oprire înainte de conectarea la sursa de alimentare şi/sau la acumulator, înainte de ridicarea sau transportarea uneltei.** Transportarea maşinilor electrice ţinând degetul pe întrerupător sau alimentarea acestora cu întrerupătorul pornit favorizează accidentările.
4. **Îndepărtaţi cheile de scule înainte de a porni maşina electrică.** O cheie ataşată la o piesă în mişcare a maşinii electrice poate cauza vătămări corporale.
5. **Nu vă întindeţi excesiv. Menţineţi-vă permanent echilibrul şi sprijiniţi-vă ferm pe picioare.** Acest lucru va permite un control mai bun al maşinii electrice în situaţii neaşteptate.
6. **Purtaţi haine corespunzătoare. Nu purtaţi îmbrăcăminte prea largă sau bijuterii. Ţineţi-vă părul şi îmbrăcămintea departe de piesele mobile.** Hainele largi, bijuteriile sau părul lung se pot prinde în piesele aflate în mişcare.
7. **Dacă sunt prevăzute dispozitive pentru conectarea la un sistem de extragere şi colectare a prafului, asiguraţi-vă că acestea sunt cuplate şi utilizate corespunzător.** Utilizarea colectării prafului poate reduce pericolele asociate prafului.
8. **Nu lăsaţi familiaritatea obţinută prin utilizarea frecventă a maşinilor să vă permită să vă complăceţi cu situaţia şi să ignoraţi principiile de siguranţă ale maşinii.** O acţiune neglijentă poate provoca accidente grave într-o fracţiune de secundă.
9. **Purtaţi întotdeauna ochelari de protecţie pentru a vă proteja ochii contra rănirii atunci când utilizaţi unelte electrice. Ochelarii trebuie să fie în conformitate cu ANSI Z87.1 în S.U.A., EN 166 în Europa sau AS/NZS 1336 în Australia/Noua Zeelandă. În Australia/Noua Zeelandă se solicită în mod legal şi purtarea unei măşti obligatorii pentru a vă proteja faţa.**

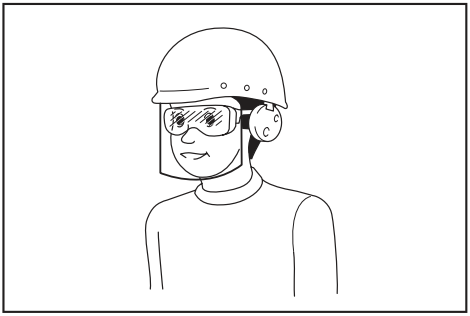

Intră în responsabilitatea angajatorului să impună utilizarea unor echipamente de protecţie şi siguranţă adecvate de către utilizatorii maşinii şi de către celelalte persoane din imediata apropiere a zonei de lucru.

Utilizarea şi îngrijirea maşinilor electrice

1. **Nu forţaţi maşina electrică. Folosiţi maşina electrică corespunzătoare pentru aplicaţie.** Maşina electrică corespunzătoare va efectua operaţiunea mai bine şi în mai multă siguranţă dacă este folosită la rata pentru care a fost concepută.
2. **Nu folosiţi maşina electrică dacă întrerupătorul nu funcţionează.** Orice maşină electrică care nu poate fi controlată din întrerupător este periculoasă şi trebuie să fie reparată.
3. **Deconectaţi fişa de la sursa de curent electric şi/sau, dacă sunt detaşabile, scoateţi acumulatoarele maşinii înainte de a face reglaje, schimba accesoriile sau de a depozita maşinile electrice.** Măsurile de siguranţă preventive reduc riscul de a porni accidental maşina electrică.
4. **Depozitaţi maşinile electrice pe care nu le folosiţi într-un loc care nu se află la îndemâna copiilor sau a persoanelor ce nu sunt familiarizate cu instrucţiunile de utilizare ale maşinilor**

electrice. Maşinile electrice sunt periculoase dacă nu sunt folosite corespunzător.

5. **Întreţineţi sculele electrice şi accesoriile. Verificaţi posibila aliniere incorectă sau posibila blocare a pieselor mobile, deteriorarea componentelor sau orice alte condiţii care pot afecta funcţionarea sculei electrice. Dacă este deteriorată, reparaţi scula electrică înainte de utilizare.** Multe accidente sunt provocate de sculele electrice întreţinute necorespunzător.
6. **Păstraţi instrumentele de tăiere curate şi ascuţite.** Instrumentele de tăiere bine întreţinute nu se vor gripa şi sunt mai uşor de controlat.
7. **Utilizaţi maşina electrică, accesoriile şi capetele uneltelor etc. conform acestor instrucţiuni, luând în considerare condiţiile de lucru şi lucrarea care trebuie efectuată.** Utilizarea maşinii electrice pentru operaţiuni diferite de cele pentru care a fost destinată poate avea ca rezultat o situaţie periculoasă.
8. **Asiguraţi-vă că suprafeţele de prindere sunt uscate, curate şi fără ulei sau unsoare.** Mânerele și suprafețele de prindere alunecoase nu permit manipularea și controlul maşinii în condiții de siguranță în situații neașteptate.
9. **Atunci când utilizați maşina, nu purtați mănuși de lucru din material textil, care ar putea rămâne blocate.** Blocarea mănușilor de lucru din material textil în piesele mobile ar putea rezulta în vătămări corporale.

Utilizarea şi îngrijirea acumulatorului maşinii

1. **Efectuaţi reîncărcarea numai cu încărcătorul specificat de producător.** Un încărcător adecvat pentru un anumit tip de acumulator poate prezenta risc de incendiu dacă este utilizat cu alt tip de acumulator.
2. **Folosiţi maşinile electrice numai cu acumulatoarele special destinate acestora.** Utilizarea altor acumulatoare poate prezenta risc de rănire şi de incendiu.
3. **Când nu folosiţi cartuşul de acumulatori, ţineţi-l la distanţă de obiecte metalice precum agrafe de birou, monede, chei, cuie, şuruburi sau alte obiecte metalice mici, ce pot constitui o legătură între cele două borne.** Scurtcircuitarea bornelor acumulatorului poate provoca arsuri sau incendii.
4. **În condiţii extreme, lichidul poate fi eliminat din acumulator; evitaţi contactul cu acesta. Dacă intraţi în contact accidental, clătiţi bine cu apă zona afectată. Dacă lichidul intră în contact cu ochii, consultaţi şi un medic.** Lichidul eliminat din acumulator poate provoca iritaţii sau arsuri.
5. **Nu utilizaţi un acumulator sau o unealtă care este avariată sau modificată.** Bateriile avariate sau modificate pot prezenta comportament imprevizibil ce poate cauza incendii, explozii sau risc de rănire.
6. **Nu expuneţi un acumulator sau o unealtă la foc sau la temperaturi excesive.** Expunerea la foc sau la temperaturi mai mari de 130 °C poate cauza explozii.
7. **Urmaţi toate instrucţiunile de încărcare şi nu încărcaţi acumulatorul sau unealta la temperaturi din afara intervalului specificat în instrucţiuni.** Încărcarea incorectă sau la temperaturi din afara intervalului specificat poate cauza deteriorarea bateriei şi creşterea riscului de incendiu.

Service

1. **Maşina electrică trebuie să fie reparată de un expert, folosind piese identice de schimb.** Astfel se menţin siguranţa şi fiabilitatea maşinii electrice.
2. **Nu reparaţi niciodată acumulatoarele avariate.** Repararea acumulatoarelor trebuie efectuată numai de către producător sau de furnizorii de service autorizaţi.
3. **Respectaţi instrucţiunile de lubrifiere şi de schimbare a accesoriilor.**

Avertizări de siguranță pentru suflanta pentru zăpadă

Informații generale

1. **Acest utilaj poate să taie mâini și picioare și să arunce obiecte. Nerespectarea următoarelor instrucțiuni privind siguranța poate conduce la vătămări grave.**

Instruire

1. **Citiți și asigurați-vă că înțelegeți și respectați toate instrucțiunile cu privire la utilaj și din manual înainte de a utiliza suflanta pentru zăpadă. Familiarizați-vă foarte bine cu comenzile și cu utilizarea corectă a mașinii. Familiarizați-vă cu acțiunea de oprire a suflantei pentru zăpadă și de decuplare rapidă a comenzilor.**
2. **Nu permiteți niciodată copiilor să utilizeze utilajul. Nu permiteți niciodată adulților să utilizeze utilajul fără o instruire corespunzătoare.**
3. **Țineți toate persoanele, în special copiii mici, departe de zona de operare.**
4. **Lucrați cu atenție pentru a evita alunecarea sau căderea, în special atunci când utilizați utilajul în sens invers.**
5. **Expunerea la vibrații pentru perioade îndelungate și neîntrerupte lezează vasele sanguine sau sistemul nervos al operatorului și provoacă simptome în degete, mâini, brațe sau umeri. Rotația posturilor și pauzele de odihnă la momentul potrivit pot contribui la reducerea expunerii la vibrații. Persoanele neobișnuite cu munca, cum ar fi persoanele în vârstă, trebuie să fie atente în special la efortul la care este supus organismul.**
6. **Acordați atenție mediului înconjurător când utilizați utilajul pe drumurile publice.** Consultați întotdeauna și respectați reglementările și codurile locale privind siguranța rutieră.

Pregătire

1. **Inspectați cu atenție zona în care urmează să fie utilizat utilajul și îndepărtați toate prețurile, sănii le, scândurile, pietrele, cablurile electrice, crengile, pietrișul și alte obiecte străine.**

Rețineți că anumite obiecte pot să nu fie observate atunci când sunt acoperite cu zăpadă. Obiectele aruncate pot provoca vătămări corporale.

2. **Nu utilizați utilajul fără să purtați îmbrăcăminte de iarnă adecvată. Evitați hainele largi care pot fi prinse în componentele mobile. Purtați încălțăminte care va îmbunătăți păstrarea echilibrului pe suprafețele alunecoase.**
3. **Purtați întotdeauna ochelari de protecție sau protecții pentru ochi în timpul utilizării sau în timp ce efectuați reglări sau reparații, pentru a proteja ochii împotriva obiectelor străine care pot fi aruncate de utilaj.**
4. **Nu încercați niciodată să executați reglaje în timp ce motorul este în funcțiune.**
5. **Purtați echipamentul personal de protecție. Purtați întotdeauna ochelari de protecție.** Echipamentele de protecție precum masca de protecție contra prafului, încălțămintea cu talpă antiderapantă, casca sau protecția pentru urechi utilizate pentru condiții corespunzătoare vor reduce riscul accidentărilor.
6. **Îndepărtați zăpada acumulată pe plafonul utilajului înainte de a instala sau scoate cartușul acumulatorului.**

Operarea

1. **Nu apropiați mâinile sau picioarele și nu le țineți sub piesele rotative. Păstrați în permanență distanța față de orificiul de descărcare.**
2. **Nu utilizați suflanta pentru zăpadă pe alei sau cărări cu pietriș. Acordați atenție maximă atunci când traversați alei sau cărări cu pietriș. Fiți atenți mereu la pericolele ascunse sau atunci când utilizați utilajul în apropierea drumurilor publice.**
3. **După lovirea unui obiect străin, opriți motorul, scoateți acumulatorul din utilaj, inspectați cu atenție suflanta pentru zăpadă pentru a detecta eventuale deteriorări și reparați deteriorările înainte de a repune în funcțiune și a utiliza suflanta pentru zăpadă.**
4. **Dacă utilajul începe să vibreze anormal, opriți motorul și verificați imediat care este cauza.** În general, vibrațiile indică faptul că ceva nu este în regulă.
5. **Opriți motorul și scoateți acumulatorul din utilaj ori de câte ori părăsiți poziția de operare, înainte de deblocarea carcasei rotorului sau jgheabul de evacuare și când efectuați orice reparații, reglaje sau inspecții.**
6. **Acordați atenție maximă atunci când utilizați utilajul pe suprafețe înclinate.**
7. **Nu utilizați niciodată utilajul fără apărătoare corespunzătoare și alte dispozitive de siguranță și protecție montate și în stare de funcționare.**
8. **Nu îndreptați niciodată materialul evacuat spre alte persoane sau spre zone în care se pot produce daune materiale. Asigurați-vă că nu sunt în apropiere copii și alte persoane.**
9. **Nu suprasolicitați utilajul, încercând să curățați zăpada la o viteză prea mare.**
10. **Nu utilizați niciodată utilajul la viteze mari de transport pe suprafețe alunecoase. Priviți în spate și procedați cu atenție atunci când utilizați utilajul în sens invers.**
11. **Decuplați alimentarea cu energie a rotorului atunci când utilajul este transportat sau nu este utilizat.**
12. **Utilizați numai piese auxiliare și accesorii aprobate de producătorul utilajului.**
13. **Nu utilizați niciodată utilajul fără condiții bune de vizibilitate și lumină. Asigurați-vă întotdeauna că aveți un echilibru bun și țineți bine mânerele.**
14. **Nu alergați niciodată.** Nerespectarea acestei indicații poate duce la alunecări, împiedicări, căderi sau coliziuni care pot provoca vătămări corporale.
15. **Nu atingeți niciodată motorul sau utilajul fierbinte.**
16. **Țineți-vă toate părțile corpului și hainele largi la distanță de componentele mobile.** Astfel, reduceți posibilitatea de a vă răni la contactul cu componentele mobile.
17. **Evitați utilizarea utilajului pe ploaie, pe pante umede, în locuri alunecoase sau pe suprafețe instabile.**
18. **Mențineți cu atenție echilibrul utilajului în timpul manevrei de oprire de urgență.** Pierderea controlului utilajului înainte ca piesele rotative să se oprească complet poate cauza accidentarea gravă a dvs. și a altor persoane din zona de lucru.
19. **Nu folosiți niciodată utilajul când în apropiere se află persoane, în special copii, sau animale de companie.** Zăpada evacuată sau alte obiecte pot cauza vătămări grave.
20. **În timpul funcționării, țineți persoanele sau animalele la cel puțin 15 m (50 ft) distanță de utilaj. Opriți utilajul atunci când o persoană se apropie de dvs. Când lucrați cu două sau mai multe persoane, păstrați o distanță de cel puțin 15 m (50 ft) între persoane și desemnați un supraveghetor.**
21. **Utilajul poate fi operat de un singur operator. Nu operați utilajul cu două sau mai multe persoane în același timp.**
22. **Componentele utilajului pot îngheța în anumite condiții la temperaturi de îngheț. Nu utilizați utilajul în timp ce componentele mecanice ale acestuia îngheață.**
23. **Nu utilizați utilajul pe lacuri înghețate, râuri sau pe suprafețe similare.** Gheața spartă poate prezenta un risc de cădere prin gheață, care poate conduce la deces sau la vătămare gravă.
24. **Nu utilizați utilajul în condiții de ninsoare, ploaie sau umiditate. Nu expuneți utilajul la ploaie sau umiditate.** Apa care intră în utilaj poate crește riscul de electrocutare sau de funcționare incorectă, ceea ce poate conduce la vătămări corporale.
25. **Nu utilizați utilajul în medii explozive, cum ar fi în prezența lichidelor, a gazelor sau a pulberilor inflamabile.** Utilajul provoacă scântei care pot aprinde pulberile sau vaporii.

Curățarea unui jgheab de evacuare înfundat

1. **Atingerea cu mâna a rotorului aflat în mișcare în interiorul jgheabului de evacuare este cea mai frecventă cauză de rănire asociată cu suflantele pentru zăpadă. Nu utilizați niciodată mâinile pentru a curăța jgheabul de evacuare.**
2. **Pentru a curăța jgheabul:**
   - **Opriți utilajul și scoateți acumulatorul.**
   - **Așteptați 10 secunde pentru a vă asigura că rotorul s-a oprit din mișcare.**
   - **Utilizați întotdeauna un instrument de curățare și nu mâinile.**

Întreținere și depozitare

1. **Verificați, la intervale frecvente, dacă bolțurile sunt bine strânse, pentru a vă asigura că echipamentul este într-o stare de funcționare sigură.**
2. **Consultați întotdeauna manualul de instrucțiuni pentru detalii importante, dacă suflanta pentru zăpadă trebuie depozitată pentru o perioadă lungă de timp.**
3. **Întrețineți sau înlocuiți etichetele de siguranță, după caz.**
4. **Țineți utilajul pornit pentru câteva minute după suflarea zăpezii pentru a preveni înghețarea rotorului.**
5. **Atunci când curățați, reparați sau inspectați suflanta pentru zăpadă, opriți motorul și asigurați-vă că rotorul și toate componentele mobile s-au oprit. Scoateți acumulatorul din utilaj pentru a preveni pornirea accidentală a motorului de către alte persoane.**
6. **Îndepărtați orice cheie înainte de a porni utilajul.** O cheie lăsată atașată la utilaj poate cauza vătămări corporale.

Siguranța electrică și a acumulatorului

1. **Nu aruncați acumulatorul(ii) în foc.** Elementul poate exploda. Consultați codurile locale pentru posibile instrucțiuni speciale privind eliminarea.
2. **Nu deschideți și nu dezmembrați acumulatorul(ii).** Electrolitul eliberat este coroziv și poate cauza afecțiuni ale pielii și ochilor. Acesta poate fi toxic dacă este înghițit.
3. **Nu încărcați acumulatorul în ploaie sau în zone cu zăpadă sau umezeală.**
4. **Nu încărcaţi acumulatorul în exterior.**
5. **Nu manipulați încărcătorul, inclusiv fișa și bornele acestuia, cu mâinile ude.**
6. **Evitați mediile periculoase. Nu utilizați mașina în locuri cu umezeală și nu o expuneți la ploaie.** Dacă intră apă în mașină, crește riscul de electrocutare.

Instrucțiuni de siguranță suplimentare

1. **Verificați dacă există eventuale componente defecte** – Înainte de a continua utilizarea aparatului, ar trebui să verificați cu atenție apărătorile sau alte componente care sunt deteriorate, pentru a stabili dacă funcționarea va fi corespunzătoare. Verificați alinierea componentelor mobile, funcționarea liberă a componentelor mobile, starea fizică a componentelor, montarea sau orice altă stare care ar putea afecta operarea acestora. O apărătoare sau orice altă componentă care este deteriorată trebuie să fie reparată în mod corespunzător sau înlocuită de către un atelier de service autorizat, cu excepția cazurilor în care se prevede altfel în acest manual.
2. **Evitați pornirea accidentală. Nu transportați utilajul când cartușul acumulatorului este instalat și ținând degetul pe întrerupător. Asigurați-vă că întrerupătorul este oprit atunci când instalați cartușul acumulatorului.**

PĂSTRAŢI ACESTE INSTRUCŢIUNI.

⚠*AVERTIZARE:* NU permiteţi comodităţii şi familiarizării cu produsul (obţinute prin utilizare repetată) să înlocuiască respectarea strictă a normelor de securitate pentru acest produs.

FOLOSIREA INCORECTĂ sau nerespectarea normelor de securitate din acest manual de instrucţiuni poate provoca vătămări corporale grave.

Instrucţiuni importante privind siguranţa pentru cartuşul acumulatorului

1. **Înainte de a folosi cartuşul acumulatorului, citiţi toate instrucţiunile şi atenţionările de pe (1) încărcătorul acumulatorului, (2) acumulator şi (3) produsul care foloseşte acumulatorul.**
2. **Nu dezasamblaţi şi nu interveniţi asupra cartuşului acumulatorului.** Acest lucru poate cauza incendii, căldură excesivă sau explozii.
3. **Dacă timpul de funcţionare s-a redus excesiv, întrerupeţi imediat funcţionarea. Aceasta poate prezenta risc de supraîncălzire, posibile arsuri şi chiar explozie.**
4. **Dacă electrolitul pătrunde în ochi, clătiţi bine ochii cu apă curată şi consultaţi imediat un medic. Există risc de orbire.**
5. **Nu scurtcircuitaţi cartuşul acumulatorului:**
   (1) **Nu atingeţi bornele cu niciun material conductor.**
   (2) **Evitaţi depozitarea cartuşului acumulatorului la un loc cu alte obiecte metalice cum ar fi cuie, monede etc.**
   (3) **Nu expuneţi cartuşul acumulatorului la apă sau ploaie.**

   Un scurtcircuit al acumulatorului poate provoca un flux puternic de curent electric, supraîncălzire, posibile arsuri şi chiar defectarea maşinii.
6. **Nu depozitaţi şi nu utilizaţi maşina şi cartuşul acumulatorului în locuri în care temperatura poate atinge sau depăşi 50 °C (122 °F).**
7. **Nu incineraţi cartuşul acumulatorului chiar dacă acesta este grav deteriorat sau complet**

uzat. Cartuşul acumulatorului poate exploda în foc.

8. **Nu introduceţi cuie în cartuşul acumulatorului, nu îl tăiaţi, striviţi, aruncaţi sau scăpaţi şi nu îl loviţi cu un obiect dur.** Astfel de acţiuni pot provoca incendii, căldură excesivă sau explozii.
9. **Nu utilizaţi un acumulator deteriorat.**
10. **Acumulatorii Li-Ion încorporaţi se supun cerinţelor Legislaţiei privind substanţele periculoase.**
    Pentru transporturi comerciale, efectuate de exemplu de către părţi terţe, expeditori, trebuie respectate cerinţele speciale de ambalare şi etichetare.
    Pentru pregătirea articolului care urmează să fie expediat, este necesară consultarea unui expert în materiale periculoase. Vă rugăm să respectaţi, de asemenea, reglementările naţionale, care pot fi mai detaliate.
    Izolaţi sau acoperiţi contactele deschise şi împachetaţi acumulatorul în aşa fel încât să nu se poată mişca în ambalaj.
11. **Atunci când eliminaţi la deşeuri cartuşul acumulatorului, scoateţi-l din maşină şi eliminaţi-l într-un loc sigur. Respectaţi normele naţionale privind eliminarea la deşeuri a acumulatorului.**
12. **Utilizaţi acumulatoarele numai cu produsele specificate de Makita.** Instalarea acumulatoarelor în produse neconforme poate cauza incendii, căldură excesivă, explozii sau scurgeri de electrolit.
13. **Dacă maşina nu este utilizată o perioadă lungă de timp, acumulatorul trebuie scos din acesta.**
14. **În timpul utilizării şi după aceea, cartuşul acumulatorului se poate încălzi, ceea ce poate cauza arsuri sau arsuri la temperaturi scăzute. Fiţi atenţi la manipularea cartuşelor de acumulator atunci când sunt fierbinţi.**
15. **Nu atingeţi borna maşinii imediat după utilizare, întrucât se poate încălzi foarte tare şi poate provoca arsuri.**
16. **Nu lăsaţi să pătrundă aşchii, praf sau pământ în borne, în orificii şi în canelurile cartuşului acumulatorului.** Acest lucru poate provoca încălzirea, aprinderea, explozia și defectarea mașinii sau a cartușului acumulatorului, cauzând arsuri sau vătămări corporale.
17. **Nu utilizaţi cartuşul acumulatorului în apropierea liniilor electrice de înaltă tensiune, cu excepţia cazului în care maşina suportă utilizarea în apropierea liniilor electrice de înaltă tensiune.** Acest lucru poate duce la funcţionarea necorespunzătoare sau la defectarea maşinii sau a cartuşului acumulatorului.
18. **Ţineţi acumulatorul la distanţă de copii.**

PĂSTRAŢI ACESTE INSTRUCŢIUNI.

ATENŢIE: **Folosiţi numai acumulatori Makita originali.** Acumulatorii Makita care nu sunt originali şi acumulatorii care au suferit modificări se pot aprinde, provocând incendii, leziuni corporale şi daune. De asemenea, anulează garanţia oferită de Makita pentru unealta şi încărcătorul Makita.

NOTĂ: Makita nu este responsabilă pentru niciun accident rezultat din utilizarea unor acumulatori Makita care nu sunt originali sau a unor acumulatori care au suferit modificări. Acumulatorii Makita originali au fost evaluați riguros pentru a se stabili compatibilitatea cu mașinile și încărcătoarele Makita, în conformitate cu legislația aplicabilă și cu standardele de siguranță.

Sfaturi pentru obţinerea unei durate maxime de exploatare a acumulatorului

1. **Încărcaţi cartuşul acumulatorului înainte de a se descărca complet. Întrerupeţi întotdeauna funcţionarea maşinii şi încărcaţi cartuşul acumulatorului când observaţi o scădere a puterii maşinii.**
2. **Nu reîncărcaţi niciodată un acumulator complet încărcat. Supraîncărcarea va scurta durata de exploatare a acumulatorului.**
3. **Încărcaţi cartuşul acumulatorului la temperatura camerei, între 10 °C - 40 °C (50 °F - 104 °F). Lăsaţi un acumulator fierbinte să se răcească înainte de a-l încărca.**
4. **Atunci când nu utilizaţi cartuşul acumulatorului, scoateţi-l din maşină sau din încărcător.**
5. **Încărcaţi cartuşul acumulatorului în cazul în care nu a fost utilizat pe o perioadă mai lungă (mai mult de şase luni).**

ASAMBLARE

AVERTIZARE: **Asigurați-vă întotdeauna că ați scos cartușul acumulatorului înainte de a efectua orice acțiune asupra mașinii.** Dacă nu scoateți cartușul acumulatorului, se pot produce vătămări corporale grave în urma pornirii accidentale.

AVERTIZARE: **Nu porniți niciodată utilajul dacă acesta nu este complet asamblat.** Utilizarea utilajului în stare parțial asamblată poate duce la vătămări corporale grave.

Configurarea mânerului

Instalarea mânerului din mijloc

1. Atașați o clemă pentru cablu atât pe mânerul din mijloc, cât și pe mânerul superior, înainte de asamblare.

Treceți capătul mânerului prin clemă. Apoi, rotiți clema pentru cablu până când deschiderea clemei este orientată în jos.

► **Fig.1:** **1.** Clemă pentru cablu **2.** Clemă **3.** Deschidere clemă

NOTĂ: **Atașați clemele pentru cablu în pozițiile corecte, conform instrucțiunilor din acest manual, astfel încât cablurile să nu se agațe de componentele mânerului sau în jurul acestora.**

2. Atașați capetele deschise ale mânerului din mijloc la cadrele laterale ale mânerului inferior.

***NOTĂ:* Așezați cablurile flexibile în interiorul cadrului mânerului din mijloc, pentru a preveni încurcarea acestora.**

NOTĂ: Separați ușor capetele mânerului pentru a lărgi mânerul când îl glisați peste mânerul inferior.

3. Aliniați orificiile din mânerul din mijloc și mânerul inferior, astfel încât să poată fi introduse șuruburile de fixare.

4. Introduceți bolțurile de fixare prin orificii din interiorul cadrelor mânerelor și fixați mânerele cu butoanele de mâner din exterior.

► **Fig.2:** **1.** Cap bolț **2.** Bolț de fixare **3.** Buton de mâner **4.** Mâner din mijloc **5.** Mâner inferior **6.** Cabluri flexibile **7.** Mâner superior **8.** Clemă pentru cablu

NOTĂ: Rețineți că bolțul cu filet dublu necesită strângerea de două ori a butonului de mâner; primul filet (exterior) pentru fixarea aproximativă a componentelor mânerului și al doilea filet (interior) pentru fixarea componentelor mânerului.

NOTĂ: Asigurați-vă că introduceți bolțul corect, astfel încât capul curbat al bolțului să se potrivească perfect pe cadrul mânerului.

Instalarea mânerului superior

1. Atașați capetele deschise ale mânerului superior la cadrele laterale ale mânerului din mijloc.

***NOTĂ:* Așezați cablurile flexibile sub cadrul mânerului din mijloc, pentru a preveni încurcarea acestora.**

NOTĂ: Separați ușor capetele mânerului pentru a lărgi mânerul când îl glisați peste mânerul din mijloc.

2. Aliniați orificiile din mânerele din mijloc și inferioare, astfel încât să poată fi introduse bolțurile de fixare.

3. Introduceți bolțurile de fixare prin orificii din interiorul cadrelor mânerelor și fixați mânerele cu butoanele de mâner din exterior.

► **Fig.3:** **1.** Cap bolț **2.** Bolț de fixare **3.** Buton de mâner **4.** Mâner superior **5.** Mâner din mijloc **6.** Cabluri flexibile **7.** Clemă pentru cablu

NOTĂ: Rețineți că bolțul cu filet dublu necesită strângerea de două ori a butonului de mâner; primul filet (exterior) pentru fixarea aproximativă a componentelor mânerului și al doilea filet (interior) pentru fixarea componentelor mânerului.

NOTĂ: Asigurați-vă că introduceți bolțul corect, astfel încât capul curbat al bolțului să se potrivească perfect pe cadrul mânerului.

4. Organizați cablurile confortabil cu cele 2 cleme pentru cabluri.

Prindeți cablurile drept, pe cadrele mânerului din mijloc și mânerului superior. Lăsați cablurile să treacă de-a lungul și în interiorul mânerelor.

Instalarea dispozitivului de îndepărtare a zăpezii

Atașați dispozitivul de îndepărtare a zăpezii și gheții la suporturile pentru unelte de pe mânerul inferior, după asamblarea componentelor mânerului.

► **Fig.4:** **1.** Dispozitiv de îndepărtare a zăpezii și gheții **2.** Suporturi pentru unelte

Montarea jgheabului de evacuare

1. Aliniați orificiul pilot de pe jgheabul de evacuare cu simbolul de pe carcasa jgheabului.

2. Rotiți jgheabul de evacuare în direcția indicată de săgeata de pe carcasa jgheabului de evacuare, până când orificiul pilot se aliniază cu simbolul .

► **Fig.5:** **1.** Jgheabul de evacuare **2.** Carcasa jgheabului de evacuare

3. Strângeți manual șurubul jgheabului de evacuare pentru a fixa jgheabul de evacuare în poziție.

► **Fig.6:** **1.** Șurubul jgheabului de evacuare

***NOTĂ:* Asigurați-vă că deflectorul de pe jgheabul de evacuare este complet asamblat.** Un deflector asamblat parțial poate cauza o evacuare insuficientă a zăpezii.

► **Fig.7:** **1.** Deflector **2.** Jgheabul de evacuare

DESCRIEREA FUNCŢIILOR

***ATENŢIE:* Asigurați-vă întotdeauna că utilajul este oprit și cartușul acumulatorului este scos, înainte de a regla sau a verifica funcționarea utilajului.**

Instalarea sau scoaterea cartuşului acumulatorului

***ATENŢIE:* Întotdeauna opriţi maşina înainte de montarea sau demontarea cartuşului acumulatorului.**

***ATENŢIE:* Ţineţi ferm maşina şi cartuşul acumulatorului la instalarea sau scoaterea cartuşului acumulatorului.** În caz contrar, acestea vă pot aluneca din mâini, ceea ce poate conduce la defectarea maşinii şi a cartuşului acumulatorului, precum şi la vătămări corporale.

***ATENŢIE:* Asigurați-vă că blocați capacul acumulatorului înainte de utilizare.** În caz contrar, noroiul, murdăria sau apa pot provoca deteriorarea utilajului sau a cartușului acumulatorului.

***ATENŢIE:* Introduceţi întotdeauna complet cartuşul acumulatorului, până când indicatorul roşu nu mai este vizibil.**

***ATENŢIE:* Nu forţaţi cartuşul acumulatorului la montare.** Dacă acesta nu glisează uşor, înseamnă că a fost introdus incorect.

***ATENŢIE:* Țineți deschis capacul acumulatorului la instalarea sau la scoaterea cartușului acumulatorului.**

Pentru montarea cartuşului de acumulator:

1. Ridicaţi capacul acumulatorului pentru a-l deschide.

2. Aliniaţi limba cartuşului acumulatorului cu fanta de pe maşină. Glisaţi cartuşul acumulatorului până când se blochează în poziţie cu un mic declic.

► **Fig.8:** **1.** Indicator roşu **2.** Buton **3.** Cartuşul acumulatorului

3. Închideţi capacul acumulatorului.

Pentru demontarea cartuşului de acumulator:

1. Ridicaţi capacul acumulatorului pentru a-l deschide.

2. Trageţi cartuşul acumulatorului din maşină, glisând butonul de pe partea frontală a cartuşului.

3. Închideţi capacul de acumulator.

Sistem de protecţie maşină/ acumulator

Maşina este prevăzută cu un sistem de protecţie a maşinii/acumulatorului. Acest sistem întrerupe automat alimentarea motorului pentru a extinde durata de funcţionare a maşinii şi a acumulatorului. Maşina se va opri automat cu luminile indicatoare în timpul funcţionării dacă maşina sau acumulatorul se află într-una dintre situaţiile următoare:

Protecţie la suprasarcină

Când acumulatorul este utilizat într-un mod care determină un consum anormal de mare de curent, maşina se opreşte automat şi luminile frontale luminează intermitent. În această situaţie, opriţi maşina şi întrerupeţi aplicaţia care a dus la suprasolicitarea maşinii. Apoi reporniţi maşina.

Protecţie la supraîncălzire

Când acumulatorul se supraîncălzeşte, maşina se opreşte automat şi luminile frontale luminează intermitent. În acest caz, lăsaţi acumulatorul să se răcească înainte de a porni din nou maşina.

Protecţie la supradescărcare

Când capacitatea acumulatorului devine scăzută, maşina se opreşte automat şi lampa indicatoare luminează intermitent. Dacă maşina nu porneşte nici după ce acţionaţi din nou întrerupătorul şi lampa indicatoare luminează, puterea acumulatorului nu este suficientă pentru funcţionare. Scoateţi acumulatorul din maşină şi încărcaţi acumulatorul.

► **Fig.9:** **1.** Lampă indicatoare

Măsuri de protecţie împotriva altor cauze

Sistemul de protecţie este, de asemenea, conceput pentru alte cauze care ar putea deteriora maşina şi îi permite acesteia să se oprească automat. Parcurgeţi toţi paşii următori pentru a elimina cauzele, atunci când maşina a fost oprită temporar sau a fost scoasă din funcţiune.

1. Opriţi maşina, apoi porniţi-o din nou pentru a relua.
2. Încărcaţi acumulatorul (acumulatorii) sau înlocuiţi-l (înlocuiţi-i) cu un acumulator (acumulatori) încărcat (încărcaţi).
3. Lăsaţi maşina şi acumulatorul (acumulatorii) să se răcească.

Dacă nu se poate observa nicio îmbunătăţire prin resetarea sistemului de protecţie, contactaţi centrul local de service Makita.

NOTĂ: **Dacă maşina se opreşte dintr-o cauză diferită de cele prezentate mai sus, consultaţi secţiunea referitoare la depanare.**

Indicarea capacităţii rămase a acumulatorului

Apăsaţi butonul de verificare de pe cartuşul acumulatorului, astfel încât să se indice capacităţile rămase ale acumulatorului. Lămpile indicatorului vor lumina timp de câteva secunde.

► **Fig.10:** **1.** Lămpi indicatoare **2.** Buton de verificare

Lămpi indicatoare			Capacitate rămasă
Iluminat	Oprit	Iluminare intermitentă	
■ ■ ■ ■			între 75% şi 100%
■ ■ ■ □			între 50% şi 75%
■ ■ □ □			între 25% şi 50%
■ □ □ □			între 0% şi 25%
◪ □ □ □			Încărcaţi acumulatorul.
■ ■ □ □ ↑ ↓ □ □ ■ ■			Este posibil ca acumulatorul să fie defect.

NOTĂ: În funcţie de condiţiile de utilizare şi temperatura ambientală, indicaţia poate fi uşor diferită de capacitatea reală.

NOTĂ: Prima lampă indicatoare (extremitatea stângă) va lumina intermitent când sistemul de protecţie a acumulatorului funcţionează.

Acţionarea întrerupătorului

⚠***AVERTIZARE:*** **Înainte de a instala cartuşul acumulatorului, verificaţi întotdeauna dacă pârghia de comutare funcţionează corect şi revine în poziţia iniţială după ce este eliberată.** Utilizarea maşinii cu un comutator care nu funcţionează corect poate duce la pierderea controlului şi la accidentări grave.

⚠***AVERTIZARE:*** **Nu lipiţi NICIODATĂ şi nu anulaţi scopul şi funcţia butonului de blocare şi a manetei întrerupătorului.**

NOTĂ: Mașina nu pornește fără a apăsa pe butonul de deblocare chiar dacă pârghia de comutare este trasă.

NOTĂ: Mașina poate să nu pornească din cauza suprasarcinii atunci când încercați să o utilizați pe zăpadă abundentă. În acest caz, setați o viteză de lucru mai redusă și diminuați ritmul de lucru.

Această mașină este echipată cu buton de deblocare. Dacă observați ceva neobișnuit la butonul de deblocare, opriți imediat funcționarea și solicitați verificarea acestuia de către cel mai apropiat Centru de service autorizat Makita.

1. Montați cartușul acumulatorului și apoi închideți capacul acumulatorului.

2. Apăsați și mențineți butonul de deblocare. Apoi trageți maneta comutatorului spre dvs.

Puteți elibera butonul de deblocare după ce motorul începe să funcționeze.

► **Fig.11:** **1.** Buton de deblocare **2.** Levier de comutare

3. Eliberați pârghia de comutare pentru a opri motorul.

Lumini frontale

⚠*ATENŢIE:* Nu priviţi direct în raza sau în sursa de lumină.

Luminile frontale vă pot ilumina drumul într-o zonă întunecată. Pentru a aprinde lămpile frontale, apăsați butonul de lumină.

► **Fig.12:** **1.** Buton de lumină **2.** Lumini frontale

Lampă indicatoare

Lampa situată pe panoul de control indică nivelul rămas al acumulatorului. Lampa începe să lumineze intermitent atunci când capacitatea acumulatorului scade sub 20%. Utilizarea în continuare a capacității rămase a acumulatorului va opri mașina, iar lampa de avertizare se va aprinde.

► **Fig.13:** **1.** Lampă indicatoare

Dispozitiv de îndepărtare a zăpezii și gheții

Utilizați un dispozitiv manual pentru îndepărtarea zăpezii, care ajută la curățarea zăpezii și gheții acumulate în capacul de admisie a zăpezii (capota forezei) și în carcasa jgheabului de evacuare. Dispozitivul poate fi montat pe mânerul inferior, la îndemână.

Îndepărtarea zăpezii din zone greu accesibile
► **Fig.14**

Curățarea zăpezii din locuri nedorite
► **Fig.15**

OPERAREA

⚠*AVERTIZARE:* Fiți deosebit de atent pentru a menține permanent controlul asupra mașinii. Nu permiteți mașinii să devieze evacuarea către dvs. sau către o persoană aflată în apropierea zonei de lucru. Nepăstrarea unui control adecvat al mașinii poate duce la răniri grave pentru dvs. și persoanele din jur.

⚠*AVERTIZARE:* Țineți mâinile și picioarele departe de foreză.

⚠*ATENŢIE:* Instalaţi în siguranţă jgheabul de evacuare în maşină înainte de a începe lucrul.

⚠*ATENŢIE:* Nu utilizaţi niciodată maşina pe acoperişuri, în locuri înalte, pe pante abrupte, pe gheaţă sau pe alte suprafeţe instabile. În caz contrar, pot avea loc accidente grave.

⚠*ATENŢIE:* Nu îndreptaţi niciodată maşina către dvs., către alte persoane sau animale. Zăpada evacuată sau alte obiecte pot cauza vătămări grave.

⚠*ATENŢIE:* Acordaţi atenţie direcţiei din care bate vântul. Reglați direcția de evacuare a zăpezii în funcție de direcția vântului, astfel încât zăpada evacuată să nu creeze un pericol pentru operator sau pentru persoanele din jur.

⚠*ATENŢIE:* Îndepărtaţi pietrele, sârmele, pietrişul, gunoaiele, buruienile şi orice alte obstacole din zona de lucru înainte de începerea sezonului de zăpadă.

⚠*ATENŢIE:* Întotdeauna scoateţi cartuşul acumulatorului şi purtaţi mănuşi înainte de a îndepărta obiectele străine care blochează fluxul de zăpadă.

Setările suflantei

⚠*AVERTIZARE:* Nu aşezaţi niciodată mâna sau piciorul sub corpul maşinii atunci când efectuaţi reglaje.

⚠*ATENŢIE:* Nu îndreptaţi niciodată jgheabul de evacuare către operator, către persoanele din apropiere, vehicule sau ferestre din apropiere. Zăpada evacuată sau obiectele străine colectate accidental pot provoca vătămări corporale grave. Îndreptați întotdeauna jgheabul de evacuare în direcția opusă potențialelor pericole.

Ajustarea vitezei suflantei

Ajustați viteza suflantei în funcție de starea zăpezii. Deplasați înainte maneta de control al vitezei pentru a mări turația motorului, respectiv înapoi pentru a o reduce.

► **Fig.16:** **1.** Manetă de control al vitezei

Reglarea direcției de evacuare

Jgheabul de evacuare poate fi orientat la stânga sau la dreapta, între 0 și 90 de grade, permițând aruncarea zăpezii exact acolo unde este necesar.
Deplasați înainte maneta de direcție a jgheabului pentru a roti jgheabul de evacuare în sens antiorar cu până la 90 grade la stânga, respectiv deplasați maneta înapoi pentru a roti jgheabul în sens orar cu până la 90 grade la dreapta.

► **Fig.17:** **1.** Manetă de direcție a jgheabului
2. Jgheabul de evacuare

Reglarea unghiului de evacuare

Deflectorul jgheabului poate fi înclinat în sus, între 20 și 60 de grade, permițând aruncarea zăpezii exact acolo unde este necesar.
Apăsați pe butonul declanșator pentru a debloca poziția deflectorului. Ridicați sau coborâți deflectorul la înălțimea dorită a jetului de zăpadă pe care doriți să îl aruncați.

► **Fig.18:** **1.** Deflectorul jgheabului **2.** Buton de deblocare

Aplicații

Mașina este proiectată pentru curățarea zăpezii de pe aleile înguste, trotuare, trepte, punți și străzi private mai mici, unde înălțimea zăpezii nu depășește 300 mm. Adâncimea de curățare variază în funcție de condițiile de zăpadă.

Aplicații în condiții de zăpadă specifice
► **Fig.19**

Aplicație	Fig.	Tipul zăpezii	Starea zăpezii	Densitatea zăpezii (g/L)
Practică	1	Zăpadă proaspăt căzută	Zăpadă afânată care cade în condiții de aer uscat și temperaturi scăzute. Zăpadă moale, fină, care cade ușor printre degete.	50 - 150
Practică	2	Zăpadă depusă	Cristalele de zăpadă se măresc și se prind unele de altele. Structură coezivă, poroasă, similară cu un burete de gheață.	150 - 300
Nepractică	3	Zăpadă bătătorită	Zăpadă comprimată care a trecut printr-un ciclu de topire și reînghețare, ceea ce a dus la apariția unei cruste tari și înghețate deasupra stratului de zăpadă. Se formează atunci când stratul de zăpadă umedă sau udă îngheață după o scădere a temperaturii.	300 sau mai grea
Nepractică	4	Zăpadă granulată	Zăpadă relativ umedă care se topește la suprafață și este umedă și grea. Topită, apoi reînghețată, dar care s-a spart în bucăți similare unor granule.	300 sau mai grea

Bazele funcționării

Țineți ferm mânerul superior cu ambele mâini, așa cum este prezentat în figură.
Depărtați picioarele astfel încât greutatea dvs. să fie distribuită uniform pe ambele picioare.

Așezați racleta (sub capac, la baza mașinii) în poziție dreaptă pe sol. Rotiți capacul de admisie a zăpezii (capota forezei) în direcția în care doriți să curățați zăpada.

Porniți mașina. Împingeți mașina înainte. Controlați cu atenție unghiul de viraj și viteza de deplasare în funcție de înălțimea și greutatea zăpezii.
► **Fig.20**

NOTĂ: **În caz de vânt lateral puternic, începeți din direcția opusă vântului și continuați în direcția vântului.**

NOTĂ: Asigurați-vă că adoptați o poziție confortabilă în timpul utilizării utilajului. Încercați să așezați racleta în poziție dreaptă pe suprafața solului (zăpezii) și împingeți mașina pentru zăpadă înainte, aplicând greutatea dvs. pe aceasta.

NOTĂ: Efectuați mișcări înainte și înapoi pentru a curăța zăpada din zonă. Efectuarea mai multor treceri poate fi mai ușoară și asigură deseori rezultate mai bune decât încercarea de a curăța o cantitate mare de zăpadă dintr-o singură trecere.

Operațiunea de suflare a zăpezii

⚠***ATENȚIE:*** **Atenție la zăpada, pietrele și alte obiecte străine care pot fi aruncate înainte, indiferent de setarea direcției de evacuare.**

Reglați unghiul de suflare a zăpezii în direcția vântului sau în direcție inversă față de perete sau de orice obstacol din calea dvs.
► **Fig.21**

⚠***ATENȚIE:*** **Opriți întotdeauna mașina înainte de a regla unghiul deflectorului jgheabului.**

NOTĂ: Acordați atenție vântului atunci când reglați direcția de evacuare a zăpezii. Chiar și o briză ușoară vă poate influența rezultatele.

Exemple de utilizare

Învățați să controlați direcția de deplasare și direcția jgheabului, precum și turația forezei, înainte de a utiliza mașina.

Îndepărtarea zăpezii într-o zonă închisă

— Reduceți turația forezei împingând înainte maneta de control al turației.
— Schimbați direcția de aruncare a zăpezii la stânga sau la dreapta, folosind maneta de direcție a jgheabului.

► **Fig.22**

Îndepărtarea zăpezii într-o zonă deschisă

— Măriți turația forezei trăgând înapoi maneta de control a turației.
— Stabiliți direcția de aruncare a zăpezii la un unghi deschis, folosind maneta de direcție a jgheabului.

► **Fig.23**

NOTĂ: Când vă deplasați între locurile de lucru, ridicați capota forezei deasupra solului, astfel încât greutatea mașinii să fie aplicată pe roți. Apoi, împingeți sau trageți mașina.

► **Fig.24**

ÎNTREŢINERE

AVERTIZARE: **Asigurați-vă întotdeauna că scoateți cartușul acumulatorului din mașină înainte de depozitare, transport între locurile de lucru, inspecție și întreținere.**

AVERTIZARE: **Purtaţi mănuşi atunci când efectuaţi o inspecţie sau activitate de întreţinere.**

AVERTIZARE: **Purtați întotdeauna ochelari de protecție speciali sau ochelari de protecție cu apărători laterale atunci când efectuați o inspecție sau o activitate de întreținere.**

ATENŢIE: **Înainte de a transporta mașina, asigurați-vă că este scos cartușul acumulatorului. Ridicați și transportați mașina cu atenție, cu ambele mâini.**

NOTĂ: **Nu utilizaţi niciodată gazolină, benzină, diluant, alcool sau alte substanţe asemănătoare. În caz contrar, pot rezulta decolorări, deformări sau fisuri.**

Pentru a menține SIGURANŢA și FIABILITATEA produsului, reparațiile şi orice alte lucrări de întreținere sau reglare trebuie executate de centre de service Makita autorizate sau proprii, folosind întotdeauna piese de schimb Makita.

Întreținerea de rutină

1. Scoateți cartușul acumulatorului și apoi închideți capacul acumulatorului.

2. Ștergeți murdăria și praful de pe puntea superioară și suprafața exterioară a mașinii, folosind o cârpă umedă cu detergent ușor sau o perie de curățare.

3. Așezați mașina pe o parte. Curățați resturile, praful sau alte obiecte de pe partea inferioară a carcasei mașinii.

► **Fig.25**

NOTĂ: **Nu spălați mașina cu apă.**

4. Verificaţi dacă toate piuliţele, bolţurile, şuruburile etc. sunt bine strânse.

5. Inspectați piesele mobile pentru a detecta eventuale deteriorări, rupturi și semne de uzură. Piesele deteriorate sau lipsă trebuie să fie reparate sau înlocuite.

6. Depozitați mașina într-un loc sigur și uscat, inaccesibil copiilor.

Mâner pliabil

ATENŢIE: **Țineți întotdeauna mânerul cu mâna liberă în timpul demontării.** Astfel, operațiunea de pliere devine sigură și ușoară.

Mânerul poate fi pliat pentru a face mașina ușor de transportat cu mâna și pentru a putea fi păstrată oriunde fără să ocupe mult spațiu.

1. Rotiți jgheabul de evacuare înainte, folosind maneta de direcție a jgheabului.

2. Scoateți cartușul acumulatorului din mașină. Apoi închideți capacul acumulatorului.

3. Slăbiți toate butoanele de pe mânerele din mijloc și superior.

Desfaceți al doilea filet (interior) pentru a lăsa componentele mânerului libere pentru a fi pliate.

► **Fig.26:** **1.** Primul filet (exterior) **2.** Al doilea filet (interior) **3.** Buton de mâner

4. Trageți priza mânerului superior înapoi cu o mână, în timp ce țineți priza mânerului din mijloc cu cealaltă mână, pentru a stabiliza mașina.

► **Fig.27:** **1.** Priza mânerului superior **2.** Priza mânerului din mijloc **3.** Priza mânerului inferior

5. Ridicați mânerul din mijloc, trăgându-l în sus în poziție verticală, cu o mână pe priza mânerului din mijloc și cealaltă mână pe priza mânerului inferior.

6. Împingeți mânerul din mijloc în jos și înainte, pentru a plia mânerul în poziție de repaus.

7. Coborâți complet unghiul deflectorului jgheabului. Apoi, împingeți suplimentar priza mânerului din mijloc în jos și înainte, până când se sprijină pe butonul declanșator de pe jgheabul de evacuare.

► **Fig.28:** **1.** Priza mânerului din mijloc **2.** Jgheabul de evacuare **3.** Buton de deblocare

NOTĂ: **Verificați cablurile flexibile pentru a vedea dacă nu sunt prinse pe sau în jurul componentelor mânerului.**

► **Fig.29**

Capac

Capacul pliabil oferă ani de protecție împotriva deteriorărilor cauzate de praf și soare. Partea inferioară elasticizată menține capacul stabil în condiții de vânt.

1. Depliați capacul și așezați-l pe o suprafață plană.

Asigurați-vă că buzunarul dispozitivului de fixare este aliniat cu partea din spate a mașinii.

2. Trageți partea din față a capacului peste bara racletă a mașinii.

3. Înfășurați mașina de la față spre spate, asigurându-vă că folia acoperă complet platforma, mânerul și secțiunea din spate.

4. Introduceți folia sub roți și asigurați-vă că acoperă întreaga adâncime a mașinii pe lateral.

► **Fig.30: 1.** Buzunar al dispozitivului de fixare

NOTĂ: După utilizare, pliați capacul în concordanță cu lățimea buzunarului dispozitivului de fixare. Întoarceți pe dos buzunarul. Pliați și introduceți restul foliei în buzunar.

Depozitare

NOTĂ: **Depozitați cartușele acumulatorului în interior, la temperatura camerei.** Temperatura scăzută reduce semnificativ performanțele bateriei.

Depozitați mașina în interior, într-un loc uscat, răcoros și încuiat. Nu depozitați mașina în locuri unde temperatura poate atinge sau depăși 40 °C (104 °F).

1. Scoateți cartușul acumulatorului.

2. Curățați mașina.

3. Consultați capitolul „*Mâner pliabil*” pentru a plia mânerul superior și cel din mijloc.

4. În ceea ce privește depozitarea atunci când nu se utilizează pentru o perioadă îndelungată în afara sezonului, întrețineți și curățați bine foreza și carcasa mașinii. Asigurați-vă că toate părțile mașinii sunt complet uscate pentru a preveni rugina.

Înlocuirea racletei

NOTĂ: **Înlocuirea trebuie efectuată de centrele de service autorizate sau proprii Makita, utilizând întotdeauna piese de schimb Makita.**

Racleta (sub capac, în partea de jos a mașinii) trebuie înlocuită atunci când nervurile racletei sunt uzate din cauza fricțiunii.

► **Fig.31: 1.** Racletă **2.** Nervura racletei

DEPANARE

Înainte de a solicita reparaţii, efectuaţi mai întâi propria inspecţie. Dacă detectaţi o problemă care nu este explicată în manual, nu încercaţi să dezasamblaţi maşina. În schimb, adresaţi-vă Centrelor de service autorizate Makita, utilizând întotdeauna piese de schimb Makita pentru reparaţii.

Stare de anormalitate	Cauză probabilă (defecţiune)	Remediu
Mânerul nu este în poziție.	Mânerul nu este instalat corect.	Asigurați-vă că șuruburile sunt trecute corect prin mâner. Verificați dacă butoanele mânerului sunt strânse. Consultați acest manual pentru a asambla mânerul.
Utilajul nu se pune în funcțiune.	Cartușul acumulatorului este descărcat.	Încărcați cartușul acumulatorului.
	Cartușul acumulatorului este prea rece.	Scoateți cartușul acumulatorului din mașină. Puneți cartușul acumulatorului la încărcat și lăsați-l să se încarce timp de 10 minute. Scoateți cartușul acumulatorului de la încărcat și reinstalați-l pentru utilizare.
	Cartușul acumulatorului nu este atașat corect.	Consultați acest manual pentru a atașa corect cartușul acumulatorului.
	Cartușul acumulatorului este deteriorat.	Înlocuiți cu un cartuș de acumulator nou.
	Comutatorul este defect.	Înlocuiți cu unul nou. Solicitați centrului de service autorizat local efectuarea reparațiilor.
	Foreza este blocată.	Scoateți cartușul acumulatorului din mașină, inspectați foreza și îndepărtați resturile.
Motorul este pornit, dar foreza nu se rotește.	Cureaua este deteriorată.	Înlocuiți cu unul nou. Solicitați centrului de service autorizat local efectuarea reparațiilor.

ACCESORII OPŢIONALE

⚠***ATENŢIE:*** **Folosiţi accesoriile sau piesele auxiliare recomandate pentru maşina dumneavoastră Makita în acest manual.** Utilizarea altor accesorii sau piese auxiliare poate prezenta risc de accidentări. Utilizaţi accesoriile sau piesele auxiliare numai în scopul destinat.

Dacă aveţi nevoie de asistenţă sau de mai multe detalii referitoare la aceste accesorii, adresaţi-vă centrului local de service Makita.

- Acumulator şi încărcător original Makita

NOTĂ: Unele articole din listă pot fi incluse ca accesorii standard în ambalajul produsului. Acestea pot diferi în funcţie de ţară.

ТЕХНІЧНІ ХАРАКТЕРИСТИКИ

Модель:		**SN001G**
Ширина прибирання снігу		530 мм
Швидкість у режимі холостого ходу		1 400 – 2 100 хв$^{-1}$
Глибина прибирання снігу [*1] [*2] (максимальна)		300 мм
Напрямок випускного жолоба		180°
Розміри (Д × Ш × В)	у розкладеному стані	1 370 мм × 540 мм × 975 мм
	у складеному стані	800 мм × 540 мм × 700 мм
Номінальна напруга		36 В – 40 В пост. струму макс.
Маса нетто		17,6 – 18,8 кг
Ступінь захисту		IPX4

[*1] Глибина очищення залежить від стану снігу.
[*2] Глибина вимірювалася під час очищення снігу, який щойно випав.

- Оскільки наша програма наукових досліджень і розробок триває безперервно, наведені тут технічні характеристики можуть бути змінені без попередження.
- У різних країнах технічні характеристики можуть бути різними.
- Значення маси нетто включає найлегші й найважчі комбінації приладдя і касет з акумулятором, як це зазначено в інструкції з експлуатації.

Застосовна касета з акумулятором і зарядний пристрій

Касета з акумулятором	BL4020 / BL4025 / BL4040* / BL4040F* / BL4050F* / BL4080F* *: рекомендований акумулятор
Зарядний пристрій	DC40RA / DC40RB / DC40RC / DC40WA

- Деякі касети з акумулятором і зарядні пристрої, які вказано вище, можуть бути недоступними залежно від вашого регіону або місця перебування.

⚠***ПОПЕРЕДЖЕННЯ:*** **Використовуйте лише касети з акумулятором і зарядні пристрої, зазначені вище.** Використання будь-яких інших касет з акумулятором і зарядних пристроїв може призвести до травмування й/або пожежі.

Символи

Далі наведено символи, які можуть застосовуватися для позначення обладнання. Перед користуванням переконайтеся, що ви розумієте їхнє значення.


Будьте особливо уважні та обережні!


Читайте посібник з експлуатації.


Обов'язково надягайте каску, захисні окуляри та засоби захисту органів слуху.


Тримайте руки, ноги та інші частини тіла подалі від обертового шнека, щоб уникнути травм.


Не очищуйте жолоб руками.


Одягайте захисні рукавички та захисне взуття.


ОБЕРЕЖНО! Не дивіться на індикаторну лампу, коли вона світиться.


ПОПЕРЕДЖЕННЯ! Не допускайте впливу дощу чи вологи на обладнання. Тримайте інструмент сухим.


НЕБЕЗПЕЧНО! Небезпека порізів / втрати кінцівок. Тримайте руки, ноги та одяг подалі від обертового шнека, щоб уникнути травм.


Не очищуйте корпус шнека руками. Перш ніж видаляти сміття, зупиніть двигун.


ОБЕРЕЖНО! Слідкуйте за камінням та іншими сторонніми предметами, які можуть бути відкинуті від інструмента.


Сторонні особи й тварини не повинні підходити до інструмента ближче ніж на 15 м.

	**НЕБЕЗПЕЧНО!** ТРИМАЙТЕ РУКИ ТА НОГИ ПОДАЛІ
	**ПОПЕРЕДЖЕННЯ!** Перед технічним обслуговуванням необхідно від'єднати акумулятор.
	Зберігайте касети з акумулятором у приміщенні при кімнатній температурі. Низька температура значно знижує продуктивність акумулятора.
	Перш ніж видаляти сміття, зупиніть двигун. Після вимкнення інструмента обертова частина працюватиме безперервно ще протягом кількох секунд.
	Гарантований рівень звукової потужності відповідно до Директиви ЄС щодо шумів поза приміщеннями.
	Рівень звукової потужності відповідно до Регламенту Австралії (Новий Південний Уельс) з контролю за шумом

Призначення

Цей акумуляторний снігоприбиральник призначений для прибирання та розчищення снігу з тротуарів, терас, під'їзних шляхів та інших рівних асфальтованих поверхонь. Не використовуйте його в інших цілях.

Шум

Рівень шуму за шкалою A в типовому виконанні, визначений відповідно до стандарту ISO8437-4:
Рівень звукового тиску (L_{pA}): 70 дБ (A) чи менше
Похибка (K): 3 дБ (A)

ПРИМІТКА: Заявлене значення шуму було виміряно відповідно до стандартних методів тестування й може використовуватися для порівняння одного інструмента з іншим.

ПРИМІТКА: Заявлене значення шуму може також використовуватися для попереднього оцінювання впливу.

⚠***ПОПЕРЕДЖЕННЯ:*** **Користуйтеся засобами захисту органів слуху.**

⚠***ПОПЕРЕДЖЕННЯ:*** **Залежно від умов використання рівень шуму під час фактичної роботи електроінструмента може відрізнятися від заявленого значення вібрації; особливо сильно на це впливає тип деталі, що оброблюється.**

⚠***ПОПЕРЕДЖЕННЯ:*** **Забезпечте належні запобіжні заходи для захисту оператора, що відповідатимуть умовам використання інструмента (слід брати до уваги всі складові робочого циклу, як-от час, коли інструмент вимкнено та коли він починає працювати на холостому ході під час запуску).**

Вібрація

Загальне постійне значення вібрації (векторна сума трьох напрямків), визначене згідно зі стандартом ISO8437-4:
Вібрація (a_h): 2,5 м/с^2 або менше
Похибка (K): 1,5 м/с^2

ПРИМІТКА: Заявлене загальне значення вібрації було виміряно відповідно до стандартних методів тестування й може використовуватися для порівняння одного інструмента з іншим.

ПРИМІТКА: Заявлені загальні значення вібрації можуть також використовуватися для попереднього оцінювання впливу.

⚠***ПОПЕРЕДЖЕННЯ:*** **Залежно від умов використання вібрація під час фактичної роботи електроінструмента може відрізнятися від заявлених загальних значень вібрації.**

⚠***ПОПЕРЕДЖЕННЯ:*** **Забезпечте належні запобіжні заходи для захисту оператора, що відповідатимуть умовам використання інструмента (слід брати до уваги всі складові робочого циклу, як-от час, коли інструмент вимкнено та коли він починає працювати на холостому ході під час запуску).**

Декларації відповідності

Тільки для країн Європи

Декларації відповідності наведено в Додатку A цієї інструкції з експлуатації.

ПОПЕРЕДЖЕННЯ ПРО ДОТРИМАННЯ ТЕХНІКИ БЕЗПЕКИ

Загальні застереження щодо техніки безпеки при роботі з електроінструментами

⚠***ПОПЕРЕДЖЕННЯ*** **Уважно ознайомтеся з усіма попередженнями, інструкціями, рисунками й технічними характеристиками, які стосуються цього електроінструмента.** Невиконання наведених далі інструкцій може призвести до ураження електричним струмом, пожежі й (або) тяжких травм.

Збережіть усі інструкції з техніки безпеки та експлуатації на майбутнє.

Термін «електроінструмент», зазначений у інструкції з техніки безпеки, стосується електроінструмента, який функціонує від електромережі (електроінструмент з кабелем живлення), або електроінструмента з живленням від батареї (безпровідний електроінструмент).

Безпека робочого місця

1. **Робоче місце повинно бути чистим і добре освітленим.** Неупорядковане або затемнене робоче середовище часто є причиною виникнення нещасних випадків.
2. **Не користуйтесь електроінструментами у вибухонебезпечному середовищі, наприклад за наявності вогненебезпечної рідини, газів або пилу.** Робота електроінструментів супроводжується іскрінням, яке може спричинити запалення пилу або випарів.
3. **Не підпускайте дітей та інших осіб туди, де використовується електроінструмент.** Відволікання може спричинити втрату контролю.

Електробезпека

1. **Розетка має відповідати вилці електроінструмента. Жодним чином не слід змінювати форму вилки. Не користуйтеся жодними адаптерами для роботи з електроінструментами, для яких передбачено заземлення.** Стандартна вилка та відповідна розетка мають знизити ризик ураження електричним струмом.
2. **Уникайте контактів із заземленими чи зануленими поверхнями, наприклад із трубами, радіаторами, електроплитами, холодильниками тощо.** Ризик ураження електричним струмом збільшується, якщо тіло заземлене або занулене.
3. **Не тримайте електроінструменти під дощем або в умовах підвищеної вологості.** Потрапляння води в електроінструмент збільшує ризик ураження електричним струмом.
4. **Правильно користуйтеся шнуром живлення. Не використовуйте шнур для перенесення електроінструмента, підтягування його або витягування вилки з розетки. Тримайте шнур подалі від джерел нагрівання, мастил, гострих країв або рухомих частин.** Ушкоджений або сплутаний шнур збільшує ризик ураження електричним струмом.
5. **При роботі з електроінструментом поза приміщенням використовуйте подовжувач, розрахований на зовнішні роботи.** Використання подовжувача, придатного для роботи поза приміщенням, знизить ризик ураження струмом.
6. **Якщо ж вам доводиться працювати з електроінструментом у вологому місці, тоді використовуйте пристрій захисту від струму замикання на землю (RCD).** Використання RCD зменшує ризик ураження струмом.
7. **Електроінструменти можуть утворювати електромагнітні поля (ЕМП), нешкідливі для користувача.** Але користувачі з електрокардіостимуляторами та іншими схожими медичними приладами повинні проконсультуватися з виробниками таких медичних приладів та/або з лікарем для отримання поради щодо можливості користування електроінструментами.

Особиста безпека

1. **Будьте уважні, слідкуйте за тим, що ви робите, та будьте обережними при роботі з електроінструментом. Не працюйте з електроінструментом, коли ви втомлені або знаходитесь під впливом наркотиків, алкоголю чи ліків.** Одна мить неуважності при роботі з електроінструментами може призвести до серйозних травм.
2. **Використовуйте засоби індивідуального захисту. Завжди надягайте засоби захисту очей.** Такі засоби захисту, як респіратор, неслизьке робоче взуття, захисний шолом та засоби захисту органів слуху, використовувані у відповідних умовах, знижують ризик отримання травм.
3. **Запобігайте випадковому запуску пристрою. Перш ніж приєднати до джерела енергопостачання та/або акумулятора, підняти чи перенести інструмент, переконайтеся, що вимикач знаходиться в положенні «вимкнено».** Перенесення інструмента, тримаючи пальці на вимикачі, або подання живлення на інструмент із вимикачем у положенні «увімкнено» може призвести до нещасного випадку.
4. **Перед тим як увімкнути електроінструмент, зніміть регулювальні та гайкові ключі.** Залишений на рухомій частині електроінструмента ключ може призвести до отримання травм.
5. **Не перенапружуйтеся. Завжди твердо стійте на ногах та тримайте рівновагу.** Це забезпечує краще управління електроінструментом у непередбачених ситуаціях.
6. **Одягніться належним чином. Не слід одягати просторий одяг чи прикраси. Волосся й одяг повинні знаходитися на безпечній відстані від рухомих деталей.** Просторий одяг, прикраси чи довге волосся можуть потрапити між рухомими частинами.
7. **Якщо передбачені пристрої для підключення пиловловлювального та пилозбирального обладнання, їх необхідно підключити та застосовувати у встановленому порядку.** Використання пиловловлювачів може зменшити ризики, пов'язані з накопиченням пилу.
8. **Знання інструментів, накопичене в результаті частого використання, може призвести до послаблення уваги й ігнорування правил безпеки. Не слід цього допускати.** Необережні дії можуть стати причиною серйозних травм за долю секунди.
9. **Завжди користуйтеся захисними окулярами, щоб захистити очі від травмування під час роботи з електроінструментами. Захисні окуляри мають відповідати стандарту ANSI Z87.1 у США, EN 166 у Європі або AS/NZS 1336 в Австралії / Новій Зеландії. В Австралії / Новій Зеландії законодавство вимагає користуватися також щитком для захисту обличчя.**

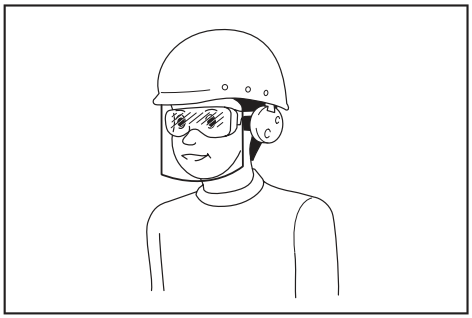

Роботодавець відповідає за те, щоб оператори інструментів та інші особи, які знаходяться безпосередньо в робочій зоні, примусово користувалися відповідним захисним устаткуванням.

Експлуатація електроінструмента та догляд за ним

1. **Не перевантажуйте електроінструмент. Використовуйте електроінструмент, потужність якого відповідає виконуваній роботі.** Робота буде виконана краще і безпечніше, якщо використовувати інструмент відповідно до його номінальної потужності.
2. **Не можна користуватись електроінструментом, якщо його вимикач не працює.** Будь-який електроінструмент, яким не можна управляти за допомогою вимикача, є небезпечним і підлягає ремонту.
3. **Перед налагоджуванням, зберіганням електроінструмента чи заміною оснащення необхідно відключити його від розетки та (або) витягнути акумулятор, якщо це можливо.** Такі запобіжні заходи зменшують ризик випадкового ввімкнення електроінструмента.
4. **Зберігайте електроінструменти в недоступному для дітей місці і не дозволяйте користуватися електроінструментом особам, які не обізнані з інструментом чи цими вказівками.** Електроінструменти є небезпечними в руках непідготовлених людей.
5. **Виконуйте технічне обслуговування електроінструментів і приладдя. Перевіряйте центрування, відсутність заїдання рухомих деталей і пошкодження деталей, а також усі інші умови, які можуть негативно впливати на роботу електроінструмента. У разі пошкодження електроінструмента його необхідно відремонтувати, перш ніж продовжувати його використання.** Багато нещасних випадків стається внаслідок поганого догляду за електроінструментами.
6. **Різальні інструменти необхідно утримувати загостреними та чистими.** При доглянутих ріжучих інструментах з гострими ріжучими кромками менше вірогідності заклинювання, і ними легше керувати.
7. **Використовуйте електроінструменти, аксесуари та вставні деталі відповідно до цих інструкцій, беручи до уваги робочі умови та роботу, що слід виконати.** Використання електроінструмента для виконання роботи, яка не відповідає його призначенню, може призвести до небезпечної ситуації.
8. **Ручки та поверхні держаків повинні бути сухими, чистими та без мастила.** Слизькі руки та поверхні держаків заважають безпечній роботі та контролю інструментів у непередбачуваних ситуаціях.
9. **Коли ви використовуєте інструмент, не одягайте робочі рукавиці з тканини, оскільки вони можуть накрутитися на інструмент.** Накручування робочих рукавиць із тканини на рухомі частини інструмента може завдати травм оператору.

Використання та обслуговування акумуляторних інструментів

1. **Перезаряджайте акумулятор лише за допомогою зарядного пристрою, вказаного виробником.** Зарядний пристрій, який підходить для одного типу акумуляторів, може призвести до пожежі при використанні з акумулятором іншого типу.
2. **Використовуйте електроінструменти лише з акумуляторами того типу, який призначений саме для цих електроінструментів.** Використання акумуляторів інших типів може призвести до отримання травм і виникнення пожежі.
3. **Коли акумулятор не використовується, тримайте його подалі від таких металевих предметів, як скріпки, монети, ключі, цвяхи, шурупи тощо, які можуть закоротити клеми акумулятора.** Замикання клем акумулятора може призвести до отримання опіків або до пожежі.
4. **За неналежних умов зберігання з акумулятора може витекти рідина, контакту з якою слід уникати. У разі випадкового потрапляння рідини на тіло відповідну частину тіла слід промити водою. Якщо рідина потрапила в очі, їх слід промити водою, після чого необхідно звернутися до лікаря.** Рідина, що витікає з акумулятора, може спричинити подразнення або опіки.
5. **Не користуйтесь акумулятором або інструментом, які було змінено чи пошкоджено.** Експлуатація акумуляторів, що їх було пошкоджено або до конструкції яких було внесено зміни, може бути небезпечною й може спричинити пожежу, вибух або травму.
6. **Не піддавайте акумулятор або інструмент впливу вогню чи надмірної температури.** Вплив вогню або температури вище 130° C може спричинити вибух.
7. **Дотримуйтесь усіх вказівок із заряджання й не заряджайте акумулятор або інструмент за температури за межами зазначеного в інструкції діапазону.** Неправильне заряджання або заряджання за межами вказаного температурного діапазону може призвести до пошкодження акумулятора й підвищити небезпеку займання.

Обслуговування

1. **Ремонт електроінструмента повинен здійснювати лише кваліфікований майстер з використанням лише стандартних деталей.**

Це забезпечить підтримання електроінструмента в належному стані.

2. **Забороняється ремонтувати пошкоджені акумулятори.** Ремонт акумуляторів має виконувати тільки виробник або вповноважений постачальник послуг.
3. **Дотримуйтесь інструкції щодо змащення та заміни оснащення.**

Попередження про необхідну обережність під час роботи з насадкою для прибирання снігу

Загальна інформація

1. **Цей інструмент несе загрозу ампутації верхніх і нижніх кінцівок та відкидання предметів на великій швидкості. Недотримання наступних інструкцій з техніки безпеки може призвести до серйозних травм.**

Інструктаж

1. **Перед початком експлуатації прочитайте, зрозумійте та дотримуйтесь усіх інструкцій на інструменті та в інструкції з експлуатації насадки для прибирання снігу. Ретельно ознайомтеся з усіма засобами керування, а також із правилами належної експлуатації пристрою. Навчиться швидко зупиняти насадку для прибирання снігу й вимикати елементи керування.**
2. **Не дозволяйте дітям працювати з інструментом. Не дозволяйте дорослим працювати з інструментом, якщо вони не пройшли належного навчання.**
3. **Слідкуйте, щоб на робочій ділянці не було нікого, особливо дітей.**
4. **Будьте обережні, щоб не послизнутися й не впасти, особливо під час роботи з інструментом заднім ходом.**
5. **Вплив вібрації протягом тривалої та безперервної роботи пошкоджує кровоносні судини й нервову систему оператора та викликає відповідні симптоми в пальцях, зап'ястях, руках або плечах. Робота по черзі та регулярні перерви на відпочинок можуть допомогти зменшити вплив вібрації. Якщо з інструментом працюють особи, які не знайомі з особливостями такої роботи, наприклад, літні люди, слід уважно стежити за їхнім фізичним навантаженням.**
6. **Під час використання інструмента на дорогах загального користування звертайте належну увагу на навколишнє середовище.** Завжди беріть до уваги місцеві правила й норми щодо безпеки дорожнього руху та дотримуйтесь їх.

Підготовка

1. **Ретельно перевірте зону, де буде використовуватися пристрій, і приберіть із неї килимки, санки, дошки, каміння, кабелі живлення, гілки, гравій та інші сторонні предмети.** Пам'ятайте, що деякі предмети можуть бути приховані під снігом і тому непомітні. Предмети, що відскакують, можуть спричинити травмування.
2. **Працюйте з інструментом лише у відповідному зимовому одязі. Не вдягайте вільний одяг, який може зачепитися за рухомі частини. Носіть взуття, яке забезпечує надійну опору на слизьких поверхнях.**
3. **Завжди надягайте захисні окуляри або щитки під час роботи або виконання регулювання чи ремонту, щоб захистити очі від сторонніх предметів, які можуть розлітатися в результаті роботи інструмента.**
4. **Заборонено виконувати налаштування, коли двигун працює.**
5. **Використовуйте засоби індивідуального захисту. Завжди надягайте засоби захисту очей.** Такі засоби захисту, як респіратор, неслизьке робоче взуття, захисний шолом та засоби захисту органів слуху, використовувані у відповідних умовах, знижують ризик отримання травм.
6. **Очищуйте верхню частину інструмента від снігу до того, як встановлювати та знімати касету з акумулятором.**

Робота

1. **Не наближайте руки та ноги до частин, що обертаються. Тримайтеся на відстані від випускного отвору.**
2. **Не використовуйте насадку для прибирання снігу на гравійних дорогах і пішохідних доріжках. Будьте вкрай обережні, перетинаючи гравійні дороги або пішохідні доріжки. Будьте уважні щодо прихованих небезпек або під час роботи поблизу доріг загального користування.**
3. **Після зіткнення зі стороннім предметом зупиніть двигун, вийміть акумулятор з інструмента, ретельно огляньте насадку для прибирання снігу на наявність пошкоджень і усуньте пошкодження перед повторним запуском і роботою.**
4. **Якщо інструмент починає незвично вібрувати, зупиніть двигун і негайно визначте причину.** Зазвичай вібрація є ознакою проблеми.
5. **Зупиняйте двигун та виймайте з інструмента акумулятор щоразу, коли залишаєте робочу ділянку, перед очищенням корпусу імпелера або випускного жолоба, а також під час будь-яких робіт з ремонту, налаштування або перевірки.**
6. **Будьте надзвичайно обережні, коли працюєте на схилах.**
7. **Ніколи не використовуйте інструмент без встановлених і справних елементів захисту та інших захисних пристроїв.**
8. **Ніколи не спрямовуйте випускний жолоб на людей або ділянки, де може статися пошкодження майна. Тримайте дітей та сторонніх осіб на відповідній відстані.**
9. **Не перевантажуйте інструмент, намагаючись чистити сніг надто швидко.**

10. **Ніколи не використовуйте інструмент, переміщаючи його надто швидко на слизькій поверхні. Під час руху заднім ходом дивіться назад та будьте обережні.**
11. **Відключайте живлення імпелера, коли інструмент транспортується або не використовується.**
12. **Використовуйте лише насадки та приладдя, схвалені виробником інструмента.**
13. **Ніколи не використовуйте інструмент за умов поганої видимості або освітлення. Завжди впевнено тримайтеся на ногах і міцно тримайтеся за ручки.**
14. **Пересувайтеся повільно, не переходячи на біг.** Недотримання цієї вимоги може призвести до підсковзування, спотикання, падіння та забоїв, ставши причиною травми.
15. **Ніколи не торкайтеся гарячого двигуна або інструмента.**
16. **Тримайте всі частини тіла та вільний одяг подалі від рухомих частин.** Так ви зменшите ризик травмування в разі контакту з деталями, що рухаються.
17. **Не використовуйте інструмент під час дощу, на мокрих схилах і слизьких чи нестійких поверхнях.**
18. **Під час аварійної зупинки зберігайте рівновагу інструмента.** Втрата контролю над інструментом до того, як обертові частини повністю зупиняться, може призвести до серйозних травм оператора та сторонніх осіб у робочій зоні.
19. **Ніколи не працюйте з обладнанням, коли поблизу є інші люди, особливо діти, або домашні тварини.** Сніг або інші предмети, що відкидаються, можуть спричинити тяжкі травми.
20. **Під час роботи сторонні особи й тварини мають триматися на відстані щонайменше 15 м (50 футів) від інструмента. У разі наближення будь-якої особи або тварини негайно вимкніть інструмент. Якщо роботу виконують двоє або більше людей, тримайте дистанцію не менше 15 м (50 футів) один від одного та призначте наглядача.**
21. **Інструментом повинен керувати лише один оператор. Забороняється керувати інструментом двом або більше особам одночасно.**
22. **За певних умов при низьких температурах деталі інструмента можуть замерзнути. Не використовуйте інструмент, якщо його механічні частини замерзли.**
23. **Не використовуйте інструмент на замерзлих озерах, річках або подібних поверхнях.** Якщо крига тріснє, оператор може провалитися у воду, що може призвести до смерті або серйозних травм.
24. **Не використовуйте пристрій під час снігопаду, дощу або в умовах підвищеної вологості. Захищайте інструмент від дощу й вологи.** Потрапляння води в інструмент може збільшити ризик ураження електричним струмом або несправності, яка може призвести до травм.
25. **Не використовуйте інструмент у вибухонебезпечних місцях, наприклад за наявності легкозаймистих рідин, газів чи пилу.** Робота інструмента супроводжується утворенням іскор, які можуть спричинити займання пилу або випарів.

Очищення засміченого випускного жолоба

1. **Торкання рукою імпелера, що обертається всередині випускного жолоба, є найпоширенішою причиною травм, пов'язаних з насадкою для прибирання снігу. Ніколи не очищайте випускний жолоб руками.**
2. **Для очищення жолоба:**
   - **вимкніть інструмент та вийміть акумулятор;**
   - **зачекайте 10 секунд, щоб переконатися, що імпелер припинив обертатися;**
   - **використовуйте тільки спеціальний інструмент для чищення; не очищуйте жолоб руками.**

Технічне обслуговування й зберігання

1. **Регулярно перевіряйте, чи надійно затягнуті болти, щоб обладнання завжди було в безпечному робочому стані.**
2. **Якщо насадка для прибирання снігу буде зберігатися протягом тривалого часу, ознайомтеся з відповідними важливими інструкціями в посібнику користувача.**
3. **За потреби оновлюйте або замінюйте попереджувальні таблички.**
4. **Після прибирання снігу дайте інструменту попрацювати протягом декількох хвилин, щоб запобігти замерзанню імпелера.**
5. **Під час чищення, ремонту або перевірки насадки для прибирання снігу зупиніть двигун і переконайтеся, що імпелер та всі рухомі частини зупинилися. Вийміть з інструмента акумулятор, щоб уникнути випадкового запуску двигуна сторонніми особами.**
6. **Перед тим як увімкнути інструмент, приберіть гайкові ключі.** Залишений на інструменті гайковий ключ може призвести до травм.

Електробезпечність та техніка безпеки під час роботи з акумулятором

1. **Не спалюйте акумулятори.** Акумулятор може вибухнути. Ознайомтеся з місцевими законами, які можуть містити спеціальні інструкції щодо утилізації відходів.
2. **Не відкривайте й не деформуйте акумулятори.** Електроліт є їдкою речовиною, тому в разі контакту зі шкірою або очима може завдати травму. У разі проковтування він може бути токсичним.
3. **Не заряджайте акумулятор під дощем, снігом чи в місцях із підвищеною вологістю.**
4. **Перезаряджайте акумулятор тільки в приміщенні.**

5. **Не торкайтеся зарядного пристрою, а також штекера й контактів зарядного пристрою вологими руками.**
6. **Уникайте небезпечних робочих умов. Не користуйтеся пристроєм у вологих або мокрих місцях і не допускайте його перебування під дощем.** У випадку потрапляння води в пристрій підвищується ризик ураження електричним струмом.

Додаткові інструкції з техніки безпеки

1. **Перевіряйте елементи на предмет пошкоджень.** Перш ніж продовжувати використання пристрою, слід перевірити захисний кожух чи пошкоджену деталь, щоб переконатися в тому, що вони можуть далі виконувати свої функції належним чином. Перевіряйте положення та закріплення рухомих частин, наявність поломок частин, монтаж та інші аспекти, які можуть впливати на експлуатацію інструмента. Ремонтувати або замінювати пошкоджені деталі або захисний кожух повинні спеціалісти авторизованого сервісного центру, якщо в цій інструкції не зазначено інше.
2. **Не допускайте випадкового запуску. Не переносьте інструмент з установленою в нього касетою з акумулятором і поклавши палець на перемикач. Під час установки касети з акумулятором переконайтеся в тому, що вимикач вимкнений.**

ЗБЕРІГАЙТЕ ЦІ ВКАЗІВКИ.

⚠*ПОПЕРЕДЖЕННЯ:* НІКОЛИ НЕ втрачайте пильності та не розслаблюйтеся під час користування виробом (що можливо при частому користуванні); обов'язково строго дотримуйтеся відповідних правил безпеки.

НЕНАЛЕЖНЕ ВИКОРИСТАННЯ або недотримання правил техніки безпеки, викладених у цій інструкції з експлуатації, може призвести до серйозних травм.

Важливі інструкції з безпеки для касети з акумулятором

1. **Перед тим як користуватися касетою з акумулятором, слід прочитати всі інструкції та застережні знаки щодо (1) зарядного пристрою акумулятора, (2) акумулятора та (3) виробів, що працюють від акумулятора.**
2. **Не розбирайте касету з акумулятором і не змінюйте її конструкцію.** Це може призвести до пожежі, перегріву або вибуху.
3. **Якщо період роботи дуже покоротшав, слід негайно припинити користування. Це може призвести до виникнення ризику перегріву, опіку та навіть вибуху.**
4. **У разі потрапляння електроліту в очі слід промити їх чистою водою та негайно звернутися до лікаря. Це може призвести до втрати зору.**
5. **Не закоротіть касету з акумулятором.**
   (1) **Не слід торкатися клем будь яким струмопровідним матеріалом.**
   (2) **Не слід зберігати касету з акумулятором у ємності з іншими металевими предметами, такими як цвяхи, монети тощо.**
   (3) **Не залишайте касету з акумулятором під дощем, запобігайте контакту з водою.**

   Коротке замикання може призвести до появи значного струму, перегріву, можливих опіків та навіть виходу з ладу.
6. **Не слід зберігати й використовувати інструмент і касету з акумулятором у місцях, де температура може сягнути чи перевищити 50 °C (122 °F).**
7. **Не слід спалювати касету з акумулятором, навіть якщо вона була неодноразово пошкоджена або повністю спрацьована. Касета з акумулятором може вибухнути у вогні.**
8. **Заборонено забивати цвяхи в касету з акумулятором, різати, ламати, кидати, впускати касету з акумулятором або вдаряти її твердим предметом.** Це може призвести до пожежі, перегріву або вибуху.
9. **Не слід використовувати пошкоджений акумулятор.**
10. **Літій-іонні акумулятори, що містяться в інструменті, мають відповідати вимогам законів про небезпечні товари.**
    Під час транспортування за допомогою комерційних перевезень, наприклад із залучанням третьої сторони та експедиторів, необхідно дотримуватись особливих вимог, вказаних на пакуванні й у маркуванні.
    Під час підготування позиції до відправлення необхідно проконсультуватись зі спеціалістом з небезпечних матеріалів. Крім того, слід виконувати більш докладні національні настанови, якщо такі є.
    Заклейте відкриті контакти стрічкою або заховайте їх і запакуйте акумулятор таким чином, щоб він не міг рухатися в пакуванні.
11. **Для утилізації касети з акумулятором витягніть її з інструмента та утилізуйте безпечним способом. Дотримуйтеся норм місцевого законодавства щодо утилізації акумуляторів.**
12. **Використовуйте акумулятори лише з виробами, указаними компанією Makita.** Установлення акумуляторів у невідповідні вироби може призвести до пожежі, надмірного нагрівання, вибуху чи витоку електроліту.
13. **Якщо інструментом не користуватимуться протягом тривалого періоду часу, вийміть акумулятор з інструмента.**
14. **Під час і після використання касета з акумулятором може нагріватися, що може стати причиною опіків або низькотемпературних опіків. Будьте обережні під час поводження з гарячою касетою з акумулятором.**
15. **Не торкайтеся контактів інструмента відразу після використання, оскільки він може бути досить гарячим, щоб викликати опіки.**

16. **Не допускайте, щоб уламки, пил або земля прилипали до контактів, отворів і пазів на касеті з акумулятором.** Це може призвести до перегріву, займання, вибуху та виходу з ладу інструмента або касети з акумулятором і спричинити опіки або травми.
17. **Якщо інструмент не розраховано на використання поблизу високовольтних ліній електропередач, не використовуйте касету з акумулятором поблизу високовольтних ліній електропередач.** Це може призвести до несправності, поломки інструмента або касети з акумулятором.
18. **Тримайте акумулятор у недоступному для дітей місці.**

ЗБЕРІГАЙТЕ ЦІ ВКАЗІВКИ.

⚠***ОБЕРЕЖНО:*** **Використовуйте тільки акумулятори Makita.** Використання акумуляторів, інших ніж оригінальні акумулятори Makita, або акумуляторів, конструкцію яких було змінено, може призвести до вибуху акумулятора і спричинити пожежу, травму або пошкодження. У зв'язку з цим також буде анульовано гарантію Makita на інструмент Makita і на зарядний пристрій.

УВАГА: Компанія Makita не несе відповідальності за нещасні випадки внаслідок використання неоригінальних чи змінених акумуляторів Makita. Оригінальні акумулятори Makita пройшли ретельну перевірку на сумісність з інструментами й зарядними пристроями Makita відповідно до чинного законодавства та стандартів безпеки.

Поради з забезпечення максимального строку експлуатації акумулятора

1. **Касету з акумулятором слід заряджати до того, як він розрядиться повністю. Завжди слід зупиняти роботу інструмента та заряджати акумулятор, якщо ви помітили зменшення потужності інструмента.**
2. **Ніколи не слід заряджати повторно повністю заряджену касету з акумулятором. Перезарядження скорочує строк експлуатації акумулятора.**
3. **Заряджайте касету з акумулятором при кімнатній температурі 10°C - 40°C (50°F - 104°F). Перед тим як заряджати касету з акумулятором, слід зачекати, доки вона охолоне.**
4. **Коли касета з акумулятором не використовується, виймайте її з інструмента або зарядного пристрою.**
5. **Якщо касета з акумулятором не використовувалася тривалий час (понад шість місяців), її слід зарядити.**

ЗБОРКА

⚠***ПОПЕРЕДЖЕННЯ:*** **Перш ніж починати будь-які роботи з машиною, обов'язково вимайте касету з акумулятором.** Якщо не вийняти касету з акумулятором, це може призвести до серйозних травм унаслідок випадкового запуску машини.

⚠***ПОПЕРЕДЖЕННЯ:*** **Запускайте інструмент тільки в повністю зібраному стані.** Використання інструмента в частково зібраному стані може спричинити тяжкі травми.

Налаштування рукоятки

Установлення середньої рукоятки

1. Перед збиранням прикріпіть затискач для шнура до середньої та верхньої рукояток.

Протягніть кінець рукоятки крізь затискач. Після цього повертайте затискач для шнура, доки його отвір не буде спрямований вниз.

► **Рис.1:** **1.** Затискач для шнура **2.** Затискач **3.** Отвір затискача

УВАГА: **Закріпіть затискачі для шнура у відповідних положеннях, як зазначено в цьому посібнику, щоб шнури не зачіпалися за компоненти рукоятки або не закручувалися навколо них.**

2. Прикріпіть відкриті кінці середньої рукоятки до бічних рамок нижньої рукоятки.

УВАГА: **Прокладаючи шнури всередині рамки середньої рукоятки, стежте за тим, щоб вони не заплуталися.**

ПРИМІТКА: Обережно розтягніть кінці рукоятки, щоб розширити її, і вставте їх у нижню рукоятку.

3. Зіставте отвори в середній і нижній рукоятках так, щоб можна було вставити стопорні болти.

4. Вставте стопорні болти крізь отвори зсередини рамок рукоятки та закріпіть рукоятки за допомогою головок ззовні.

► **Рис.2:** **1.** Головка болта **2.** Стопорний болт **3.** Головка **4.** Середня рукоятка **5.** Нижня рукоятка **6.** Шнури **7.** Верхня рукоятка **8.** Затискач для шнура

ПРИМІТКА: Майте на увазі, що болт із подвійною різьбою потребує подвійного затягування головки: перша (зовнішня) різьба для грубого кріплення компонентів рукоятки та друга (внутрішня) різьба для фіксації компонентів рукоятки.

ПРИМІТКА: Переконайтеся, що болт вставлений відповідним чином, щоб вигнута головка болта ідеально прилягала до рамки рукоятки.

Установлення верхньої рукоятки

1. Прикріпіть відкриті кінці верхньої рукоятки до бічних рамок середньої рукоятки.

УВАГА: **Прокладаючи шнури під рамкою середньої рукоятки, стежте за тим, щоб вони не заплуталися.**

ПРИМІТКА: Обережно розтягніть кінці рукоятки, щоб розширити її, і вставте їх у середню рукоятку.

2. Зіставте отвори у верхній і середніх рукоятках так, щоб можна було вставити стопорні болти.

3. Вставте стопорні болти крізь отвори зсередини рамок рукоятки та закріпіть рукоятки за допомогою головок ззовні.

► **Рис.3:** **1.** Головка болта **2.** Стопорний болт **3.** Головка **4.** Верхня рукоятка **5.** Середня рукоятка **6.** Шнури **7.** Затискач для шнура

ПРИМІТКА: Майте на увазі, що болт із подвійною різьбою потребує подвійного затягування головки: перша (зовнішня) різьба для грубого кріплення компонентів рукоятки та друга (внутрішня) різьба для фіксації компонентів рукоятки.

ПРИМІТКА: Переконайтеся, що болт вставлений відповідним чином, щоб вигнута головка болта ідеально прилягала до рамки рукоятки.

4. Акуратно прокладіть шнур і зафіксуйте його 2 затискачами.

Зафіксуйте шнури безпосередньо на рамках середньої та верхньої рукояток. Прокладайте шнури вздовж і всередині рукояток.

Установлення снігоприбирального блока

Після монтажу компонентів рукоятки установіть сніго- та льодоприбиральний блок на тримачах інструмента на нижній рукоятці.

► **Рис.4:** **1.** Сніго- та льодоприбиральний блок **2.** Тримачі інструмента

Налаштування випускного жолоба

1. Зіставте напрямний отвір на випускному жолобі із символом на корпусі жолоба.

2. Повертайте випускний жолоб у напрямку, вказаному стрілкою на корпусі жолоба, доки напрямний отвір не опиниться навпроти символу .

► **Рис.5:** **1.** Випускний жолоб **2.** Корпус жолоба

3. Затягніть вручну гвинт жолоба, щоб зафіксувати випускний жолоб на місці.

► **Рис.6:** **1.** Гвинт жолоба

УВАГА: **Переконайтеся, що дефлектор на випускному жолобі у повному зборі.** Неналежним чином зібраний дефлектор може стати причиною недостатньої продуктивності викидання снігу.

► **Рис.7:** **1.** Дефлектор **2.** Випускний жолоб

ОПИС РОБОТИ

⚠***ОБЕРЕЖНО:*** **Перед регулюванням або перевіркою роботи інструмента вимикайте його та виймайте касету з акумулятором.**

Встановлення та зняття касети з акумулятором

⚠***ОБЕРЕЖНО:*** **Обов'язково вимикайте обладнання перед установленням або зняттям касети з акумулятором.**

⚠***ОБЕРЕЖНО:*** **Під час установлення або зняття касети з акумулятором слід міцно тримати машину й касету з акумулятором.** Якщо втримувати машину й касету з акумулятором недостатньо міцно, вони можуть вислизнути з рук, що може призвести до пошкодження машини й касети з акумулятором або спричинити травми.

⚠***ОБЕРЕЖНО:*** **Перед використанням обов'язково заблокуйте кришку відсіку для акумулятора.** Інакше бруд чи вода може спричинити пошкодження інструмента або касети з акумулятором.

⚠***ОБЕРЕЖНО:*** **Завжди вставляйте касету з акумулятором повністю, щоб червоного індикатора не було видно.**

⚠***ОБЕРЕЖНО:*** **Не встановлюйте касету з акумулятором із зусиллям.** Якщо касета не вставляється легко, це означає, що її вставляють неправильно.

⚠***ОБЕРЕЖНО:*** **Під час установлення або зняття касети з акумулятором тримайте кришку відсіку для акумулятора відкритою.**

Встановлення касети з акумулятором

1. Підніміть кришку відсіку для акумулятора, щоб відкрити її.

2. Зіставте язичок на касеті з акумулятором із пазом на інструменті. Вставте касету з акумулятором до відчутного клацання — це означатиме, що її зафіксовано в робочому положенні.

► **Рис.8:** **1.** Червоний індикатор **2.** Кнопка **3.** Касета з акумулятором

3. Закрийте кришку відсіку для акумулятора.

Виймання касети з акумулятором

1. Підніміть кришку відсіку для акумулятора, щоб відкрити її.

2. Витягніть касету з акумулятором з інструмента, водночас натискаючи кнопку на передній частині касети.

3. Закрийте кришку відсіку для акумулятора.

Система захисту машини й акумулятора

Машину оснащено системою захисту машини / акумулятора. Ця система автоматично вимикає живлення двигуна з метою подовження терміну

служби обладнання й акумулятора. Якщо машина або акумулятор під час роботи перебувають у зазначених далі умовах, вона автоматично зупиняється, і вмикаються індикатори.

Захист від перевантаження

Якщо через спосіб експлуатації акумулятора споживається аномально високий струм, машина автоматично зупиниться, а передні фари почнуть блимати. У такому разі вимкніть машину й припиніть роботу, під час виконання якої сталося перевантаження. Щоб перезапустити машину, увімкніть її знову.

Захист від перегрівання

Якщо акумулятор перегрівся, машина автоматично зупиняється, а передні фари починають блимати. У такому разі зачекайте, доки акумулятор охолоне, перш ніж знову вмикати машину.

Захист від надмірного розрядження

Якщо заряду акумулятора недостатньо, машина автоматично зупиниться, а індикаторна лампа почне блимати. Якщо машина не працює навіть після того, як ви повторно ввімкнули вимикач, а індикаторна лампа досі горить, заряду акумулятора недостатньо для роботи. Витягніть акумулятор із машини й зарядіть його.

► **Рис.9: 1.** Індикаторна лампа

Захист від інших неполадок

Система захисту також забезпечує захист від інших неполадок, які можуть призвести до пошкодження машини, і забезпечує автоматичне припинення роботи машиною. У разі тимчасової зупинки або припинення роботи машини виконайте всі зазначені нижче дії для усунення причини зупинки.

1. Вимкніть і знову ввімкніть машину, щоб перезапустити її.
2. Зарядіть акумулятор(-и) або замініть його(їх) зарядженим(-и).
3. Дайте машині й акумулятору(-ам) охолонути.

Якщо після відновлення вихідного стану системи захисту ситуація не зміниться, зверніться до місцевого сервісного центру Makita.

УВАГА: **Якщо машина зупиняється з причини, не описаної вище, див. розділ про усунення несправностей.**

Відображення залишкового заряду акумулятора

Натисніть кнопку перевірки на касеті з акумулятором для відображення залишкового ресурсу акумулятора. Індикаторні лампи загоряться на кілька секунд.

► **Рис.10: 1.** Індикаторні лампи **2.** Кнопка перевірки

Індикаторні лампи			Залишковий ресурс
Горить	Вимк.	Блимає	
■	□	◪	
	■ ■ ■ ■		від 75 до 100%
	■ ■ ■ □		від 50 до 75%
	■ ■ □ □		від 25 до 50%
	■ □ □ □		від 0 до 25%
	◪ □ □ □		Зарядіть акумулятор.
	■ ■ □ □ ↑ ↓ □ □ ■ ■		Можливо, акумулятор вийшов з ладу.

ПРИМІТКА: Залежно від умов використання та температури оточуючого середовища показання можуть незначним чином відрізнятися від дійсного ресурсу.

ПРИМІТКА: Перша (дальня ліва) індикаторна лампа блимає під час роботи захисної системи акумулятора.

Дія вимикача

⚠ПОПЕРЕДЖЕННЯ: **Перш ніж вставляти в інструмент касету з акумулятором, слід обов'язково переконатися в тому, що пусковий важіль спрацьовує належним чином і повертається у вихідне положення після відпускання.** Робота з машиною, вмикач якої не спрацьовує належним чином, може призвести до втрати контролю над машиною й отримання тяжких травм.

⚠ПОПЕРЕДЖЕННЯ: **ЗАБОРОНЕНО фіксувати клейкою стрічкою або іншим чином обмежувати роботу кнопки блокування та пускового важеля.**

ПРИМІТКА: Навіть якщо пусковий важіль натиснуто, пристрій не запуститься, якщо не натиснуто кнопку блокування.

ПРИМІТКА: Якщо пристрій використовується за великої кількості снігу, він може не запуститися через перевантаження. У цьому випадку встановіть нижчу швидкість роботи та зменште темп.

Цю машину обладнано кнопкою блокування. Якщо ви помітите щось незвичне в роботі кнопки блокування, негайно припиніть роботу й перевірте її в найближчому авторизованому сервісному центрі Makita.

1. Установіть касети з акумуляторами й закрийте кришку відсіку для акумуляторів.

2. Натисніть і утримуйте кнопку блокування. Потім потягніть пусковий важіль на себе.

Щойно двигун запуститься, кнопку блокування можна відпустити.

► **Рис.11: 1.** Кнопка блокування **2.** Пусковий важіль

3. Щоб зупинити двигун, відпустіть пусковий важіль.

Передні фари

⚠*ОБЕРЕЖНО:* Не дивіться на світло або безпосередньо на джерело світла.

Передні фари можуть освітлювати шлях на темних ділянках. Щоб увімкнути передні фари, натисніть кнопку освітлення.

► **Рис.12: 1.** Кнопка освітлення **2.** Передні фари

Індикаторна лампа

Лампа, розташована на панелі керування, відображає залишок заряду акумулятора. Коли ємність акумулятора стає нижчою за 20 %, лампа починає блимати. Подальше використання залишку ємності акумулятора призведе до зупинки інструмента, а індикаторна лампа почне світитися.

► **Рис.13: 1.** Індикаторна лампа

Сніго- та льодоприбиральний блок

Щоб прибрати сніг та лід, що накопичилися в кришці снігозабірника (кришці шнека) та корпусі випускного жолоба, використовуйте ручний інструмент для прибирання снігу. Цей інструмент можна зручно встановити на нижню рукоятку.

Видалення снігу з важкодоступних місць
► **Рис.14**

Прибирання снігу з окремих ділянок
► **Рис.15**

РОБОТА

⚠*ПОПЕРЕДЖЕННЯ:* Будьте надзвичайно обережні й постійно зберігайте контроль над інструментом. Не допускайте відкидання снігу з інструмента на себе або в бік інших осіб, що перебувають поблизу місця роботи. Через утрату контролю над інструментом ви та інші особи можете отримати тяжкі травми.

⚠*ПОПЕРЕДЖЕННЯ:* Тримайте руки та ноги подалі від шнека.

⚠*ОБЕРЕЖНО:* Перед початком роботи переконайтеся, що ви надійно встановили випускний жолоб на інструменті.

⚠*ОБЕРЕЖНО:* Ніколи не користуйтеся інструментом на дахах, узвишшях, крутих схилах, льоду або на іншій нестійкій поверхні. Це може призвести до тяжких травм.

⚠*ОБЕРЕЖНО:* Ніколи не спрямовуйте інструмент на себе, інших осіб або тварин. Сніг або інші предмети, що відкидаються, можуть спричинити тяжкі травми.

⚠*ОБЕРЕЖНО:* Беріть до уваги напрямок вітру. Відрегулюйте напрямок відкидання снігу відповідно до напрямку вітру, щоб це не створювало небезпеки для оператора або інших осіб.

⚠*ОБЕРЕЖНО:* Перед початком зимового сезону приберіть з робочої зони каміння, дроти, щебінь, сміття, бур'яни та будь-які інші перешкоди.

⚠*ОБЕРЕЖНО:* Перш ніж прибирати сторонні предмети, які блокують потік снігу, завжди виймайте касету з акумулятором та одягайте рукавиці.

Налаштування відкидання

⚠*ПОПЕРЕДЖЕННЯ:* Під час регулювань стежте за тим, щоб руки чи ноги не опинилися під корпусом інструмента.

⚠*ОБЕРЕЖНО:* Ніколи не спрямовуйте випускний жолоб на оператора, інших осіб, транспортні засоби або вікна поблизу. Відкинутий сніг або випадкові сторонні предмети можуть спричинити серйозні травми. Завжди спрямовуйте випускний жолоб у напрямку, протилежному потенційним небезпекам.

Регулювання швидкості відкидання

Регулюйте швидкість відкидання відповідно до стану снігу.

Переміщуйте важіль регулювання швидкості вперед, щоб збільшити швидкість обертання двигуна, і назад, щоб зменшити її.

► **Рис.16: 1.** Важіль регулювання швидкості

Регулювання напрямку відкидання

Випускний жолоб можна повертати ліворуч або праворуч під кутом від 0 до 90 градусів, що дозволяє відкидати сніг саме туди, куди вам потрібно.

Переміщуйте важіль напрямку жолоба вперед, щоб повернути випускний жолоб проти годинникової стрілки до 90 градусів ліворуч, і назад, щоб повернути його за годинниковою стрілкою до 90 градусів праворуч.

► **Рис.17: 1.** Важіль напрямку жолоба **2.** Випускний жолоб

Регулювання кута відкидання

Дефлектор жолоба можна нахиляти під кутом від 20 до 60 градусів, що дозволяє відкидати сніг саме туди, куди вам потрібно.
Натисніть на курок, щоб розблокувати налаштування положення дефлектора. Підніміть або опустіть дефлектор до потрібної висоти снігового потоку.
► **Рис.18: 1.** Дефлектор жолоба **2.** Курок

Види роботи

Інструмент призначений для прибирання снігу з вузьких доріжок, тротуарів, сходів, настилів і невеликих під'їзних шляхів за глибини снігу не більше 300 мм.
Глибина очищення залежить від стану снігу.

Застосування в типових умовах
► **Рис.19**

Застосування	Рис.	Тип снігу	Стан снігу	Щільність снігу (г/л)
Ефективно	1	Сніг щойно випав	Пухнастий сніг, який випадає в умовах сухого повітря та низької температури. М'який, пухнастий, легко сиплеться крізь пальці.	50 - 150
Ефективно	2	Злежалий сніг	Кристали снігу можна зібрати та зліпити. Пориста структура, що добре тримається, схожа на замерзлу снігову губку.	150 - 300
Неефективно	3	Твердий сніг	Спресований сніг, який пройшов цикл танення та повторного замерзання, що призвело до утворення твердого кристалічного насту на сніговому покриві. Утворюється при замерзанні вологого або мокрого снігового покриву після зниження температури.	300 і більше
Неефективно	4	Крупнозернистий сніг	Відносно вологий сніг, який танув на поверхні, мокрий і важкий. Талий, потім знову замерзлий, але розбитий на гранули, схожі на зерно.	300 і більше

Основні принципи експлуатації

Міцно тримайте верхню рукоятку обома руками, як показано на рисунку.
Станьте так, щоб вага тіла рівномірно розподілилася на обидві ноги.

Скребок (під кришкою в нижній частині інструмента) має бути рівномірно притиснутий до поверхні. Поверніть кришку снігозабірника (кришку шнека) в напрямку, у якому хочете прибирати сніг.

Увімкніть інструмент. Штовхайте інструмент вперед. Уважно контролюйте кут і швидкість руху вперед залежно від глибини й щільності снігу.
► **Рис.20**

***УВАГА:* За сильного бічного вітру починайте з навітряного боку, а потім працюйте з підвітряного.**

ПРИМІТКА: Під час роботи обов'язково зберігайте зручне положення. Намагайтеся рівномірно притиснути скребок до поверхні (снігу) і штовхати інструмент вперед, тиснучи на нього вагою свого тіла.

ПРИМІТКА: Щоб очистити ділянку від снігу, працюйте по схемі «взад-вперед». Зробити кілька проходів може бути простіше та ефективніше, ніж намагатися розчистити багато снігу за один раз.

Робота в режимі прибирання снігу

⚠***ОБЕРЕЖНО:* Слідкуйте за снігом, камінням та іншими сторонніми предметами, які можуть бути відкинуті вперед незалежно від налаштування напрямку відкидання.**

Відрегулюйте кут відкидання снігу відповідно до напрямку вітру або до стіни чи будь-якої перешкоди на вашому шляху.
► **Рис.21**

⚠***ОБЕРЕЖНО:* Перед регулюванням кута дефлектора жолоба завжди вимикайте інструмент.**

ПРИМІТКА: Регулюючи напрямок відкидання снігу, враховуйте вітер. Навіть невеликий вітерець може вплинути на продуктивність роботи.

Приклади

Перш ніж користуватися інструментом, розберіться, як керувати його рухом, напрямком жолоба та швидкістю шнека.

Відкидання снігу на закритій ділянці

— Зменште швидкість шнека, пересунувши важіль регулювання швидкості вперед.
— Змініть напрямок відкидання снігу ліворуч або праворуч за допомогою важеля напрямку жолоба.
► **Рис.22**

Відкидання снігу на відкритій ділянці

— Збільште швидкість шнека, пересунувши важіль регулювання швидкості назад.
— Установіть напрямок відкидання снігу під відповідним кутом за допомогою важеля напрямку жолоба.

► **Рис.23**

ПРИМІТКА: Під час переміщення між робочими ділянками підніміть кришку шнека над землею, щоб вага інструмента перемістилася на колеса. Після цього штовхайте або тягніть інструмент.

► **Рис.24**

ТЕХНІЧНЕ ОБСЛУГОВУВАННЯ

ПОПЕРЕДЖЕННЯ: **Перш ніж поміщати інструмент на зберігання, переміщати його між робочими ділянками, виконувати перевірку та технічне обслуговування, завжди впевнюйтеся, що касету з акумулятором вийнято.**

ПОПЕРЕДЖЕННЯ: **Під час огляду або проведення технічного обслуговування одягайте рукавиці.**

ПОПЕРЕДЖЕННЯ: **Під час огляду або технічного обслуговування інструмента обов'язково користуйтеся захисними окулярами з боковими щитками.**

ОБЕРЕЖНО: **Перш ніж переносити пристрій, вийміть касету з акумулятором. Обережно піднімайте та переносьте інструмент обома руками.**

УВАГА: **Ніколи не використовуйте газолін, бензин, розріджувач, спирт та подібні речовини. Їх використання може призвести до зміни кольору, деформації або появи тріщин.**

Для забезпечення БЕЗПЕКИ та НАДІЙНОСТІ продукції, її ремонт, а також роботи з обслуговування або регулювання повинні виконуватись уповноваженими або заводськими сервісними центрами Makita із використанням запчастин виробництва компанії Makita.

Планове технічне обслуговування

1. Вийміть касету з акумулятором і закрийте кришку відсіку для акумуляторів.

2. Протріть бруд і пил із верхньої частини та зовнішньої поверхні інструмента вологою тканиною та м'яким миючим засобом або щіткою для очищення.

3. Покладіть пристрій на бік. Видаліть сміття, пил або інші предмети з дна корпусу інструмента.

► **Рис.25**

УВАГА: **Не мийте інструмент водою.**

4. Перевірте, чи належним чином затягнуто всі гайки, болти, гвинти тощо.

5. Огляньте рухомі частини на наявність пошкоджень, тріщин та зношення. Пошкоджені або відсутні деталі необхідно відремонтувати або замінити.

6. Зберігайте інструмент у безпечному, сухому та недоступному для дітей місці.

Складання ручки

ОБЕРЕЖНО: **Під час розбирання завжди тримайте рукоятку вільною рукою.** Це спрощує процес складання та робить його безпечним.

Рукоятку можна скласти, що полегшує перенесення та зменшує площу зберігання.

1. Поверніть викидний жолоб уперед за допомогою важеля напрямку жолоба.

2. Вийміть касету з акумулятором із пристрою. Закрийте кришку акумуляторного відсіку.

3. Послабте всі головки на середній та верхній рукоятках.

Відпустіть другу (внутрішню) різьбу, щоб послабити компоненти рукоятки і скласти її.

► **Рис.26:** **1.** Перша (зовнішня) різьба **2.** Друга (внутрішня) різьба **3.** Головка

4. Однією рукою потягніть ручку верхньої рукоятки назад, а іншою рукою тримайте ручку середньої рукоятки, щоб підтримувати стабільність інструмента.

► **Рис.27:** **1.** Ручка верхньої рукоятки **2.** Ручка середньої рукоятки **3.** Ручка нижньої рукоятки

5. Підніміть середню рукоятку, потягнувши її вгору у вертикальне положення, тримаючи однією рукою ручку середньої рукоятки, а іншою — ручку нижньої рукоятки.

6. Натисніть на середню ручку вперед, щоб скласти її у нейтральне положення.

7. Зменште до мінімуму кут дефлектора жолоба. Потім натисніть на ручку середньої рукоятки далі вниз, доки вона не опиниться на курку на випускному жолобі.

► **Рис.28:** **1.** Ручка середньої рукоятки **2.** Випускний жолоб **3.** Курок

УВАГА: **Переконайтеся, що шнури не зачепилися за компоненти рукоятки або не намоталися навколо них.**

► **Рис.29**

Чохол

Складаний чохол забезпечує роки безтурботного захисту від пилу та сонячних променів. Еластичне дно забезпечує стійкість чохла на вітрі.

1. Розкладіть чохол і покладіть його на рівну поверхню.

Переконайтеся, що кишеня-застібка розташована навпроти задньої частини інструмента.

2. Натягніть передню частину чохла на планку скребка інструмента.

3. Огорніть інструмент від передньої частини до задньої так, щоб чохол повністю покрив деку, рукоятку та задню частину.

4. Підсуньте чохол під колеса та переконайтеся, що він покриває весь інструмент з усіх боків.
► **Рис.30: 1.** Кишеня-застібка

ПРИМІТКА: Після використання складіть чохол відповідно до ширини кишені-застібки. Витягніть кишеню навиворіт. Складіть і засуньте решту чохла в кишеню.

Зберігання

УВАГА: **Зберігайте касети з акумулятором у приміщенні при кімнатній температурі.** Низька температура значно знижує продуктивність акумулятора.

Зберігайте пристрій у прохолодному сухому й замкненому приміщенні. Не слід зберігати пристрій у місцях, де температура може сягнути чи перевищити 40 °C (104 °F).

1. Зніміть касету з акумулятором.

2. Очистьте інструмент.

3. Щоб дізнатися, як скласти верхню та середню рукоятки, див. розділ «*Складання ручки*».

4. Перед довготривалим зберіганням по закінченні сезону проведіть ретельне обслуговування та очистьте шнек і корпус інструмента. Переконайтеся, що всі деталі пристрою повністю сухі, щоб запобігти утворенню іржі.

Заміна скребка

УВАГА: **Роботи із заміни мають виконуватися в авторизованих або заводських сервісних центрах Makita тільки з використанням запасних частин компанії Makita.**

Скребок (під кришкою в нижній частині інструмента) потребує заміни, коли його ребра зношуються через тертя.
► **Рис.31: 1.** Скребок **2.** Ребро скребка

УСУНЕННЯ НЕСПРАВНОСТЕЙ

Перш ніж звертатися з приводу ремонту машини, проведіть її перевірку самостійно. У разі виявлення несправності, яка не пояснюється в цій інструкції з експлуатації, не намагайтеся розібрати обладнання. Натомість зверніться до авторизованих сервісних центрів Makita, у яких для ремонту використовуються тільки запасні частини виробництва компанії Makita.

Стан відхилення від норми	Можлива причина (несправність)	Спосіб виправлення
Рукоятка не в правильному положенні.	Рукоятка встановлена неналежним чином.	Переконайтеся, що болти вставлені крізь рукоятку належним чином. Перевірте, чи щільно затягнуті головки. Як збирати рукоятку, див. у цьому посібнику.
Машина не запускається.	Касета з акумулятором розряджена.	Зарядіть касету з акумулятором.
	Занизька температура касети з акумулятором.	Вийміть касету з акумулятором із пристрою. Помістіть касету з акумулятором у зарядний пристрій і дайте їй зарядитися протягом 10 хвилин. Вийміть касету з акумулятором із зарядного пристрою та знову встановіть її на інструмент.
	Касета з акумулятором встановлена неналежним чином.	Як встановити касету з акумулятором належним чином, див. у цьому посібнику.
	Касета з акумулятором пошкоджена.	Замініть касету з акумулятором на нову.
	Перемикач несправний.	Замініть на новий. Зверніться до місцевого авторизованого сервісного центру з приводу ремонту.
	Шнек заклинило.	Вийміть касету з акумулятором з інструмента, огляньте шнек та видаліть сміття.
Двигун увімкнено, але шнек не обертається.	Ремінь пошкоджений.	Замініть на новий. Зверніться до місцевого авторизованого сервісного центру з приводу ремонту.

ДОДАТКОВЕ ПРИЛАДДЯ

⚠***ОБЕРЕЖНО:*** **Це допоміжне приладдя й насадки рекомендовано використовувати з машиною Makita, зазначеною в цьому посібнику.** Використання будь-якого іншого додаткового приладдя й насадок може призвести до травмування. Використовуйте додаткове приладдя й насадки лише за призначенням.

У разі необхідності отримати допомогу в більш детальному ознайомленні з оснащенням звертайтесь до місцевого сервісного центру Makita.

- Оригінальний акумулятор та зарядний пристрій Makita

ПРИМІТКА: Деякі елементи в списку можуть входити до комплекту поставки обладнання як стандартне приладдя. Вони можуть різнитися залежно від країни.

ТЕХНИЧЕСКИЕ ХАРАКТЕРИСТИКИ

Модель:		**SN001G**
Ширина снегоуборки		530 мм
Число оборотов без нагрузки		1 400 - 2 100 мин$^{-1}$
Глубина снегоуборки [*1] [*2] (максимальная)		300 мм
Направление желоба выброса		180°
Размеры (Д × Ш × В)	в разложенном состоянии	1 370 мм x 540 мм x 975 мм
	в сложенном состоянии	800 мм x 540 мм x 700 мм
Номинальное напряжение		36 В – 40 В пост. тока макс.
Масса нетто		17,6 - 18,8 кг
Степень защиты		IPX4

[*1] Глубина очистки варьируется в зависимости от снеговых условий.
[*2] Глубина, измеряемая при уборке свежевыпавшего снега.

- Благодаря нашей постоянно действующей программе исследований и разработок указанные здесь технические характеристики могут быть изменены без предварительного уведомления.
- Технические характеристики могут различаться в зависимости от страны.
- Значение массы нетто включает наименьшую и наибольшую совокупную массу насадки(-ок) и блока(-ов) аккумулятора(-ов), указанных в руководстве по эксплуатации.

Подходящий блок аккумулятора и зарядное устройство

Блок аккумулятора	BL4020 / BL4025 / BL4040* / BL4040F* / BL4050F* / BL4080F* *: рекомендуемый аккумулятор
Зарядное устройство	DC40RA / DC40RB / DC40RC / DC40WA

- В зависимости от региона проживания некоторые блоки аккумуляторов и зарядные устройства, перечисленные выше, могут быть недоступны.

⚠***ОСТОРОЖНО:*** **Используйте только перечисленные выше блоки аккумуляторов и зарядные устройства.** Использование других блоков аккумуляторов и зарядных устройств может привести к травме и/или пожару.

Символы

Ниже приведены символы, которые могут использоваться для обозначения оборудования. Перед использованием убедитесь в том, что вы понимаете их значение.

	Обратите особое внимание.
	Прочитайте руководство по эксплуатации.
	Надевайте каску, защитные очки и используйте средства защиты слуха.
	Во избежание травмы держите руки, ноги и части тела в отдалении от вращающегося шнека.
	Не прочищайте желоб руками.
	Надевайте защитные перчатки и защитную обувь.
	**ВНИМАНИЕ!** Не смотрите на работающую лампу.
	**ОСТОРОЖНО!** Не подвергайте машину воздействию дождя или влаги. Беречь от сырости.
	**ОПАСНО!** Опасность получения резаных ран/увечий - Во избежание травмы держите руки, ноги и одежду в отдалении от вращающегося шнека.
	Не прочищайте корпус шнека руками. Останавливайте двигатель перед удалением мусора.
	**ВНИМАНИЕ!** Остерегайтесь камней и других посторонних предметов, которые могут выбрасываться из машины.

	Следите за тем, чтобы посторонние люди и домашние животные находились на расстоянии не ближе 15 метров от машины.
	**ОПАСНО!** БЕРЕГИТЕ РУКИ И НОГИ
	**ОСТОРОЖНО!** Отсоединяйте аккумулятор перед техническим обслуживанием.
	Храните блоки аккумуляторов в закрытом помещении при комнатной температуре. Низкая температура существенно снижает работоспособность аккумулятора.
	Останавливайте двигатель перед удалением любого мусора. Вращающаяся деталь будет непрерывно двигаться в течение нескольких секунд после выключения машины.
	Гарантированный уровень звуковой мощности в соответствии с Директивой ЕС по шумам вне помещений.
	Уровень звуковой мощности в соответствии с Регламентом Австралии (Новый Южный Уэльс) по контролю за шумом

Назначение

Данный аккумуляторный снегоотбрасыватель предназначен для удаления и уборки снега с тротуаров, настилов, подъездных дорожек и других поверхностей с ровным покрытием. Не используйте его для других целей.

Шум

Типичный уровень взвешенного звукового давления (A), измеренный в соответствии с ISO8437-4:
Уровень звукового давления (L_{pA}): 70 дБ (или менее)
Погрешность (K): 3 дБ (A)

ПРИМЕЧАНИЕ: Заявленное значение распространения шума измерено в соответствии со стандартной методикой испытаний и может быть использовано для сравнения инструментов.

ПРИМЕЧАНИЕ: Заявленное значение распространения шума можно также использовать для предварительных оценок воздействия.

⚠*ОСТОРОЖНО:* Используйте средства защиты слуха.

⚠*ОСТОРОЖНО:* Распространение шума во время фактического использования электроинструмента может отличаться от заявленного значения в зависимости от способа применения инструмента и в особенности от типа обрабатываемой детали.

⚠*ОСТОРОЖНО:* Обязательно определите меры безопасности для защиты оператора, основанные на оценке воздействия в реальных условиях использования (с учетом всех этапов рабочего цикла, таких как выключение инструмента, работа без нагрузки и включение).

Вибрация

Суммарное значение непрерывной вибрации (сумма векторов по трем осям), определенное согласно ISO8437-4:
Распространение вибрации (a_h): 2,5 м/с^2 или менее
Погрешность (K): 1,5 м/с^2

ПРИМЕЧАНИЕ: Заявленное общее значение распространения вибрации измерено в соответствии со стандартной методикой испытаний и может быть использовано для сравнения инструментов.

ПРИМЕЧАНИЕ: Заявленное суммарное значение распространения вибрации можно также использовать в предварительной оценке воздействия.

⚠*ОСТОРОЖНО:* Распространение вибрации во время фактического использования электроинструмента может отличаться от заявленного суммарного значения в зависимости от способов использования инструмента.

⚠*ОСТОРОЖНО:* Обязательно определите меры безопасности для защиты оператора, основанные на оценке воздействия в реальных условиях использования (с учетом всех этапов рабочего цикла, таких как выключение инструмента, работа без нагрузки и включение).

Декларации о соответствии

Только для европейских стран

Декларации о соответствии включены в Приложение А к настоящему руководству по эксплуатации.

МЕРЫ БЕЗОПАСНОСТИ

Общие рекомендации по технике безопасности для электроинструментов

⚠*ОСТОРОЖНО* Ознакомьтесь со всеми инструкциями по технике безопасности, указаниями, иллюстрациями и техническими

характеристиками, прилагаемыми к данному электроинструменту. Несоблюдение всех приведенных далее инструкций может привести к поражению электрическим током, возгоранию и/или тяжелым травмам.

Сохраните брошюру с инструкциями и рекомендациями для дальнейшего использования.

Термин "электроинструмент" в предупреждениях относится ко всему инструменту, работающему от сети (с проводом) или на аккумуляторах (без провода).

Безопасность в месте выполнения работ

1. **Рабочее место должно быть чистым и хорошо освещенным.** Захламление и плохое освещение могут стать причиной несчастных случаев.
2. **Не пользуйтесь электроинструментом во взрывоопасной атмосфере, например в присутствии легко воспламеняющихся жидкостей, газов или пыли.** При работе электроинструмента возникают искры, которые могут привести к воспламенению пыли или газов.
3. **При работе с электроинструментом не допускайте детей или посторонних к месту выполнения работ.** Не отвлекайтесь во время работы, так как это приведет к потере контроля над электроинструментом.

Электробезопасность

1. **Вилка электроинструмента должна соответствовать сетевой розетке. Запрещается вносить какие-либо изменения в конструкцию вилки. Для электроинструмента с заземлением запрещается использовать переходники.** Розетки и вилки, не подвергавшиеся изменениям, снижают риск поражения электрическим током.
2. **Избегайте контакта участков тела с заземленными поверхностями, такими как трубы, радиаторы, батареи отопления и холодильники.** При контакте тела с заземленными предметами увеличивается риск поражения электрическим током.
3. **Не подвергайте электроинструмент воздействию дождя или влаги.** Попадание воды в электроинструмент повышает риск поражения электрическим током.
4. **Аккуратно обращайтесь со шнуром питания. Запрещается использовать шнур питания для переноски, перемещения или извлечения вилки из розетки. Располагайте шнур на расстоянии от источников тепла, масла, острых краев и движущихся деталей.** Поврежденные или запутанные сетевые шнуры увеличивают риск поражения электрическим током.
5. **При использовании электроинструмента вне помещения используйте удлинитель, подходящий для этих целей.** Использование соответствующего шнура снижает риск поражения электрическим током.
6. **Если электроинструмент приходится эксплуатировать в сыром месте, используйте линию электропитания, которая защищена устройством, срабатывающим от остаточного тока (RCD).** Использование RCD снижает риск поражения электротоком.
7. **Электроинструмент может создавать электромагнитные поля (EMF), которые не представляют опасности для пользователя.** Однако пользователям с кардиостимуляторами и другими аналогичными медицинскими устройствами следует обратиться к производителю устройства и/или врачу перед началом эксплуатации инструмента.

Личная безопасность

1. **При использовании электроинструмента будьте бдительны, следите за тем, что вы делаете, и руководствуйтесь здравым смыслом. Не пользуйтесь электроинструментом, если вы устали, находитесь под воздействием наркотиков, алкоголя или лекарственных препаратов.** Даже мгновенная невнимательность при использовании электроинструмента может привести к серьезной травме.
2. **Используйте индивидуальные средства защиты. Всегда надевайте защитные очки.** Такие средства индивидуальной защиты, как маска от пыли, защитная нескользящая обувь, каска или наушники, используемые в соответствующих условиях, позволяют снизить риск получения травмы.
3. **Не допускайте случайного запуска. Прежде чем подсоединять инструмент к источнику питания и/или аккумуляторной батарее, поднимать или переносить инструмент, убедитесь, что переключатель находится в выключенном положении.** Переноска электроинструмента с пальцем на выключателе или подача питания на инструмент с включенным выключателем может привести к несчастному случаю.
4. **Перед включением электроинструмента снимите с него все регулировочные инструменты и гаечные ключи.** Гаечный или регулировочный ключ, оставшийся закрепленным на вращающейся детали, может привести к травме.
5. **При эксплуатации устройства не тянитесь. Всегда сохраняйте устойчивое положение и равновесие.** Это позволит лучше управлять электроинструментом в непредвиденных ситуациях.
6. **Одевайтесь соответствующим образом. Не надевайте свободную одежду или украшения. Ваши волосы и одежда должны всегда находиться на расстоянии от движущихся деталей.** Свободная одежда, украшения или длинные волосы могут попасть в движущиеся детали устройства.
7. **Если электроинструмент оборудован системой удаления и сбора пыли, убедитесь, что она подключена и используется соответствующим образом.** Использование пылесборника снижает вероятность возникновения рисков, связанных с пылью.

8. **Не переоценивайте свои возможности и не пренебрегайте правилами техники безопасности, даже если вы часто работаете с инструментом.** Небрежное обращение с инструментом может стать причиной серьезной травмы за доли секунды.
9. **Во время работы с электроинструментом всегда надевайте защитные очки. Очки должны соответствовать ANSI Z87.1 для США, EN 166 для Европы, или AS/NZS 1336 для Австралии и Новой Зеландии. В Австралии и Новой Зеландии оператор также обязан носить защитную маску.**

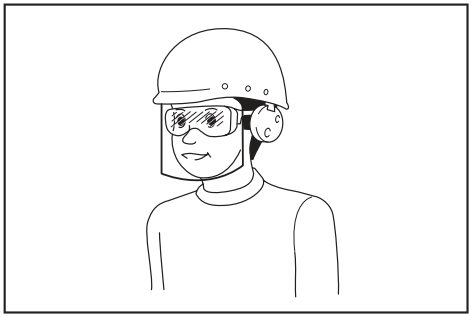

Ответственность за использование средств защиты операторами и другим персоналом вблизи рабочей зоны возлагается на работодателя.

Эксплуатация и обслуживание электроинструмента

1. **Не прилагайте излишних усилий к электроинструменту. Используйте инструмент, соответствующий выполняемой вами работе.** Правильно подобранный электроинструмент позволит выполнить работу лучше и безопаснее с производительностью, на которую он рассчитан.
2. **Не пользуйтесь электроинструментом с неисправным выключателем.** Любой электроинструмент с неисправным выключателем опасен и должен быть отремонтирован.
3. **Перед выполнением регулировок, сменой принадлежностей или хранением электроинструмента всегда отключайте его от источника питания и/или от аккумулятора или снимайте аккумулятор, если он является съемным.** Такие превентивные меры предосторожности снижают риск случайного включения электроинструмента.
4. **Храните электроинструменты в местах, недоступных для детей, и не позволяйте лицам, не знакомым с работой такого инструмента или не прочитавшим данные инструкции, пользоваться им.** Электроинструмент опасен в руках неопытных пользователей.
5. **Поддерживайте электроинструмент и дополнительные принадлежности в надлежащем состоянии. Убедитесь в соосности, отсутствии деформаций движущихся узлов, поломок каких-либо деталей или других дефектов, которые могут повлиять на работу электроинструмента. Если инструмент поврежден, отремонтируйте его перед использованием.** Большое число несчастных случаев происходит из-за плохого ухода за электроинструментом.
6. **Режущий инструмент всегда должен быть острым и чистым.** Соответствующее обращение с режущим инструментом, имеющим острые режущие кромки, делает его менее подверженным деформациям, что позволяет лучше управлять им.
7. **Используйте электроинструмент, принадлежности, приспособления и насадки в соответствии с данными инструкциями и в целях, для которых он предназначен, учитывая при этом условия и вид выполняемой работы.** Использование электроинструмента не по назначению может привести к возникновению опасной ситуации.
8. **Рукоятки инструмента и специальные изолированные поверхности всегда должны быть сухими и чистыми и не содержать следов масла или смазки.** Скользкие рукоятки и специальные поверхности препятствуют соблюдению рекомендаций по технике безопасности в экстренных ситуациях.
9. **При использовании инструмента не надевайте рабочие перчатки, ткань которых инструмент может затянуть.** Затягивание ткани рабочих перчаток в движущиеся части инструмента может привести к травме.

Эксплуатация и обслуживание электроинструмента, работающего на аккумуляторах

1. **Заряжайте аккумулятор только зарядным устройством, указанным изготовителем.** Зарядное устройство, подходящее для одного типа аккумуляторов, может привести к пожару при его использовании с другим аккумуляторным блоком.
2. **Используйте электроинструмент только с указанными аккумуляторными блоками.** Использование других аккумуляторных блоков может привести к травме или пожару.
3. **Когда аккумуляторный блок не используется, храните его отдельно от металлических предметов, таких как скрепки, монеты, ключи, гвозди, шурупы или другие небольшие металлические предметы, которые могут привести к закорачиванию контактов аккумуляторного блока между собой.** Короткое замыкание между контактами аккумуляторного блока может привести к ожогам или пожару.
4. **При неправильном обращении из аккумуляторного блока может потечь жидкость. Избегайте контакта с ней. В случае контакта с кожей промойте место контакта обильным количеством воды. В случае попадания в глаза обратитесь к врачу.** Жидкость из аккумулятора может вызвать раздражение или ожоги.
5. **Не используйте поврежденные или модифицированные инструменты и аккумуляторные блоки.** Поврежденные или модифицированные аккумуляторы могут работать

некорректно, что может привести к пожару, взрыву или травмированию.

6. **Не подвергайте аккумуляторный блок или инструмент воздействию огня или высокой температуры.** Воздействие огня или температуры выше 130 °C может привести к взрыву.
7. **Следуйте всем инструкциям по зарядке и не заряжайте аккумуляторный блок или инструмент при температурных условиях, выходящих за пределы диапазона, указанного в инструкции.** Зарядка ненадлежащим образом или при температурных условиях, выходящих за пределы указанного диапазона, может привести к повреждению батареи и повысить риск пожара.

Сервисное обслуживание

1. **Сервисное обслуживание электроинструмента должно проводиться только квалифицированным специалистом по ремонту и только с использованием идентичных запасных частей.** Это позволит обеспечить безопасность электроинструмента.
2. **Запрещается обслуживать поврежденные аккумуляторные блоки.** Обслуживание аккумуляторных блоков должен осуществлять только производитель или авторизованные поставщики услуг.
3. **Следуйте инструкциям по смазке и замене принадлежностей.**

Правила техники безопасности при эксплуатации снегоуборщика

Общая информация

1. **Данная машина может ампутировать конечности и отбрасывать предметы. Несоблюдение изложенных ниже инструкций по технике безопасности может привести к тяжелой травме.**

Инструктаж

1. **Перед началом эксплуатации снегоуборщика следует ознакомиться со всеми инструкциями на машине и в руководстве, понять их смысл и выполнить их. Внимательно ознакомьтесь с элементами управления и правилами надлежащей эксплуатации машины. Узнайте, как быстро остановить снегоуборщик и отключить элементы управления.**
2. **Ни в коем случае не разрешайте эксплуатировать машину детям. Ни в коем случае не разрешайте взрослым эксплуатировать машину без надлежащего инструктирования.**
3. **Не допускайте в рабочую зону посторонних лиц, особенно маленьких детей.**
4. **Соблюдайте осторожность во избежание подскальзывания или падения, особенно при работе с машиной, движущейся задним ходом.**
5. **Непрерывное воздействие вибрации в течение длительных периодов наносит вред кровеносным сосудам и нервной системе оператора и вызывает соответствующие симптомы в пальцах, запястьях, предплечьях и плечах. Способствовать снижению воздействия вибрации могут смена типов работ и рассчитанные надлежащим образом перерывы на отдых. Для лиц, не знакомых с данной работой, в частности пожилых, следует уделять особое внимание воздействию перегрузок на организм.**
6. **При использовании машины на дорогах общего пользования уделяйте должное внимание окружающей обстановке.** Обязательно ознакомьтесь с местными нормативными требованиями, а также нормами и правилами в отношении безопасности дорожного движения, и соблюдайте их.

Подготовка

1. **Тщательно осматривайте участок предполагаемого использования машины и удаляйте все половики, санки, доски, камни, кабели электропитания, хворост, гравий и другие посторонние предметы.** Имейте в виду, что некоторые предметы можно не заметить под снегом. Отбрасываемые предметы могут нанести травму.
2. **Не эксплуатируйте машину без достаточного зимнего снаряжения. Старайтесь не надевать неплотно прилегающую одежду, которая может быть затянута в движущиеся детали. Надевайте обувь, повышающую устойчивость ног на скользких поверхностях.**
3. **Обязательно надевайте защитные очки или глазной щиток на время работы либо при выполнении регулировки или ремонта для защиты глаз от посторонних предметов, которые могут отбрасываться от машины.**
4. **Ни в коем случае не выполняйте какие-либо регулировки при работающем двигателе.**
5. **Используйте индивидуальные средства защиты. Всегда надевайте защитные очки.** Такие средства индивидуальной защиты, как маска от пыли, защитная нескользящая обувь, каска или наушники, используемые в соответствующих условиях, позволяют снизить риск получения травмы.
6. **Перед установкой и извлечением блока аккумулятора счищайте снег, скопившийся на верхней поверхности машины.**

Эксплуатация

1. **Не помещайте руки или ноги под вращающиеся детали или вблизи них. Всегда держитесь в стороне от разгрузочного отверстия.**
2. **Не эксплуатируйте снегоуборщик на подъездных дорогах или пешеходных дорожках, посыпанных гравием. При пересечении подъездных дорог или пешеходных дорожек, посыпанных гравием, соблюдайте предельную осторожность. Не теряйте бдительности в отношении скрытых препятствий или при работе вблизи проезжих**

дорог.

3. **Натолкнувшись на посторонний предмет, остановите двигатель, выньте аккумулятор из машины, тщательно осмотрите снегоуборщик на наличие каких-либо повреждений и отремонтируйте повреждение перед повторным запуском и продолжением эксплуатации снегоуборщика.**
4. **При появлении в машине посторонних вибраций остановите двигатель и немедленно выполните проверку с целью установления их причины.** Как правило, вибрации являются предупреждением о неисправности.
5. **Останавливайте двигатель и вынимайте аккумулятор из машины каждый раз при уходе с рабочего места, перед прочисткой корпуса рабочего колеса или желоба выброса, а также при проведении любых ремонтных работ, регулировок или осмотров.**
6. **Соблюдайте предельную осторожность при работе на уклонах.**
7. **Ни в коем случае не эксплуатируйте машину без надлежащих защитных элементов и других предохранительных приспособлений, расположенных на своих местах и находящихся в рабочем состоянии.**
8. **Ни в коем случае не направляйте выходящий поток на людей или места, где возможно возникновение имущественного ущерба. Не подпускайте близко детей или других лиц.**
9. **Не перегружайте машину сверх ее производительности, пытаясь убирать снег в слишком быстром темпе.**
10. **Ни в коем случае не эксплуатируйте машину с высокими скоростями перемещения на скользких поверхностях. Смотрите назад и соблюдайте осторожность при работе с машиной, движущейся задним ходом.**
11. **Отключайте подачу питания на крыльчатку при транспортировке машины и в перерывах между ее использованием.**
12. **Используйте только насадки и принадлежности, одобренные производителем машины.**
13. **Ни в коем случае не эксплуатируйте машину при отсутствии хорошей видимости или света. Обязательно сохраняйте устойчивое положение ног и крепко удерживайте рукоятки.**
14. **Передвигайтесь шагом, ни в коем случае не бегите.** Невыполнение данного требования может вызвать столкновение в результате подскальзывания, спотыкания или падения, приводящее к травмам.
15. **Ни в коем случае не касайтесь раскаленного двигателя или машины.**
16. **Держите все части тела и неплотно прилегающую одежду на отдалении от движущихся деталей.** Это снижает вероятность получения травмы при соприкосновении с движущимися деталями.
17. **Избегайте эксплуатации машины во время дождя или на влажном уклоне, скользком месте и неустойчивых поверхностях.**
18. **Тщательно сохраняйте равновесие машины во время маневров, связанных с аварийной остановкой.** Потеря контроля над машиной до полной остановки вращающихся деталей может привести к тяжелой травме оператора и других лиц, находящихся в рабочей зоне.
19. **Запрещается эксплуатировать машину вблизи людей, в особенности детей, или домашних животных.** Отбрасываемый снег или другие предметы могут причинить тяжелую травму.
20. **Во время работы посторонние люди или животные должны находиться на расстоянии не менее 15 м (50 футов) от машины. В случае приближения кого-либо сразу останавливайте машину. При работе вдвоем или бóльшим числом людей соблюдайте дистанцию не менее 15 м (50 футов) друг от друга и назначьте старшего.**
21. **Машина может эксплуатироваться только оператором. Не работайте с машиной вдвоем или бóльшим числом людей одновременно.**
22. **В некоторых условиях компоненты машины могут замерзать при минусовых температурах. Не используйте машину во время замораживания ее механических деталей.**
23. **Не используйте машину на замерзших озерах, реках или аналогичных поверхностях.** Разбитый лед может представлять собой угрозу проваливания под лед, ведущего к гибели или тяжелой травме.
24. **Не эксплуатируйте машину в снегопад, дождь или влажных условиях. Не допускайте попадания машины под дождь или в сырость.** Попадание воды внутрь машины может повысить риск поражения электрическим током или возникновения неисправности, которые могут привести к травме.
25. **Не эксплуатируйте машину во взрывоопасных средах, в частности при наличии легковоспламеняющихся жидкостей, газов или пыли.** При работе машины возникают искры, которые могут воспламенять пыль или испарения.

Очистка засоренного желоба выброса

1. **Наиболее распространенной причиной травм, связанных со снегоуборщиками, является касание руками вращающейся крыльчатки внутри желоба выброса. Ни в коем случае не очищайте желоб выброса рукой.**
2. **Для очистки желоба:**
   - **Выключите машину и выньте аккумулятор.**
   - **Подождите 10 секунд для уверенности в том, что крыльчатка прекратила вращаться.**
   - **Обязательно пользуйтесь инструментом для очистки, а не руками.**

Техническое обслуживание и хранение

1. **Проверяйте болты на затяжку с частыми интервалами с целью убедиться в безопасном рабочем состоянии данного оборудования.**
2. **Перед помещением снегоуборщика на длительное хранение обязательно ознакомьтесь с важными сведениями, изложенными в руководстве по эксплуатации.**
3. **Знаки безопасности требуют ухода или замены по мере необходимости.**
4. **После уборки снега дайте машине поработать несколько минут, чтобы предотвратить обмерзание крыльчатки.**
5. **При очистке, ремонте или осмотре снегоуборщика остановите двигатель и удостоверьтесь в том, что крыльчатка и все движущиеся детали остановились. Выньте аккумулятор из машины для предотвращения случайного запуска двигателя кем-либо.**
6. **Перед включением машины снимите с нее все гаечные ключи.** Гаечный ключ, оставленный прикрепленным к машине, может причинить травму.

Безопасность электрической системы и аккумулятора

1. **Не бросайте аккумуляторные блоки в огонь.** Они могут взорваться. Уточните местные правила утилизации аккумуляторов.
2. **Не вскрывайте и не разбивайте аккумуляторы.** Содержащийся в них электролит очень едкий, вы можете повредить глаза или кожу. При проглатывании это вещество может вызвать отравление.
3. **Не заряжайте аккумулятор в дождь, снегопад или во влажных местах.**
4. **Не заряжайте аккумулятор на улице.**
5. **Не касайтесь зарядного устройства, а также штекера и контактов зарядного устройства влажными руками.**
6. **Избегайте опасных сред. Не используйте машину в местах с повышенной влажностью или под дождем.** Попавшая в машину вода повышает опасность поражения электрическим током.

Дополнительные инструкции по технике безопасности

1. **Проверка поврежденных деталей** - Перед дальнейшим использованием устройства защитную или другую поврежденную деталь следует тщательно осмотреть, чтобы убедиться в том, что она будет работать надлежащим образом и выполнять функции, для которых предназначена. Убедитесь в соосности и свободном ходе движущихся деталей, отсутствии поломок деталей, надежности крепления и отсутствии других дефектов, которые могут повлиять на его работу. Поврежденная защитная или другая деталь должна быть соответствующим образом отремонтирована или заменена в авторизованном сервисном центре, если в руководстве по эксплуатации не указано иное.
2. **Избегайте непреднамеренного запуска. Не переносите машину с установленным блоком аккумулятора и держа палец на переключателе. При установке блока аккумулятора убедитесь в том, что переключатель выключен.**

СОХРАНИТЕ ДАННЫЕ ИНСТРУКЦИИ.

⚠*ОСТОРОЖНО:* НЕ ДОПУСКАЙТЕ, чтобы удобство или опыт эксплуатации данного устройства (полученный от многократного использования) доминировали над строгим соблюдением правил техники безопасности при обращении с этим устройством.

НЕПРАВИЛЬНОЕ ИСПОЛЬЗОВАНИЕ инструмента или несоблюдение правил техники безопасности, указанных в данном руководстве, может привести к тяжелой травме.

Важные правила техники безопасности для работы с аккумуляторным блоком

1. **Перед использованием аккумуляторного блока прочитайте все инструкции и предупреждающие надписи на (1) зарядном устройстве, (2) аккумуляторном блоке и (3) инструменте, работающем от аккумуляторного блока.**
2. **Не разбирайте блок аккумулятора и не меняйте его конструкцию.** Это может привести к пожару, перегреву или взрыву.
3. **Если время работы аккумуляторного блока значительно сократилось, немедленно прекратите работу. В противном случае, может возникнуть перегрев блока, что приведет к ожогам и даже к взрыву.**
4. **В случае попадания электролита в глаза промойте их обильным количеством чистой воды и немедленно обратитесь к врачу. Это может привести к потере зрения.**
5. **Не замыкайте контакты аккумуляторного блока между собой:**
   (1) **Не прикасайтесь к контактам какими-либо токопроводящими предметами.**
   (2) **Не храните аккумуляторный блок в контейнере вместе с другими металлическими предметами, такими как гвозди, монеты и т. п.**
   (3) **Не допускайте попадания на аккумуляторный блок воды или дождя.**
   Замыкание контактов аккумуляторного блока между собой может привести к возникновению большого тока, перегреву, возможным ожогам и даже поломке блока.
6. **Не храните и не используйте инструмент и аккумуляторный блок в местах, где температура может достигать или превышать**

50 °C (122 °F).

7. **Не бросайте аккумуляторный блок в огонь, даже если он сильно поврежден или полностью вышел из строя. Аккумуляторный блок может взорваться под действием огня.**
8. **Запрещено вбивать гвозди в блок аккумулятора, резать, ломать, бросать, ронять блок аккумулятора или ударять его твердым предметом.** Это может привести к пожару, перегреву или взрыву.
9. **Не используйте поврежденный аккумуляторный блок.**
10. **Входящие в комплект литий-ионные аккумуляторы должны эксплуатироваться в соответствии с требованиями законодательства об опасных товарах.**
    При коммерческой транспортировке, например, третьей стороной или экспедитором, необходимо нанести на упаковку специальные предупреждения и маркировку.
    В процессе подготовки устройства к отправке обязательно проконсультируйтесь со специалистом по опасным материалам. Также соблюдайте местные требования и нормы. Они могут быть строже.
    Закройте или закрепите разомкнутые контакты и упакуйте аккумулятор так, чтобы он не перемещался по упаковке.
11. **Для утилизации блока аккумулятора извлеките его из инструмента и утилизируйте безопасным способом. Выполняйте требования местного законодательства по утилизации аккумуляторного блока.**
12. **Используйте аккумуляторы только с продукцией, указанной Makita.** Установка аккумуляторов на продукцию, не соответствующую требованиям, может привести к пожару, перегреву, взрыву или утечке электролита.
13. **Если инструментом не будут пользоваться в течение длительного периода времени, извлеките аккумулятор из инструмента.**
14. **Во время и после использования блок аккумулятора может нагреваться, что может стать причиной ожогов или низкотемпературных ожогов. Будьте осторожны при обращении с горячим блоком аккумулятора.**
15. **Не прикасайтесь к контактам инструмента сразу после использования, поскольку они могут быть достаточно горячими, чтобы вызвать ожоги.**
16. **Не допускайте налипания на контакты, отверстия и пазы блока аккумулятора опилок, пыли или земли.** Это может стать причиной перегрева, возгорания, взрыва или неисправности инструмента или блока аккумулятора, что может привести к ожогам или травмам.
17. **Если инструмент не рассчитан на использование вблизи высоковольтных линий электропередач, не используйте блок аккумулятора вблизи высоковольтных линий электропередач.** Это может привести к неисправности, поломке инструмента или блока аккумулятора.
18. **Храните аккумулятор в недоступном для детей месте.**

СОХРАНИТЕ ДАННЫЕ ИНСТРУКЦИИ.

⚠***ВНИМАНИЕ:*** **Используйте только фирменные аккумуляторные батареи Makita.** Использование аккумуляторных батарей, не произведенных Makita, или батарей, которые были подвергнуты модификациям, может привести к взрыву аккумулятора, пожару, травмам и повреждению имущества. Это также автоматически аннулирует гарантию Makita на инструмент и зарядное устройство Makita.

ПРИМЕЧАНИЕ: Компания Makita не несет ответственности за какие-либо несчастные случаи в результате использования неоригинальных или видоизмененных аккумуляторов. Оригинальные аккумуляторы Makita подвергаются строгой оценке на совместимость с инструментами и зарядными устройствами Makita в соответствии с действующим законодательством и стандартами безопасности.

Советы по обеспечению максимального срока службы аккумулятора

1. **Заряжайте блок аккумуляторов перед его полной разрядкой. Обязательно прекратите работу с инструментом и зарядите блок аккумуляторов, если вы заметили снижение мощности инструмента.**
2. **Никогда не подзаряжайте полностью заряженный блок аккумуляторов. Перезарядка сокращает срок службы аккумулятора.**
3. **Заряжайте блок аккумуляторов при комнатной температуре в 10 - 40 °C (50 - 104 °F). Перед зарядкой горячего блока аккумуляторов дайте ему остыть.**
4. **Если блок аккумулятора не используется, извлеките его из инструмента или зарядного устройства.**
5. **Зарядите ионно-литиевый аккумуляторный блок, если вы не будете пользоваться инструментом длительное время (более шести месяцев).**

СБОРКА

⚠***ОСТОРОЖНО:*** **Перед выполнением каких-либо операций с машиной обязательно убедитесь в том, что блок аккумулятора извлечен.** Несоблюдение правил извлечения блока аккумулятора может привести к тяжелой травме в результате случайного запуска.

⚠***ОСТОРОЖНО:*** **Ни в коем случае не запускайте машину, если она не собрана полностью.** Эксплуатация машины в частично собранном состоянии может привести к тяжелой травме.

Настройка рукояток

Установка средней рукоятки

1. Перед сборкой прикрепите зажим для шнура к средней рукоятке и верхней рукоятке.

Проведите конец рукоятки через зажимной хомут. Затем поворачивайте зажим для шнура до того момента, как зев зажима будет обращен вниз.

► **Рис.1:** **1.** Зажим для шнура **2.** Зажимной хомут **3.** Зев зажима

ПРИМЕЧАНИЕ: **Закрепите зажимы для шнура в нужных положениях, как указано в настоящем руководстве, таким образом, чтобы шланговые шнуры не зацеплялись за компоненты рукояток или не оборачивались вокруг них.**

2. Прикрепите открытые концы средней рукоятки к боковым рамам нижней рукоятки.

ПРИМЕЧАНИЕ: **Во избежание запутывания шнуров не забудьте проложить шланговые шнуры внутри рамы средней рукоятки.**

ПРИМЕЧАНИЕ: Слегка разведите концы рукоятки, чтобы расширить ее, двигая их по нижней рукоятке.

3. Совместите отверстия в средней и нижней рукоятках таким образом, чтобы можно было вставить крепежные болты.

4. Вставьте крепежные болты через отверстия изнутри рам рукоятки и скрепите рукоятки снаружи гайками-барашками для фиксации рукояток.

► **Рис.2:** **1.** Головка болта **2.** Крепежный болт **3.** Гайка-барашек для фиксации рукояток **4.** Средняя рукоятка **5.** Нижняя рукоятка **6.** Шланговые шнуры **7.** Верхняя рукоятка **8.** Зажим для шнура

ПРИМЕЧАНИЕ: Помните, что болт с двойной нарезкой требует затягивания гайки-барашка для фиксации рукояток дважды: первая (наружная) нарезка служит для предварительного скрепления компонентов рукояток, а вторая (внутренняя) — для фиксации компонентов рукояток.

ПРИМЕЧАНИЕ: Болт следует вставлять надлежащим образом, чтобы идеально посадить изогнутую головку болта на раму рукоятки.

Установка верхней рукоятки

1. Прикрепите открытые концы верхней рукоятки к боковым рамам средней рукоятки.

ПРИМЕЧАНИЕ: **Во избежание запутывания шнуров не забудьте проложить шланговые шнуры под рамой средней рукоятки.**

ПРИМЕЧАНИЕ: Слегка разведите концы рукоятки, чтобы расширить ее, двигая их по средней рукоятке.

2. Совместите отверстия в верхней и средней рукоятках таким образом, чтобы можно было вставить крепежные болты.

3. Вставьте крепежные болты через отверстия изнутри рам рукоятки и скрепите рукоятки снаружи гайками-барашками для фиксации рукояток.

► **Рис.3:** **1.** Головка болта **2.** Крепежный болт **3.** Гайка-барашек для фиксации рукояток **4.** Верхняя рукоятка **5.** Средняя рукоятка **6.** Шланговые шнуры **7.** Зажим для шнура

ПРИМЕЧАНИЕ: Помните, что болт с двойной нарезкой требует затягивания гайки-барашка для фиксации рукояток дважды: первая (наружная) нарезка служит для предварительного скрепления компонентов рукояток, а вторая (внутренняя) — для фиксации компонентов рукояток.

ПРИМЕЧАНИЕ: Болт следует вставлять надлежащим образом, чтобы идеально посадить изогнутую головку болта на раму рукоятки.

4. Расположите кабели удобно с помощью 2 зажимов для шнура.

Прижмите шнуры прямо к рамам средней и верхней рукояток. Обеспечьте возможность прохождения шнуров вдоль и внутри рукояток.

Установка приспособления для удаления снега

Прикрепите приспособление для удаления снега и льда к держателям инструмента на нижней рукоятке после сборки ее компонентов.

► **Рис.4:** **1.** Приспособление для удаления снега и льда **2.** Держатели инструмента

Настройка желоба выброса

1. Совместите отверстие в желобе выброса с символом на корпусе желоба.

2. Поверните желоб выброса в направлении, указанном стрелкой на корпусе желоба, до совмещения установочного отверстия с символом .

► **Рис.5:** **1.** Желоб выброса **2.** Корпус желоба

3. Затяните вручную винт желоба для закрепления желоба выброса на своем месте.

► **Рис.6:** **1.** Винт желоба

ПРИМЕЧАНИЕ: **Убедитесь в том, что дефлектор на желобе выброса полностью собран.** Неполностью собранный дефлектор может привести к недостаточному выбросу снега.

► **Рис.7:** **1.** Дефлектор **2.** Желоб выброса

ОПИСАНИЕ РАБОТЫ

***ВНИМАНИЕ:* Перед регулировкой или проверкой функционирования машины обязательно выключите ее и выньте блок аккумулятора.**

Установка или снятие блока аккумуляторов

***ВНИМАНИЕ:* Перед установкой и извлечением блока аккумулятора выключайте машину.**

***ВНИМАНИЕ:* При установке и извлечении блока аккумулятора крепко удерживайте машину и блок аккумулятора.** Если не удерживать машину и блок аккумулятора крепко, они могут выскользнуть из рук, что приведет к повреждению машины и блока аккумулятора, а также травмированию оператора.

***ВНИМАНИЕ:* Перед использованием убедитесь, что крышку аккумуляторного отсека заблокирована.** В противном случае грязь, мусор или вода могут повредить машину или блок аккумулятора.

***ВНИМАНИЕ:* Обязательно устанавливайте блок аккумулятора до конца, чтобы красный индикатор не был виден.**

***ВНИМАНИЕ:* Не прилагайте чрезмерных усилий при установке блока аккумулятора.** Если блок не двигается свободно, значит он вставлен неправильно.

***ВНИМАНИЕ:* При установке или извлечении блока аккумулятора крепко держите крышку аккумуляторного отсека открытой.**

Чтобы установить блок аккумулятора:

1. Поднимите крышку аккумуляторного отсека, чтобы открыть его.

2. Совместите выступ на блоке аккумулятора с пазом в машине. Задвиньте блок аккумулятора до его фиксации на своем месте с легким щелчком.

► **Рис.8:** **1.** Красный индикатор **2.** Кнопка **3.** Блок аккумулятора

3. Закройте крышку аккумуляторного отсека.

Снятие блока аккумулятора

1. Поднимите крышку аккумуляторного отсека, чтобы открыть его.

2. Выньте из машины блок аккумулятора, сдвинув кнопку на лицевой стороне блока.

3. Закройте крышку аккумулятора.

Система защиты машины / аккумулятора

Машина оснащается системой защиты машины/аккумулятора. Эта система автоматически отключает питание двигателя для продления срока службы машины и аккумулятора. Машина автоматически остановится с включением световой индикации во время работы в том случае, если машина или аккумулятор окажется в одном из следующих состояний:

Защита от перегрузки

При эксплуатации аккумулятора в режиме, вызывающем чрезмерное потребление тока, происходит автоматическая остановка машины с миганием передних фонарей. В данной ситуации выключите машину и прекратите ее применение, вызвавшее ее перегрузку. Затем включите машину для повторного запуска.

Защита от перегрева

При перегреве аккумулятора происходит автоматическая остановка машины с миганием передних фонарей. В этом случае дайте аккумулятору остыть перед повторным включением машины.

Защита от переразрядки

При низкой емкости аккумулятора происходит автоматическая остановка машины с миганием индикаторной лампы. Если машина не запускается даже при повторном задействовании выключателя и при этом загорается индикаторная лампа, то уровень заряда аккумулятора недостаточен для работы. Выньте аккумулятор из машины и подзарядите его.

► **Рис.9:** **1.** Индикаторная лампа

Защита от других неполадок

Система защиты рассчитана также и на другие неполадки, способные повредить машину, и обеспечивает возможность ее автоматической остановки. В случае временной остановки или прекращения работы машины выполните все перечисленные ниже действия для устранения причины остановки.

1. Выключите машину и снова включите ее для перезапуска.
2. Зарядите аккумулятор(-ы) или замените его/их на заряженный(-е).
3. Дайте машине и аккумулятору(-ам) возможность остыть.

Если после восстановления системы защиты ситуация не изменится, обратитесь в сервисный центр Makita.

***ПРИМЕЧАНИЕ:* Если машина останавливается по причине, не описанной выше, см. раздел, касающийся поиска и устранения неисправностей.**

Индикация оставшегося заряда аккумулятора

Нажмите кнопку проверки на аккумуляторном блоке для проверки заряда. Индикаторы загорятся на несколько секунд.

► **Рис.10:** **1.** Индикаторы **2.** Кнопка проверки

Индикаторы			Уровень заряда
Горит	Выкл.	Мигает	
			от 75 до 100%
			от 50 до 75%
			от 25 до 50%
			от 0 до 25%
			Зарядите аккумуляторную батарею.
	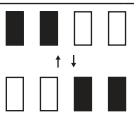		Возможно, аккумуляторная батарея неисправна.

ПРИМЕЧАНИЕ: В зависимости от условий эксплуатации и температуры окружающего воздуха индикация может незначительно отличаться от фактического значения.

ПРИМЕЧАНИЕ: Первая (дальняя левая) индикаторная лампа будет мигать во время работы защитной системы аккумулятора.

Действие выключателя

⚠ОСТОРОЖНО: **Перед установкой блока аккумулятора обязательно убедитесь в том, что рычажный выключатель работает правильно и возвращается в исходное положение после отпускания.** Эксплуатация машины с неисправным переключателем может привести к потере контроля над ней и получению тяжелой травмы.

⚠ОСТОРОЖНО: **НИ В КОЕМ СЛУЧАЕ НЕ фиксируйте кнопку разблокировки и рычаг переключателя липкой лентой и не вносите в их конструкцию каких-либо изменений, препятствующих реализации его целевого назначения и функции.**

ПРИМЕЧАНИЕ: Без нажатия кнопки разблокировки машина не запускается даже при оттянутом рычаге переключателя.

ПРИМЕЧАНИЕ: Машина может не запускаться из-за перегрузки в случае попытки ее эксплуатации в сильный снегопад. В этом случае снизьте рабочую скорость и замедлите свой шаг.

Данная машина оснащена кнопкой разблокировки. Заметив какие-либо отклонения в работе кнопки разблокировки, немедленно прекратите работу и проверьте ее в ближайшем авторизованном сервисном центре Makita.

1. Установите блок аккумулятора, а затем закройте крышку аккумуляторного отсека.

2. Нажмите и удерживайте кнопку разблокировки. Затем потяните рычаг переключателя на себя.

После запуска двигателя кнопку разблокировки можно отпустить.

► **Рис.11:** **1.** Кнопка разблокировки **2.** Рычаг переключателя

3. Для выключения двигателя отпустите рычажный выключатель.

Передние фонари

⚠ВНИМАНИЕ: **Не смотрите непосредственно на свет или источник света.**

Передние фонари могут освещать путь впереди себя в темном месте. Для включения передних фонарей нажмите на кнопку освещения.

► **Рис.12:** **1.** Кнопка освещения **2.** Передние фонари

Индикаторная лампа

Лампа, расположенная на панели управления, указывает остаточный уровень заряда аккумулятора. Данная лампа начинает мигать, когда емкость аккумулятора становится ниже 20%. Дальнейшее использование при остаточном уровне заряда аккумулятора приведет к остановке машины с загоревшейся индикаторной лампой.

► **Рис.13:** **1.** Индикаторная лампа

Приспособление для удаления снега и льда

Используйте ручной инструмент для удаления снега, помогающий вычищать снег и лед, скопившиеся в снегозаборнике (кожухе шнека) и корпусе желоба выброса. Данный инструмент может крепиться на нижней рукоятке в легкодоступном месте.

Удаление льда из труднодоступных мест

► **Рис.14**

Очистка нежелательных мест от снега

► **Рис.15**

ЭКСПЛУАТАЦИЯ

⚠ОСТОРОЖНО: **Соблюдайте особую осторожность для сохранения контроля над машиной в течение всего времени. Не допускайте отражения отклонения машиной материала на себя или кого-либо из находящихся вблизи места проведения работ.** Ненадлежащий контроль над машиной может привести к тяжелому травмированию оператора и окружающих.

⚠ОСТОРОЖНО: **Держите руки и ноги на отдалении от шнека.**

⚠*ВНИМАНИЕ:* Каждый раз перед началом работы обязательно проверяйте надежность установки желоба выброса в машине.

⚠*ВНИМАНИЕ:* Ни в коем случае не используйте машину на поверхности крыши, а также на высоте, крутом уклоне, льду или неустойчивой поверхности. Несоблюдение данного требования может привести к тяжелой травме.

⚠*ВНИМАНИЕ:* Ни в коем случае не направляйте машину на себя, окружающих или животных. Отбрасываемый снег или другие предметы могут причинить тяжелую травму.

⚠*ВНИМАНИЕ:* Не забывайте о направлении ветра. Регулируйте направление выдувания снега в зависимости от направления ветра таким образом, чтобы отбрасываемый снег не создавал опасности для оператора или окружающих.

⚠*ВНИМАНИЕ:* Перед началом снежного сезона уберите камни, провода, щебень, сгустки ила, сорняки и любые другие препятствия, находящиеся в рабочей зоне.

⚠*ВНИМАНИЕ:* Обязательно вынимайте блок аккумулятора и надевайте перчатки перед удалением посторонних предметов, блокирующих поток снега.

Настройки воздуходувки

⚠*ОСТОРОЖНО:* При выполнении любой регулировки ни в коем случае не кладите руку или ногу на корпус машины.

⚠*ВНИМАНИЕ:* Ни в коем случае не направляйте желоб выброса снега на оператора, окружающих, транспортные средства или расположенные поблизости окна. Отбрасываемый снег или случайно собираемые посторонние предметы могут причинить тяжелую травму. Желоб выброса обязательно следует располагать в направлении, противоположном потенциальным источникам опасности.

Регулировка скорости воздуходувки

Регулируйте скорость воздуходувки в зависимости от снеговых условий.
Перемещайте рычаг регулировки скорости вперед для повышения оборотов двигателя и назад для понижения оборотов.
► **Рис.16:** **1.** Рычаг регулировки скорости

Регулировка направления выброса

Желоб выброса может располагаться под углом от 0 до 90 градусов влево или вправо, обеспечивая возможность выброса снега точно в требуемом направлении.
Перемещайте рычаг направления желоба вперед, чтобы повернуть желоб выброса против часовой стрелки на угол до 90 градусов влево; перемещайте рычаг назад, чтобы повернуть желоб по часовой стрелке на угол до 90 градусов вправо.
► **Рис.17:** **1.** Рычаг направления желоба **2.** Желоб выброса

Регулировка угла выброса

Дефлектор желоба может располагаться под углом от 20 до 60 градусов, обеспечивая возможность выброса снега точно в требуемом направлении. Надавите на расцепляющий рычажок, чтобы разблокировать положение дефлектора. Поднимите или опустите дефлектор на нужную высоту выброса снежного потока.
► **Рис.18:** **1.** Дефлектор желоба **2.** Расцепляющий рычажок

Сферы применения

Данная машина предназначена для уборки снега с узких дорожек, тротуаров, лестничных ступеней, настилов и проезжих частей небольших дорог при глубине снега до 300 мм.
Глубина очистки варьируется в зависимости от снеговых условий.

Цели применения при обычных снеговых условиях
► **Рис.19**

Цель применения	Рис.	Тип снега	Состояние снега	Плотность снега (г/л)
Реализуемая	1	Свежевыпавший снег	Пушистый снег, падающий через сухой воздух при низких температурах. Мягкий, рыхлый, легко падает через пальцы.	50 - 150
Реализуемая	2	Лежалый снег	Снежные кристаллы разрастаются и склеиваются вместе. Связная, пористая структура, аналогичная губке изо льда.	150 - 300
Нереализуемая	3	Утрамбованный снег	Спрессованный снег, претерпевший цикл оттаивания и повторного замерзания, в результате которого на верхней поверхности снежного покрова образуется твердая ледяная корка. Формируется при замерзании влажного или мокрого снежного покрова после падения температуры.	300 или тяжелее

Цель применения	Рис.	Тип снега	Состояние снега	Плотность снега (г/л)
Нереализуемая	4	Весенний крупнозернистый снег	Относительно влажный снег, растаявший на поверхности и являющийся мокрым и тяжелым. Растаявший и затем снова замерзший, но распавшийся на гранулы в виде зерен.	300 или тяжелее

Основы эксплуатации

Крепко держите верхнюю рукоятку двумя руками, как показано на рисунке.
Расставляйте ноги таким образом, чтобы масса тела равномерно распределялась на обе ноги.

Располагайте скрепер (под чехлом у днища машины) ровно на земле. Разворачивайте снегозаборник (кожух шнека) в сторону того направления, в котором хотите производить уборку снега.

Включите машину. Продвиньте машину вперед. Тщательно контролируйте угол поворота и горизонтальную скорость перемещения в зависимости от глубины и массы снега.
► **Рис.20**

ПРИМЕЧАНИЕ: **При сильном боковом ветре начинайте с наветренной стороны, а затем работайте с подветренной.**

ПРИМЕЧАНИЕ: Во время работы необходимо сохранять удобное положение тела. Старайтесь ровно располагать скрепер на поверхности земли (снега) и продвигайте машину вперед, наваливаясь на нее своим весом.

ПРИМЕЧАНИЕ: Для очистки снега с участка двигайтесь возвратно-поступательным образом. Выполнение многочисленных проходов может быть легче и часто дает лучшие результаты по сравнению с попытками устранения последствий сильного снегопада всего за один раз.

Снегоуборочная операция

⚠***ВНИМАНИЕ:*** **Остерегайтесь снега, камней и других посторонних предметов, которые могут выбрасываться вперед независимо от заданного направления выброса.**

Отрегулируйте угол выдувания снега в зависимости от направления ветра или напротив стены и любого препятствия на своем пути.
► **Рис.21**

⚠***ВНИМАНИЕ:*** **Обязательно выключайте машину перед регулировкой угла дефлектора желоба.**

ПРИМЕЧАНИЕ: При регулировке направления выпуска снега обращайте внимание на ветер. Даже легкий бриз способен негативно повлиять на результат выполняемой работы.

Наглядные иллюстрации

Перед началом использования машины следует понять, каким образом контролировать руление и направление желоба, а также скорость вращения шнека.

Выдувание снега на замкнутом участке

— Понизьте скорость вращения шнека, продвинув рычаг регулировки скорости вперед.
— Измените направление выброса снега влево или вправо, используя рычаг направления желоба.
► **Рис.22**

Выдувание снега на открытой площадке

— Повысьте скорость вращения шнека, потянув рычаг регулировки скорости назад.
— Установите направление выброса снега под открытым углом, используя рычаг направления желоба.
► **Рис.23**

ПРИМЕЧАНИЕ: При перемещении между рабочими площадками поднимайте кожух шнека над землей, чтобы вес машины приходился на колеса. Затем продвиньте машину вперед или потяните ее на себя.

► **Рис.24**

ОБСЛУЖИВАНИЕ

⚠***ОСТОРОЖНО:*** **Перед помещением машины на хранение, перемещением между рабочими участками, выполнением осмотра или технического обслуживания необходимо убедиться в том, что блок аккумулятора извлечен из машины.**

⚠***ОСТОРОЖНО:*** **При осмотре и обслуживании надевайте защитные перчатки.**

⚠***ОСТОРОЖНО:*** **При осмотре и техническом обслуживании газонокосилки обязательно надевайте защитные очки с боковыми щитками.**

⚠***ВНИМАНИЕ:*** **Перед переноской машины обязательно вынимайте блок аккумулятора. Поднимайте и переносите машину аккуратно двумя руками.**

ПРИМЕЧАНИЕ: **Запрещается использовать бензин, растворители, спирт и другие подобные жидкости. Это может привести к обесцвечиванию, деформации и трещинам.**

Для обеспечения БЕЗОПАСНОСТИ и НАДЕЖНОСТИ оборудования ремонт, любое другое техобслуживание или регулировку необходимо производить в уполномоченных сервис-центрах Makita или сервис-центрах предприятия с использованием только сменных частей производства Makita.

Плановое техническое обслуживание

1. Выньте блок аккумулятора, а затем закройте крышку аккумуляторного отсека.

2. Сотрите грязь и пыль с верхнего яруса и внешней поверхности машины, используя влажную тряпку с мягким моющим средством или чистящую щетку.

3. Расположите машину на боку. Очистите нижнюю поверхность корпуса машины от мусора, пыли или других предметов.
► **Рис.25**

ПРИМЕЧАНИЕ: **Не мойте машину водой.**

4. Проверьте надежность затяжки всех гаек, болтов, винтов и т. п.

5. Осмотрите подвижные части на предмет повреждений, поломок и износа. Необходимо отремонтировать или заменить поврежденные компоненты.

6. Храните машину в безопасном сухом месте, недоступном для детей.

Складывание рукоятки

⚠***ВНИМАНИЕ:*** **При разборке машины обязательно держите ее за рукоятку свободной рукой.** Это обеспечивает безопасность и простоту операции складывания.

Рукоятка может складываться для облегчения переноски машины вручную и ее хранения в любом месте с ограниченным пространством.

1. Разверните желоб выброса вперед, используя рычаг направления желоба.

2. Извлеките блок аккумулятора из машины. Затем закройте крышку аккумуляторного отсека.

3. Ослабьте все гайки-барашки для фиксации рукояток на средней и верхней рукоятках.

Развинтите вторую (внутреннюю) резьбу, чтобы освободить складываемые компоненты рукояток.
► **Рис.26:** **1.** Первая (наружная) резьба **2.** Вторая (внутренняя) резьба **3.** Гайка-барашек для фиксации рукояток

4. Потяните назад ручку верхней рукоятки одной рукой, держа другой рукой ручку средней рукоятки для стабилизации машины.
► **Рис.27:** **1.** Ручка верхней рукоятки **2.** Ручка средней рукоятки **3.** Ручка нижней рукоятки

5. Поднимите среднюю рукоятку, потянув ее вверх в вертикальное положение, держа одну руку на ручке средней рукоятки, а другую руку — на ручке нижней рукоятки.

6. Надавите на среднюю рукоятку вниз и вперед, чтобы сложить ее в исходное положение.

7. Опустите до упора угол дефлектора желоба. Затем подайте ручку средней рукоятки дальше вниз и вперед, пока она не прислонится к расцепляющему рычажку на желобе выброса.
► **Рис.28:** **1.** Ручка средней рукоятки **2.** Желоб выброса **3.** Расцепляющий рычажок

ПРИМЕЧАНИЕ: **Убедитесь в том, что шланговые шнуры не зацепились за компоненты рукояток или не обернулись вокруг них.**

► **Рис.29**

Обшивка

Свертываемый чехол обеспечивает многолетнюю и не требующую ухода защиту от пыли и солнечных лучей. Прорезиненное днище обеспечивает устойчивость чехла в ветреную погоду.

1. Разверните чехол и разложите его на ровной поверхности.

Обеспечьте совмещение кармана для крепежа с задним концом машины.

2. Натяните передний конец чехла поверх штанги скрепера машины.

3. Оберните машину от передней части к задней, обеспечив полное обертывание чехлом верхней части, рукоятки и задней секции.

4. Подоткните чехол под колеса и убедитесь в том, что он обертывает машину на всю глубину по бокам.
► **Рис.30:** **1.** Карман для крепежа

ПРИМЕЧАНИЕ: После использования сверните чехол по ширине кармана для крепежа. Выверните карман наизнанку. Сверните и засуньте оставшуюся часть чехла в карман.

Хранение

ПРИМЕЧАНИЕ: **Храните блоки аккумуляторов в закрытом помещении при комнатной температуре.** Низкая температура существенно снижает работоспособность аккумулятора.

Храните машину в закрытом помещении, в сухом, прохладном и запираемом месте. Не храните машину в местах, где температура может достигать или превышать 40 °C (104 °F).

1. Извлеките блок аккумулятора.

2. Очистите машину.

3. Сложите верхнюю и среднюю рукоятки согласно главе "*Складывание рукоятки*".

4. В отношении сезонного хранения на протяжении длительного перерыва в использовании, тщательного ухода и очистки требуют шнек и корпус машины. Во избежание коррозии убедитесь в том, что все детали машины полностью высушены.

Замена скребка

ПРИМЕЧАНИЕ: **Замена должна производиться авторизованными или заводскими сервисными центрами Makita обязательно с использованием запасных частей Makita.**

Скрепер (под чехлом у днища машины) требует замены при изнашивании ребер скрепера в результате трения.

► **Рис.31: 1.** Скребок **2.** Ребро скребка

ПОИСК И УСТРАНЕНИЕ НЕИСПРАВНОСТЕЙ

Прежде чем обращаться по поводу ремонта, проведите осмотр самостоятельно. Если обнаружена неисправность, не указанная в руководстве, не пытайтесь разобрать инструмент. Обратитесь в один из авторизованных сервисных центров Makita, в которых для ремонта используются только оригинальные детали Makita.

Состояние неисправности	**Возможная причина (неисправности)**	**Способ устранения**
Рукоятка не установлена в нужное положение.	Рукоятка не установлена надлежащим образом.	Убедитесь в том, что болты правильно установлены через рукоятку. Проверьте, затянуты ли гайки-барашки для фиксации рукояток. Соберите рукоятку согласно настоящему руководству.
Машина не запускается.	Блок аккумулятора разряжен.	Зарядите блок аккумулятора.
	Блок аккумулятора слишком холодный.	Извлеките блок аккумулятора из машины. Поместите блок аккумулятора на зарядное устройство и дайте ему возможность подзарядиться в течение 10 минут. Снимите блок аккумулятора с зарядного устройства и установите его обратно в машину для использования.
	Блок аккумулятора не закреплен надлежащим образом.	Закрепите блок аккумулятора надлежащим образом согласно настоящему руководству.
	Поврежден блок аккумулятора.	Замените его на новый блок аккумулятора.
	Неисправен переключатель.	Замените его на новый. Обратитесь в ближайший авторизованный сервисный центр для выполнения ремонта.
	Заклинен шнек.	Извлеките блок аккумулятора из машины, осмотрите шнек, удалите мусор.
Двигатель работает, но шнек не вращается.	Поврежден ремень.	Замените его на новый. Обратитесь в ближайший авторизованный сервисный центр для выполнения ремонта.

ДОПОЛНИТЕЛЬНЫЕ ПРИНАДЛЕЖНОСТИ

⚠ВНИМАНИЕ: **Эти принадлежности или насадки рекомендованы для использования с машиной Makita, указанной в этом руководстве.** Использование других принадлежностей или насадок может привести к травме. Используйте принадлежность или насадку только по назначению.

Если вам необходимо содействие в получении дополнительной информации по этим принадлежностям, свяжитесь с вашим сервис-центром Makita.

- Оригинальный аккумулятор и зарядное устройство Makita

ПРИМЕЧАНИЕ: Некоторые элементы из списка могут входить в комплект машины в качестве стандартных принадлежностей. Они могут различаться в зависимости от страны.

ΠΡΟΔΙΑΓΡΑΦΕΣ

Μοντέλο:		**SN001G**
Πλάτος καθαρισμού χιονιού		530 mm
Ταχύτητα χωρίς φορτίο		1.400 - 2.100 min^{-1}
Βάθος καθαρισμού χιονιού [*1] [*2] (Μέγιστο)		300 mm
Κατεύθυνση της χοάνης εκκένωσης		180°
Διαστάσεις (Μ x Π x Υ)	ξεδίπλωτο	1.370 mm x 540 mm x 975 mm
	διπλωμένο	800 mm x 540 mm x 700 mm
Ονομαστική τάση		D.C. 36 V - 40 V μεγ.
Καθαρό βάρος		17,6 - 18,8 kg
Βαθμός προστασίας		IPX4

[*1] Το βάθος καθαρισμού διαφέρει ανάλογα με τις συνθήκες χιονιού.
[*2] Η μέτρηση του βάθους έγινε κατά τον καθαρισμό φρέσκου χιονιού.

- Λόγω του συνεχιζόμενου προγράμματος έρευνας και ανάπτυξης, οι προδιαγραφές αυτές υπόκεινται σε αλλαγές χωρίς προειδοποίηση.
- Τα τεχνικά χαρακτηριστικά μπορεί να διαφέρουν από χώρα σε χώρα.
- Η τιμή καθαρού βάρους περιλαμβάνει τον ελαφρύτερο και βαρύτερο συνδυασμό του προσαρτήματος ή προσαρτημάτων και της κασέτας μπαταριών ή κασετών μπαταριών που καθορίζονται στο εγχειρίδιο οδηγιών.

Ισχύουσα κασέτα μπαταριών και φορτιστής

Κασέτα μπαταρίας	BL4020 / BL4025 / BL4040* / BL4040F* / BL4050F* / BL4080F* * : Συνιστώμενη μπαταρία
Φορτιστής	DC40RA / DC40RB / DC40RC / DC40WA

- Ορισμένες από τις κασέτες και τους φορτιστές μπαταριών που αναγράφονται παραπάνω ίσως να μην είναι διαθέσιμοι, ανάλογα με την τοποθεσία κατοικίας σας.

⚠***ΠΡΟΕΙΔΟΠΟΙΗΣΗ:*** **Να χρησιμοποιείτε μόνο τις κασέτες μπαταριών και τους φορτιστές που παρατίθενται ανωτέρω.** Η χρήση οποιασδήποτε άλλης κασέτας μπαταριών ή φορτιστή μπορεί να προκαλέσει τραυματισμό ή/και πυρκαγιά.

Σύμβολα

Παρακάτω παρουσιάζονται τα σύμβολα που μπορούν να χρησιμοποιηθούν για τον εξοπλισμό. Βεβαιωθείτε ότι κατανοείτε τη σημασία τους πριν από τη χρήση.

	Απαιτούνται ιδιαίτερη φροντίδα και προσοχή.
	Διαβάστε το εγχειρίδιο οδηγιών.
	Να φοράτε κράνος ασφαλείας, προστατευτικά γυαλιά και ωτοασπίδες.
	Διατηρείτε τα χέρια, τα πόδια και οποιαδήποτε μέρη του σώματός σας μακριά από τον περιστρεφόμενο κοχλία για να αποφύγετε τον τραυματισμό.
	Μην χρησιμοποιείτε τα χέρια σας για να αποφράξετε τη χοάνη.
	Φοράτε γάντια ασφαλείας και προστατευτικά υποδήματα.
	**ΠΡΟΣΟΧΗ!** Μην κοιτάτε τη λυχνία λειτουργίας.
	**ΠΡΟΕΙΔΟΠΟΙΗΣΗ!** Μην εκθέτετε το μηχάνημα στη βροχή ή σε υγρές συνθήκες. Διατηρείτε το στεγνό.
	**ΚΙΝΔΥΝΟΣ!** Κίνδυνος κοπής/διαμελισμού - Διατηρείτε τα χέρια, τα πόδια και τα ρούχα σας μακριά από τον περιστρεφόμενο κοχλία για να αποφύγετε τον τραυματισμό.
	Μην χρησιμοποιείτε τα χέρια σας για να αποφράξετε το περίβλημα κοχλία. Σταματήστε το μοτέρ πριν αφαιρέσετε τις ακαθαρσίες.
	**ΠΡΟΣΟΧΗ!** Προσέχετε για πέτρες ή άλλα ξένα αντικείμενα που μπορεί να πεταχτούν από το μηχάνημα.

	Οι παρευρισκόμενοι ή τα ζώα πρέπει να παραμένουν τουλάχιστον 15 μέτρα μακριά από το μηχάνημα.
	**ΚΙΝΔΥΝΟΣ!** ΔΙΑΤΗΡΕΙΤΕ ΤΑ ΧΕΡΙΑ ΚΑΙ ΤΑ ΠΟΔΙΑ ΣΑΣ ΜΑΚΡΙΑ
	**ΠΡΟΕΙΔΟΠΟΙΗΣΗ!** Αποσυνδέστε την μπαταρία πριν τη συντήρηση.
	Αποθηκεύστε τις κασέτες μπαταριών σε εσωτερικό χώρο σε θερμοκρασία δωματίου. Η χαμηλή θερμοκρασία μειώνει σημαντικά την απόδοση μπαταρίας.
	Σταματήστε το μοτέρ πριν αφαιρέσετε οποιαδήποτε ακαθαρσία. Το περιστρεφόμενο μέρος θα λειτουργεί συνεχώς για αρκετά δευτερόλεπτα αφού σβήσετε το μηχάνημα.
	Εγγυημένη στάθμη ηχητικής ισχύος σύμφωνα με την Οδηγία της ΕΕ για την εκπομπή θόρυβο σε εξωτερικούς χώρους.
	Στάθμη ηχητικής ισχύος σύμφωνα με τον Κανονισμό ελέγχου θορύβου της Νέας Νότιας Ουαλίας της Αυστραλίας

Προοριζόμενη χρήση

Ο φορητός φυσητήρας χιονιού προορίζεται για την αφαίρεση και απομάκρυνση του χιονιού από πεζοδρόμια, βεράντες, δρομάκια και άλλες επίπεδες πλακόστρωτες επιφάνειες. Μην τον χρησιμοποιείτε για άλλους σκοπούς.

Θόρυβος

Το τυπικό A επίπεδο καταμετρημένου θορύβου καθορίζεται σύμφωνα με το ISO8437-4:
Στάθμη ηχητικής πίεσης (L_{pA}): 70 dB (A) ή λιγότερο
Αβεβαιότητα (K): 3 dB (A)

ΠΑΡΑΤΗΡΗΣΗ: Η δηλωμένη τιμή(ές) εκπομπής θορύβου έχει μετρηθεί σύμφωνα με την πρότυπη μέθοδο δοκιμής και μπορεί να χρησιμοποιηθεί για τη σύγκριση ενός εργαλείου με κάποιο άλλο.

ΠΑΡΑΤΗΡΗΣΗ: Η δηλωμένη τιμή(ές) εκπομπής θορύβου μπορεί να χρησιμοποιηθεί και στην προκαταρκτική αξιολόγηση της έκθεσης.

⚠*ΠΡΟΕΙΔΟΠΟΙΗΣΗ:* Να φοράτε ωτοασπίδες.

⚠*ΠΡΟΕΙΔΟΠΟΙΗΣΗ:* Η εκπομπή θορύβου κατά τη χρήση του ηλεκτρικού εργαλείου σε πραγματικές συνθήκες μπορεί να διαφέρει από τη δηλωμένη τιμή(ές) ανάλογα με τους τρόπους χρήσης του εργαλείου, ιδιαίτερα το είδος του τεμαχίου εργασίας που υπόκειται επεξεργασία.

⚠*ΠΡΟΕΙΔΟΠΟΙΗΣΗ:* Φροντίστε να λάβετε τα κατάλληλα μέτρα προστασίας του χειριστή βάσει ενός υπολογισμού της έκθεσης σε πραγματικές συνθήκες χρήσης (λαμβάνοντας υπόψη όλες τις συνιστώσες του κύκλου λειτουργίας όπως τους χρόνους που το εργαλείο είναι εκτός λειτουργίας και όταν βρίσκεται σε αδρανή λειτουργία πέραν του χρόνου ενεργοποίησης).

Κραδασμός

Η ολική τιμή συνεχούς δόνησης (άθροισμα τρι-αξονικού διανύσματος) καθορίζεται σύμφωνα με το πρότυπο ISO8437-4:
Εκπομπή δόνησης (a_h): 2,5 m/s^2 ή λιγότερο
Αβεβαιότητα (K): 1,5 m/s^2

ΠΑΡΑΤΗΡΗΣΗ: Η δηλωμένη τιμή(ές) συνολικών κραδασμών έχει μετρηθεί σύμφωνα με την πρότυπη μέθοδο δοκιμής και μπορεί να χρησιμοποιηθεί για τη σύγκριση ενός εργαλείου με κάποιο άλλο.

ΠΑΡΑΤΗΡΗΣΗ: Η δηλωμένη ολική τιμή ή τιμές δόνησης μπορεί να χρησιμοποιηθεί και στην προκαταρκτική αξιολόγηση της έκθεσης.

⚠*ΠΡΟΕΙΔΟΠΟΙΗΣΗ:* Η εκπομπή δόνησης κατά τη χρήση του ηλεκτρικού εργαλείου σε πραγματικές συνθήκες μπορεί να διαφέρει από τη δηλωμένη ολική τιμή ή τιμές ανάλογα με τους τρόπους χρήσης του εργαλείου.

⚠*ΠΡΟΕΙΔΟΠΟΙΗΣΗ:* Φροντίστε να λάβετε τα κατάλληλα μέτρα προστασίας του χειριστή βάσει ενός υπολογισμού της έκθεσης σε πραγματικές συνθήκες χρήσης (λαμβάνοντας υπόψη όλες τις συνιστώσες του κύκλου λειτουργίας όπως τους χρόνους που το εργαλείο είναι εκτός λειτουργίας και όταν βρίσκεται σε αδρανή λειτουργία πέραν του χρόνου ενεργοποίησης).

Δήλωση Συμμόρφωσης

Μόνο για χώρες της Ευρώπης

Οι Δηλώσεις Συμμόρφωσης περιλαμβάνονται στο Παράρτημα A στο παρόν εγχειρίδιο οδηγιών.

ΠΡΟΕΙΔΟΠΟΙΗΣΕΙΣ ΑΣΦΑΛΕΙΑΣ

Γενικές προειδοποιήσεις ασφαλείας για το ηλεκτρικό εργαλείο

⚠*ΠΡΟΕΙΔΟΠΟΙΗΣΗ* Διαβάστε όλες τις προειδοποιήσεις ασφάλειας, οδηγίες, εικονογραφήσεις και προδιαγραφές που παρέχονται με αυτό το ηλεκτρικό εργαλείο. Η μη τήρηση όλων των οδηγιών που αναγράφονται κατωτέρω μπορεί να καταλήξει σε ηλεκτροπληξία, πυρκαγιά ή/και σοβαρό τραυματισμό.

Φυλάξτε όλες τις προειδοποιήσεις και τις οδηγίες για μελλοντική παραπομπή.

Στις προειδοποιήσεις, ο όρος «ηλεκτρικό εργαλείο» αναφέρεται σε ηλεκτρικό εργαλείο που τροφοδοτείται από την κύρια παροχή ηλεκτρικού ρεύματος (με ηλεκτρικό καλώδιο) ή σε ηλεκτρικό εργαλείο που τροφοδοτείται από μπαταρία (χωρίς ηλεκτρικό καλώδιο).

Ασφάλεια στο χώρο εργασίας

1. **Να διατηρείτε το χώρο εργασίας καθαρό και καλά φωτισμένο.** Σε ακατάστατους ή σκοτεινούς χώρους προκαλούνται ατυχήματα.
2. **Μη θέτετε τα ηλεκτρικά εργαλεία σε λειτουργία σε εκρηκτικές ατμόσφαιρες, όπως παρουσία εύφλεκτων υγρών, αερίων ή σκόνης.** Τα ηλεκτρικά εργαλεία δημιουργούν σπινθήρες που μπορεί να προκαλέσουν ανάφλεξη της σκόνης ή των ατμών.
3. **Να απομακρύνετε τα παιδιά και τους μη έχοντες εργασία όταν χειρίζεστε ένα ηλεκτρικό εργαλείο.** Εάν αποσπαστεί η προσοχή σας, μπορεί να χάσετε τον έλεγχο.

Ηλεκτρική ασφάλεια

1. **Τα φις του ηλεκτρικού εργαλείου πρέπει να ταιριάζουν στην πρίζα. Μην τροποποιείτε ποτέ το φις με οποιονδήποτε τρόπο. Μη χρησιμοποιείτε προσαρμογείς σε γειωμένα ηλεκτρικά εργαλεία.** Τα φις που δεν έχουν τροποποιηθεί και οι πρίζες που ταιριάζουν στα φις μειώνουν το κίνδυνο πρόκλησης ηλεκτροπληξίας.
2. **Αποφεύγετε την επαφή του σώματος με γειωμένες επιφάνειες, όπως σωλήνες, καλοριφέρ, φούρνους και ψυγεία.** Υπάρχει αυξημένος κίνδυνος πρόκλησης ηλεκτροπληξίας εάν το σώμα σας είναι γειωμένο.
3. **Μην εκθέτετε τα ηλεκτρικά εργαλεία στη βροχή ή σε υγρές συνθήκες.** Εάν εισέλθει νερό σε κάποιο ηλεκτρικό εργαλείο, αυξάνεται ο κίνδυνος πρόκλησης ηλεκτροπληξίας.
4. **Μην κακομεταχειρίζεστε το ηλεκτρικό καλώδιο. Μη χρησιμοποιείτε ποτέ το ηλεκτρικό καλώδιο για να μεταφέρετε ή να τραβήξετε το ηλεκτρικό εργαλείο, αλλά ούτε για να βγάλετε το φις του ηλεκτρικού εργαλείου από την πρίζα. Να διατηρείτε το ηλεκτρικό καλώδιο μακριά από τη θερμότητα, τα λάδια, τα αιχμηρά αντικείμενα και τα κινούμενα μέρη.** Τα ηλεκτρικά καλώδια που έχουν υποστεί βλάβες και τα μπλεγμένα ηλεκτρικά καλώδια αυξάνουν τον κίνδυνο πρόκλησης ηλεκτροπληξίας.
5. **Όταν χειρίζεστε κάποιο ηλεκτρικό εργαλείο σε εξωτερικούς χώρους, να χρησιμοποιείτε προέκταση ηλεκτρικού καλωδίου (μπαλαντέζα) κατάλληλη για εξωτερική χρήση.** Εάν χρησιμοποιείτε ηλεκτρικό καλώδιο κατάλληλο για εξωτερική χρήση, μειώνεται ο κίνδυνος για πρόκληση ηλεκτροπληξίας.
6. **Εάν δεν είναι δυνατό να αποφευχθεί η λειτουργία ενός ηλεκτρικού εργαλείου σε μέρος με υγρασία, χρησιμοποιήστε ηλεκτρική παροχή που προστατεύεται από συσκευή παραμένοντος ρεύματος (RCD).** Η χρήση RCD μειώνει τον κίνδυνο ηλεκτροπληξίας.
7. **Τα ηλεκτρικά εργαλεία μπορούν να παράγουν ηλεκτρομαγνητικά πεδία (EMF) τα οποία δεν είναι βλαβερά για το χρήστη.** Ωστόσο, οι χρήστες βηματοδοτών και άλλων παρόμοιων ιατροτεχνολογικών συσκευών θα πρέπει να επικοινωνήσουν με τον κατασκευαστή της συσκευής τους ή/και τον γιατρό τους για συμβουλές, πριν θέσουν αυτό το ηλεκτρικό εργαλείο σε λειτουργία.

Προσωπική ασφάλεια

1. **Όταν χειρίζεστε κάποιο ηλεκτρικό εργαλείο, να είσαστε σε ετοιμότητα, να προσέχετε τι κάνετε και να χρησιμοποιείτε κοινή λογική. Μη χειρίζεστε κάποιο ηλεκτρικό εργαλείο όταν είσαστε κουρασμένοι ούτε όταν βρίσκεστε υπό την επήρεια ναρκωτικών ουσιών, αλκοόλ ή φαρμάκων.** Μια στιγμή απροσεξίας κατά τη διάρκεια χειρισμού των ηλεκτρικών εργαλείων μπορεί να προκαλέσει σοβαρό προσωπικό τραυματισμό.
2. **Να χρησιμοποιείτε ατομικό εξοπλισμό προστασίας. Να φοράτε πάντα προστασία ματιών.** Εάν χρησιμοποιείτε το σωστό προστατευτικό εξοπλισμό, όπως προσωπίδα κατά της σκόνης, αντιολισθητικά παπούτσια ασφάλειας, κράνος ή προστατευτικό ακοής, ανάλογα με τις συνθήκες, θα μειωθεί ο κίνδυνος πρόκλησης προσωπικών τραυματισμών.
3. **Να αποφεύγετε την αθέλητη ενεργοποίηση του εργαλείου. Βεβαιωθείτε ότι ο διακόπτης βρίσκεται στην ανενεργή θέση πριν συνδέετε την ηλεκτρική παροχή ή/και μπαταρία, σηκώνετε ή μεταφέρετε το εργαλείο.** Εάν φέρετε ηλεκτρικά εργαλεία με το δάχτυλό σας στο διακόπτη ή εάν ενεργοποιείτε ηλεκτρικά εργαλεία όταν ο διακόπτης είναι στην ενεργή θέση, μπορεί να προκληθούν ατυχήματα.
4. **Να απομακρύνετε τυχόν ρυθμιζόμενο κλειδί ή γαλλικό κλειδί πριν θέτετε το ηλεκτρικό εργαλείο σε λειτουργία.** Ένα κλειδί που έχει μείνει προσκολλημένο σε κάποιο περιστρεφόμενο μέρος του ηλεκτρικού εργαλείου μπορεί να προκαλέσει προσωπικό τραυματισμό.
5. **Μην τεντώνεστε υπερβολικά. Να στέκεστε πάντοτε σταθερά και ισορροπημένα.** Έτσι, θα έχετε καλύτερο έλεγχο του ηλεκτρικού εργαλείου σε απρόσμενες καταστάσεις.
6. **Να ντύνεστε κατάλληλα. Μη φοράτε φαρδιά ρούχα ή κοσμήματα. Κρατάτε τα μαλλιά και τα ρούχα σας μακριά από κινούμενα μέρη.** Υπάρχει κίνδυνος να εμπλακούν τα φαρδιά ρούχα, τα κοσμήματα ή τα μακριά μαλλιά σε κινούμενα μέρη.
7. **Εάν παρέχονται συσκευές για τη σύνδεση διατάξεων εξαγωγής και συλλογής σκόνης, να βεβαιώνεστε ότι αυτές είναι συνδεδεμένες και χρησιμοποιούνται σωστά.** Η συλλογή σκόνης μπορεί να μειώσει τον κίνδυνο που σχετίζεται με τη σκόνη.
8. **Μην αδιαφορείτε και αγνοείτε τις αρχές ασφάλειας του εργαλείου λόγω της εξοικείωσης που αποκτήσατε από τη συχνή χρήση των εργαλείων.** Μια απρόσεκτη ενέργεια μπορεί να προκαλέσει σοβαρό τραυματισμό εντός κλασμάτων ενός δευτερολέπτου.
9. **Να φοράτε πάντα προστατευτικά γυαλιά για να προστατεύετε τα μάτια σας από τραυματισμό όταν χρησιμοποιείτε ηλεκτρικά εργαλεία. Τα προστατευτικά γυαλιά πρέπει να συμμορφώνονται με το πρότυπο ANSI Z87.1 στις ΗΠΑ, το πρότυπο EN 166 στην Ευρώπη ή το πρότυπο AS/NZS 1336 στην Αυστραλία/Νέα Ζηλανδία. Στην Αυστραλία/Νέα Ζηλανδία, απαιτείται από το νόμο να φοράτε και προσωπίδα για την προστασία του προσώπου σας.**

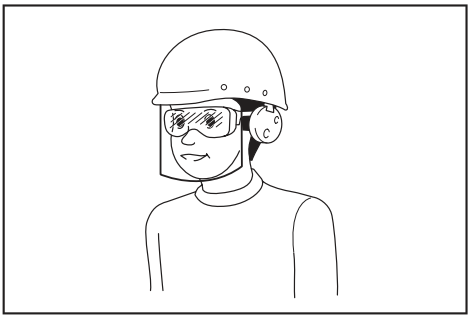

Ο εργοδότης έχει την ευθύνη να επιβάλλει τη χρήση κατάλληλου προστατευτικού εξοπλισμού ασφαλείας από τους χειριστές του εργαλείου και από άλλα άτομα που βρίσκονται στην άμεση περιοχή εργασίας.

Χρήση και φροντίδα ηλεκτρικού εργαλείου

1. **Μην ασκείτε πίεση στο ηλεκτρικό εργαλείο. Να χρησιμοποιείτε το σωστό ηλεκτρικό εργαλείο για την εφαρμογή σας.** Με το σωστό ηλεκτρικό εργαλείο θα πραγματοποιήσετε την εργασία καλύτερα και ασφαλέστερα, στο βαθμό για τον οποίο έχει σχεδιαστεί.
2. **Μη χρησιμοποιείτε το ηλεκτρικό εργαλείο εάν ο διακόπτης δεν το ενεργοποιεί και δεν το απενεργοποιεί.** Κάθε ηλεκτρικό εργαλείο που δεν μπορείτε να ελέγξετε με το διακόπτη λειτουργίας είναι επικίνδυνο και πρέπει να επισκευαστεί.
3. **Να αποσυνδέετε το φις από την πηγή τροφοδοσίας ή/και να βγάζετε την κασέτα μπαταριών, αν είναι συνδεδεμένη, από το ηλεκτρικό εργαλείο πριν κάνετε οποιεσδήποτε ρυθμίσεις ή αλλαγές εξαρτημάτων και πριν αποθηκεύετε τα ηλεκτρικά εργαλεία.** Τέτοια προληπτικά μέτρα ασφάλειας μειώνουν τον κίνδυνο τυχαίας ενεργοποίησης του ηλεκτρικού εργαλείου.
4. **Να αποθηκεύετε τα αδρανή ηλεκτρικά εργαλεία μακριά από παιδιά και να μην αφήνετε άτομα που δεν γνωρίζουν το ηλεκτρικό εργαλείο και αυτές τις οδηγίες να χειρίζονται το ηλεκτρικό εργαλείο.** Τα ηλεκτρικά εργαλεία αποτελούν κίνδυνο στα χέρια ανειδίκευτων χειριστών.
5. **Να συντηρείτε τα ηλεκτρικά εργαλεία και τα εξαρτήματα. Να ελέγχετε αν είναι ευθυγραμμισμένα σωστά τα κινούμενα μέρη, αν εμποδίζεται η ελεύθερη κίνηση τους, αν έχουν σπάσει κάποια εξαρτήματα, αλλά και κάθε άλλη κατάσταση που μπορεί να επηρεάσει τη λειτουργία του ηλεκτρικού εργαλείου. Αν το ηλεκτρικό εργαλείο υποστεί βλάβη, να φροντίζετε να επισκευαστεί πριν το χρησιμοποιήσετε.** Πολλά ατυχήματα προκαλούνται από ηλεκτρικά εργαλεία που δεν έχουν συντηρηθεί σωστά.
6. **Να διατηρείτε τα κοπτικά εργαλεία αιχμηρά και καθαρά.** Τα κοπτικά εργαλεία που έχουν συντηρηθεί σωστά είναι λιγότερο πιθανό να εμπλακούν και πιο εύκολο να ελεγχθούν.
7. **Να χρησιμοποιείτε το ηλεκτρικό εργαλείο, τα εξαρτήματα και τις μύτες του εργαλείου, κτλ. σύμφωνα με αυτές τις οδηγίες, λαμβάνοντας υπόψη τις συνθήκες εργασίας και την εργασία που πρέπει να εκτελεστεί.** Εάν χρησιμοποιείτε το ηλεκτρικό εργαλείο για λειτουργίες διαφορετικές από αυτές για τις οποίες προορίζεται, μπορεί να προκληθεί κάποια επικίνδυνη κατάσταση.
8. **Να διατηρείτε τις λαβές και τις επιφάνειες χειρολαβών στεγνές, καθαρές, χωρίς λάδι και γράσο.** Οι ολισθηρές λαβές και επιφάνειες χειρολαβών δεν επιτρέπουν τον ασφαλή χειρισμό και έλεγχο του εργαλείου σε αναπάντεχες καταστάσεις.
9. **Όταν χρησιμοποιείτε το εργαλείο, μη φοράτε πάνινα γάντια εργασίας που μπορεί να εμπλακούν.** Η εμπλοκή των πάνινων γαντιών εργασίας μέσα στα κινούμενα μέρη μπορεί να έχουν ως αποτέλεσμα προσωπικό τραυματισμό.

Χρήση και φροντίδα μπαταριών

1. **Να επαναφορτίζετε τις μπαταρίες μόνο με το φορτιστή που καθορίζεται από τον κατασκευαστή.** Ένας φορτιστής που είναι κατάλληλος για μια συγκεκριμένη μπαταρία μπορεί να δημιουργήσει κίνδυνο πυρκαγιάς όταν χρησιμοποιείται με μια άλλη μπαταρία.
2. **Να χρησιμοποιείτε ηλεκτρικά εργαλεία μόνο με ειδικά καθορισμένες μπαταρίες.** Η χρήση κάθε άλλης μπαταρίας μπορεί να δημιουργήσει κίνδυνο τραυματισμού ή πυρκαγιάς.
3. **Όταν δεν χρησιμοποιείται η κασέτα μπαταριών, διατηρήστε τη μακριά από άλλα μεταλλικά αντικείμενα, όπως συνδετήρες, κέρματα, κλειδιά, καρφιά, βίδες ή άλλα μικρά μεταλλικά αντικείμενα, με τα οποία μπορεί να δημιουργηθεί σύνδεση από τον έναν ακροδέκτη στον άλλον.** Το βραχυκύκλωμα των ακροδεκτών της μπαταρίας μπορεί να προκαλέσει εγκαύματα ή πυρκαγιά.
4. **Υπό συνθήκες κατάχρησης, μπορεί να εξαχθεί υγρό από την μπαταρία. Να αποφεύγετε την επαφή. Εάν συμβεί επαφή κατά λάθος, εκπλύνετε με νερό. Εάν το υγρό έρθει σε επαφή με τα μάτια, αναζητήστε και ιατρική βοήθεια.** Το υγρό που εξάγεται από την μπαταρία μπορεί να προκαλέσει ερεθισμό ή εγκαύματα.
5. **Μη χρησιμοποιείτε μια κασέτα μπαταριών ή εργαλείο που έχει καταστραφεί ή τροποποιηθεί.** Οι κατεστραμμένες ή τροποποιημένες μπαταρίες μπορεί να παρουσιάζουν απρόβλεπτη συμπεριφορά που έχει ως αποτέλεσμα πυρκαγιά, έκρηξη ή κίνδυνο τραυματισμού.
6. **Μην εκθέτετε την κασέτα μπαταριών ή το εργαλείο σε πυρκαγιά ή υπερβολικά υψηλή θερμοκρασία.** Η έκθεση στην πυρκαγιά ή στη θερμοκρασία άνω των 130 °C μπορεί να προκαλέσει έκρηξη.
7. **Ακολουθήστε όλες τις οδηγίες φόρτισης και μην φορτίσετε την κασέτα μπαταριών ή το εργαλείο εκτός του θερμοκρασιακού εύρους που καθορίζεται στις οδηγίες.** Η λανθασμένη φόρτιση ή η φόρτιση σε θερμοκρασίες εκτός του καθορισμένου εύρους μπορεί να προκαλέσει ζημιά στην μπαταρία και να αυξήσει τον κίνδυνο πυρκαγιάς.

Σέρβις

1. **Να φροντίζετε το σέρβις του ηλεκτρικού εργαλείου σας να γίνεται από αρμόδιο επαγγελματία χρησιμοποιώντας μόνο γνήσια ανταλλακτικά.** Έτσι θα είστε σίγουροι για τη διατήρηση της

ασφάλειας του ηλεκτρικού εργαλείου.

2. **Μην εκτελείτε ποτέ εργασίες σέρβις σε κατεστραμμένες κασέτες μπαταριών.** Οι εργασίες σέρβις των κασετών μπαταριών θα πρέπει να εκτελούνται μόνο από τον κατασκευαστή ή από εξουσιοδοτημένους παρόχους σέρβις.
3. **Να ακολουθείτε τις οδηγίες για τη λίπανση και την αλλαγή των αξεσουάρ.**

Προειδοποιήσεις ασφάλειας για τον φυσητήρα χιονιού

Γενικά

1. **Αυτό το μηχάνημα είναι δυνατόν να ακρωτηριάσει χέρια και πόδια και εκτοξεύει αντικείμενα. Αν δεν τηρήσετε τις ακόλουθες οδηγίες ασφάλειας, μπορεί να έχει ως αποτέλεσμα σοβαρό τραυματισμό.**

Εκπαίδευση

1. **Διαβάστε, κατανοήστε και ακολουθήστε όλες τις οδηγίες στο μηχάνημα και το εγχειρίδιο προτού θέσετε τον φυσητήρα χιονιού σε λειτουργία. Εξοικειωθείτε πλήρως με τα στοιχεία ελέγχου και τη σωστή χρήση του μηχανήματος. Να γνωρίζετε πώς να σταματήσετε τον φυσητήρα χιονιού και να αποδεσμεύσετε τα στοιχεία ελέγχου γρήγορα.**
2. **Μην επιτρέπετε ποτέ σε παιδιά να χειριστούν το μηχάνημα. Μην επιτρέπετε ποτέ σε ενήλικες να χειριστούν το μηχάνημα χωρίς σωστές οδηγίες.**
3. **Στην περιοχή λειτουργίας δεν πρέπει να υπάρχουν άτομα, και ειδικά μικρά παιδιά.**
4. **Προσέχετε να μη γλιστρήσετε ή πέσετε, ειδικά όταν χειρίζεστε το μηχάνημα περπατώντας προς τα πίσω.**
5. **Η έκθεση σε κραδασμούς για μεγάλες και συνεχόμενες περιόδους τραυματίζει τα αιμοφόρα αγγεία ή το νευρικό σύστημα του χειριστή και προκαλεί διάφορα συμπτώματα στα δάκτυλα, στα χέρια ή στους καρπούς. Η εναλλαγή εργασιών και τα διαλείμματα κατάλληλου χρόνου μπορεί να βοηθήσουν με τη μείωση της έκθεσης σε κραδασμούς. Για άτομα που δεν γνωρίζουν την εργασία, όπως οι ηλικιωμένοι, να είστε ιδιαίτερα προσεκτικοί με την καταπόνηση στο σώμα.**
6. **Προσέχετε ιδιαίτερα στον περιβάλλοντα χώρο όταν χρησιμοποιείτε το μηχάνημα σε δημόσιους δρόμους.** Να συμβουλεύεστε πάντα και να ακολουθείτε τους τοπικούς κανονισμούς και κώδικες όσον αφορά την κυκλοφοριακή ασφάλεια.

Προετοιμασία

1. **Επιθεωρήστε σχολαστικά την περιοχή όπου το μηχάνημα πρόκειται να χρησιμοποιηθεί και αφαιρέστε όλα τα χαλάκια, έλκηθρα, σανίδες, πέτρες, ηλεκτρικά καλώδια, κλαδιά, χαλίκια και άλλα ξένα αντικείμενα.** Να γνωρίζετε ότι μπορεί να μην δείτε μερικά αντικείμενα όταν είναι καλυμμένα με χιόνι. Τα εκτοξευόμενα αντικείμενα μπορεί να προκαλέσουν προσωπικό τραυματισμό.
2. **Μην χειρίζεστε το μηχάνημα χωρίς να φοράτε κατάλληλα χειμωνιάτικα ρούχα. Αποφύγετε τα χαλαρά ρούχα που μπορεί να πιαστούν στα κινούμενα εξαρτήματα. Φοράτε υποδήματα που θα βελτιώσουν το πάτημά σας σε ολισθηρές επιφάνειες.**
3. **Να φοράτε πάντα προστατευτικά γυαλιά ή ασπίδες ματιών κατά τη διάρκεια της λειτουργίας ή ενώ εκτελείτε ρύθμιση ή επισκευή, για να προστατεύετε τα μάτια σας από την εκτόξευση ξένων αντικειμένων από το μηχάνημα.**
4. **Μην επιχειρήσετε ποτέ να κάνετε ρυθμίσεις ενώ το μοτέρ βρίσκεται σε λειτουργία.**
5. **Να χρησιμοποιείτε ατομικό εξοπλισμό προστασίας. Να φοράτε πάντα προστασία ματιών.** Εάν χρησιμοποιείτε το σωστό προστατευτικό εξοπλισμό, όπως προσωπίδα κατά της σκόνης, αντιολισθητικά παπούτσια ασφάλειας, κράνος ή προστατευτικό ακοής, ανάλογα με τις συνθήκες, θα μειωθεί ο κίνδυνος πρόκλησης προσωπικών τραυματισμών.
6. **Καθαρίστε το χιόνι που έχει συσσωρευτεί στο πάνω μέρος του μηχανήματος προτού τοποθετήσετε και αφαιρέσετε την κασέτα μπαταριών.**

Λειτουργία

1. **Μη βάζετε τα χέρια ή τα πόδια σας κοντά ή κάτω από περιστρεφόμενα μέρη. Μείνετε μακριά από το άνοιγμα εκκένωσης κάθε στιγμή.**
2. **Μην χειρίζεστε τον φυσητήρα χιονιού σε δρόμου και μονοπάτια με χαλίκι. Προσέχετε πάρα πολύ όταν διασχίζετε δρόμου ή μονοπάτια με χαλίκι. Μείνετε σε επαγρύπνηση για κρυφούς κινδύνους ή κατά τον χειρισμό σε δημόσιους δρόμους.**
3. **Αν χτυπήσετε ένα ξένο αντικείμενο, διακόψτε τη λειτουργία του μοτέρ, αφαιρέστε την μπαταρία από το μηχάνημα, επιθεωρήστε σχολαστικά τον φυσητήρα χιονιού για τυχόν ζημιά και επισκευάστε τη ζημιά προτού επανεκκινήσετε και χειριστείτε τον φυσητήρα χιονιού.**
4. **Αν το μηχάνημα ξεκινήσει να δονείται μη ασυνήθιστο τρόπο, σταματήστε το μοτέρ και ελέγξτε αμέσως την αιτία.** Γενικά, οι κραδασμοί θεωρούνται προειδοποίηση για πρόβλημα.
5. **Σταματήστε το μοτέρ και αφαιρέστε την μπαταρία από το μηχάνημα κάθε φορά που απομακρύνεστε από τη θέση λειτουργίας, προτού αποφράξετε το περίβλημα πτερωτής ή τη χοάνη εκκένωσης, καθώς και όταν κάνετε οποιαδήποτε επισκευή, ρύθμιση ή επιθεώρηση.**
6. **Προσέχετε πάρα πολύ όταν εργάζεστε σε κλίσεις.**
7. **Μην χειρίζεστε ποτέ το μηχάνημα χωρίς τα κατάλληλα προστατευτικά και οι άλλες προστατευτικές διατάξεις ασφαλείας να βρίσκονται στη θέση τους και σε λειτουργική κατάσταση.**
8. **Μην κατευθύνετε ποτέ την εκκένωση προς άτομα ή περιοχές όπου μπορεί να συμβεί ζημιά σε ιδιοκτησία. Κρατήστε μακριά τα παιδιά και άλλα άτομα.**
9. **Μην υπερβαίνετε την ικανότητα του μηχανήματος προσπαθώντας να καθαρίσετε χιόνι με**

πολύ γρήγορο ρυθμό.

10. **Μην χειρίζεστε ποτέ το μηχάνημα σε ταχύτητες υψηλής μεταφοράς σε ολισθηρές επιφάνειες. Να κοιτάζετε πίσω και να προσέχετε όταν εργάζεστε περπατώντας προς τα πίσω.**
11. **Αποδεσμεύστε την ισχύ στην πτερωτή όταν το μηχάνημα μεταφέρεται ή δεν χρησιμοποιείται.**
12. **Να χρησιμοποιείτε μόνο προσαρτήματα και αξεσουάρ που έχουν εγκριθεί από τον κατασκευαστή του μηχανήματος.**
13. **Μην θέτετε ποτέ το μηχάνημα σε λειτουργία χωρίς καλή ορατότητα ή φωτισμό. Να είστε πάντα σίγουροι για το πάτημά σας, και να κρατάτε γερά τις λαβές.**
14. **Να περπατάτε, να μην τρέχετε ποτέ.** Αν δεν το κάνετε αυτό, μπορεί να γλιστρήσετε, να σκοντάψετε, να πέσετε κάτω προκαλώντας ατύχημα με αποτέλεσμα προσωπικό τραυματισμό.
15. **Μην αγγίζετε ποτέ ένα ζεστό μοτέρ ή μηχάνημα.**
16. **Να διατηρείτε όλα τα μέρη του σώματός σας και τα χαλαρά ρούχα μακριά από τα κινούμενα μέρη.** Αυτό μειώνει την πιθανότητα τραυματισμού σε εσάς λόγω της επαφής με τα κινούμενα μέρη.
17. **Αποφεύγετε να θέτετε το μηχάνημα σε λειτουργία όταν βρέχει ή σε βρεγμένη κλίση, ολισθηρή τοποθεσία και ασταθείς επιφάνειες.**
18. **Διατηρήστε προσεκτικά την ισορροπία του μηχανήματος κατά τη διάρκεια του ελιγμού έκτακτης διακοπής.** Αν χάσετε τον έλεγχο του μηχανήματος προτού ακινητοποιηθούν εντελώς τα περιστρεφόμενα μέρη, μπορεί να προκληθεί σοβαρός τραυματισμός σε εσάς και άλλους στην περιοχή εργασίας.
19. **Μην χρησιμοποιείτε ποτέ το μηχάνημα όταν άλλα άτομα, ιδιαίτερα παιδιά ή κατοικίδια, βρίσκονται σε κοντινή απόσταση.** Το εκκενωμένο χιόνι ή άλλα αντικείμενα μπορεί να προκαλέσουν σοβαρό τραυματισμό.
20. **Κατά τη διάρκεια της λειτουργίας, οι παρευρισκόμενοι ή τα ζώα πρέπει να παραμένουν τουλάχιστον 15 μέτρα (50 πόδια) μακριά από το μηχάνημα. Να σταματάτε το μηχάνημα μόλις κάποιος πλησιάζει. Όταν εργάζεστε με δύο ή περισσότερα άτομα, κρατήστε απόσταση τουλάχιστον 15 μέτρα (50 πόδια) ή περισσότερο μεταξύ αυτών, και αναθέστε σε κάποιον τον ρόλο του επόπτη.**
21. **Η λειτουργία του μηχανήματος γίνεται μόνο με έναν χειριστή. Μην θέτετε το μηχάνημα σε λειτουργία με δύο ή περισσότερα άτομα ταυτόχρονα.**
22. **Τα συστατικά μέρη του μηχανήματος μπορεί να παγώσουν υπό ορισμένες συνθήκες σε θερμοκρασίες παγετού. Μην χρησιμοποιείτε το μηχάνημα ενώ τα μηχανικά εξαρτήματα είναι παγωμένα.**
23. **Μην χρησιμοποιείτε το μηχάνημα σε παγωμένες λίμνες, ποτάμια ή παρόμοιες επιφάνειες.** Ο σπασμένος πάγος μπορεί να επιφέρει κίνδυνο πτώσης μέσα από τον πάγο, έχοντας ως αποτέλεσμα θάνατο ή σοβαρό τραυματισμό.
24. **Μην χειρίζεστε το μηχάνημα σε χιονόπτωση, βροχή ή υγρές συνθήκες. Μην εκθέτετε το μηχάνημα στη βροχή ή υγρασία.** Το νερό που εισέρχεται στο μηχάνημα μπορεί να αυξήσει τον κίνδυνο ηλεκτροπληξίας ή δυσλειτουργίας που μπορεί να έχει ως αποτέλεσμα προσωπικό τραυματισμό.
25. **Μη θέτετε το μηχάνημα σε λειτουργία σε εκρηκτικές ατμόσφαιρες, όπως παρουσία εύφλεκτων υγρών, αερίων ή σκόνης.** Το μηχάνημα δημιουργεί σπινθήρες που μπορεί να προκαλέσουν ανάφλεξη της σκόνης ή των αναθυμιάσεων.

Καθαρισμός της φραγμένης χοάνης εκκένωσης

1. **Η επαφή των χεριών με την περιστρεφόμενη πτερωτή μέσα στη χοάνη εκκένωσης είναι η πιο συνηθισμένη αιτία τραυματισμού που συσχετίζεται με τους φυσητήρες χιονιού. Μην χρησιμοποιείτε ποτέ το χέρι σας για να καθαρίσετε τη χοάνη εκκένωσης.**
2. **Για να καθαρίσετε τη χοάνη:**
   - **Τερματίστε τη λειτουργία του μηχανήματος και αφαιρέστε την μπαταρία.**
   - **Περιμένετε 10 δευτερόλεπτα για να βεβαιωθείτε ότι η πτερωτή έχει σταματήσει να περιστρέφεται.**
   - **Να χρησιμοποιείτε πάντα ένα εργαλείο καθαρισμού, όχι τα χέρια σας.**

Συντήρηση και αποθήκευση

1. **Ελέγχετε τα μπουλόνια σε συχνά μεσοδιαστήματα για το σωστό σφίξιμο, για να βεβαιωθείτε ότι ο εξοπλισμός βρίσκεται σε ασφαλή κατάσταση εργασίας.**
2. **Να αναφέρετε πάντα στο εγχειρίδιο οδηγιών για τις σημαντικές λεπτομέρειες στην περίπτωση που ο φυσητήρας χιονιού πρόκειται να αποθηκευτεί για παρατεταμένη χρονική περίοδο.**
3. **Διατηρήστε ή αντικαταστήστε τις ετικέτες ασφάλειας, όπως απαιτείται.**
4. **Θέστε το μηχάνημα σε λειτουργία για λίγα λεπτά μετά το φύσημα χιονιού για να αποφύγετε το πάγωμα της πτερωτής.**
5. **Κατά τις εργασίες καθαρισμού, επισκευής ή επιθεώρησης του φυσητήρα χιονιού, διακόψτε τη λειτουργία του μοτέρ και βεβαιωθείτε ότι η πτερωτή και όλα τα κινούμενα μέρη έχουν σταματήσει. Αφαιρέστε την μπαταρία από το μηχάνημα για να μην ξεκινήσει κάποιος κατά λάθος το μοτέρ.**
6. **Αφαιρέστε οποιοδήποτε κλειδί προτού ενεργοποιήσετε το μηχάνημα.** Ένα κλειδί που έχει αφεθεί συνδεδεμένο στο μηχάνημα μπορεί να έχει ως αποτέλεσμα προσωπικό τραυματισμό.

Ηλεκτρική ασφάλεια και ασφάλεια μπαταρίας

1. **Μη απορρίπτετε την μπαταρία(ίες) στη φωτιά.** Το κελί μπορεί να εκραγεί. Συμβουλευτείτε τους τοπικούς κώδικες για πιθανές ειδικές οδηγίες απόρριψης.
2. **Μη απορρίπτετε και μην καταστρέψετε την μπαταρία(ίες).** Ο ηλεκτρολύτης που εκλύεται είναι διαβρωτικός και μπορεί να προκαλέσει ζημιά στα

μάτια ή στο δέρμα. Σε περίπτωση κατάποσης, μπορεί να είναι τοξικό.

3. **Μην φορτίζετε την μπαταρία σε βροχή, χιόνι ή σε υγρές τοποθεσίες.**
4. **Μην φορτίζετε τη μπαταρία σε εξωτερικό χώρο.**
5. **Μην χειρίζεστε τον φορτιστή, συμπεριλαμβανομένου του φις φορτιστή, και τους ακροδέκτες φορτιστή με βρεγμένα χέρια.**
6. **Να αποφεύγετε τα επικίνδυνα περιβάλλοντα. Μη χρησιμοποιείτε το μηχάνημα σε υγραμένο ή υγρό χώρο ούτε να το εκθέτετε στη βροχή.** Η είσοδος νερού στο μηχάνημα μπορεί να αυξήσει τον κίνδυνο πρόκλησης ηλεκτροπληξίας.

Επιπλέον οδηγίες για την ασφάλεια

1. **Να ελέγχετε τα μέρη με ζημιά** - Πριν από την περαιτέρω χρήση της συσκευής, θα πρέπει να ελέγχετε προσεκτικά τυχόν προστατευτικά εξαρτήματα ή άλλα εξάρτημα με ζημιά για να καθορίσετε αν θα λειτουργήσουν σωστά και αν θα πραγματοποιήσουν την προοριζόμενη λειτουργία τους. Ελέγξτε την ευθυγράμμιση των κινούμενων μερών, την ελεύθερη κίνηση των κινούμενων μερών, το τυχόν σπάσιμο εξαρτημάτων, τη στερέωση και οποιαδήποτε άλλη συνθήκη που ενδεχομένως να επηρεάσει τη λειτουργία του εργαλείου. Ένας προφυλακτήρας ή άλλο εξάρτημα με ζημιά θα πρέπει να επισκευαστεί ή να αντικατασταθεί σωστά σε εξουσιοδοτημένο κέντρο σέρβις εκτός αν δηλώνεται διαφορετικά στο παρόν εγχειρίδιο.
2. **Να αποφεύγετε την αθέλητη εκκίνηση του εργαλείου. Μην μεταφέρετε το μηχάνημα όταν η κασέτα μπαταριών είναι τοποθετημένη και με το δάκτυλο στο διακόπτη. Να βεβαιώνεστε ότι ο διακόπτης είναι σβηστός όταν τοποθετείτε την κασέτα μπαταριών.**

ΦΥΛΑΞΤΕ ΤΙΣ ΟΔΗΓΙΕΣ ΑΥΤΕΣ.

⚠ΠΡΟΕΙΔΟΠΟΙΗΣΗ: **ΜΗΝ επιτρέψετε στην άνεση ή στην εξοικείωσή σας με το προϊόν (που αποκτήθηκε από επανειλημμένη χρήση) να αντικαταστήσει την αυστηρή τήρηση των κανόνων ασφαλείας του παρόντος εργαλείου.**

Η ΛΑΝΘΑΣΜΕΝΗ ΧΡΗΣΗ ή η αμέλεια να ακολουθήσετε τους κανόνες ασφάλειας που διατυπώνονται στο παρόν εγχειρίδιο οδηγιών μπορεί να προκαλέσει σοβαρό προσωπικό τραυματισμό.

Σημαντικές οδηγίες ασφάλειας για κασέτα μπαταριών

1. **Πριν χρησιμοποιήσετε την κασέτα μπαταριών, διαβάστε όλες τις οδηγίες και σημειώσεις προφύλαξης (1) στον φορτιστή μπαταριών, (2) στην μπαταρία και (3) στο προϊόν που χρησιμοποιεί την μπαταρία.**
2. **Μην αποσυναρμολογήσετε ή παραβιάσετε την κασέτα μπαταριών.** Μπορεί να έχει ως αποτέλεσμα πυρκαγιά, υπερθέρμανση ή έκρηξη.
3. **Εάν ο χρόνος λειτουργίας έχει γίνει υπερβολικά βραχύς, σταματήστε τη λειτουργία αμέσως. Αλλιώς, μπορεί να έχει ως αποτέλεσμα κίνδυνο υπερθέρμανσης, πιθανά εγκαύματα ή ακόμη και έκρηξη.**
4. **Εάν ηλεκτρολύτης μπει στα μάτια σας, ξεπλύνετέ τα με καθαρό νερό και ζητήστε ιατρική φροντίδα αμέσως. Αλλιώς, μπορεί να έχει ως αποτέλεσμα απώλεια της όρασης σας.**
5. **Μη βραχυκυκλώνετε την κασέτα μπαταριών:**
   (1) **Μην αγγίζετε τους πόλους με οτιδήποτε αγώγιμο υλικό.**
   (2) **Αποφεύγετε να αποθηκεύετε την κασέτα μπαταριών μέσα σε ένα δοχείο μαζί με άλλα μεταλλικά αντικείμενα όπως καρφιά, νομίσματα, κλπ.**
   (3) **Μην εκθέτετε την κασέτα μπαταριών στο νερό ή στη βροχή.**

   Ένα βραχυκύκλωμα μπαταρίας μπορεί να προκαλέσει μεγάλη ροή ρεύματος, υπερθέρμανση, πιθανά εγκαύματα ακόμη και σοβαρή βλάβη.
6. **Μην αποθηκεύετε και μην χρησιμοποιείτε το εργαλείο και την κασέτα μπαταριών σε τοποθεσίες όπου η θερμοκρασία μπορεί να φτάσει ή να ξεπεράσει τους 50 °C.**
7. **Μην καίτε την κασέτα μπαταριών ακόμη και εάν έχει σοβαρή ζημιά ή είναι εντελώς φθαρμένη. Η κασέτα μπαταριών μπορεί να εκραγεί στη φωτιά.**
8. **Μην καρφώσετε, κόψετε, συνθλίψετε, πετάξετε ή ρίξετε κάτω την κασέτα μπαταριών, ούτε να χτυπήσετε ένα σκληρό αντικείμενο επάνω στην κασέτα μπαταριών.** Τέτοια συμπεριφορά μπορεί να έχει ως αποτέλεσμα πυρκαγιά, υπερθέρμανση ή έκρηξη.
9. **Μη χρησιμοποιείτε μπαταρία που έχει υποστεί ζημία.**
10. **Οι μπαταρίες ιόντων λιθίου που περιέχονται υπόκεινται στις απαιτήσεις της νομοθεσίας για επικίνδυνα αγαθά.**
    Για εμπορικές μεταφορές, για παράδειγμα από τρίτα μέρη, πρέπει να τηρούνται οι διαμεταφορείς, οι ειδικές απαιτήσεις στη συσκευασία και η επισήμανση.
    Για προετοιμασία του στοιχείου που αποστέλλεται, είναι απαραίτητο να συμβουλευτείτε έναν ειδικό για επικίνδυνα υλικά. Επίσης, τηρήστε τους πιθανούς, πιο αναλυτικούς εθνικούς κανονισμούς. Καλύψτε με αυτοκόλλητη ταινία ή κρύψτε τις ανοικτές επαφές και συσκευάστε την μπαταρία με τρόπο που να μην μπορεί να μετακινείται μέσα στη συσκευασία.
11. **Όταν απορρίπτετε την κασέτα μπαταριών, αφαιρέστε την από το εργαλείο και διαθέστε την σε ένα ασφαλές μέρος. Τηρήστε τους τοπικούς κανονισμούς που σχετίζονται με τη διάθεση της μπαταρίας.**
12. **Χρησιμοποιήστε τις μπαταρίες μόνο με τα προϊόντα που καθορίζει η Makita.** Αν τοποθετήσετε τις μπαταρίες σε μη συμβατά προϊόντα μπορεί να έχει ως αποτέλεσμα πυρκαγιά, υπερβολική θερμότητα, έκρηξη ή διαρροή ηλεκτρολύτη.
13. **Αν δεν χρησιμοποιείτε το εργαλείο για μεγάλο χρονικό διάστημα, πρέπει να βγάλετε την μπαταρία από το εργαλείο.**
14. **Κατά τη διάρκεια και μετά τη χρήση, η κασέτα μπαταριών μπορεί να θερμανθεί, γεγονός που μπορεί να προκαλέσει εγκαύματα ή εγκαύματα**

από χαμηλή θερμοκρασία. Προσέχετε το χειρισμό των ζεστών κασετών μπαταριών.

15. **Μην αγγίξετε τον ακροδέκτη του εργαλείου αμέσως μετά τη χρήση επειδή μπορεί να έχει ζεσταθεί αρκετά για να προκαλέσει εγκαύματα.**
16. **Μην αφήνετε θραύσματα, σκόνη ή βρομιά να κολλήσει στους ακροδέκτες, τις οπές και τις εγκοπές της κασέτας μπαταριών.** Μπορεί να προκαλέσει θέρμανση, φωτιά, έκρηξη και δυσλειτουργία του εργαλείου ή της κασέτας μπαταριών, έχοντας ως αποτέλεσμα εγκαύματα ή προσωπικό τραυματισμό.
17. **Εκτός αν το εργαλείο υποστηρίζει τη χρήση κοντά σε ηλεκτρικές γραμμές υψηλής τάσης, μην χρησιμοποιείτε την κασέτα μπαταριών κοντά σε ηλεκτρικές γραμμές υψηλής τάσης.** Μπορεί να έχει ως αποτέλεσμα δυσλειτουργία ή σπάσιμο του εργαλείου ή της κασέτας μπαταριών.
18. **Κρ Φυλάξτε την μπαταρία μακριά από παιδιά.**

ΦΥΛΑΞΤΕ ΤΙΣ ΟΔΗΓΙΕΣ ΑΥΤΕΣ.

⚠***ΠΡΟΣΟΧΗ:*** **Να χρησιμοποιείτε μόνο γνήσιες μπαταρίες της Makita.** Η χρήση μη γνήσιων μπαταριών Makita, ή μπαταριών που έχουν τροποποιηθεί, μπορεί να έχει ως αποτέλεσμα τη ρήξη της μπαταρίας, προκαλώντας πυρκαγιά, προσωπικό τραυματισμό και βλάβη. Επίσης, θα ακυρωθεί η εγγύηση της Makita για το εργαλείο και φορτιστή Makita.

ΕΙΔΟΠΟΙΗΣΗ: Η Makita δεν είναι υπεύθυνη για οποιαδήποτε ατυχήματα προκύπτουν από τη χρήση μη γνήσιων μπαταριών Makita ή μπαταριών που έχουν τροποποιηθεί. Οι γνήσιες μπαταρίες Makita έχουν αξιολογηθεί ενδελεχώς όσον αφορά τη συμβατότητα με εργαλεία και φορτιστές Makita, σε συμμόρφωση με της ισχύουσα νομοθεσία και τα πρότυπα ασφάλειας.

Συμβουλές για τη διατήρηση της μέγιστης ζωής μπαταρίας

1. **Φορτίζετε την κασέτα μπαταριών πριν από την πλήρη αποφόρτισή της. Πάντοτε να σταματάτε τη λειτουργία του εργαλείου και να φορτίζετε την κασέτα μπαταριών όταν παρατηρείτε μειωμένη ισχύ εργαλείου.**
2. **Ποτέ μην επαναφορτίζετε μια πλήρως φορτισμένη κασέτα μπαταριών. Η υπερφόρτιση μειώνει την ωφέλιμη ζωή της μπαταρίας.**
3. **Να φορτίζετε την κασέτα μπαταριών σε θερμοκρασία δωματίου, δηλαδή στους 10 °C έως 40 °C. Αφήστε μια θερμή κασέτα μπαταριών να κρυώσει πριν την φορτίσετε.**
4. **Όταν δεν χρησιμοποιείτε την κασέτα μπαταριών, αφαιρέστε την από το εργαλείο ή τον φορτιστή.**
5. **Να φορτίζετε την κασέτα μπαταριών εάν δεν τη χρησιμοποιείτε για μεγάλη χρονική περίοδο (περισσότερο από έξι μήνες).**

ΣΥΝΑΡΜΟΛΟΓΗΣΗ

⚠***ΠΡΟΕΙΔΟΠΟΙΗΣΗ:*** **Να βεβαιώνεστε πάντα ότι έχετε βγάλει την κασέτα μπαταριών πριν πραγματοποιείτε οποιαδήποτε εργασία στο μηχάνημα.** Αν δεν βγάλετε την κασέτα μπαταριών μπορεί να έχει ως αποτέλεσμα σοβαρό προσωπικό τραυματισμό από τυχαία εκκίνηση.

⚠***ΠΡΟΕΙΔΟΠΟΙΗΣΗ:*** **Μη βάζετε ποτέ μπροστά το μηχάνημα αν δεν είναι πλήρως συναρμολογημένο.** Η λειτουργία του μηχανήματος σε μερικώς συναρμολογημένη κατάσταση μπορεί να έχει ως αποτέλεσμα σοβαρό προσωπικό τραυματισμό.

Διαμόρφωση λαβής

Τοποθέτηση μεσαίας λαβής

1. Προσαρτήστε ένα κλιπ καλωδίων στη μεσαία λαβή και ένα στην άνω λαβή πριν από τη συναρμολόγηση.

Περάστε το άκρο λαβής μέσα από τον σφιγκτήρα. Μετά, περιστρέψτε το κλιπ καλωδίων μέχρι το άνοιγμα κλιπ είναι στραμμένο προς τα κάτω.

► **Εικ.1:** **1.** Κλιπ καλωδίων **2.** Σφιγκτήρας **3.** Άνοιγμα κλιπ

ΕΙΔΟΠΟΙΗΣΗ: **Προσαρμόστε τα κλιπ καλωδίων στις σωστές θέσεις σύμφωνα με τις οδηγίες που παρόντος εγχειριδίου, ώστε οι πλεξούδες καλωδίων να μην πιαστούν επάνω ή τριγύρω των συστατικών μερών της λαβής.**

2. Προσαρτήστε τα ανοικτά άκρα της μεσαίας λαβής στα πλαϊνά πλαίσια της κάτω λαβής.

ΕΙΔΟΠΟΙΗΣΗ: **Προσέχετε να δρομολογήσετε τις πλεξούδες καλωδίων μέσα στο πλαίσιο μεσαίας λαβής ώστε να αποφύγετε το μπλέξιμο των καλωδίων.**

ΠΑΡΑΤΗΡΗΣΗ: Τραβήξτε απαλά τα άκρα λαβής για να πλατύνετε τη λαβή καθώς τα σύρετε πάνω από την κάτω λαβή.

3. Ευθυγραμμίστε τις οπές στη μεσαία και την κάτω λαβή, με τρόπο ώστε τα μπουλόνια συγκράτησης να μπορούν να εισαχθούν.

4. Εισαγάγετε τα μπουλόνια συγκράτησης μέσα από τις οπές, από το εσωτερικό των πλαισίων λαβής, και στερεώστε τις λαβές με τα κομβία λαβής από την εξωτερική πλευρά.

► **Εικ.2:** **1.** Κεφαλή μπουλονιού **2.** Μπουλόνι συγκράτησης **3.** Κομβίο λαβής **4.** Μεσαία λαβή **5.** Κάτω λαβή **6.** Πλεξούδες καλωδίων **7.** Άνω λαβή **8.** Κλιπ καλωδίων

ΠΑΡΑΤΗΡΗΣΗ: Να γνωρίζετε ότι το μπουλόνι διπλού σπειρώματος απαιτεί να σφίξετε το κομβίο λαβής δύο φορές: το πρώτο (εξωτερικό) σπείρωμα για χονδρικό σφίξιμο των συστατικών μερών λαβής και το δεύτερο (εσωτερικό) σπείρωμα για την ασφάλιση των συστατικών μερών λαβής.

ΠΑΡΑΤΗΡΗΣΗ: Βεβαιωθείτε να εισαγάγετε ένα μπουλόνι σωστά, ώστε η καμπύλη κεφαλή μπουλονιού να ταιριάζει τέλεια με το πλαίσιο λαβής.

Τοποθέτηση άνω λαβής

1. Προσαρτήστε τα ανοικτά άκρα της άνω λαβής στα πλαϊνά πλαίσια της μεσαίας λαβής.

ΕΙΔΟΠΟΙΗΣΗ: **Προσέχετε να δρομολογήσετε τις πλεξούδες καλωδίων κάτω από το πλαίσιο μεσαίας λαβής ώστε να αποφύγετε το μπλέξιμο των καλωδίων.**

ΠΑΡΑΤΗΡΗΣΗ: Τραβήξτε απαλά τα άκρα λαβής για να πλατύνετε τη λαβή καθώς τα σύρετε πάνω από τη μεσαία λαβή.

2. Ευθυγραμμίστε τις οπές στην άνω και τη μεσαία λαβή, με τρόπο ώστε τα μπουλόνια συγκράτησης να μπορούν να εισαχθούν.

3. Εισαγάγετε τα μπουλόνια συγκράτησης μέσα από τις οπές, από το εσωτερικό των πλαισίων λαβής, και στερεώστε τις λαβές με τα κομβία λαβής από την εξωτερική πλευρά.

► **Εικ.3:** **1.** Κεφαλή μπουλονιού **2.** Μπουλόνι συγκράτησης **3.** Κομβίο λαβής **4.** Άνω λαβή **5.** Μεσαία λαβή **6.** Πλεξούδες καλωδίων **7.** Κλιπ καλωδίων

ΠΑΡΑΤΗΡΗΣΗ: Να γνωρίζετε ότι το μπουλόνι διπλού σπειρώματος απαιτεί να σφίξετε το κομβίο λαβής δύο φορές: το πρώτο (εξωτερικό) σπείρωμα για χονδρικό σφίξιμο των συστατικών μερών λαβής και το δεύτερο (εσωτερικό) σπείρωμα για την ασφάλιση των συστατικών μερών λαβής.

ΠΑΡΑΤΗΡΗΣΗ: Βεβαιωθείτε να εισαγάγετε ένα μπουλόνι σωστά, ώστε η καμπύλη κεφαλή μπουλονιού να ταιριάζει τέλεια με το πλαίσιο λαβής.

4. Διαχειριστείτε την καλωδίωση άνετα με 2 κλιπ καλωδίων.

Στερεώστε τα καλώδια με σφιγκτήρα απευθείας στα πλαίσια μεσαίας και άνω λαβής. Αφήστε τα καλώδια να δρομολογηθούν κατά μήκος και εσωτερικών των λαβών.

Τοποθέτηση διάταξης απομάκρυνσης χιονιού

Προσαρτήστε τη διάταξη απομάκρυνσης χιονιού και πάγου στους υποδοχείς εργαλείου στην κάτω λαβή αφού συναρμολογήσετε τα συστατικά μέρη λαβής.

► **Εικ.4:** **1.** Διάταξη απομάκρυνσης χιονιού και πάγου **2.** Υποδοχείς εργαλείου

Διαμόρφωση χοάνης εκκένωσης

1. Ευθυγραμμίστε την πιλοτική οπή στη χοάνη εκκένωσης με το σύμβολο στο περίβλημα χοάνης.

2. Περιστρέψτε τη χοάνη εκκένωσης προς την κατεύθυνση που υποδεικνύεται από το σημάδι βέλους στο περίβλημα χοάνης μέχρι η πιλοτική οπή να ευθυγραμμιστεί με το σύμβολο .

► **Εικ.5:** **1.** Χοάνη εκκένωσης **2.** Περίβλημα χοάνης

3. Σφίξτε τη βίδα χοάνης με το χέρι για να ασφαλίσετε τη χοάνη εκκένωσης στη θέση της.

► **Εικ.6:** **1.** Βίδα χοάνης

ΕΙΔΟΠΟΙΗΣΗ: **Βεβαιωθείτε ότι ο εκτροπέας στη χοάνη εκκένωσης είναι πλήρως συναρμολογημένος.** Η μερική συναρμολόγηση του εκτροπέα μπορεί να προκαλέσει ανεπαρκή εκκένωση χιονιού.

► **Εικ.7:** **1.** Εκτροπέας **2.** Χοάνη εκκένωσης

ΠΕΡΙΓΡΑΦΗ ΛΕΙΤΟΥΡΓΙΑΣ

ΠΡΟΣΟΧΗ: **Να φροντίζετε πάντα για την απενεργοποίηση του μηχανήματος και την αφαίρεση της κασέτας μπαταριών, πριν από οποιαδήποτε ρύθμιση ή έλεγχο της λειτουργίας του μηχανήματος.**

Τοποθέτηση ή αφαίρεση της κασέτας μπαταριών

ΠΡΟΣΟΧΗ: **Να σβήνετε πάντα το μηχάνημα πριν τοποθετήσετε ή αφαιρέσετε την κασέτα μπαταριών.**

ΠΡΟΣΟΧΗ: **Κρατήστε το μηχάνημα και την κασέτα μπαταριών σταθερά κατά την τοποθέτηση ή την αφαίρεση της κασέτας μπαταριών.** Αν δεν κρατάτε σταθερά το μηχάνημα και την κασέτα μπαταριών, μπορεί να γλιστρήσουν από τα χέρια σας και να προκληθεί ζημιά στο μηχάνημα και την κασέτα μπαταριών και τραυματισμός.

ΠΡΟΣΟΧΗ: **Βεβαιωθείτε να ασφαλίσετε το κάλυμμα μπαταριών πριν από τη χρήση.** Διαφορετικά, η λάσπη, η βρομιά ή το νερό μπορεί να προκαλέσουν ζημιά στο μηχάνημα ή στην κασέτα μπαταριών.

ΠΡΟΣΟΧΗ: **Να τοποθετείτε πάντα την κασέτα μπαταριών πλήρως μέχρι να μην βλέπετε τον κόκκινο δείκτη.**

ΠΡΟΣΟΧΗ: **Μην τοποθετείτε την κασέτα μπαταριών με βία.** Αν η κασέτα δεν εισέρχεται με ευκολία, δεν είναι τοποθετημένη σωστά.

ΠΡΟΣΟΧΗ: **Κρατήστε το κάλυμμα μπαταριών ανοικτό κατά την τοποθέτηση ή αφαίρεση της κασέτας μπαταριών.**

Για να τοποθετήσετε την κασέτα μπαταριών:

1. Σηκώστε το κάλυμμα μπαταριών για να το ανοίξετε.

2. Ευθυγραμμίστε τη γλώσσα στην κασέτα μπαταριών με την υποδοχή στο μηχάνημα. Σύρετε την κασέτα μπαταριών μέχρι να ασφαλίσει στη θέση της με ένα χαρακτηριστικό ήχο.

► **Εικ.8:** **1.** Κόκκινος δείκτης **2.** Κουμπί **3.** Κασέτα μπαταριών

3. Κλείστε το κάλυμμα μπαταριών.

Για να αφαιρέσετε την κασέτα μπαταριών:

1. Σηκώστε το κάλυμμα μπαταριών για να το ανοίξετε.

2. Τραβήξτε έξω την κασέτα μπαταριών από το μηχάνημα ενώ σύρετε το κουμπί στο μπροστινό μέρος της κασέτας.

3. Κλείστε το κάλυμμα μπαταριών.

Σύστημα προστασίας μηχανήματος / μπαταρίας

Το μηχάνημα είναι εξοπλισμένο με ένα σύστημα προστασίας μηχανήματος/μπαταρίας. Αυτό το σύστημα αποκόπτει αυτόματα την ισχύ προς το μοτέρ για να παραταθεί η διάρκεια λειτουργίας του μηχανήματος και της μπαταρίας. Το μηχάνημα σταματάει αυτόματα με λυχνίες ένδειξης κατά τη διάρκεια της λειτουργίας αν το μηχάνημα ή η μπαταρία βρεθούν κάτω από τις παρακάτω συνθήκες:

Προστασία υπερφόρτωσης

Όταν η μπαταρία λειτουργεί με τρόπο που προκαλεί την κατανάλωση ασυνήθιστα υψηλού ηλεκτρικού ρεύματος, το μηχάνημα σταματάει αυτόματα και τα μπροστινά φώτα αναβοσβήνουν. Σε αυτή την κατάσταση, απενεργοποιήστε το μηχάνημα και διακόψτε την εφαρμογή που προκαλεί την υπερφόρτωση του μηχανήματος. Μετά, ενεργοποιήστε το μηχάνημα για επανεκκίνηση.

Προστασία υπερθέρμανσης

Όταν η μπαταρία υπερθερμαίνεται, το μηχάνημα σταματάει αυτόματα και τα μπροστινά φώτα αναβοσβήνουν. Σε αυτή την περίπτωση, αφήστε την μπαταρία να κρυώσει πριν ενεργοποιήσετε ξανά το μηχάνημα.

Προστασία υπερβολικής αποφόρτισης

Όταν η χωρητικότητα μπαταρίας γίνει χαμηλή, το μηχάνημα σταματάει αυτόματα και η ενδεικτική λυχνία αναβοσβήνει. Αν το μηχάνημα ακόμη δεν λειτουργεί και αφού πυροδοτήσετε ξανά τον διακόπτη και η ενδεικτική λυχνία ανάψει, η ισχύς μπαταρίας δεν είναι αρκετή για λειτουργία. Βγάλτε την μπαταρία από το μηχάνημα και φορτίστε την μπαταρία.

► **Εικ.9:** **1.** Ενδεικτική λυχνία

Προστασία και από άλλες αιτίες

Το σύστημα προστασίας έχει επίσης σχεδιαστεί για άλλες αιτίες που μπορούν να προκαλέσουν ζημιά στο μηχάνημα και επιτρέπει την αυτόματη διακοπή του μηχανήματος. Λάβετε όλα τα ακόλουθα βήματα για να διορθώσετε τις αιτίες, όταν το μηχάνημα τεθεί σε προσωρινή διακοπή ή διακοπή κατά τη διάρκεια της λειτουργίας.

1. Απενεργοποιήστε το μηχάνημα και, στη συνέχεια, ενεργοποιήστε το ξανά για να επανεκκίνηση.
2. Φορτίστε την μπαταρία ή τις μπαταρίες ή αντικαταστήστε τις με επαναφορτιζόμενες μπαταρίες.
3. Αφήστε το μηχάνημα και τις μπαταρίες να ψυχθούν.

Εάν δεν υπάρχει βελτίωση με την επαναφορά του συστήματος προστασίας, επικοινωνήστε με το τοπικό σας κέντρο εξυπηρέτησης της Makita.

ΕΙΔΟΠΟΙΗΣΗ: **Αν το μηχάνημα σταματήσει λόγω μιας αιτίας που δεν περιγράφεται ανωτέρω, ανατρέξτε στην ενότητα για την επίλυση προβλημάτων.**

Εμφάνιση υπολειπόμενης χωρητικότητας μπαταρίας

Πιέστε το κουμπί ελέγχου στην κασέτα μπαταριών για να υποδείξετε την υπολειπόμενη χωρητικότητα μπαταρίας. Οι ενδεικτικές λυχνίες ανάβουν για λίγα δευτερόλεπτα.

► **Εικ.10:** **1.** Ενδεικτικές λυχνίες **2.** Κουμπί ελέγχου

Ενδεικτικές λυχνίες			**Υπολειπόμενη χωρητικότητα**
Αναμμένες	**Σβηστές**	**Αναβοσβήνουν**	
■ ■ ■ ■			75% έως 100%
■ ■ ■ □			50% έως 75%
■ ■ □ □			25% έως 50%
■ □ □ □			0% έως 25%
◪ □ □ □			Φορτίστε την μπαταρία.
■ ■ □ □ ↑ ↓ □ □ ■ ■			Μπορεί να προέκυψε δυσλειτουργία στην μπαταρία.

ΠΑΡΑΤΗΡΗΣΗ: Ανάλογα με τις συνθήκες χρήσης και τη θερμοκρασία περιβάλλοντος, η ένδειξη μπορεί να διαφέρει λίγο από την πραγματική χωρητικότητα.

ΠΑΡΑΤΗΡΗΣΗ: Η πρώτη (τέρμα αριστερά) ενδεικτική λυχνία θα αναβοσβήνει όταν λειτουργεί το σύστημα προστασίας μπαταρίας.

Δράση διακόπτη

⚠***ΠΡΟΕΙΔΟΠΟΙΗΣΗ:*** **Πριν τοποθετήσετε την κασέτα μπαταριών, να ελέγχετε πάντοτε ότι ο μοχλός διακόπτη ενεργοποιείται κανονικά και επιστρέφει στην αρχική θέση όταν ελευθερώνεται.** Η λειτουργία του μηχανήματος με διακόπτη που δεν ενεργοποιείται σωστά μπορεί να οδηγήσει σε απώλεια ελέγχου και σοβαρό τραυματισμό.

⚠***ΠΡΟΕΙΔΟΠΟΙΗΣΗ:*** **ΠΟΤΕ μην κολλάτε το κουμπί απασφάλισης και τον μοχλό διακόπτη στην πατημένη θέση του και ΠΟΤΕ μην παρακάμπτετε τον σκοπό και τη λειτουργία τους.**

ΠΑΡΑΤΗΡΗΣΗ: Το μηχάνημα δεν ενεργοποιείται αν δεν πατήσετε το κουμπί απασφάλισης ακόμα και αν έχετε τραβήξει το μοχλό διακόπτη.

ΠΑΡΑΤΗΡΗΣΗ: Το μηχάνημα μπορεί να μην ξεκινήσει λόγω υπερφόρτωσης όταν προσπαθείτε να θέσετε το μηχάνημα σε λειτουργία σε βαρύ χιόνι. Σε αυτήν την περίπτωση, ρυθμίστε την ταχύτητα λειτουργίας σε μια πιο μικρή τιμή και επιβραδύνετε τον ρυθμό σας.

Το μηχάνημα αυτό είναι εξοπλισμένο με κουμπί απασφάλισης. Αν παρατηρήσετε οτιδήποτε ασυνήθιστο με το κουμπί απασφάλισης, διακόψτε αμέσως τη λειτουργία και φροντίστε να ελεγχθεί από το πλησιέστερο εξουσιοδοτημένο κέντρο εξυπηρέτησης της Makita.

1. Τοποθετήστε την κασέτα μπαταριών και μετά κλείστε το κάλυμμα μπαταριών.

2. Πατήστε παρατεταμένα το κουμπί απασφάλισης. Στη συνέχεια, τραβήξτε τον μοχλό διακόπτη προς το μέρος σας.

Μπορείτε να απελευθερώσετε το κουμπί απασφάλισης αφού ξεκινήσει το μοτέρ να λειτουργεί.

► **Εικ.11:** **1.** Κουμπί απασφάλισης **2.** Μοχλός διακόπτης

3. Για να σταματήσετε το μοτέρ, αφήστε το μοχλό διακόπτη.

Μπροστινά φώτα

⚠***ΠΡΟΣΟΧΗ:*** **Μην κοιτάζετε κατευθείαν μέσα στο φως ή στην πηγή φωτός.**

Τα μπροστινά φώτα μπορούν να φωτίσουν την πορεία σας σε μια σκοτεινή περιοχή. Για να ανάψετε τα μπροστινά φώτα, πατήστε το κουμπί φώτων.

► **Εικ.12:** **1.** Κουμπί φώτων **2.** Μπροστινά φώτα

Ενδεικτική λυχνία

Η λυχνία που βρίσκεται στον πίνακα ελέγχου υποδεικνύει την υπολειπόμενη ισχύ μπαταρίας. Η λυχνία αρχίζει να αναβοσβήνει όταν η χωρητικότητα μπαταρίας πέσει κάτω από 20%. Η περαιτέρω χρήση της υπολειπόμενης χωρητικότητας μπαταρίας θα σταματήσει το μηχάνημα ενώ η ενδεικτική λυχνία θα ανάψει.

► **Εικ.13:** **1.** Ενδεικτική λυχνία

Διάταξη απομάκρυνσης χιονιού και πάγου

Χρησιμοποιήστε ένα εργαλείο χειρός για την απομάκρυνση χιονιού που βοηθάει στον καθαρισμό του χιονιού και πάγου που έχει συσσωρευτεί στο κάλυμμα εισόδου χιονιού (κάλυμμα κοχλία) και στο περίβλημα χοάνης εκκένωσης. Το εργαλείο μπορεί να προσαρτηθεί στην κάτω λαβή ενός εύκολης πρόσβασης.

Απομάκρυνση χιονιού από δυσπρόσιτες περιοχές

► **Εικ.14**

Καθαρισμός χιονιού από ανεπιθύμητα μέρη

► **Εικ.15**

ΛΕΙΤΟΥΡΓΙΑ

⚠***ΠΡΟΕΙΔΟΠΟΙΗΣΗ:*** **Δώστε μεγάλη προσοχή για να διατηρήσετε τον έλεγχο του μηχανήματος ανά πάσα στιγμή. Μην αφήνετε το μηχάνημα να εκτρέπει την εκκένωση προς το μέρος σας ή προς οποιονδήποτε βρίσκεται κοντά στον χώρο εργασίας.** Αν δεν διατηρείτε τον σωστό έλεγχο του μηχανήματος, μπορεί να προκύψει σοβαρός τραυματισμός σε εσάς και σε παρευρισκόμενους.

⚠***ΠΡΟΕΙΔΟΠΟΙΗΣΗ:*** **Κρατάτε τα χέρια και τα πόδια σας μακριά από τον κοχλία.**

⚠***ΠΡΟΣΟΧΗ:*** **Βεβαιωθείτε ότι έχετε τοποθετήσει με ασφάλεια τη χοάνη εκκένωσης στο μηχάνημα κάθε φορά πριν ξεκινήσετε την εργασία.**

⚠***ΠΡΟΣΟΧΗ:*** **Μην χρησιμοποιείτε ποτέ το μηχάνημα σε οροφή, υψηλό μέρος, απότομη κλίση, πάγο ή άλλη ασταθή επιφάνεια.** Μπορεί να έχει ως αποτέλεσμα σοβαρό τραυματισμό.

⚠***ΠΡΟΣΟΧΗ:*** **Μην στρέφετε ποτέ το μηχάνημα προς το μέρος σας, προς παρευρισκόμενους ή ζώα.** Το εκκενωμένο χιόνι ή άλλα αντικείμενα μπορεί να προκαλέσουν σοβαρό τραυματισμό.

⚠***ΠΡΟΣΟΧΗ:*** **Προσέξτε την κατεύθυνση του ανέμου.** Ρυθμίστε την κατεύθυνση φυσήματος χιονιού ανάλογα με την κατεύθυνση του ανέμου ώστε το εκκενωμένο χιόνι να μην δημιουργήσει κίνδυνο στον χειριστή ή στα άτομα γύρω του.

⚠***ΠΡΟΣΟΧΗ:*** **Καθαρίστε πέτρες, σύρματα, σκουπίδια, γλίτσα, αγριόχορτα και οποιαδήποτε άλλα εμπόδια στην περιοχή εργασίας πριν ξεκινήσει η σεζόν χιονιού.**

⚠***ΠΡΟΣΟΧΗ:*** **Να αφαιρείτε πάντα την κασέτα μπαταριών και να φοράτε γάντια προτού καθαρίσετε ξένα αντικείμενα που εμποδίζουν τη ροή του χιονιού.**

Ρυθμίσεις φυσητήρα

⚠*ΠΡΟΕΙΔΟΠΟΙΗΣΗ:* Μην τοποθετείτε ποτέ τα χέρια ή τα πόδια σας κάτω από το κυρίως τμήμα του μηχανήματος όταν κάνετε οποιαδήποτε ρύθμιση.

⚠*ΠΡΟΣΟΧΗ:* Μην κατευθύνετε ποτέ τη χοάνη εκκένωσης χιονιού προς τον χειριστή, τους παρευρισκόμενους, οχήματα ή κοντινά παράθυρα. Το εκκενωμένο χιόνι ή ξένα αντικείμενα που συλλέγονται κατά λάθος μπορεί να προκαλέσουν σοβαρό προσωπικό τραυματισμό. Να στρέφετε πάντα τη χοάνη εκκένωσης προς την αντίθετη κατεύθυνση πιθανών κινδύνων.

Ρύθμιση ταχύτητας φυσητήρα

Ρυθμίστε την ταχύτητα φυσητήρα ανάλογα με τις συνθήκες χιονιού.
Μετακινήστε τον μοχλό ελέγχου ταχύτητας προς τα μπροστά για να αυξήσετε την ταχύτητα μοτέρ και μετακινήστε τον μοχλό προς τα πίσω για να μειώσετε την ταχύτητα.
► **Εικ.16: 1.** Μοχλός ελέγχου ταχύτητας

Ρύθμιση κατεύθυνσης εκκένωσης

Η χοάνη εκκένωσης μπορεί να πάρει κλίση προς τα αριστερά ή προς τα δεξιά μεταξύ 0 έως 90 μοίρες, επιτρέποντας την ακριβή ρίψη χιονιού όπου απαιτείτε.
Μετακινήστε τον μοχλό κατεύθυνσης χοάνης προς τα μπροστά για να περιστρέψετε τη χοάνη εκκένωσης αριστερόστροφα μέχρι 90 μοίρες αριστερά και μετακινήστε τον μοχλό προς τα πίσω για να περιστρέψετε τη χοάνη δεξιόστροφα μέχρι 90 μοίρες δεξιά.
► **Εικ.17: 1.** Μοχλός κατεύθυνσης χοάνης **2.** Χοάνη εκκένωσης

Ρύθμιση της γωνίας εκκένωσης

Ο εκτροπέας χοάνης μπορεί να πάρει κλίση μεταξύ 20 έως 60 μοίρες, επιτρέποντας την ακριβή ρίψη χιονιού όπου απαιτείτε.
Πιέστε τη σκανδάλη απελευθέρωσης για να απασφαλίσετε τη θέση εκτροπέα. Σηκώστε ή χαμηλώστε τον εκτροπέα στο επιθυμητό ύψος για τη ροή χιονιού που επιθυμείτε να πετάτε.
► **Εικ.18: 1.** Εκτροπέας χοάνης **2.** Σκανδάλη απελευθέρωσης

Εφαρμογές

Το μηχάνημα έχει σχεδιαστεί για τον καθαρισμό χιονιού από στενά μονοπάτια, πεζοδρόμια, σκαλιά, βεράντες και μικρότερα δρομάκια όταν το βάθος χιονιού είναι μικρότερο από 300 mm.
Το βάθος καθαρισμού διαφέρει ανάλογα με τις συνθήκες χιονιού.

Εφαρμογές υπό συνηθισμένες συνθήκες χιονιού
► **Εικ.19**

Εφαρμογή	Εικ.	Τύπος χιονιού	Κατάσταση χιονιού	Πυκνότητα χιονιού (g/L)
Πρακτική	1	Πρόσφατη χιονόπτωση	Χιόνι σαν πούδρα που πέφτει μέσα από ξηρό αέρα και χαμηλές θερμοκρασίες. Μαλακό, αραιό, πέφτει εύκολα μέσα από τα δάχτυλα.	50 - 150
Πρακτική	2	Χιόνι που έχει κατακαθίσει	Κρύσταλλοι χιονιού αναπτύσσονται και δεσμεύονται μεταξύ τους. Συνεκτική, πορώδης δομή, παρόμοια με ένα σπόγγο φτιαγμένο από πάγο.	150 - 300
Μη πρακτική	3	Σκληρό, συμπαγές χιόνι	Συμπιεσμένο χιόνι που έχει υποστεί έναν κύκλο τήξης και ξαναπαγώματος, έχοντας ως αποτέλεσμα μια σκληρή και παγωμένη κρούστα πάνω από το κυρίως τμήμα χιονιού. Σχηματίζεται όταν ένα κάλυμμα υγραμένου ή υγρού χιονιού παγώνει μετά από μια πτώση στη θερμοκρασία.	300 ή μεγαλύτερη
Μη πρακτική	4	Κοκκώδες χιόνι	Σχετικά υγρό χιόνι που έχει λιώσει στην επιφάνεια και είναι υγρό και βαρύ. Λιωμένο και μετά ξαναπαγωμένο, αλλά έχει σπάσει σε κόκκους.	300 ή μεγαλύτερη

Βασικά στοιχεία λειτουργίας

Κρατήστε σταθερά την άνω λαβή και με τα δύο χέρια σας όπως απεικονίζεται στην εικόνα.
Σταθείτε με ανοικτά πόδια ώστε το σωματικό βάρος είναι ομοιόμορφα διανεμημένο και στα δύο πόδια.

Τοποθετήστε τον αποξεστήρα (κάτω από το κάλυμμα στο κάτω μέρος του μηχανήματος) επίπεδα επάνω στο έδαφος. Περιστρέψτε το κάλυμμα εισόδου χιονιού (κάλυμμα κοχλία) προς τη μεριά που θέλετε να απομακρύνετε το χιόνι.

Ανάψτε το μηχάνημα. Σπρώξτε το μηχάνημα προς τα μπροστά. Ελέγξτε προσεκτικά τη γωνία διεύθυνσης και την εμπρόσθια ταχύτητα ανάλογα με το βάθος και βάρος του χιονιού.
► **Εικ.20**

***ΕΙΔΟΠΟΙΗΣΗ:* Όταν έχει δυνατούς ανέμους, ξεκινήστε από την προσήνεμη πλευρά και μετά εργαστείτε με την κατεύθυνση του ανέμου.**

ΠΑΡΑΤΗΡΗΣΗ: Βεβαιωθείτε να διατηρείτε μια άνετη στάση ενώ εργάζεστε. Δοκιμάστε να τοποθετήσετε τον αποξεστήρα επίπεδα στην επιφάνεια του εδάφους (χιονιού) και σπρώξτε το μηχάνημα χιονιού προς τα μπροστά, φέρνοντας το βάρος σας επάνω του.

ΠΑΡΑΤΗΡΗΣΗ: Προχωρήστε με μοτίβο μπροσπίσω για να καθαρίσετε το χιόνι από την περιοχή. Τα πολλαπλά περάσματα μπορεί να είναι πιο εύκολα και συχνά δίνουν καλύτερα αποτελέσματα από το αν δοκιμάσετε να καθαρίζετε μια βαριά χιονόπτωση με μόνο μία προσπάθεια.

Λειτουργία φυσήματος χιονιού

***ΠΡΟΣΟΧΗ:* Προσέχετε το χιόνι, τις πέτρες και άλλα ξένα αντικείμενα που μπορούν να πεταχτούν προς τα μπροστά, ανεξάρτητα από τη ρύθμιση της κατεύθυνσης εκκένωσης.**

Ρυθμίστε τη γωνία φυσήματος χιονιού με την κατεύθυνση ανέμου ή επάνω στον τοίχο και οποιοδήποτε εμπόδιο στον δρόμο σας.

► **Εικ.21**

***ΠΡΟΣΟΧΗ:* Να σβήνετε πάντα το μηχάνημα προτού ρυθμίζετε τη γωνία του εκτροπέα χοάνης.**

ΠΑΡΑΤΗΡΗΣΗ: Προσέχετε τον άνεμο όταν ρυθμίζετε την κατεύθυνση της εκκένωσης χιονιού. Ακόμη και ένας ήπιο αεράκι μπορεί να επηρεάσει την απόδοση.

Διάφορες περιπτώσεις

Κατανοήστε τον τρόπο ελέγχου της διεύθυνσης και της κατεύθυνσης χοάνης καθώς και την ταχύτητα κοχλία προτού χρησιμοποιήσετε το μηχάνημα.

Φύσημα χιονιού σε περιφραγμένο τμήμα

— Χαμηλώστε την ταχύτητα κοχλία σπρώχνοντας τον μοχλό ελέγχου ταχύτητας προς τα μπροστά.

— Αλλάξτε την κατεύθυνση ρίψης χιονιού προς τα αριστερά ή δεξιά χρησιμοποιώντας τον μοχλό κατεύθυνσης χοάνης.

► **Εικ.22**

Φύσημα χιονιού σε ανοικτή τοποθεσία

— Αυξήστε την ταχύτητα κοχλία τραβώντας τον μοχλό ελέγχου ταχύτητας προς τα πίσω.

— Ρυθμίστε την κατεύθυνση ρίψης χιονιού προς ανοικτή γωνία χρησιμοποιώντας τον μοχλό κατεύθυνσης χοάνης.

► **Εικ.23**

ΠΑΡΑΤΗΡΗΣΗ: Όταν μετακινείστε μεταξύ τοποθεσιών εργασίας, σηκώστε το κάλυμμα κοχλία πάνω από το έδαφος ώστε το βάρος του μηχανήματος να πέφτει στους τροχούς. Μετά, σπρώξτε ή τραβήξτε το μηχάνημα.

► **Εικ.24**

ΣΥΝΤΗΡΗΣΗ

***ΠΡΟΕΙΔΟΠΟΙΗΣΗ:* Να βεβαιώνεστε πάντα ότι έχετε βγάλει την κασέτα μπαταριών από το μηχάνημα πριν από την αποθήκευση, τη μεταφορά μεταξύ των τοποθεσιών εργασίας και τις εργασίες επιθεώρησης και συντήρησης.**

***ΠΡΟΕΙΔΟΠΟΙΗΣΗ:* Να φοράτε γάντια όταν εκτελείτε εργασίες επιθεώρησης ή συντήρησης.**

***ΠΡΟΕΙΔΟΠΟΙΗΣΗ:* Να φοράτε πάντα προστατευτικά γυαλιά-προσωπίδες ή γυαλιά ασφάλειας με πλαϊνά προστατευτικά όταν εκτελείτε εργασίες επιθεώρησης ή συντήρησης.**

***ΠΡΟΣΟΧΗ:* Πριν μεταφέρετε το μηχάνημα, βεβαιωθείτε να αφαιρέσετε την κασέτα μπαταριών. Σηκώστε και μεταφέρετε το μηχάνημα προσεκτικά και με τα δύο χέρια σας.**

***ΕΙΔΟΠΟΙΗΣΗ:* Μην χρησιμοποιείτε ποτέ βενζίνη, πετρελαϊκό αιθέρα, διαλυτικό, αλκοόλη ή παρόμοιες ουσίες. Μπορεί να προκληθεί αποχρωματισμός, παραμόρφωση ή ρωγμές.**

Για τη διατήρηση της ΑΣΦΑΛΕΙΑΣ και ΑΞΙΟΠΙΣΤΙΑΣ του προϊόντος, οι επισκευές και οποιαδήποτε άλλη εργασία συντήρησης ή ρύθμισης πρέπει να εκτελούνται από εξουσιοδοτημένα ή εργοστασιακά κέντρα εξυπηρέτησης της Makita, χρησιμοποιώντας πάντοτε ανταλλακτικά της Makita.

Συνήθης συντήρηση

1. Αφαιρέστε την κασέτα μπαταριών και μετά κλείστε το κάλυμμα μπαταριών.

2. Σκουπίστε τη βρομιά και τη σκόνη από το άνω μέρος και την εξωτερική επιφάνεια του μηχανήματος χρησιμοποιώντας ένα νωπό πανί με ήπιο απορρυπαντικό ή βούρτσα καθαρισμού.

3. Τοποθετήστε το μηχάνημα στο πλάι. Καθαρίστε τις ακαθαρσίες, τη σκόνη ή άλλα αντικείμενα από την κάτω πλευρά του κυρίως τμήματος του μηχανήματος.

► **Εικ.25**

***ΕΙΔΟΠΟΙΗΣΗ:* Μην πλένετε το μηχάνημα με νερό.**

4. Ελέγξτε αν είναι σφικτά όλα τα παξιμάδια, μπουλόνια, βίδες κ.λπ.

5. Επιθεωρήστε τα κινούμενη μέρη για ζημιά, σπάσιμο και φθορά. Τα μέρη που έχουν υποστεί ζημιά ή που λείπουν πρέπει να επισκευαστούν ή να αντικατασταθούν.

6. Αποθηκεύστε το μηχάνημα σε ένα στεγνό ασφαλές μέρος μακριά από παιδιά.

Δίπλωμα λαβής

***ΠΡΟΣΟΧΗ:* Κατά την αποσυναρμολόγηση, να κρατάτε πάντα τη λαβή χρησιμοποιώντας το ελεύθερο χέρι σας.** Έτσι η εργασία διπλώματος γίνεται ασφαλής και εύκολη.

Η λαβή μπορεί να διπλωθεί για να είναι το μηχάνημα εύκολο στη μεταφορά και να αποθηκεύεται οπουδήποτε σε λιγότερο χώρο.

1. Περιστρέψτε τη χοάνη εκκένωσης προς τα μπροστά χρησιμοποιώντας τον μοχλό κατεύθυνσης χοάνης.

2. Αφαιρέστε την κασέτα μπαταριών από το μηχάνημα. Μετά, κλείστε το κάλυμμα μπαταριών.

3. Χαλαρώστε όλα τα κομβία λαβής στη μεσαία και την άνω λαβή.

Απασφαλίστε το δεύτερο (εσωτερικό) σπείρωμα για να ελευθερώσετε τα συστατικά μέρη της λαβής για να διπλωθούν.

► **Εικ.26:** **1.** Πρώτο (προς τα έξω) σπείρωμα **2.** Δεύτερο (προς τα μέσα) σπείρωμα **3.** Κομβίο λαβής

4. Τραβήξτε τη χειρολαβή άνω λαβής προς τα πίσω με το ένα χέρι σας ενώ κρατάτε τη χειρολαβή μεσαίας λαβής με το άλλο χέρι σας για να σταθεροποιήσετε το μηχάνημα.

► **Εικ.27:** **1.** Χειρολαβή άνω λαβής **2.** Χειρολαβή μεσαίας λαβής **3.** Χειρολαβή κάτω λαβής

5. Σηκώστε τη μεσαία λαβή τραβώντας την προς τα πάνω στην όρθια θέση με το ένα χέρι σας στη χειρολαβή μεσαίας λαβής και το άλλο χέρι σας στη χειρολαβή κάτω λαβής.

6. Σπρώξτε τη μεσαία λαβή προς τα κάτω και μπροστά για να διπλώσετε τη λαβή στη θέση ηρεμίας.

7. Χαμηλώστε πλήρως τη γωνία του εκτροπέα χοάνης. Στη συνέχεια, σπρώξτε τη χειρολαβή μεσαίας λαβής περισσότερο προς τα κάτω και μπροστά μέχρι να ακουμπήσει στη σκανδάλη απελευθέρωσης στη χοάνη εκκένωσης.

► **Εικ.28:** **1.** Χειρολαβή μεσαίας λαβής **2.** Χοάνη εκκένωσης **3.** Σκανδάλη απελευθέρωσης

ΕΙΔΟΠΟΙΗΣΗ: **Βεβαιωθείτε ότι οι πλεξούδες καλωδίων δεν έχουν πιαστεί επάνω ή τριγύρω των συστατικών μερών της λαβής.**

► **Εικ.29**

Τοποθέτηση καλύμματος

Το συσκευάσιμο κάλυμμα παρέχει χρόνια προστασίας από ζημιά λόγω σκόνης και ήλιου, χωρίς να απαιτείται καμία φροντίδα. Ένα ελαστικοποιημένο κάτω τμήμα διατηρεί το κάλυμμα σταθερό στον άνεμο.

1. Ξεδιπλώστε το κάλυμμα και τοποθετήστε το επίπεδα.

Βεβαιωθείτε ότι μια θήκη συνδετήρα ευθυγραμμίζεται με το πίσω άκρο του μηχανήματος.

2. Τραβήξτε το μπροστινό άκρο του καλύμματος πάνω από τη ράβδο αποξεστήρα του μηχανήματος.

3. Τυλίξτε το μηχάνημα από μπροστά προς τα πίσω, εξασφαλίζοντας ότι το κάλυμμα τυλίγει εντελώς το πάνω μέρος, τη λαβή και το πίσω μέρος.

4. Μαζέψτε το κάλυμμα κάτω από τους τροχούς και βεβαιωθείτε ότι καλύπτει ολόκληρο το βάθος του μηχανήματος στα πλαϊνά.

► **Εικ.30:** **1.** Θήκη συνδετήρα

ΠΑΡΑΤΗΡΗΣΗ: Μετά τη χρήση, διπλώστε το κάλυμμα για να ταιριάζει με το πλάτος της θήκης συνδετήρα. Τραβήξτε τη θήκη μέσα-έξω. Διπλώστε και σπρώξτε το υπόλοιπο κάλυμμα μέσα στη θήκη.

Αποθήκευση

ΕΙΔΟΠΟΙΗΣΗ: **Αποθηκεύστε τις κασέτες μπαταριών σε εσωτερικό χώρο σε θερμοκρασία δωματίου.** Η χαμηλή θερμοκρασία μειώνει σημαντικά την απόδοση μπαταρίας.

Αποθηκεύστε το μηχάνημα σε εσωτερικό, δροσερό και στεγνό, κλειδωμένο χώρο. Μην αποθηκεύετε το μηχάνημα σε μέρη όπου η θερμοκρασία μπορεί να φτάσει ή να ξεπεράσει τους 40 °C (104 °F).

1. Αφαιρέστε την κασέτα μπαταριών.

2. Καθαρίστε το μηχάνημα.

3. Ανατρέξτε στο κεφάλαιο «*Δίπλωμα λαβής*» για να διπλώσετε την άνω και τη μεσαία λαβή.

4. Κατά την αποθήκευση, όταν δεν βρίσκεται σε χρήση για παρατεταμένη χρονική περίοδο εκτός σεζόν, διατηρείτε και καθαρίστε σχολαστικά τον κοχλία και το κυρίως τμήμα του μηχανήματος. Βεβαιωθείτε ότι όλα τα μέρη του μηχανήματος είναι εντελώς στεγνά για να αποφύγετε τη δημιουργία σκουριάς.

Αντικατάσταση του αποξεστήρα

ΕΙΔΟΠΟΙΗΣΗ: **Η αντικατάσταση πρέπει να εκτελείται από εξουσιοδοτημένα ή εργοστασιακά κέντρα σέρβις της Makita, χρησιμοποιώντας πάντα ανταλλακτικά της Makita.**

Ο αποξεστήρας (κάτω από το κάλυμμα στο κάτω μέρος του μηχανήματος) πρέπει να αντικατασταθεί όταν οι νευρώσεις αποξεστήρα έχουν φθαρεί λόγω τριβής.

► **Εικ.31:** **1.** Αποξεστήρας **2.** Δόντι αποξεστήρα

ΑΝΤΙΜΕΤΩΠΙΣΗ ΠΡΟΒΛΗΜΑΤΩΝ

Πριν ζητήσετε επισκευές, εκτελέστε αρχικά τη δική σας επιθεώρηση. Αν εντοπίσετε πρόβλημα που δεν επεξηγείται στο εγχειρίδιο, μην επιχειρήσετε να αποσυναρμολογήσετε το μηχάνημα. Αντ' αυτού, ζητήστε βοήθεια από εξουσιοδοτημένα κέντρα εξυπηρέτησης της Makita και πάντοτε να χρησιμοποιείτε γνήσια ανταλλακτικά της Makita.

Κατάσταση προβλήματος	**Πιθανή αιτία (δυσλειτουργία)**	**Αποκατάσταση**
Η λαβή δεν βρίσκεται στη θέση της.	Η λαβή δεν είναι σωστά εγκατεστημένη.	Βεβαιωθείτε ότι τα μπουλόνια είναι σωστά εγκατεστημένα μέσα από τη λαβή. Ελέγξτε αν τα κομβία λαβής είναι σφιχτά. Ανατρέξτε στο παρόν εγχειρίδιο για να συναρμολογήσετε τη λαβή.
Το μηχάνημα δεν εκκινείται.	Η κασέτα μπαταριών είναι αποφορτισμένη.	Φορτίστε την κασέτα μπαταρίας.
	Η κασέτα μπαταριών είναι πολύ κρύα.	Αφαιρέστε την κασέτα μπαταριών από το μηχάνημα. Τοποθετήστε την κασέτα μπαταριών στον φορτιστή και αφήστε τη να φορτιστεί για 10 λεπτά. Αφαιρέστε την κασέτα μπαταριών από τον φορτιστή και τοποθετήστε την ξανά για χρήση.
	Η κασέτα μπαταριών δεν έχει προσαρτηθεί σωστά.	Ανατρέξτε στο παρόν εγχειρίδιο για να προσαρτήσετε σωστά την κασέτα μπαταριών.
	Η κασέτα μπαταριών έχει ζημιά.	Αντικαταστήστε με καινούρια κασέτα μπαταριών.
	Ο διακόπτης είναι ελαττωματικός.	Αντικαταστήστε με καινούριο. Απευθυνθείτε στο τοπικό σας εξουσιοδοτημένο κέντρο εξυπηρέτησης για επισκευή.
	Ο κοχλίας έχει εμπλοκή.	Αφαιρέστε την κασέτα μπαταριών από το μηχάνημα, επιθεωρήστε τον κοχλία, αφαιρέστε τις ακαθαρσίες.
Το μοτέρ είναι ενεργό, αλλά ο κοχλίας δεν περιστρέφεται.	Η ζώνη έχει ζημιά.	Αντικαταστήστε με καινούριο. Απευθυνθείτε στο τοπικό σας εξουσιοδοτημένο κέντρο εξυπηρέτησης για επισκευή.

ΠΡΟΑΙΡΕΤΙΚΑ ΕΞΑΡΤΗΜΑΤΑ

⚠***ΠΡΟΣΟΧΗ:*** **Αυτά τα εξαρτήματα ή προσαρτήματα συνιστώνται για χρήση με το μηχάνημά σας Makita που καθορίζεται στο παρόν εγχειρίδιο.** Η χρήση άλλων εξαρτημάτων ή προσαρτημάτων μπορεί να παρουσιάζει κίνδυνο για τραυματισμό ατόμων. Χρησιμοποιήστε εξαρτήματα ή προσαρτήματα μόνο για τον καθορισμένο σκοπό.

Εάν χρειάζεστε οποιαδήποτε βοήθεια για περισσότερες πληροφορίες σε σχέση με αυτά τα εξαρτήματα, αποταν-θείτε στο τοπικό σας κέντρο εξυπηρέτησης Makita.

- Γνήσια μπαταρία και φορτιστής της Makita

ΠΑΡΑΤΗΡΗΣΗ: Μερικά στοιχεία της λίστας μπορεί να συμπεριλαμβάνονται στη συσκευασία προϊόντος ως στάνταρ εξαρτήματα. Μπορεί να διαφέρουν ανάλογα με τη χώρα.

规格

型号:		SN001G
除雪宽度		530 mm
空载速度		1,400 - 2,100 r/min
除雪深度 *1 *2 （最大）		300 mm
排放槽方向		180°
尺寸 （长 × 宽 × 高）	展开	1,370 mm x 540 mm x 975 mm
	折叠	800 mm x 540 mm x 700 mm
额定电压		D.C. 36 V - 40 V（最大）
净重		17.6 kg - 18.8 kg
防护等级		IPX4

*1 清除深度因雪况而异。
*2 深度为清除刚下的雪时测量的深度。

- 生产者保留变更规格不另行通知之权利。
- 规格可能因销往国家之不同而异。
- 净重值包含使用说明书中指定的附件和电池组的最轻及最重组合。

适用电池组和充电器

电池组	BL4020 / BL4025 / BL4040* / BL4040F* / BL4050F* / BL4080F* *：建议使用的电池
充电器	DC40RA / DC40RB / DC40RC / DC40WA

- 部分以上所列电池组和充电器是否适用视用户所在地区而异。

⚠警告： 请仅使用以上所列电池组和充电器。使用其他类型的电池组或充电器可能会导致人身伤害和/或失火。

符号

以下显示本设备可能会使用的符号。在使用工具之前，请务必理解其含义。

⚠	特别小心和注意。
	阅读使用说明书。
	佩戴安全帽、护目镜和耳罩。
	使手、脚和任何身体部位远离旋转的螺旋件，以免造成人身伤害。
	请勿用手疏通滑槽。
	佩戴安全手套并穿着防护鞋。
	**小心！**请勿直视处于工作状态的灯具。
	**警告！**请勿将机器暴露在雨水或潮湿的环境中。保持干燥。
	**危险！**切割/肢体损伤风险 - 将手、脚和衣物远离旋转的螺旋件，以免造成人身伤害。

	请勿用手疏通螺旋件的外壳。清除碎片前，请停止电机。
	**小心！**小心可能从机器抛出的石块和其他异物。
	使旁观者和动物与机器保持至少15 m的距离。
	**危险！**手脚远离
	**警告！**在保养前，请断开电池。
	将电池组存放在室温下的室内。低温会显著降低电池性能。
	清除任何碎片前，请停止电机。 关闭机器后，旋转部件会继续运转数秒。
	保证声功率级别符合欧盟室外噪音指令。
	声功率级别符合澳大利亚NSW噪音控制规定

用途

该充电式除雪机用于清除人行道、露天平台、车道和其他平坦铺砌面的积雪。请勿将其用于其他目的。

安全警告

电动工具通用安全警告

⚠警告!
阅读随电动工具提供的所有安全警告、说明、图示和规定。不遵照以下所列说明会导致电击、着火和 / 或严重伤害。

保存所有警告和说明书以备查阅。

警告中的术语“电动工具”是指市电驱动（有线）电动工具或电池驱动（无线）电动工具。

工作场地的安全

1. **保持工作场地清洁和明亮。**杂乱和黑暗的场地会引发事故。
2. **不要在易爆环境，如有易燃液体、气体或粉尘的环境下操作电动工具。**电动工具产生的火花会点燃粉尘或气体。
3. **操作电动工具时，远离儿童和旁观者。**注意力不集中会使你失去对工具的控制。

电气安全

1. **电动工具插头必须与插座相配。绝不能以任何方式改装插头。需接地的电动工具不能使用任何转换插头。**未经改装的插头和相配的插座将降低电击风险。
2. **避免人体接触接地表面，如管道、散热片和冰箱。**如果你身体接触接地表面会增加电击风险。
3. **不得将电动工具暴露在雨中或潮湿环境中。**水进入电动工具将增加电击风险。
4. **不得滥用软线。绝不能用软线搬运、拉动电动工具或拔出其插头。使软线远离热源、油、锐边或运动部件。**受损或缠绕的软线会增加电击风险。
5. **当在户外使用电动工具时，使用适合户外使用的延长线。**适合户外使用的电线将降低电击风险。
6. **如果无法避免在潮湿环境中操作电动工具，应使用带有剩余电流装置（RCD）保护的电源。**RCD的使用可降低电击风险。
7. **电动工具会产生对用户无害的电磁场（EMF）。**但是，起搏器和其他类似医疗设备的用户应在操作本电动工具前咨询其设备的制造商和 / 或医生寻求建议。

人身安全

1. **保持警觉，当操作电动工具时关注所从事的操作并保持清醒。当你感到疲倦，或在有药物、酒精或治疗反应时，不要操作电动工具。**在操作电动工具时瞬间的疏忽会导致严重人身伤害。
2. **使用个人防护装置。始终佩戴护目镜。**防护装置，诸如适当条件下使用防尘面具、防滑安全鞋、安全帽、听力防护等装置能减少人身伤害。
3. **防止意外起动。在连接电源和/或电池包、拿起或搬运工具前确保开关处于关断位置。**手指放在开关上搬运工具或开关处于接通时通电会导致危险。

4. **在电动工具接通之前，拿掉所有调节钥匙或扳手。**遗留在电动工具旋转零件上的扳手或钥匙会导致人身伤害。
5. **手不要过分伸展。时刻注意立足点和身体平衡。**这样能在意外情况下能更好地控制住电动工具。
6. **着装适当。不要穿宽松衣服或佩戴饰品。让你的头发和衣服远离运动部件。**宽松衣服、佩饰或长发可能会卷入运动部件。
7. **如果提供了与排屑、集尘设备连接用的装置，要确保其连接完好且使用得当。**使用集尘装置可降低尘屑引起的危险。
8. **不要因为频繁使用工具而产生的熟悉感而掉以轻心，忽视工具的安全准则。**某个粗心的动作可能在瞬间导致严重的伤害。
9. **使用电动工具时请始终佩带护目镜以免伤害眼睛。护目镜须符合美国ANSI Z87.1、欧洲EN 166或者澳大利亚／新西兰的AS/NZS 1336的规定。在澳大利亚／新西兰，法律要求佩带面罩保护脸部。**

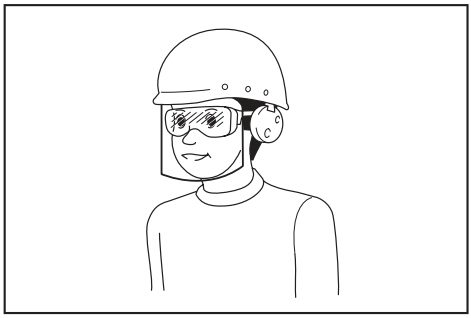

雇主有责任监督工具操作者和其他近工作区域人员佩带合适的安全防护设备。

电动工具使用和注意事项

1. **不要勉强使用电动工具，根据用途使用合适的电动工具。**选用合适的按照额定值设计的电动工具会使你工作更有效、更安全。
2. **如果开关不能接通或关断电源，则不能使用该电动工具。**不能通过开关来控制的电动工具是危险的且必须进行修理。
3. **在进行任何调节、更换附件或贮存电动工具之前，必须从电源上拔掉插头和/或卸下电池包（如可拆卸）。**这种防护性的安全措施降低了电动工具意外起动的风险。
4. **将闲置不用的电动工具贮存在儿童所及范围之外，并且不允许不熟悉电动工具和不了解这些说明的人操作电动工具。**电动工具在未经培训的使用者手中是危险的。
5. **维护电动工具及其附件。检查运动部件是否调整到位或卡住，检查零件破损情况和影响电动工具运行的其他状况。如有损坏，应在使用前修理好电动工具。**许多事故是由维护不良的电动工具引发的。
6. **保持切削刀具锋利和清洁。**维护良好地有锋利切削刃的刀具不易卡住而且容易控制。
7. **按照使用说明书，并考虑作业条件和要进行的作业来选择电动工具、附件和工具的刀头等。**将电动工具用于那些与其用途不符的操作可能会导致危险情况。
8. **保持手柄和握持表面干燥、清洁，不得沾有油脂。**在意外的情况下，湿滑的手柄不能保证握持的安全和对工具的控制。
9. **使用本工具时，请勿佩戴可能会缠结的布质工作手套。**布质工作手套卷入移动部件可能会造成人身伤害。

电池式工具使用和注意事项

1. **仅使用生产者规定的充电器充电。**将适用于某种电池包的充电器用到其他电池包时可能会发生着火危险。
2. **仅使用配有专用电池包的电动工具。**使用其他电池包可能会产生伤害和着火危险。
3. **当电池包不用时，将它远离其他金属物体，例如回形针、硬币、钥匙、钉子、螺钉或其他小金属物体，以防电池包一端与另一端连接。**电池组端部短路可能会引起燃烧或着火。
4. **在滥用条件下，液体可能会从电池组中溅出；应避免接触。如果意外碰到液体，用水冲洗。如果液体碰到了眼睛，还应寻求医疗帮助。**从电池中溅出的液体可能会发生腐蚀或燃烧。
5. **不要使用损坏或改装过的电池包或工具。**损坏或改装过的电池组可能呈现无法预测的结果，导致着火、爆炸或伤害。
6. **不要将电池包暴露于火或高温中。**电池包暴露于火或高于130 ℃的高温中可能导致爆炸。

7. **遵循所有充电说明。不要在说明书中指定的温度范围之外给电池包或电动工具充电。**不正确或在指定的温度范围外充电可能会损坏电池和增加着火的风险。

维修

1. **让专业维修人员使用相同的备件维修电动工具。**这将保证所维修的电动工具的安全。
2. **决不能维修损坏的电池包。**电池包仅能由生产者或其授权的维修服务商进行维修。
3. **上润滑油及更换附件时请遵循本说明书指示。**

除雪机安全警告

通用

1. **本机器可以切断手和脚以及抛掷物品。若不遵守以下安全注意事项，会导致严重的人身伤害。**

培训

1. **操作除雪机前，请阅读、理解并遵循机器上和说明书中的所有说明。完全熟悉控制和正确操作机器的方法。了解快速停止除雪机并解除控制的方法。**
2. **切勿让儿童操作机器。切勿让成人在无正确指导的情况下操作机器。**
3. **作业区域应无任何人员，特别是小孩。**
4. **务必小心谨慎，以免滑倒或摔倒，特别是反向操作机器时。**
5. **持续长时间暴露于振动环境中会导致操作者血管或神经系统受损，导致手指、手、手臂或肩膀出现症状。轮班以及适当安排休息时间有助于减少振动暴露。老年人等不熟悉作业的人员应特别留意身体上的负担。**
6. **在公共道路上使用时，请充分注意周围环境。**关于交通安全，请务必查阅并遵守当地法规和规范。

准备

1. **彻底检查要使用机器的区域，并将门垫、雪橇、板材、石块、电源线、树枝、砾石及其他异物全部清除。**请注意，被雪覆盖时会有部分物体可能无法察觉。抛掷物体可能会造成人身伤害。
2. **未穿着合适冬装时，请勿操作机器。避免宽松的衣服，因为可能会被移动部件卡住。穿着在光滑表面上可以更好站稳的鞋子。**
3. **操作期间、进行调节或修理时，请务必佩戴安全眼镜或眼部护罩，以保护眼睛免受可能会从机器抛出的异物的伤害。**
4. **电机在运行时切勿尝试进行任何调节。**
5. **使用个人防护装置。始终佩戴护目镜。**防护装置，诸如适当条件下使用防尘面具、防滑安全鞋、安全帽、听力防护等装置能减少人身伤害。
6. **安装和拆卸电池组前，请清除机器顶部的积雪。**

操作

1. **请勿将手和脚靠近旋转部件或置于其下。任何时候都要避开排出口。**
2. **请勿在砾石车道和人行道上操作除雪机。穿过砾石车道和人行道时请务必格外小心。对存在隐患或在公共道路附近操作时应保持警觉。**
3. **击打到异物后，应停止电机，并从机器内取出电池，然后彻底检查除雪机有无损伤，并在重启和操作除雪机前修理损伤。**
4. **如果机器开始异常振动，应立即停止电机，并检查原因。**振动通常是故障警告。
5. **离开操作位置时，疏通叶轮壳或排放槽前，以及进行任何修理、调节或检查时，应停止电机并从机器中取出电池。**
6. **在斜坡上操作时，请务必格外小心。**
7. **切勿在适当保护装置和其他安全防护设备未安装到位并起作用的情况下操作机器。**
8. **切勿直接朝人或可能造成财产损失的区域排放。让儿童和其他人远离。**
9. **请勿以过快的速度除雪，以免机器过载。**
10. **切勿在光滑表面以高行走速度操作机器。反向操作时请注意身后并小心操作。**
11. **搬运机器或不使用时，请断开至叶轮的电源。**
12. **仅使用经机器制造商认可的附件和配件。**
13. **切勿在能见度或光线不佳的情况下操作机器。务必确保站稳并紧握把手。**
14. **步行操作；切勿奔跑。**否则可能会导致滑倒、绊倒、掉落碰撞事故，从而造成人身伤害。
15. **切勿触摸高温电机或机器。**

16. **确保身体所有部位和宽松衣物远离移动部件。**这样可减少您因接触移动部件而受伤的可能性。
17. **避免在雨中或潮湿坡道、湿滑位置和不稳定表面上操作机器。**
18. **紧急停止操控期间，请小心保持机器平衡。**旋转部件完全停止前失去对机器的控制可能会对您和工作区域内其他人造成严重的人身伤害。
19. **切勿在附近有人（特别是儿童）或宠物的情况下操作机器。**排出的雪或其他物体可能会导致严重的人身伤害。
20. **操作期间，请使旁观者或动物与机器保持至少15 m (50 ft) 的距离。有人接近时，请立即停止机器。与两名或更多人员一起工作时，请确保彼此之间保持至少15 m (50 ft) 或以上的距离，并安排一名监管人员。**
21. **机器仅可由一名操作员操作。请勿由两名或更多人员同时操作机器。**
22. **冻结温度下，机器元件在特定条件下可能会冻结。机器的机械零件冻结时，请勿使用机器。**
23. **请勿在结冰湖、河或类似表面上使用机器。**碎冰可能会造成从冰上掉落的风险，从而导致死亡或严重的人身伤害。
24. **请勿在飘雪、下雨或潮湿环境中操作机器。请勿使机器暴露在雨水或潮气中。**水进入机器可能会增加触电或故障的风险，从而导致人身伤害。
25. **请勿在易爆环境，如有易燃液体、气体或粉尘的环境下操作机器。**本机器产生的火花可能会引燃粉尘或气体。

清理堵塞的排放槽

1. **手接触排放槽内的旋转叶轮是除雪机造成相关人身伤害的最常见原因。切勿用手清理排放槽。**
2. **要清理滑槽时：**
   - **关闭机器并取出电池。**
   - **等待10秒，确保叶轮已停止旋转。**
   - **请务必使用清理工具，而非用手。**

保养和存放

1. **时常检查螺栓是否拧紧，以确保设备处于安全的工作状态。**
2. **如果除雪机需长时间存放，请务必参阅使用说明书了解重要细节。**
3. **根据需要，维护或更换安全标签。**
4. **除雪后将机器运行几分钟，以防止叶轮冻结。**
5. **清洁、修理或检查除雪机时，停止电机并确保叶轮和所有移动部件均已停止。从机器中取出电池，以防有人意外启动电机。**
6. **开启机器之前，请取下所有扳手。**如果机器上留有扳手，可能会导致人身伤害。

电气和电池安全

1. **请勿将电池弃于火中。**否则会引起电池爆炸。请查阅当地法规了解适当的特殊处理说明。
2. **请勿打开或拆解电池。**溢出的电解质具有腐蚀性，可能会对眼睛或皮肤造成损伤。吞服则有致毒危险。
3. **请勿在雨、雪或潮湿的地方给电池充电。**
4. **勿在室外对电池充电。**
5. **请勿用湿手操作充电器，包括充电器插头和充电器端子。**
6. **避免危险的环境。请勿在潮湿或淋雨的环境下使用机器。**水进入机器将增加触电的风险。

附加安全注意事项

1. **检查受损部件 -** 在进一步使用工具之前，应仔细检查防护装置或其他部件有无损坏，以确定其是否可正常运转并执行其预期功能。检查移动部件是否有偏差或粘连、部件是否破损、安装是否妥当以及其他可能会影响其运行的情况。除非本说明书中另有声明，否则应由授权维修服务中心对受损防护装置或其他部件进行恰当维修或更换。
2. **避免意外启动。已安装电池组且手指放置于开关上时，请勿搬运机器。安装电池组时，请确保开关处于关闭状态。**

请保留此说明书。

⚠警告：请勿为图方便或因对产品足够熟悉（由于重复使用而获得的经验）而不严格遵循相关产品安全规则。

使用不当或不遵循使用说明书中的安全规则会导致严重的人身伤害。

电池组的重要安全注意事项

1. **在使用电池组之前，请仔细通读所有的说明以及（1）电池充电器，（2）电**

池，以及（3）使用电池的产品上的警告标记。

2. **切勿拆卸或改装电池组。**否则可能引起火灾、过热或爆炸。
3. **如果机器运行时间变得过短，请立即停止使用。否则可能会导致过热、起火甚至爆炸。**
4. **如果电解液进入您的眼睛，请用清水将其冲洗干净并立即就医。否则可能会导致视力受损。**
5. **请勿使电池组短路：**
   (1) **请勿使任何导电材料碰触到端子。**
   (2) **避免将电池组与其他金属物品如钉子、硬币等放置在同一容器内。**
   (3) **请勿将电池组置于水中或使其淋雨。**

   电池短路将产生大的电流，导致过热，并可能导致起火甚至击穿。
6. **请勿在温度可能达到或超过50°C（122°F）的场所存放以及使用工具和电池组。**
7. **即使电池组已经严重损坏或完全磨损，也请勿焚烧电池组。电池组会在火中爆炸。**
8. **请勿对电池组射钉，或者切削、挤压、抛掷、掉落电池组，又或者用硬物撞击电池组。**否则可能引起火灾、过热或爆炸。
9. **请勿使用损坏的电池。**
10. **本工具附带的锂离子电池需符合危险品法规要求。**
    第三方或转运代理等进行商业运输时，应遵循包装和标识方面的特殊要求。
    有关运输项目的准备作业，咨询危险品方面的专业人士。同时，请遵守可能更为详尽的国家法规。
    请使用胶带保护且勿遮掩表面的联络信息，并牢固封装电池，使电池在包装内不可动。
11. **丢弃电池组时，需将其从工具上卸下并在安全地带进行处理。关于如何处理废弃的电池，请遵循当地法规。**
12. **仅将电池用于Makita（牧田）指定的产品。**将电池安装至不兼容的产品会导致起火、过热、爆炸或电解液泄漏。
13. **如长时间未使用工具，必须将电池从工具内取出。**
14. **使用工具期间以及使用工具之后，电池组温度可能较高易引起灼伤或低温烫伤。处理高温电池组时请小心操作。**
15. **在使用工具后请勿立即触碰工具的端子，否则可能引起灼伤。**
16. **避免锯屑、灰尘或泥土卡入电池组的端子、孔口和凹槽内。**否则可能会导致过热、着火、爆炸和工具/电池组故障，导致烫伤或人身伤害。
17. **除非工具支持在高压电源线路附近使用，否则请勿在高压电源线路**附近使用电池组。否则可能导致工具或电池组故障或失常。
18. **确保电池远离儿童。**

请保留此说明书。

⚠小心： 请仅使用Makita（牧田）原装电池。使用非Makita（牧田）原装电池或经过改装的电池可能会导致电池爆炸，从而造成火灾、人身伤害或物品受损。同时也会导致牧田工具和充电器的牧田保修服务失效。

注意： Makita（牧田）对因使用非Makita（牧田）原装电池或经过改装的电池而造成的任何事故概不负责。Makita（牧田）原装电池与Makita（牧田）工具和充电器的兼容性已经过严格评估，符合适用法规和安全标准。

保持电池最大使用寿命的提示

1. **在电池组电量完全耗尽前及时充电。发现工具电量低时，请停止工具操作，并给电池组充电。**
2. **请勿对已充满电的电池组重新充电。过度充电将缩短电池的使用寿命。**
3. **请在10°C - 40°C（50°F - 104°F）的室温条件下给电池组充电。请在灼热的电池组冷却后再充电。**
4. **不使用电池组时，请将其从工具或充电器上拆除。**
5. **如果电池组长时间（超过六个月）未使用，请给其充电。**

装配

⚠警告： 对机器执行任何操作前，请务必取出电池组。未取出电池组可能会因意外启动而导致严重的人身伤害。

⚠警告： 在未完整组装前，切勿启动机器。在部分组装状态下操作机器，可能会导致严重的人身伤害。

手柄装配

中间手柄安装

1. 组装前，在中间手柄和上部手柄各安装一个线夹。

将手柄末端穿过夹具。然后转动线夹，直至其夹口朝下。

► **图片1: 1.** 线夹 **2.** 夹具 **3.** 夹口

注意： 按照本说明书的指示将线夹安装至正确位置，使橡胶绝缘线不挂在或环绕在把手组件上。

2. 将中间手柄的开口端贴在下部手柄的侧框架上。

注意： 注意要将橡胶绝缘线放到中间手柄框架内侧，以防导线缠结。

注： 轻轻拉开手柄末端，使手柄变宽的同时，将其滑至下部手柄上。

3. 对齐中间和下部手柄上的孔，使固定螺栓可插入。

4. 从手柄框架内侧将固定螺栓插入孔内并穿过，然后从外侧用手柄旋钮紧固手柄。

► **图片2: 1.** 螺栓头 **2.** 固定螺栓 **3.** 手柄旋钮 **4.** 中间手柄 **5.** 下部手柄 **6.** 橡胶绝缘线 **7.** 上部手柄 **8.** 线夹

注： 请注意，双螺纹螺栓需要拧紧手柄旋钮两次；第一个（朝外）螺纹用于粗略紧固手柄组件，第二个（朝内）螺纹用于固定手柄组件。

注： 确保将螺栓正确插入，使弧形螺栓头完全贴合手柄框架。

上部手柄安装

1. 将上部手柄的开口端贴在中间手柄的侧框架上。

注意： 注意要将橡胶绝缘线放到中间手柄框架下面，以防导线缠结。

注： 轻轻拉开手柄末端，使手柄变宽的同时，将其滑至中间手柄上。

2. 对齐上部和中间手柄上的孔，使固定螺栓可插入。

3. 从手柄框架内侧将固定螺栓插入孔内并穿过，然后从外侧用手柄旋钮紧固手柄。

► **图片3: 1.** 螺栓头 **2.** 固定螺栓 **3.** 手柄旋钮 **4.** 上部手柄 **5.** 中间手柄 **6.** 橡胶绝缘线 **7.** 线夹

注： 请注意，双螺纹螺栓需要拧紧手柄旋钮两次；第一个（朝外）螺纹用于粗略紧固手柄组件，第二个（朝内）螺纹用于固定手柄组件。

注： 确保将螺栓正确插入，使弧形螺栓头完全贴合手柄框架。

4. 使用2个线夹将布线整理妥当。

将导线笔直地夹在中间和上部手柄框架上。使导线沿着手柄内侧走线。

除雪装置安装

组装手柄组件后，将除冰雪装置安装至下部手柄上的工具支座。

► **图片4: 1.** 除冰雪装置 **2.** 工具支座

排放槽装配

1. 将排放槽上的引导孔 与槽壳上的符号 对齐。

2. 沿槽壳上箭头标记所示方向转动排放槽，直至引导孔 与符号 对齐。

► **图片5: 1.** 排放槽 **2.** 槽壳

3. 用手指拧紧槽螺丝，将排放槽固定到位。

► **图片6: 1.** 槽螺丝

注意： 请确保排放槽上的导向件完全安装到位。未完全组装的导向件可能会导致排雪不充分。

► **图片7: 1.** 导向件 **2.** 排放槽

功能描述

⚠小心： 调节或检查机器功能之前，请务必关闭机器电源并取出电池组。

安装或拆卸电池组

⚠小心： 安装或拆卸电池组之前，请务必关闭机器电源。

⚠小心： 安装或拆卸电池组时，请握紧机器和电池组。否则它们可能从您的手中滑落，导致机器和电池组受损，甚至造成人身伤害。

⚠小心： 使用前务必锁紧电池盖。否则泥土、污垢或水可能会使机器或电池组受损。

⚠小心： 务必完全装入电池组，直至看不见红色指示器为止。

⚠小心： 请勿强行安装电池组。如果电池组难以插入，可能是插入方法不当。

⚠小心： 安装或拆卸电池组时，保持电池盖打开。

安装电池组；

1. 抬起电池盖将其打开。

2. 将电池组上的舌簧与机器上的插槽对齐。滑动电池组，直至其锁定到位并发出轻微卡嗒声为止。

► **图片8: 1.** 红色指示器 **2.** 按钮 **3.** 电池组

3. 关闭电池盖。

取出电池组；

1. 抬起电池盖将其打开。

2. 在滑动电池组前侧按钮的同时，将电池组从机器中拉出。

3. 关闭电池盖。

机器 / 电池保护系统

本机器配备有机器 / 电池保护系统。该系统可自动切断电机电源以延长机器和电池寿命。操作期间如果机器或电池处于以下任一情况时，机器会自动停止运转并且指示灯将亮起：

过载保护

以导致异常高电流的方式操作电池时，机器会自动停止运转并且前灯将闪烁。在这种情况下，请关闭机器并停止导致机器过载的应用操作。然后开启机器以重新启动。

过热保护

电池过热时，机器会自动停止运转并且前灯将闪烁。在这种情况下，重新打开机器前请使电池冷却。

过放电保护

电池电量变低时，机器会自动停止运转并且指示灯将闪烁。如果重新开启开关后机器仍不运转，并且指示灯亮起，则表示电池电量不足以运转。请从机器中取出电池并给电池充电。

► **图片9: 1.** 指示灯

其他原因防护

保护系统还能够在出现其他可能导致机器受损的情况时使机器自动停止运转。请在机器暂时或中途停止工作时，执行以下所有步骤以排除故障源。

1. 关闭机器，然后再次重新启动。
2. 给电池充电或更换为充电电池。
3. 请等待机器和电池冷却。

如果保护系统恢复后仍无改善，请联络当地的Makita（牧田）维修服务中心。

注意： 如果机器因上述所述以外的原因停止，请参阅故障排除部分。

显示电池的剩余电量

按电池组上的CHECK（查看）按钮可显示电池剩余电量。指示灯将亮起数秒。

► **图片10: 1.** 指示灯 **2.** CHECK（查看）按钮

指示灯			剩余电量
■ 点亮	□ 熄灭	◪ 闪烁	
■ ■ ■ ■			75%至100%
■ ■ ■ □			50%至75%
■ ■ □ □			25%至50%
■ □ □ □			0%至25%
◪ □ □ □			给电池充电。

指示灯			剩余电量
点亮	熄灭	闪烁	
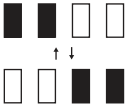			电池可能出现故障。

注： 在不同的使用条件及环境温度下，指示灯所示电量可能与实际情况略有不同。

注： 当电池保护系统启动时，第一个（最左侧）指示灯将闪烁。

开关操作

⚠警告： 在安装电池组之前，请务必检查开关柄是否能扣动自如，以及松开时能否退回至原位。若机器上的开关无法正常工作，将可能导致机器失控，并造成严重的人身伤害。

⚠警告： 切勿封住锁止按钮和开关柄，或破坏其用途和功能。

注： 在未按下锁止按钮时，即便已扣动开关柄，机器也不会启动。

注： 如果尝试在大雪中操作机器，机器可能会因过载而无法启动。在这种情况下，请设定更低的工作速度并放慢脚步。

本机器配备有锁止按钮。如果您注意到锁止按钮有任何异常，请立即停止操作，并将其交由最近的Makita（牧田）授权维修服务中心进行检查。

1. 安装电池组，然后关闭电池盖。

2. 按下并按住锁止按钮。然后向您自身方向拉动开关柄。

电机开始运转后，可松开锁止按钮。
► **图片11: 1.** 锁止按钮 **2.** 开关柄

3. 松开开关柄电机即停止。

前灯

⚠小心： 请勿直视灯光或光源。

前灯可在黑暗区域照亮前方道路。要开启前灯时，按下灯按钮。
► **图片12: 1.** 灯按钮 **2.** 前灯

指示灯

位于控制面板上的指示灯表示剩余电池电量。电池电量低于20%时，指示灯开始闪烁。继续使用剩余电池电量，机器会停止运转，并且指示灯将亮起。
► **图片13: 1.** 指示灯

除冰雪装置

使用手动除雪工具帮助清除进雪罩（螺旋件罩）和排放槽壳内积聚的冰雪。工具可安装在下部手柄上，方便拿取。

清除难以触及区域的积雪
► **图片14**

清除麻烦位置的积雪
► **图片15**

操作

⚠警告： 任何时候都必须格外小心，保持对机器的控制。请勿使机器排放偏向您自身或工作区域内的任何人员。如果未能保持对机器的适当控制，可能会对您和旁观者造成严重的人身伤害。

⚠警告： 使手和脚远离螺旋件。

⚠小心： 每次开始工作之前，确保排放槽牢固安装至机器。

⚠小心： 切勿在屋顶、高处、陡坡、冰面或其他不稳定表面上使用机器。否则可能会导致严重的人身伤害。

⚠小心： 切勿将机器指向您自身、旁观者或动物。排出的雪或其他物体可能会导致严重的人身伤害。

⚠小心： 注意风向。根据风向调整扬雪方向，使排出的雪不会对操作人员或周围的人造成危险。

⚠小心： 在雪季开始前，请清除工作区域内的石块、电线、瓦砾、积垢、杂草和任何其他障碍物。

⚠小心： 清除阻碍雪流的异物前，请务必取出电池组，并佩戴手套。

除雪机设定

⚠警告： 进行任何调节时，切勿将手或脚置于机身下面。

⚠小心： 切勿将排雪槽指向操作人员、旁观者、车辆或窗户附近。排出的雪或意外收集到的异物可能会导致严重的人身伤害。确保排放槽朝向与潜在危险相反的方向。

除雪机速度调节

根据雪况调节除雪机速度。
向前移动速度控制拨杆可提高电机速度，向后移动拨杆可降低速度。
► **图片16: 1.** 速度控制拨杆

排出方向调整

排放槽可在0度至90度之间向左或向右倾斜，从而精确抛雪至所需位置。
向前移动槽方向拨杆，逆时针向左转动排放槽90度，向后移动拨杆，顺时针向右转动槽90度。
► **图片17: 1.** 槽方向拨杆 **2.** 排放槽

排出角度调整

槽导向件可在20度至60度之间向上倾斜，从而精确抛雪至所需位置。
扣动释放扳机以解锁导向件位置。升高或降低导向件至您想抛出雪流的所需高度。
► **图片18: 1.** 槽导向件 **2.** 释放扳机

应用

该机器可用于雪深小于300 mm时的狭窄小路、人行道、台阶、露天平台和较小车道的除雪。
清除深度因雪况而异。

典型雪况下的应用
► **图片19**

应用	图片	雪类型	雪况	雪密度 (g/L)
可行	1	刚下的雪	从干燥的空气和寒冷的气温中飘落的粉状雪。松软，容易从手指间掉落。	50 - 150
可行	2	积雪	雪花晶体生长并粘合在一起。有粘聚性的多孔结构，类似于冰制海绵。	150 - 300
不可行	3	坚硬积雪	经历融化和再冻结循环的压缩雪，在积雪上形成坚硬的冰层。潮或湿的积雪在温度下降后结冰形成。	300 或以上
不可行	4	粒雪	相对潮湿的雪在表面融解，非常湿重。融化后再冻结，但分解成玉米状颗粒物。	300 或以上

操作基础

如图所示，用双手紧握上部手柄。
双腿分开站立，使身体重量平均分配在双腿上。

将刮板（机器底部的盖子下面）平放于地面。将进雪罩（螺旋件罩）转向要除雪的方向。

打开机器电源。将机器向前推。根据雪深和雪重小心控制转向角和前进速度。
► **图片20**

注意： 在强侧风中，请在上风侧开始，然后顺风工作。

注： 工作时务必保持舒适的姿势。尝试将刮板平放于地（雪）面上，然后将除雪机向前推，把身体重心放在其上。

注： 采用来回方式清除区域的积雪。与尝试一次清除大量的积雪相比，分多次可更容易且通常能获得更好的效果。

除雪操作

⚠小心： 无论设定的排出方向如何，均需小心会从机器向前抛出的雪、石块和其他异物。

根据风向或参照墙和任何阻挡您的障碍物来调节除雪角度。

► **图片21**

⚠小心： 调整槽导向件角度前，请务必关闭机器电源。

注： 调整排雪方向时，请注意风向。即使是很小的微风，也有可能影响您的行动。

典型情况

使用机器前，理解如何控制转向和槽方向以及螺旋件速度。

在封闭区域除雪

— 通过向前推速度控制拨杆来降低螺旋件速度。

— 使用槽方向拨杆将抛雪方向改至左侧或右侧。

► **图片22**

在开放场地除雪

— 通过向后拉速度控制拨杆来提高螺旋件速度。

— 使用槽方向拨杆将抛雪方向设置为开放角度。

► **图片23**

注： 在工作区域之间移动时，抬升螺旋件罩至地面以上，使机器重量落在轮上。然后推动或拉动机器。

► **图片24**

保养

⚠警告： 存放、在工作区域之间移动、检查和保养前，请务必从机器中取出电池组。

⚠警告： 进行检查和保养操作时，请佩戴手套。

⚠警告： 执行检查或保养时，请务必佩带有侧面罩的护目镜或安全眼镜。

⚠小心： 搬运机器前，确保取出电池组。请用双手小心抬起并搬运机器。

注意： 切勿使用汽油、苯、稀释剂、酒精或类似物品清洁工具。否则可能会导致工具变色、变形或出现裂缝。

为了保证产品的安全与可靠性，维修、任何其他的维修保养或调节需由Makita（牧田）授权的或工厂维修服务中心完成。务必使用Makita（牧田）的替换部件。

日常维护

1. 取出电池组，然后关闭电池盖。

2. 使用蘸有温和清洁剂的湿布或清洁刷，将机器上仓和外表面的污垢和灰尘擦拭干净。

3. 将机器侧放。清洁机身下面的碎屑、灰尘或其他物体。

► **图片25**

注意： 请勿用水清洗机器。

4. 检查并确保所有螺母、螺栓、螺丝等部件完全紧固。

5. 检查移动部件是否有损伤、破裂和磨损。已损坏或遗失的部件应进行维修或更换。

6. 将机器存放于儿童无法触及的安全干燥位置。

折叠手柄

⚠小心： 拆卸时，请务必用空闲的那只手握住手柄。这可使折叠操作安全且轻松。

手柄可折叠，使机器易于手提以及放置于较小空间的任何位置。

1. 使用槽方向拨杆将排放槽转向前。

2. 从机器中取出电池组。然后关闭电池盖。

3. 拧松中间和上部手柄上的所有手柄旋钮。

松开第二个（朝内）螺纹，使手柄组件可自由折叠。

► **图片26: 1.** 第一个（朝外）螺纹 **2.** 第二个（朝内）螺纹 **3.** 手柄旋钮

4. 用一只手将上部手柄把手向后拉，同时用另一只手握住中间手柄把手，以保持机器稳定。

► **图片27: 1.** 上部手柄把手 **2.** 中间手柄把手 **3.** 下部手柄把手

5. 一只手放在中间手柄把手上，另一只手放在下部手柄把手上，向上拉中间手柄，将其抬升至直立位置。

6. 向前下方推中间手柄，将手柄折叠至放置位置。

7. 将槽导向件的角度完全降下。然后再向前下方推中间手柄把手，直至其放到排放槽的释放扳机上。

► **图片28: 1.** 中间手柄把手 **2.** 排放槽 **3.** 释放扳机

注意： 确保橡胶绝缘线未被夹在手柄组件上或绕在周围。

► **图片29**

覆盖物

可折叠外罩能提供多年的无忧保护，免受灰尘和阳光的损害。松紧底可使外罩在风中保持稳定。

1. 展开外罩并将其铺平。

确保紧固口袋与机器后端对齐。

2. 拉动外罩前端盖住机器的刮板条。

3. 从前到后包裹住机器，确保外罩完全包裹住仓面、手柄和后面部分。

4. 将外罩塞到轮下，并确保其在各侧均包裹住机器的整个深度。

► **图片30: 1.** 紧固口袋

注： 使用后，将外罩折叠成与紧固口袋宽度一致。将口袋从里向外拉。折叠外罩的其余部分并推入口袋中。

存放

注意： 将电池组存放在室温下的室内。
低温会显著降低电池性能。

请将机器存放于室内阴凉、干燥和加锁的地方。请勿将机器存放于温度可能达到或超过40°C（104°F）的场所。

1. 取出电池组。

2. 清洁机器。

3. 请参阅“*折叠手柄*”章节折叠上部和中间手柄。

4. 关于淡季长时间不使用时的存放，请进行彻底保养并清洁螺旋件和机身。确保机器所有部件完全干燥，以防生锈。

更换刮板

注意： 更换需由Makita（牧田）授权维修服务中心或工厂维修服务中心完成。务必使用Makita（牧田）的替换部件。

刮板肋片因摩擦而磨损时，需要更换刮板（机器底部的盖子下面）。

► **图片31: 1.** 刮板 **2.** 刮板肋片

故障排除

请求维修前，请先自行检查。如果您发现本手册中有未作说明的问题，请勿尝试拆卸机器。请联络Makita（牧田）授权维修服务中心，使用Makita（牧田）的替换部件进行修复。

异常状态	可能原因（故障）	纠正措施
手柄未到位。	手柄未正确安装。	确保螺栓穿过手柄并正确安装。确认手柄旋钮是否紧固。请参阅本说明书组装手柄。
机器无法启动。	电池组已放电。	给电池组充电。
	电池组过冷。	从机器中取出电池组。将电池组放到充电器上并让其充电10分钟。从充电器中取出电池组，然后重新安装以使用。
	电池组未正确安装。	请参阅本说明书以正确安装电池组。
	电池组已损坏。	更换新的电池组。
	开关故障。	更换新品。 请到当地授权维修服务中心进行维修。
	螺旋件卡住。	从机器中取出电池组，检查螺旋件，清除碎屑。
电机已开启，但螺旋件不转动。	皮带损坏。	更换新品。 请到当地授权维修服务中心进行维修。

选购附件

⚠小心： 这些附件或装置专用于本说明书所列的Makita（牧田）机器。若使用其他附件或装置，则可能存在人身伤害风险。仅可将附件或装置用于规定目的。

如您需要了解更多关于这些选购附件的信息，请咨询当地的Makita（牧田）维修服务中心。

- Makita（牧田）原装电池和充电器

注： 本列表中的一些部件可能作为标准配件包含于产品包装内。它们可能因销往国家之不同而异。

Makita Europe N.V.

Jan-Baptist Vinkstraat 2, 3070 Kortenberg, Belgium

Makita Corporation

3-11-8, Sumiyoshi-cho, Anjo, Aichi 446-8502 Japan

www.makita.com



SN001G-SE9-EE11-CS-2502
EN, SV, NO, FI, DA, LV, LT, ET, SL, SQ, BG, HR, MK, SR, RO, UK, RU, EL, ZHCN
20250529