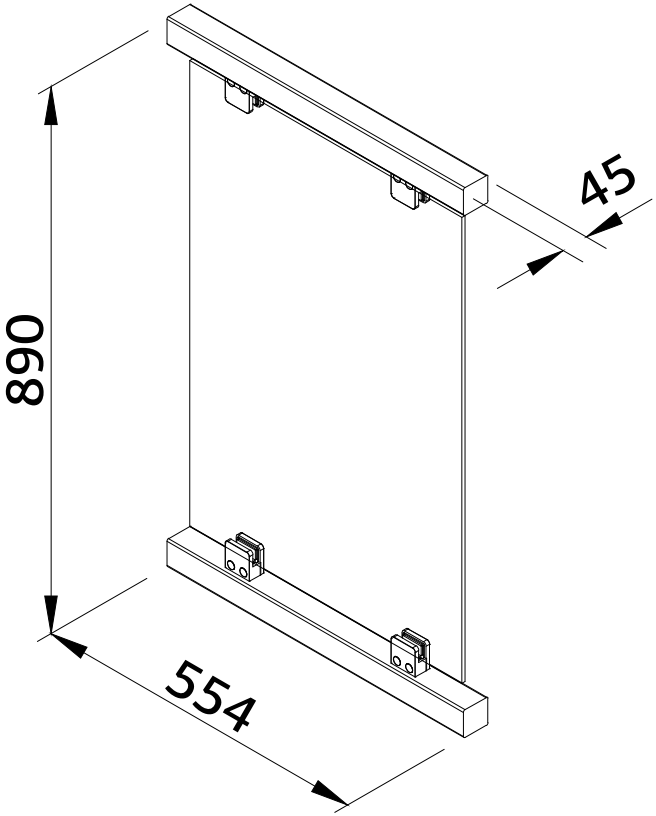
45
890
554