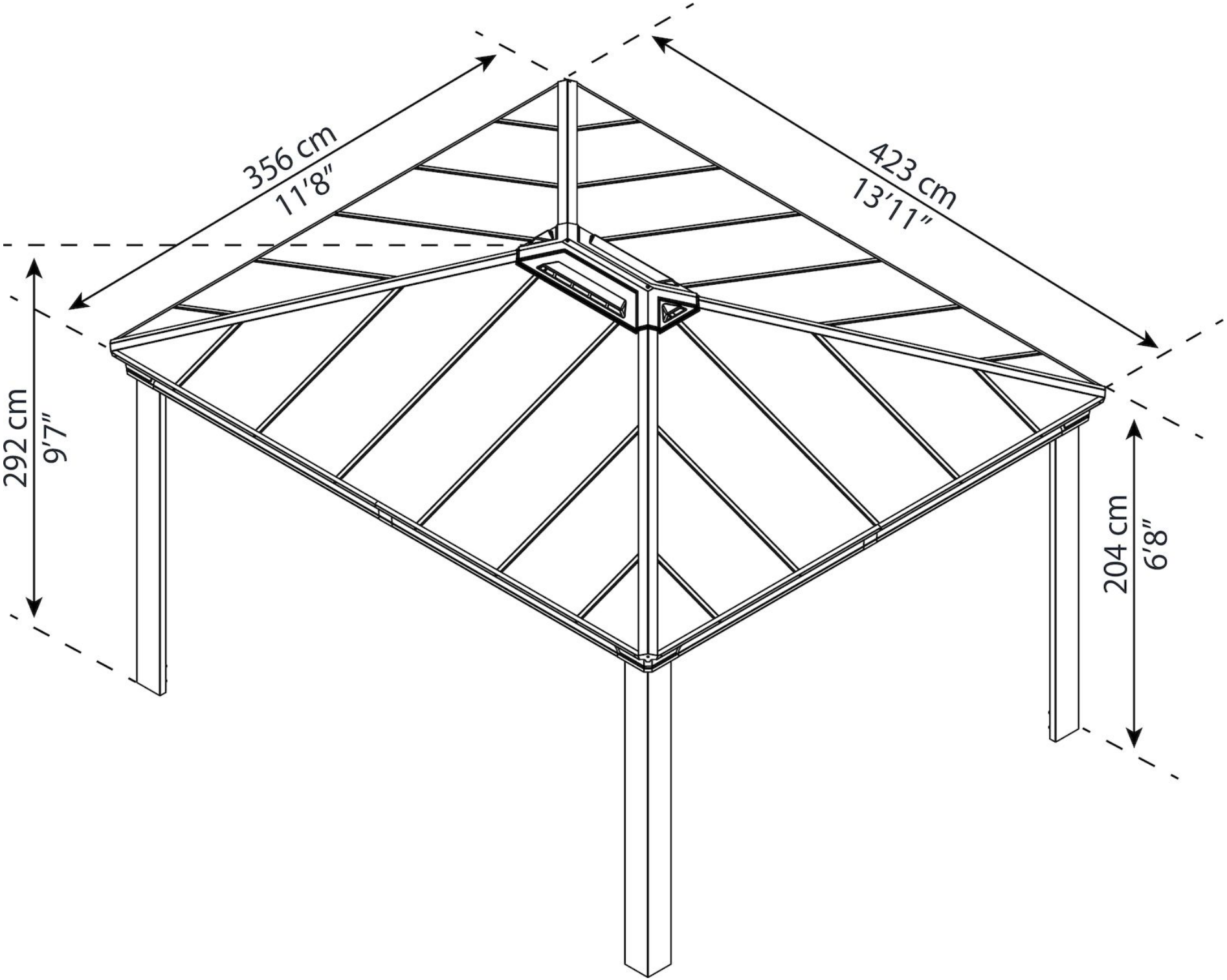
356 cm
11'8"
423 cm
13'11"
292 cm
9'7"
204 cm
6'8"