Harwich

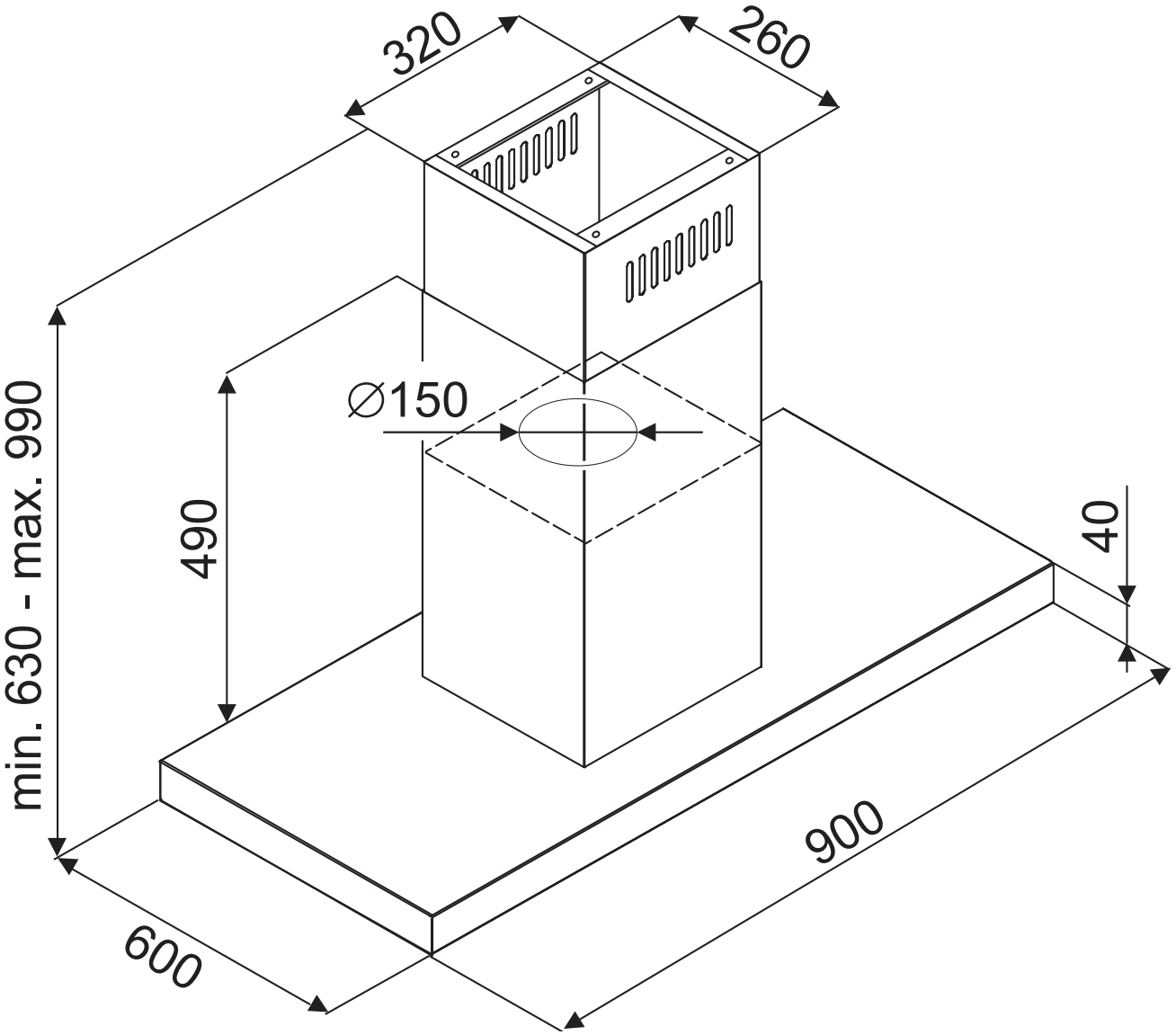

Revisionsdato: 01.03.2021