VALLOX SILENT VESILUKKO

• 1.09.368F
• 07.06.2007
© VALLOX

	VALLOX tuotenumero	LVI-tuotenumero
SILENT vesilukko	3292400	7911661

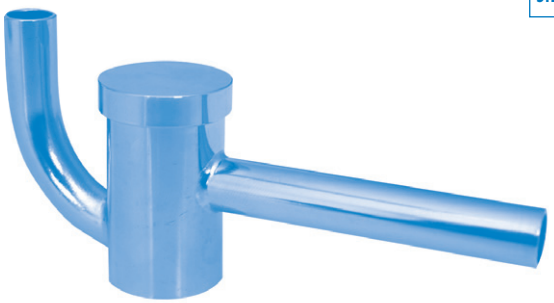

Vallox on kehittänyt ilmanvaihtokoneen kondessiveden poistoon erikois-rakenteisen vesilukon joka mahdollistaa ns. "pulputtamattoman" lattia-kaivoasennuksen.

- **Kondessivesiyhde yhdistetään normaalisti lattiakaivoon yksisuuntaventtiilin kautta.**
- **Venttiili estää ilmanvirtauksen putkessa, mutta päästää kondessiveden lattiakaivoon.**
- **Ei ääntä.**

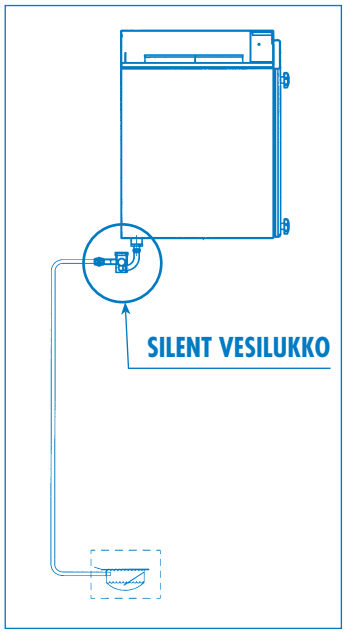

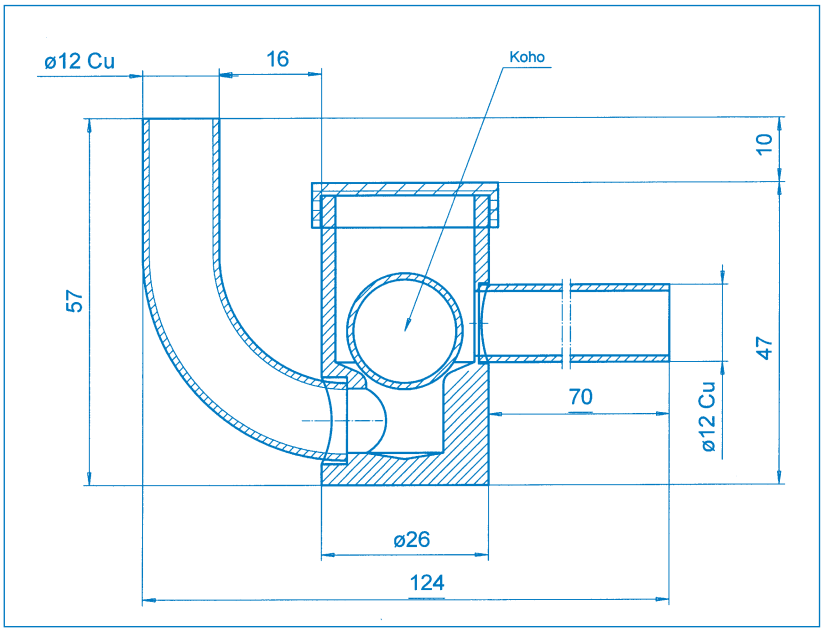

TEKNINEN OHJE

VALLOX
Vallox Oy 32200 Loimaa Puhelin (02) 763 6300 Telefax (02) 763 1539
www.vallox.com

1.09.368F/7.6.2007/3000/Loimipaino

© VALLOX • Pidätämme oikeuden muutoksiin ilman etukäteisilmoitusta