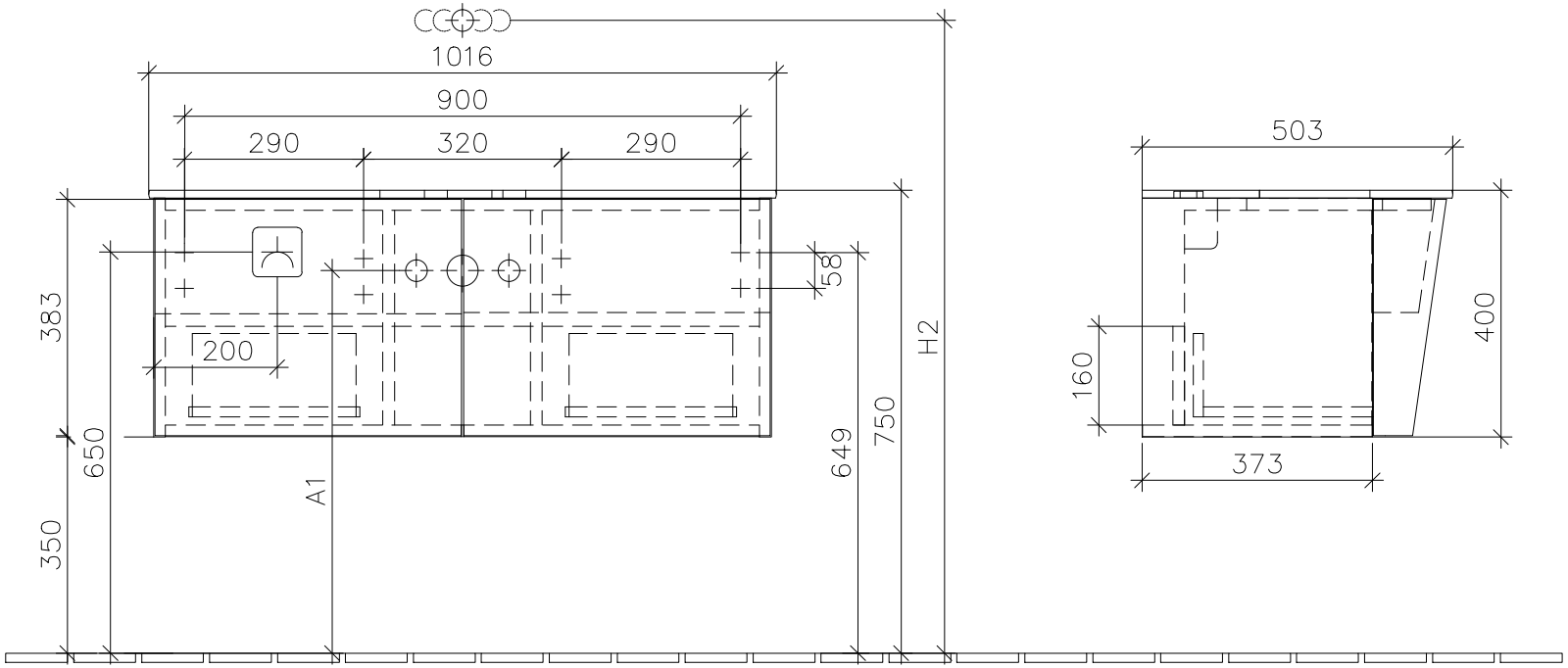

Steckdose 220 – 240V

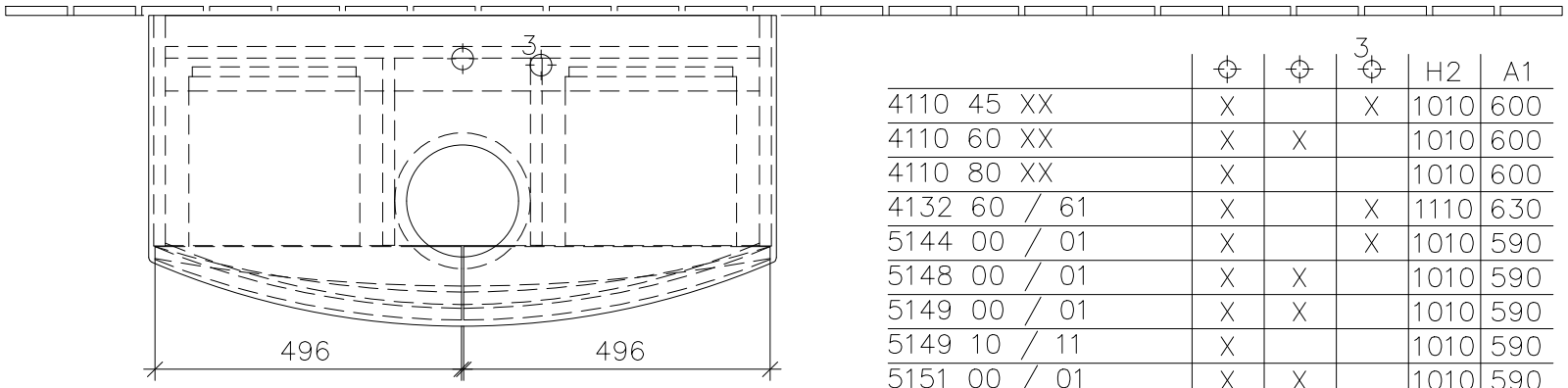

			3	H2	A1
4110 45 XX	X		X	1010	600
4110 60 XX	X	X		1010	600
4110 80 XX	X			1010	600
4132 60 / 61	X		X	1110	630
5144 00 / 01	X		X	1010	590
5148 00 / 01	X	X		1010	590
5149 00 / 01	X	X		1010	590
5149 10 / 11	X			1010	590
5151 00 / 01	X	X		1010	590
5151 10 / 11	X		X	1010	590
5154 00 / 01	X	X		1010	590

Bei Glaswaschtischplatte nur Wandauslauf möglich.

Villeroy & Boch 1748

A845 YY XX	Zeichner	BUBE	02.04.2013
WT-Unterschrank 1000		**Aveo new generat.**	
Typenzeichnung			1:12

Diese Zeichnung ist unser geistiges Eigentum und darf ohne unsere Genehmigung nicht kopiert oder Dritten zugänglich gemacht werden.