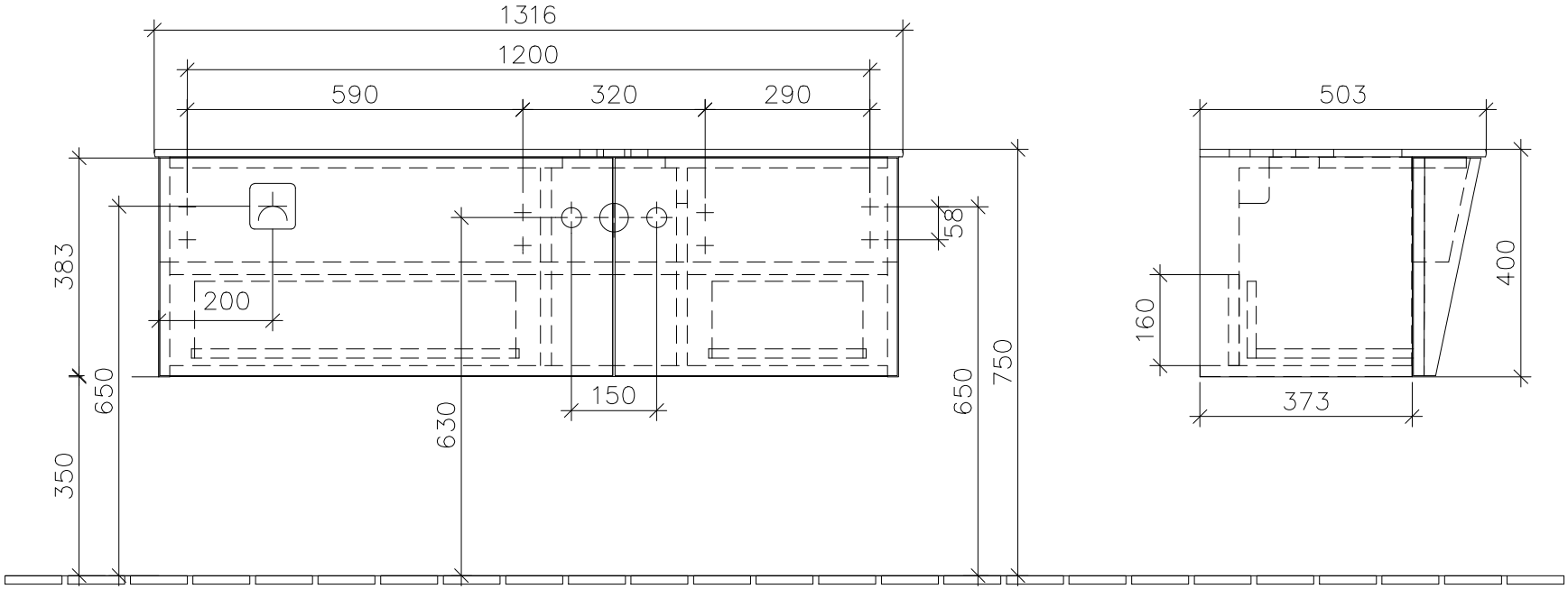

Steckdose 220 – 240V

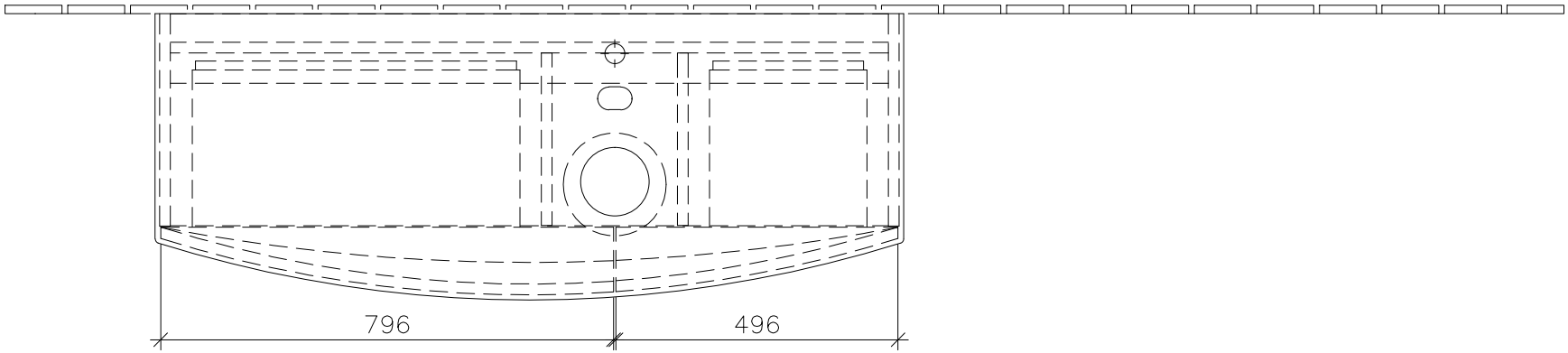

Bei Glaswaschtischplatte nur Wandauslauf möglich.

Villeroy & Boch 1748	***A846 YY XX***	Zeichner	BUBE	02.04.2013
	WT-Unterbau 1300 SWT	**Aveo new generat.**		
	Typenzeichnung			1:12

Diese Zeichnung ist unser geistiges Eigentum und darf ohne unsere Genehmigung nicht kopiert oder Dritten zugänglich gemacht werden.